AMW 730/NB

12NC: 858773001920

GTIN (EAN) kodas: 8003437395000

Whirlpool
SENSING THE DIFFERENCE

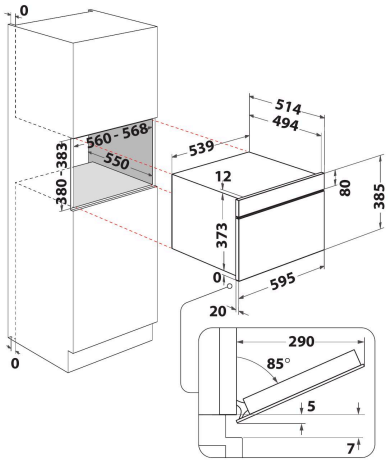

- „6TH Sense“ technologija
- „6TH Sense“ „CRISP“ funkcija su „CRISP“ lėkšte
- Crisp funkcija
- Ertmė 31 l
- Crisp Jet menu
- „Jet Start“: greitas maisto pašildymas
- „Jet Defrost“: greitas pašildymas
- 1000 W mikrobangų krosnelė
- Išsikišusi rankena
- 32,5 cm lėkštė
- Priekinis vėdinimas
- Atidarymas į šoną
- Crisp lėkštė ir rankena
- Crisp funkcija su Crisp lėkšte
- Mėgstamiausi
- 3 gaminimo metodai: mikrobangos, grilis, Crisp
- Grilio tinklelis

„Whirlpool“ įmontuojama mikrobangų krosnelė: juoda spalva - AMW 730/NB

„Whirlpool“ įmontuojamos mikrobangų krosnelės charakteristikos: juoda spalva. Išskirtinė talpa. Grilio funkcija. Išskirtinė „6th SENSE“ technologija įgalina automatinį trukmės, temperatūros ir energijos vartojimo nustatymą gaminant maistą. „Crisp“ funkcija suteikia galimybę idealiai kepti pyragus, picas, apkepus.

Grilis
Greitas kepimas ant grotelių, greitesnis valymas. Jūsų mikrobangų krosnelės galinga grilio funkcija pasiekia tokių pačių skanių rezultatų kaip ir tradicinė orkaitė. Groteles galima pakreipti, todėl valymas tampa lengvesnis.

JetDefrost
Greitas atitirpinimas. Naudokitės unikalia sistema „JetDefrost 3D“, kad veiksmingai ir lengvai atitirpintumėte maistą savo mikrobangų krosnelėje.

Pašildymo funkcija
Greitesnis pakartotinis pašildymas. Naudodamiesi pašildymo funkcija, mėgaukitės pašildytais patiekalais per kelias minutes.

Jet Start
Nepaprastas pašildymo greitis. Funkcija „JetStart“ pagreitina krosnelės įkaitimą per 30 sekundžių, užtikrindama idealią temperatūrą, kad galėtumėte pašildyti maistą su didesniu kiekiu skysčio, pavyzdžiui, sriubas ar gėrimus.

6th SENSE tehnologija
Patikimas gaminimas. Dėl „6TH SENSE“ technologijos jūsų mikrobangų krosnelė automatiškai nustato laiką, temperatūrą ir energijos lygį gaminimo proceso metu.

6th SENSE tehnologija
Visuomet pasiekite puikių rezultatų. Naudodamiesi intuityvia „6thSense“ centrine rankenėle, galite lengvai nustatyti mikrobangų krosnelę keliais paprastais veiksmais. Pasirinkite vieną iš 15 iš anksto nustatytų „6thSense“ gaminimo programų ir jūsų mikrobangų krosnelė automatiškai adaptuos reikiamą laiką ir galios lygį.

Crisp
Neįveikiamas traškumas. Šios „Whirlpool“ mikrobangų krosnelės funkcija „Crisp“ ir speciali keptuvė leidžia jums bet kada iškepti traškiausias picas, pyragus ar apkepus.

31 litro talpa
Daugiau vietos jūsų kulinariniams kūriniams. Šios „Whirlpool“ mikrobangų krosnelės talpa yra net 31 litras, todėl jums visuomet užteks vietos išbandant naujus receptus.

AMW 730/NB

12NC: 858773001920

GTIN (EAN) kodas: 8003437395000

Whirlpool
SENSING THE DIFFERENCE

PAGRINDINĖS YPATYBĖS

Produkto grupė	Mikrobangos
Komercinis kodas	AMW 730/NB
Pagrindinė gaminio spalva	Juodos
Mikrobangų krosnelės tipas	Mikrobangos + grilio funkcija
Konstrukcijos tipas	Integruota
Valdymo tipas	Elektroninis
Valdymo nustatymų tipas	LCD
Papildomas gaminimo metodas, grilis	Taip
„Crisp“	Taip
Garai	Ne
Papildomas gaminimo metodas, gaminimas su ventiliatoriumi	Ne
Laikrodis	Taip
Automatinės programos	Taip
Gaminio aukštis	385
Gaminio plotis	595
Gaminio gylis	468
Mažiausias nišos aukštis	380
Mažiausias nišos aukštis	556
Nišos gylis	550
Grynasis (neto) svoris (kg)	27
Ertmės talpa (l)	31
Besisukanti lėkštė	Taip
Besisukančios lėkštės skersmuo (mm)	325
Integruota valymo sistema	Ne

TECHNINĖS SAVYBĖS

Srovė (A)	10
Įtampa (V)	230
Dažnis (Hz)	50
Maitinimo laido ilgis (cm)	135
Kištuko tipas	„Schuko“
Laikmatis	Ne
Grilio galia (W)	800
Grotelių tipas	Kvarcas
Ertmės medžiaga	Nerūdijantis plienas
Vidaus apšvietimas	Taip
Papildomas gaminimo metodas, grilis	Taip
Ertmės vidaus lempučių padėtis	Dešinė pusė
Didžiausias oro srautas	0
Mažiausias oro srautas	0
Triukšmo lygis didžiausiu greičiu (2010/30 / ES)	0
Triukšmo lygis mažiausiu greičiu (2010/30 / ES)	0

ENERGINĖ KORTELĖ

„6th Sense“ / „Dynamic Intelligence“	„6th Sense“
Galios lygių skaičius	7
Didžiausia mikrobangų galia (W)	1000
Duonos atitirpinimas	Ne
„Jet defrost“	Taip
„Jet start“	Taip
Energijos efektyvumo klasė - NAUJA (2010/30 / ES) -	-