TURVALLISUUSOHJEET

OHJEET ON LUETTAVA JA NIITÄ ON NOUDATETTAVA

Lue nämä turvallisuusohjeet ennen laitteen käyttöä.
Säilytä ne lähettyvillä tulevaa tarvetta varten.
Näissä ohjeissa ja itse laitteessa on tärkeitä turvallisuutta koskevia varoituksia, joita on aina noudatettava. Valmistaja kieltäytyy kaikesta vastuusta, jos näitä turvallisuusohjeita ei noudateta tai jos laitetta käytetään sopimattomasti tai säätimet asetetaan virheellisesti.

⚠ Pikkulapset (0-3 vuotta) on pidettävä loitolla laitteesta. Hieman vanhemmat lapset (3-8 vuotta) on pidettävä loitolla laitteesta, ellei heitä valvota jatkuvasti. Laitetta voivat käyttää yli 8-vuotiaat lapset sekä fyysisesti, aisteiltaan tai henkisesti rajoitteiset tai kokemattomat ja taitamattomat henkilöt ainoastaan, jos heidän turvallisuudestaan vastaava henkilö valvoo tai opastaa heitä laitteen turvallisessa käytössä ja osoittaa mahdolliset vaaratilanteet. Lapset eivät saa leikkiä laitteella. Lapset eivät saa suorittaa puhdistustai huoltotoimenpiteitä ilman valvontaa.

SALLITTU KÄYTTÖ

⚠ VARO: Laitetta ei ole tarkoitettu käytettäväksi ulkopuolisen kytkentälaitteen, kuten esimerkiksi ajastimen, tai erillisen kauko-ohjausjärjestelmän kanssa.

⚠ Tämä laite on tarkoitettu kotitalouskäyttöön ja vastaaviin käyttötarkoituksiin, kuten: henkilöstön keittiötiloihin kaupoissa, toimistoissa ja muissa työympäristöissä; maataloissa; asiakaskäyttöön hotelleissa, motelleissa, aamiaismajoituspaikoissa ja muissa asuinympäristöissä.

⚠ Tätä laitetta ei ole tarkoitettu ammattikäyttöön. Älä käytä laitetta ulkona.

⚠ Laitteessa käytetty polttimo on suunniteltu erityisesti kodinkoneita varten, eikä se sovellu huonevalaistukseen (EY-asetus N:o 244/2009).

⚠ Laite on suunniteltu toimimaan paikoissa, joissa ympäristön lämpötila on seuraavien rajoitusten puitteissa, arvokilpeen merkityn ilmastoluokan mukaisesti. Laitteen toiminnassa saattaa esiintyä häiriöitä, jos se jätetään pidemmäksi aikaa lämpötilaan, joka on sallitun alueen ulkopuolella.

Ymp. lämpötilaluokka (°C)

SN: 10 - 32 °C
ST: 16 - 38 °C
N: 16 - 32 °C
T: 16 - 43 °C

⚠ Tämä laite ei sisällä kloorihiilivetyjä (CFC). Kylmäainepiiri sisältää R600a-kaasua (HC). Isobutaania sisältävät laitteet (R600a): Isobutaani on luonnonkaasu, jolla ei ole haitallisia ympäristövaikutuksia, mutta se on tulenarkaa. Varmista sen vuoksi, että kylmäainepiirin putkissa ei ole vaurioita, etenkin kylmäainepiiriä tyhjennettäessä.

⚠ VAROITUS: Älä vaurioita laitteen kylmäainepiirin putkia.

⚠ VAROITUS: Pidä laitteen vaipassa tai sen asennuskalusteessa olevat tuuletusaukot esteettöminä.

⚠ VAROITUS: Älä yritä nopeuttaa sulatusta käyttämällä mekaanisia, sähköisiä tai kemiallisia apuvälineitä, joita valmistaja ei ole suositellut.

⚠ VAROITUS: Älä käytä tai säilytä laitteen osastojen sisällä sähkölaitteita, elleivät ne ole valmistajan nimenomaan hyväksymää tyyppiä.

⚠ VAROITUS: Jääpalakoneet ja/tai vesiautomaatit, joita ei ole kytketty suoraan vesijohtoverkkoon, on täytettävä vain juomakelpoisella vedellä.

⚠ VAROITUS: Automaattiset jääpalakoneet ja/tai vesiautomaatit on ehdottomasti kytkettävä ainoastaan juomakelpoista vettä antavaan vesipisteeseen, jonka syöttöpaine on 0,17 – 0,81 MPa (1,7 – 8,1 bar).

⚠ Älä varastoi tässä laitteessa räjähtäviä aineita, kuten aerosolisuihkeita, joiden

ponneaine on syttyvää.

⚠ Älä laita suuhun kylmävaraajien (toimitetaan joidenkin mallien mukana) sisältämää (myrkytöntä) ainetta. Älä syö jääkuutioita tai mehujäitä suoraan pakastimesta ottamisen jälkeen, sillä ne voivat aiheuttaa kylmävammoja.

⚠ Jos laitteessa käytetään tuulettimen kannen sisäpuolelle asennettavaa ilmansuodatinta, suodattimen on oltava paikoillaan aina, kun jääkaappi on käytössä.

⚠ Älä säilytä pakastinosastossa nesteitä sisältäviä lasiastioita, sillä ne saattavat särkyä.

Älä estä tuulettimen pyörimistä elintarvikkeilla (jos laitteessa on tuuletin). Varmista elintarvikkeiden sijoittamisen jälkeen, että osastojen, erityisesti pakastimen, ovet sulkeutuvat kunnolla.

⚠ Vioittuneet tiivisteet on vaihdettava mahdollisimman pian.

⚠ Käytä jääkaappiosastoa vain tuoreiden elintarvikkeiden säilyttämiseen ja pakastinosastoa vain pakasteiden säilyttämiseen, tuoreiden elintarvikkeiden pakastamiseen ja jääkuutioiden valmistamiseen.

⚠ Vältä pakkaamattomien ruokien säilyttämistä kosketuksissa jääkaapin tai pakastimen sisäpintoihin. Laitteissa voi olla erikoislokeroita (tuoretuotelokero, Zero Degree -lokero, jne.). Ellei tuotteen ohjeissa nimenomaisesti toisin mainita, ne voidaan poistaa ilman, että laitteen suorituskyky heikkenee.

⚠ C-pentaania käytetään eristysmassan paisutusaineena, ja se on syttyvä kaasu.

ASENNUS

⚠ Laitteen käsittely ja asennus edellyttää kahta tai useampaa henkilöä – loukkaantumisvaara. Käytä suojakäsineitä pakkauksen avaamisen ja asennuksen yhteydessä – leikkautumisvaara.

⚠ Asennus, mukaan lukien vesikytkennät (jos niitä on) ja sähkökytkennät sekä korjaukset on annettava pätevän asentajan tehtäväksi. Älä korjaa tai vaihda mitään laitteen osaa, ellei käyttöohjeessa nimenomaan näin kehoteta. Pidä lapset loitolla asennuspaikasta. Kun olet purkanut laitteen pakkauksesta varmista, että laite ei ole vahingoittunut kuljetuksen aikana. Jos havaitset ongelmia, ota yhteyttä jälleenmyyjään tai lähimpään huoltopalveluun. Kun asennus on suoritettu, pakkausjätteet (muovi, styrox-osat, jne.) on säilytettävä poissa lasten ulottuvilta – tukehtumisvaara. Laite on kytkettävä irti sähköverkosta ennen mitään asennustoimenpiteitä – sähköiskuvaara. Varmista asennuksen aikana, että laite ei vahingoita virtajohtoa – tulipalon tai sähköiskun vaara. Ota laite käyttöön vasta kun asennus on viety täysin päätökseen.

⚠ Lattian vaurioitumista (esim. parkettipinta) on varottava laitetta siirrettäessä. Asenna laite lattialle tai tukipinnalle, joka on riittävän vankka tukemaan sen painon. Valitun tilan on myös sovelluttava käyttötarkoitukseen ja oltava riittävän suuri. Varmista, että laite ei ole lämmönlähteen läheisyydessä, että kaikki neljä jalkaa ovat tukevasti kiinni ja että ne tulevat kunnolla kiinni lattiaan; säädä niitä tarvittaessa tilanteen vaatimalla tavalla. Tarkasta vesivaa'an avulla, että laite on täysin vaakasuorassa. Odota vähintään kaksi tuntia ennen kuin kytket laitteen päälle, jotta kylmäainepiiri toimisi tehokkaasti.

⚠ VAROITUS: Laite on asennettava valmistajan ohjeiden mukaisesti, ettei laitteen epävakaus, asettelu tai kiinnitys aiheuta vahinkoja. Jääkaappia ei saa sijoittaa siten, että kaasulieden metalliputki tai metalliset kaasu- tai vesiputket tai sähköjohdot ovat kosketuksissa jääkaapin takaseinään (lauhduttimen kierukka). Kaikki laitteen asennukseen tarvittavat mitat ja tilantarpeet on ilmoitettu asennusohjevihkossa.

SÄHKÖASIOITA KOSKEVAT VAROITUKSET

⚠ Laite on voitava kytkeä irti sähköverkosta irrottamalla pistoke pistorasiasta, jos se on saavutettavissa, tai

pistorasiaa ennen asetetusta moninapaisesta kytkimestä kytkentöjä koskevien määräysten mukaisesti. Laite on maadoitettava kansallisten, sähköistä turvallisuutta koskevien turvamääräysten mukaisesti.

⚠ Älä käytä jatkojohtoja, jakorasioita tai adaptereita. Kun asennus on tehty, sähköosat eivät saa olla käyttäjän ulottuvilla. Älä käytä laitetta märkänä tai paljasjaloin. Älä käytä tätä laitetta, jos virtajohto tai pistoke on vahingoittunut, jos laite ei toimi kunnolla tai jos se on vaurioitunut tai pudonnut.

⚠ Jos syöttöjohto on vahingoittunut, sen tilalle on vaihdettava toinen samanlainen; vaarojen välttämiseksi vaihdon saa suorittaa valmistaja, valmistajan huoltopalvelu tai vastaava pätevä henkilöstö – sähköiskuvaara.

PUHDISTUS JA HUOLTO

⚠ VAROITUS: Varmista, että laite on sammutettu ja että se on irrotettu sähkövirrasta ennen mihinkään huoltotoimenpiteisiin ryhtymistä; älä koskaan käytä höyrypesuria – sähköiskuvaara.

⚠ Älä käytä hankaavia tai voimakkaita puhdistusaineita kuten lasinpesusuihkeita, hankausaineita, syttyviä nesteitä, puhdistusvahoja, pesuainetiivisteitä, valkaisuaineita tai petrolipohjaisia tuotteita sisältäviä puhdistusaineita muoviosiin, sisäosiin ja luukun tiivisteisiin tai vuorauksiin. Älä käytä paperiliinoja, hankaussieniä tai muita hankaavia puhdistusvälineitä.

PAKKAUSMATERIAALIEN HÄVITTÄMINEN

Pakkaus on valmistettu 100-prosenttisesti kierrätettävästä materiaalista ja siinä on kierrätysmerkki ♲.
Pakkauksen osia ei saa heittää roskiin vaan ne on hävitettävä paikallisten jätehuoltoviranomaisten määräysten mukaisesti.

KODINKONEIDEN HÄVITTÄMINEN

Tämä tuote on valmistettu kierrätettävistä tai uusiokäyttöön soveltuvista materiaaleista. Hävitä laite paikallisten jätehuoltomääräysten mukaisesti. Lisätietoja sähkökäyttöisten kodinkoneiden käsittelystä, materiaalin keräämisestä ja kierrätyksestä saat paikallisilta viranomaisilta, jätehuollosta tai liikkeestä, josta laite on ostettu. Tämä laite on merkitty sähkö- ja elektroniikkalaiteromudirektiivin 2012/19/EU (WEEE-direktiivi) mukaisesti. Varmistamalla, että tuote poistetaan käytöstä asianmukaisesti, voidaan auttaa estämään ympäristö- ja terveyshaittoja.

Symboli tuotteessa tai sen mukana tulevissa asiakirjoissa tarkoittaa, että sitä ei saisi käsitellä kotitalousjätteenä, vaan se on toimitettava tilanteen vaatimaan keräyskeskukseen sähkö- ja elektroniikkaromun kierrätystä varten..

ENERGIANSÄÄSTÖNEUVOJA

Noudata asennusohjeita riittävän ilmanvaihdon varmistamiseksi. Tuotteen takaosan puutteellinen ilmanvaihto lisää energiankulutusta ja vähentää jäähdytystehoa. Oven avaaminen usein saattaa nostaa energian kulutusta. Laitteen sisälämpötilaan ja energiankulutukseen saattaa vaikuttaa myös ympäristön lämpötila sekä laitteen sijainti. Huomioi nämä tekijät säätäessäsi lämpötila-asetusta.
Availe ovea mahdollisimman vähän.
Kun sulatat pakastettuja elintarvikkeita, laita ne jääkaappiin. Pakastettujen tuotteiden alhainen lämpötila jäähdyttää jääkaapissa olevia elintarvikkeita.
Anna lämpimien ruokien ja juomien jäähtyä ennen niiden laittamista laitteeseen.
Jääkaapin hyllyjen sijoittelulla ei ole vaikutusta energiankulutukseen.
Elintarvikkeet tulisi sijoittaa hyllyille siten, että ilma pääsee kiertämään (elintarvikkeet eivät saa koskettaa toisiaan, ja elintarvikkeiden ja takaseinän
väliin on jätettävä rako).
Saat lisätilaa pakasteiden säilytystä varten irrottamalla korit tai Stop Frost -hyllyn, jos sellainen on.
Älä huolestu kompressorista kuuluvasta äänestä, jonka on ilmoitettu olevan normaalia tämän tuotteen pikaoppaassa.

JÄÄKAAPPIOSASTON KÄYTTÖ

Laitteen käyttöönotto

Laitteen käynnistys

Laitteen kytkimet ja säätimet ovat sen sisällä.
Kiinnitä pistoke pistorasiaan.
Jos virtajohto on kytketty pistorasiaan, kaapin sisävalo syttyy, kun ovi avataan. Jääkaappiosastossa sijaitsevalla termostaatilla voidaan säätää sekä jääkaappiosaston että pakastelokeron (mallikohtainen) lämpötila.

Laitteen lämpötilan säätäminen:

Termostaatti säätää automaattisesti sekä jääkaappiosaston että pakastelokeron lämpötilan.
Kun käännät valitsinta asennosta **1** asentoon **7**, lämpötila tulee kylmemmäksi.
Asennossa **O** laite ei toimi.
Lyhytaikaista elintarvikkeiden säilyttämistä varten voit valita asennon **1 (Min)** - **3 (Med)**.

- Kun elintarvikkeita on tarkoitus säilyttää pitempään pakastelokerossa , käännä valitsin kohtaan **3** tai **4**.

Huom.

Ympäröivän ilman lämpötila, oven avaamistiheys ja laitteen sijainti saattavat vaikuttaa jääkaapin sisälämpötilaan. Ota huomioon nämä tekijät termostaattia säätäessäsi.

Elintarvikkeiden säilytys jääkaapissa

Sijoita elintarvikkeet oheisen kuvan mukaisesti.

A Valmiit ruoat
B Kala, liha
C Hedelmät ja vihannekset
D Pullot
E Juustot

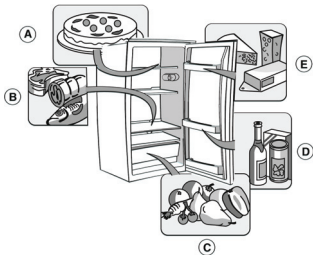

Huom.

- Jätä tilaa hyllyjen ja takaseinän väliin, jotta ilma pääsee kiertämään vapaasti jääkaapin sisällä.
- Älä aseta elintarvikkeita kiinni jääkaapin takaseinään.
- Älä pane ruokia jääkaappiin lämpiminä.
- Säilytä nesteet suljetuissa astioissa.

Huomio

Runsaasti vettä sisältävät vihannekset saattavat aiheuttaa kosteuden muodostumista hedelmä- ja vihanneslaatikon kansitasoon: se ei kuitenkaan haittaa laitteen toimintaa.

PAKASTELOKERON KÄYTTÖ

Pakastelokeron tyyppi on ✳*.**
Pakastelokerossa voidaan säilyttää pakasteita pakkauksessa ilmoitetun säilytysajan mukaisesti ja lisäksi pakastelokerossa voidaan pakastaa tuoreita elintarvikkeita. Tuoreiden elintarvikkeiden pakastusmäärä 24 tunnissa on merkitty arvokilpeen.

Huom:
Pakastelokeron lämpötila säilyy elintarvikkeiden säilyttämisen vaatimalla tasolla myös sähkökatkon aikana. Silloin on kuitenkin paras välttää oven avaamista.

Tuoreiden elintarvikkeiden pakastaminen (vain lokero ✳*)**
Tärkeää
- Kääri tai pakkaa tuoreet elintarvikkeet: pakastukseen sopivaan alumiinifolioon, muovikelmuun, tiiviiseen muovipakkaukseen, kannelliseen polyeteeniastiaan tai pakastusrasiaan.
- Sijoita pakastettavat elintarvikkeet yläosaan ja jätä riittävästi tilaa pakkausten väliin, jotta ilma pääsee kiertämään vapaasti.
- Kun pakastelokeroon sijoitetaan elintarvikkeita, pakastuminen on tehokkainta, kun käännät termostaatin valitsinta puoli kierrosta alempien numeroiden suuntaan.
- Pakastaminen on suoritettu loppuun 24 tunnin kuluttua.

Laitteet, joissa on pakastelokero ✳*
Noudata oheista säilytystaulukkoa tuoreiden pakastettujen elintarvikkeiden säilytyksessä.
Tarkista seuraavat asiat pakasteita ostaessasi:
- Pakkauksen tulee olla moitteettomassa kunnossa. Vialliset pakkaukset saattavat aiheuttaa elintarvikkeen pilaantumisen. Jos pakkaus on pullistunut tai siinä on kosteusjälkiä, tuotetta ei ole säilytetty optimiolosuhteissa, ja se on saattanut sulaa säilytyksen aikana.
- Osta pakasteet viimeiseksi ja kuljeta ne kotiin kylmälaukussa.
- Laita pakasteet pakastimeen heti kotiin tultuasi.
- Älä pakasta uudelleen osaksi sulanutta pakastetta, vaan käytä tuote 24 tunnin kuluessa.
- Vältä lämpötilan vaihteluita tai rajoita ne mahdollisimman vähäisiksi. Noudata pakkaukseen merkittyä viimeistä käyttöpäivää.
- Noudata aina pakkauksessa olevia säilytysohjeita.

Jääkuutioiden valmistus
- Täytä jääkuutioastia vedellä 2/3-täyteen ja aseta se pakastelokeroon
- Jos astia tarttuu pakastelokeron pohjaan, älä käytä sen irrottamiseen teräviä tai leikkaavia esineitä.
- Jääkuutiot irtoavat helpommin, kun taivutat astiaa varovasti.

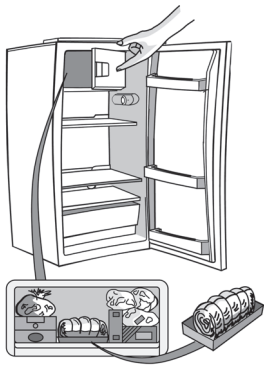

KK	RUOKALAJI
1-3	
4-7	
8-12	

JÄÄKAAPIN SULATUS JA PUHDISTUS

Irrota pistoke pistorasiasta tai kytke laite irti sähköverkosta ennen minkään huolto- tai puhdistustoimenpiteen aloittamista.
Jääkaappiosaston sulatus on täysin automaattinen.
Jääkaappiosaston takaseinään ilmestyvät vesipisarat osoittavat automaattisen sulatuksen olevan käynnissä.
Sulatusvesi johdetaan automaattisesti tyhjennysaukkoon, josta se valuu haihdutusastiaan.
Puhdista säännöllisesti sulatusveden tyhjennysaukko varmistaaksesi, että sulatusvesi pääsee poistumaan.

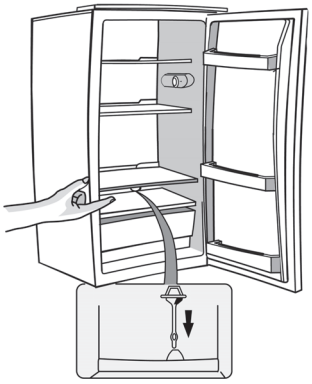

Pakastelokeron sulatus
Pakastelokero on suositeltavaa sulattaa 1 tai 2 kertaa vuodessa, tai kun seinämiin on muodostunut paksu jääkerros.
Jään muodostuminen on normaalia. Kerroksen paksuus ja muodostumisnopeus riippuvat ympäristöolosuhteista ja oven avaamistiheydestä. Jäätä muodostuu nopeammin ylempiin ritilöihin. Jään muodostuminen erityisesti osaston yläosaan on normaalia eikä se vaikuta laitteen toimintaan. Suosittelemme sulatuksen suorittamista silloin, kun säilytettäviä pakasteita on vähän.

- Avaa ovi ja tyhjennä lokero elintarvikkeista. Kääri pakasteet tiiviisti sanomalehteen ja vie ne viileään paikkaan tai pakkaa ne kylmälaukkuun.
- Jätä ovi auki, jotta jää sulaa.
- **Puhdista pakastin sisäpuolelta lämpimään veteen ja/tai mietoon pesuaineeseen kastetulla sienellä. Älä käytä hankaavia aineita.**
- Huuhtele ja kuivaa huolellisesti.
- Järjestä elintarvikkeet takaisin paikalleen.
- Sulje ovi.
- Kytke pistoke pistorasiaan.
- Käynnistä laite.

PUHDISTUS JA HUOLTO

- Puhdista ilmanvaihtoritilät ja laitteen takana oleva jäähdytin säännöllisesti pölynimurilla tai harjalla.
- Puhdista laite ulkopuolelta pehmeällä pyyhkeellä.

Jos laitetta ei käytetä pitkään aikaan

1. Tyhjennä jääkaappi kokonaan.
2. Irrota laite sähköverkosta.
3. Sulata ja puhdista laite sisältä.
4. Kun jääkaappi ei ole käytössä, jätä ovi auki välttääksesi homeen, hajun ja hapettumisen muodostumista.
5. Puhdista laite.

- Puhdista pakastelokero sisältä (mallikohtainen) sulatuksen yhteydessä.
- Puhdista jääkaappiosasto säännöllisesti lämpimään veteen ja/tai neutraaliin pesuaineeseen kastetulla sienellä. Huuhtele ja kuivaa pehmeällä pyyhkeellä. Älä käytä hankaavia aineita.
- Puhdista laite ulkopuolelta veteen kastetulla pehmeällä pyyhkeellä.
  Älä käytä hankausjauhetta, teräsvillaa tai tahranpoistoainetta (esim. asetonia, trikloorietyleeniä) tai etikkaa.

LEDin vaihtaminen:
Suorita LEDin vaihtaminen seuraavalla tavalla:
Irrota laite sähköverkosta.

1. Irrota ruuvin kansi tasapäisellä ruuvitaltalla (kuva 1).
2. Kierrä ruuvi auki ristipäisellä ruuvitaltalla (kuva 2).
3. Irrota ohjauskotelo (kuva 3).
4. Irrota LED tasapäisellä ruuvitaltalla (kuva 4).
5. Ota LED pois ja vaihda sen tilalle uusi LED (kuva 5).
6. Kiinnitä uusi LED tasapäisellä ruuvitaltalla (kuva 6).
7. Kiinnitä ohjauskotelo (kuvat 3, 2, 1).
8. Odota 5 minuuttia ennen kuin kytket laitteen uudelleen sähköverkkoon.

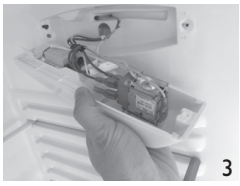

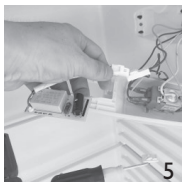

VIANMÄÄRITYS

Kun kuulet tällaisia ääniä

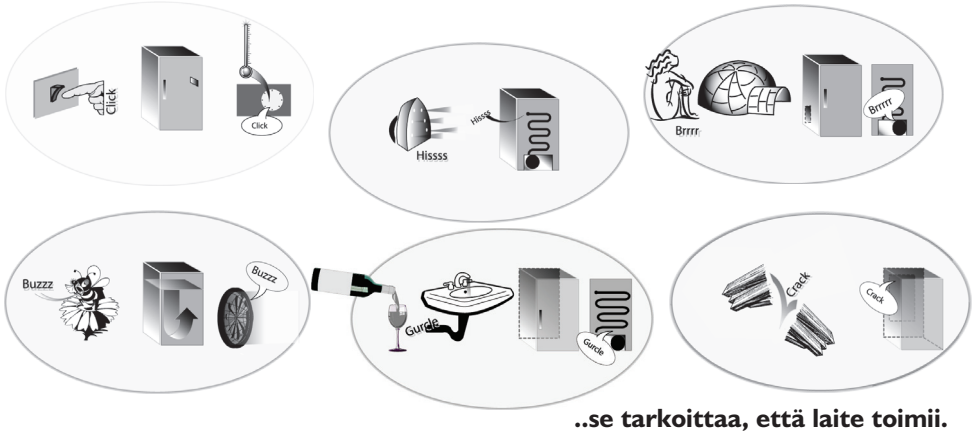

..se tarkoittaa, että laite toimii.

1. **Laite ei toimi.**
   - Onko kyseessä sähkökatko?
   - Onko pistoke kunnolla kiinni pistorasiassa?
   - Onko virta kytketty päälle virtakytkimestä?
   - Onko sulake kunnossa?
   - Onko sähköjohto viallinen?
   - Onko termostaattikytkin asennossa ● (Stop)?
2. **Osastojen sisälämpötila ei ole tarpeeksi alhainen.**
   - Onko ovi tiiviisti suljettu?
   - Estävätkö elintarvikkeet oven sulkeutumisen?
   - Onko laite asennettu lämmönlähteen läheisyyteen?
   - Onko termostaatti oikeassa asennossa?
   - Ovatko ilmankiertoaukot tukossa?
3. **Jääkaappiosaston lämpötila on liian alhainen.**
   - Onko termostaatti oikeassa asennossa?
4. **Laitteen käyntiääni on epänormaali.**
   - Onko laitteen asennus suoritettu oikein?
   - Koskettavatko takaosan putket toisiaan tai tärisevätkö ne?
5. **Jääkaappiosaston pohjalla on vettä.**
   - Onko sulatusveden tyhjennysaukko tukossa?
6. **Pakastelokeroon muodostuu runsaasti jäätä.**
   - Onko ovi tiiviisti suljettu?
   - Estävätkö elintarvikkeet oven sulkeutumisen?

Huom.

- **Pulputtavat tai puhaltavat jäähdytyspiiristä kuuluvat äänet ovat normaali ilmiö.**

HUOLTOPALVELU

Ennen kuin otat yhteyttä huoltoon:

1. Kokeile, voitko itse poistaa häiriön (katso "Vianmääritys").
2. Käynnistä laite uudelleen ja tarkista onko häiriö poistunut. Jos häiriö esiintyy edelleen, sammuta laite ja toista toimenpide noin tunnin kuluttua.
3. Jos häiriö ei tästä huolimatta häviä, ota yhteys valtuutettuun huoltoliikkeeseen.

Ilmoita seuraavat asiat:

- häiriön laatu
- laitteen malli
- Service-numero (laitteen sisäpuolelle kiinnitetyssä arvokilvessä SERVICE-sanan jälkeen oleva luku)
- täydellinen osoitteesi
- puhelin- ja suuntanumerosi.

SERVICE 0000 000 00000

ASENNUS

- Älä asenna laitetta lämmönlähteiden läheisyyteen. Sijoittaminen kuumaan tilaan, suoraan auringonpaisteeseen tai lämmönlähteen (lämpöpatterin, lieden) läheisyyteen nostaa energian kulutusta, ja tätä tulee sen vuoksi välttää.
- Jos tämä ei ole mahdollista, noudata seuraavia minimietäisyyksiä:
  - 30 cm puu- tai öljyliesistä;
  - 3 cm sähkö- ja/tai kaasuliesistä.
- Laitteen tehokkaan toiminnan varmistamiseksi sen yläpuolelle on jätettävä vähintään 5 cm tilaa. Jätä myös viereisten kalusteiden ja laitteen väliin tilaa ilmankiertoa varten.
- Sijoita laite kuivaan, hyvin ilmastoituun tilaan. Tarpeen vaatiessa säädä etummaisia jalkoja.
- Puhdista sisäosa.
- Aseta varusteet laitteen sisään.

Sähköliitäntä

- Sähköliitännät tulee suorittaa paikallisten määräysten mukaisesti.
- Jännite- ja sähkönkulutustiedot on ilmoitettu arvokilvessä, joka sijaitsee laitteen sisällä.
- Laite on lain nojalla kytkettävä maadoitettuun pistorasiaan. Valmistaja ei vastaa mahdollisista ihmisille, eläimille tai esineille aiheutuneista vahingoista, jotka ovat seurausta yllämainittujen määräysten laiminlyönnistä.
- Jos pistokkeen ja pistorasian tyyppi ei ole sama, pistoke on vaihdettava pätevän asiantuntijan toimesta.
- Älä käytä jatkojohtoja tai jakorasioita.

Sähköverkosta irrottaminen

Laite on voitava irrottaa sähköverkosta joko irrottamalla pistoke pistorasiasta tai verkkokytkimen avulla.

Oven kätisyys

Oven kätisyys

Jääkaapin ovi voidaan avata oikealta tai vasemmalta. Toimitettaessa laitteen ovi aukeaa vasemmalta. Avautumissuunta voidaan vaihtaa seuraavien ohjeiden mukaan.

Huomaa: Laite ei saa olla kytkettynä verkkovirtaan oven kätisyyden vaihdon vaatimien toimenpiteiden aikana.

1. Irrota ruuvit (6) pitäen yläpaneelia (7) kiinni laitteessa. Irrota yläpaneeli
2. Irrota kaksi ruuvia (1) pitäen yläsaranaa (5) (oikea puoli) kiinni rungossa. Irrota yläsarana (5).
3. Nosta ovi alasaranan tapista ja aseta se naarmuttamattomalle pinnalle.
4. Irrota kaksi ruuvia (8) pitäen kiinni alasaranasta (2). Irrota alasarana (2).
5. Irrota vasen etujalka (4) ja siirrä se oikealle puolelle.
6. Ennen alasaranan (2) sijoittamista paikalleen on poistettava saranan tappi (9) ja käännettävä sarana (2). Kiinnitä alasarana (2) paikalleen vasemmalle puolelle kahdella ruuvilla (8).
7. Aseta saranan tappi (9) alasaranaan (2).
8. Laske ovi alasaranan tappiin (9).
9. Pidä ovi kiinniolevassa asennossa ja kiinnitä yläsarana (5) vasemmalle puolelle kahdella ruuvilla (1). Älä kiristä ruuveja (1) ennen kuin ovi on pohjatason kanssa samansuuntainen.
10. Kiinnitä yläpaneeli paikalleen ruuveilla (6).

Huom.
Laitteen oven kätisyyden vaihtamista Huoltopalvelun toimesta ei katsota takuutoimenpiteeksi.

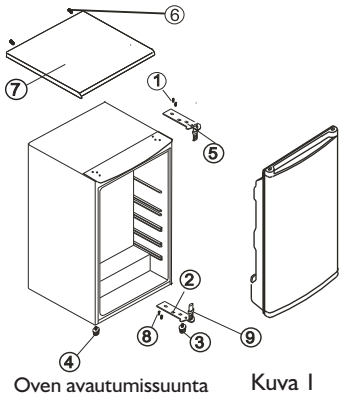

Oven avautumissuunta vasemmalta puolelta

Kuva 1

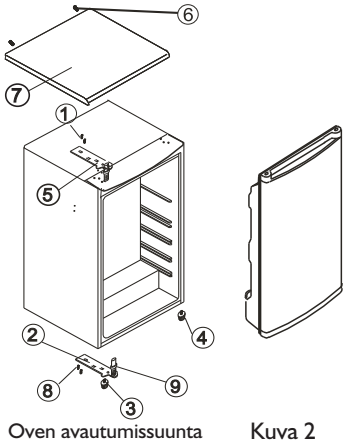

Oven avautumissuunta oikealta puolelta

Kuva 2

Pakastelokeron luukun kätisyyden vaihtaminen

1. Irrota luukun saranatapin ruuvi alhaalta oikealta.
2. Irrota reiän suojatulppa vasemmalta puolelta.
3. Irrota kaksi ruuvin suojusta vasemmalta puolelta.
4. Avaa kaksi ruuvia.
5. Kiinnitä kaikki osat vastakkaiselle puolelle.

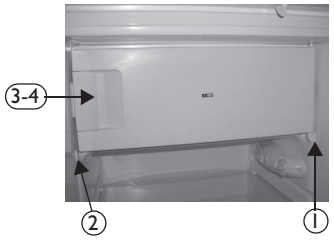

IRROTETTAVA TASO

JÄÄKAAPIN TUKITASO, 54 CM

TASON IRROTTAMINEN ENNEN LAITTEEN SIJOITTAMISTA KALUSTEEN SISÄÄN

Toimenpide 1

Avaa ja irrota laitteen takana olevat 2 ruuvia.

Toimenpide 2

Nosta tasoa takaa ja irrota se etupuolen kiinnityspisteistä.

Toimenpide 3

Avaa ja irrota etupuolen muovirungossa olevat 10 ruuvia sekä metallisarana.

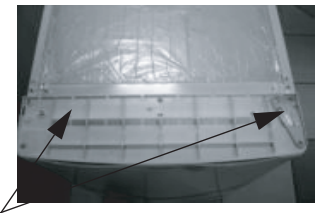

Toimenpide 4

Vedä sarana ja muovirunko irti.

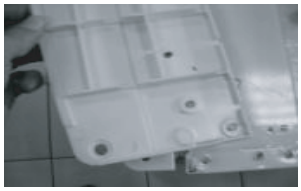

Toimenpide 5

Aseta metallisarana takaisin paikalleen ja kiinnitä se kahdella ruuvilla.