# GHID DE REFERINŢĂ
# PENTRU UTILIZARE ZILNICĂ

**VĂ MULŢUMIM CĂ AŢI ACHIZIŢIONAT UN PRODUS WHIRLPOOL.** Pentru a beneficia de servicii complete de asistenţă, vă rugăm să vă înregistraţi aparatul pe: **www.whirlpool.eu/register**

Puteţi descărca Instrucţiunile privind siguranţa şi Manualul de utilizare, vizitând site-ul nostru **docs.whirlpool.eu** şi urmând instrucţiunile de pe spatele acestei broşuri.

**Înainte de a utiliza aparatul, citiţi cu atenţie Instrucţiunile de siguranţă.**

# DESCRIEREA PRODUSULUI

## APARATUL

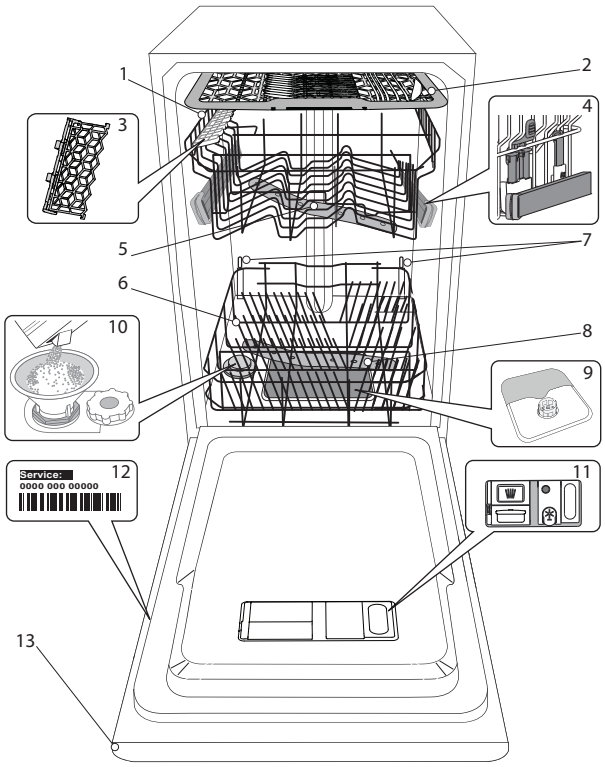


1. Coşul superior
2. Coşul pentru tacâmuri
3. Clapete rabatabile
4. Mecanism de reglare a înălţimii raftului superior
5. Braţul de pulverizare superior
6. Coşul inferior
7. Power Clean® a sustine
8. Braţul de pulverizare inferior
9. Ansamblu de filtre
10. Compartimentul pentru săruri
11. Dozatoare de detergent şi agent de clătire
12. Plăcuţa cu datele tehnice
13. Panoul de comandă

## PANOUL DE COMANDĂ

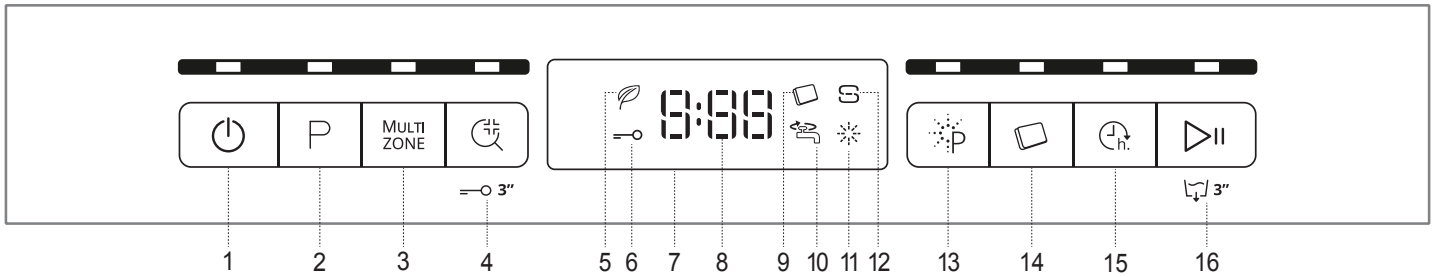


1. Buton Pornire/Oprire/Resetare cu indicator luminos
2. Buton de selectare a programelor cu indicator luminos
3. Buton Multizone cu indicator luminos
4. Buton Clătire Igienizantă cu indicator luminos / Blocare taste
5. Indicator luminos program Eco
6. Indicator luminos opţiune Blocare taste
7. Afişaj
8. Indicator număr program şi timp rămas
9. Indicator luminos pentru detergent sub formă de tablete
10. Indicator luminos pentru robinet de apă închis
11. Indicator luminos de nivel al agentului de clătire
12. Indicator luminos de nivel al sărurilor
13. Buton Power Clean® cu indicator luminos
14. Buton Tabletă cu indicator luminos
15. Buton Întârziere cu indicator luminos
16. Buton Pornire/Pauză cu indicator luminos / Drenare

# PRIMA UTILIZARE
# ĂRURI, AGENT DE CLĂTIRE ŞI DETERGENT

## RECOMANDĂRI PRIVIND PRIMA UTILIZARE

După instalare, demontaţi opritoarele rafturilor şi elementele elastice de fixare a raftului superior.

## UMPLEREA COMPARTIMENTULUI PENTRU SĂRURI

Utilizarea sărurilor previne formarea DEPUNERILOR DE CALCAR pe vase şi pe componentele funcţionale ale maşinii.

- Este obligatoriu ca **COMPARTIMENTUL PENTRU SĂRURI SĂ NU FIE NICIODATĂ GOL**.
- Este important să setaţi duritatea apei.

Compartimentul pentru săruri se află în partea inferioară a maşinii de spălat vase *(consultaţi DESCRIEREA PRODUSULUI)* şi trebuie să fie umplut când **indicatorul luminos de NIVEL AL SĂRURILOR** de pe panoul de comandă este aprins.

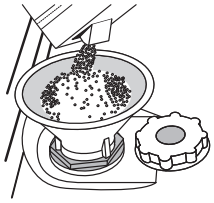

1. Demontaţi raftul inferior şi desfiletaţi capacul compartimentului (în sens antiorar).
2. **Numai la prima operaţiune de acest fel: umpleţi compartimentul pentru săruri cu apă.**
3. Poziţionaţi pâlnia (consultaţi figura) şi umpleţi compartimentul pentru săruri până la margine (aproximativ 1 kg); este perfect normal să curgă puţină apă în afară.
4. Scoateţi pâlnia şi ştergeţi resturile de săruri de pe deschidere.

Asiguraţi-vă că este înfiletat bine capacul, astfel încât să nu intre detergent în compartiment în timpul programului de spălare (acest lucru poate avaria iremediabil instalaţia de dedurizare a apei).

**Oricând trebuie să adăugaţi săruri, este obligatoriu să finalizaţi procedura înainte de a începe ciclul de spălare pentru a evita coroziunea.**

## SETAREA DURITĂŢII APEI

Pentru a permite instalaţiei de dedurizare a apei să funcţioneze perfect, este esenţial ca setarea durităţii apei să se bazeze pe nivelul de duritate a apei din locuinţa dumneavoastră. Aceste informaţii pot fi obţinute de la furnizorul local de apă.

Fabricantul setează valoarea implicită pentru duritatea apei.

- Porniţi aparatul apăsând pe butonul **PORNIRE/OPRIRE.**
- Opriţi aparatul apăsând pe butonul **PORNIRE/OPRIRE.**
- Ţineţi apăsat butonul **PORNIRE/PAUZĂ** timp de 5 secunde, până când auziţi un semnal sonor.
- Porniţi aparatul apăsând pe butonul **PORNIRE/OPRIRE.**
- Numărul nivelului selectat în mod curent şi indicatorul luminos de nivel al sărurilor clipesc simultan.
- Apăsaţi butonul **P** pentru a selecta nivelul de duritate dorit (*consultaţi TABELUL DURITĂŢII APEI*).

**Tabelul durităţii apei**

| Nivel | | °dH Grade germane | °fH Grade franceze | °Clark Grade engleze |
|---|---|---|---|---|
| 1 | Moale | 0 - 6 | 0 - 10 | 0 - 7 |
| 2 | Medie | 7 - 11 | 11 - 20 | 8 - 14 |
| 3 | Normală | 12 - 16 | 21 - 29 | 15 - 20 |
| 4 | Dură | 17 - 34 | 30 - 60 | 21 - 42 |
| 5 | Foarte dură | 35 - 50 | 61 - 90 | 43 - 62 |

- Opriţi aparatul apăsând pe butonul **PORNIRE/OPRIRE**.

Setarea este finalizată!

După finalizarea acestei proceduri, rulaţi un program fără a încărca maşina.

**Utilizaţi numai săruri concepute special pentru maşini de spălat vase.**

După ce aţi introdus sărurile în maşină, indicatorul luminos de nivel al sărurilor se stinge.

**Dacă compartimentul pentru săruri nu este umplut, este posibilă deteriorarea instalaţiei de dedurizare a apei şi a rezistenţei din cauza acumulării depunerilor.**

**Se recomandă utilizarea sării indiferent de tipul de detergent pentru maşina de spălat vase.**

## UMPLEREA DOZATORULUI PENTRU AGENT DE CLĂTIRE

gentul de clătire facilitează uscarea vaselor. Dozatorul pentru agentul de clătire **A** trebuie umplut atunci când **indicatorul luminos de NIVEL AL AGENTULUI DE CLĂTIRE** de pe panoul de comandă este aprins.

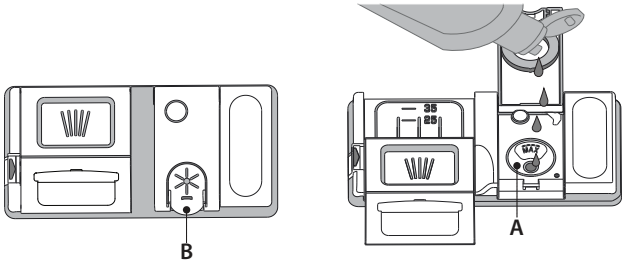


1. Deschideţi dozatorul **B** apăsând şi trăgând în sus clapeta de pe capac.
2. Introduceţi cu grijă agentul de clătire până la marcajul de referinţă maxim (110 ml) al spaţiului de umplere - evitaţi scurgerile. În caz contrar, curăţaţi imediat folosind o lavetă uscată.
3. Apăsaţi capacul în jos până când auziţi un clic de închidere.

**Nu turnaţi NICIODATĂ agentul de clătire direct în cuvă.**

## REGLAREA DOZEI DE AGENT DE CLĂTIRE

Dacă nu sunteţi pe deplin mulţumit de rezultatele de uscare, puteţi regla cantitatea de agent de clătire utilizat.

- Porniţi maşina de spălat vase folosind butonul **PORNIRE/OPRIRE**.
- Opriţi-o folosind butonul **PORNIRE/OPRIRE**.
- Apăsaţi pe butonul **PORNIRE/PAUZĂ** de trei ori - se va auzi un semnal sonor.
- Porniţi maşina folosind butonul **PORNIRE/OPRIRE**.
- Numărul nivelului selectat în mod curent şi indicatorul luminos de nivel al agentului de clătire clipesc.
- Apăsaţi pe butonul **P** pentru a selecta cantitatea de agent de clătire care trebuie alimentată.
- Opriţi maşina folosind butonul **PORNIRE/OPRIRE**

Setarea este finalizată!

Dacă nivelul de agent de clătire este setat la 1 (ECO), nu se va alimenta cu agent de clătire. Indicatorul luminos pentru NIVEL SCĂZUT DE AGENT DE CLĂTIRE nu se va aprinde dacă agentul de clătire este consumat.

Pot fi setate maxim 5 niveluri în conformitate cu modelul de maşină de spălat vase. Setarea din fabrică este specifică modelului, vă rugăm să respectaţi instrucţiunile de mai sus pentru a verifica setarea adecvată pentru maşina dumneavoastră.

- Dacă observaţi urme albăstrui pe vase, setaţi un număr mic (2-3).
- Dacă există urme de apă sau depuneri de calcar pe vase, setaţi un număr mare (4-5).

## UMPLEREA DOZATORULUI DE DETERGENT

**Utilizaţi dispozitivul de deschidere C pentru a deschide dozatorul de detergent. Introduceţi detergentul numai în dozatorul uscat D. Introduceţi cantitatea de detergent pentru prespălare direct în cuvă.**

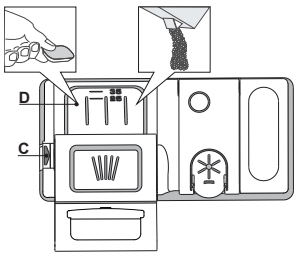


1. Atunci când măsuraţi cantitatea de detergent, consultaţi informaţiile menţionate anterior pentru a adăuga cantitatea corespunzătoare. În interiorul dozatorului **D** există indicaţii care vă pot ajuta la dozarea detergentului.
2. Îndepărtaţi resturile de detergent de pe marginile dozatorului şi închideţi sonor capacul.
3. Închideţi capacul dozatorului de detergent trăgând în sus până când dispozitivul de închidere este fixat în poziţie.

Dozatorul de detergent se deschide automat la momentul potrivit, în conformitate cu programul. Dacă se utilizează detergenţi universali, vă recomandăm să folosiţi butonul **TABLETĂ**, deoarece reglează programul pentru a se obţine întotdeauna rezultate optime de spălare şi uscare.

**Utilizarea unui detergent care nu este conceput pentru maşinile de spălat vase poate provoca defecţiuni sau deteriorarea maşinii.**

# TABEL CU PROGRAME

| Program | | Durate de uscare | NaturalDry | Opţiuni disponibile *) | Durata programului de spălare (h:min)**) | Consum de apă (litri/ciclu) | Consum de energie (kWh/ciclu) |
|---|---|---|---|---|---|---|---|
| 1. Eco | Eco 50° | √ | √ | MULTI ZONE | 3:40 | 9,0 | 0,67 |
| 2. 6th Sense® | 6th sense 50-60° | √ | √ | MULTI ZONE | 1:20 - 3:00 | 7,0 - 14,0 | 0,70 - 1,10 |
| 3. Intensiv | 65° | √ | √ | MULTI ZONE | 2:40 | 17,0 | 1,30 |
| 4. Spălare şi uscare rapidă | 50° | √ | √ | MULTI ZONE | 1:20 | 10,0 | 1,10 |
| 5. Cristal | 45° | √ | √ | MULTI ZONE | 1:40 | 12,0 | 1,00 |
| 6. Rapidă 30’ | 50° | - | - | MULTI ZONE | 0:30 | 9,0 | 0,50 |
| 7. Prespălare | - | - | - | MULTI ZONE | 0:10 | 4,5 | 0,01 |
| 8. Autocurăţare | 65° | - | - | | 0:50 | 9,5 | 0,70 |

*Datele programului ECO sunt stabilite în condiţii de laborator, în conformitate cu standardul european EN 60436:2020.*
*Notă pentru laboratoarele de testări: pentru informaţii privind condiţiile testului comparativ EN, trimiteţi o solicitare la adresa: dw_test_support@whirlpool.com*
*Nu este necesară tratarea în prealabil a vaselor înaintea oricăruia dintre aceste programe.*
**) Nu toate opţiunile pot fi utilizate simultan.*
***) Valorile date pentru alte programe diferite de programul Eco sunt doar orientative. Durata actuală poate varia în funcţie de o multitudine de factori, cum ar fi temperatura şi presiunea apei la intrare, temperatura încăperii, cantitatea de detergent, dimensiunea şi tipul încărcăturii, distribuţia încărcăturii, opţiunile suplimentare selectate şi calibrarea senzorului. Calibrarea senzorului poate mări durata programului cu până la 20 min.*

# DESCRIEREA PROGRAMELOR

**Instrucţiuni privind selectarea ciclului de spălare.**

## 1 ECO
Programul Eco este potrivit pentru curăţarea tacâmurilor cu un grad mediu de murdărie, fiind cel mai eficient program pentru această utilizare din punct de vedere al consumului combinat de energie şi apă şi este utilizat pentru a evalua respectarea legislaţiei UE de proiectare ecologică.

## 2 6th SENSE ®
Pentru vase cu grad normal de murdărie, cu resturi uscate de alimente. Detectează gradul de murdărie a vaselor și adaptează programul în funcţie de acesta. În momentul în care senzorul detectează gradul de murdărie, pe afişaj apare o animaţie și durata ciclului se actualizează.

## 3 INTENSIV
Program recomandat pentru vase foarte murdare, adecvat în special pentru tigăi și cratiţe (a nu se utiliza în cazul articolelor delicate).

## 4 SPĂLARE ȘI USCARE RAPIDĂ
Vase normal murdare. Ciclu zilnic, care asigură performanţe de curăţare și uscare optime într-un timp mai scurt.

## 5 CRISTAL
Program pentru articole delicate, mai sensibile la temperaturi ridicate, de exemplu pahare și cești.

## 6 RAPIDĂ 30’
Program utilizat pentru maşina încărcată pe jumătate cu vase cu grad redus de murdărie, fără resturi uscate de alimente. Nu are etapă de uscare.

## 7 PRESPĂLARE
Utilizat pentru a împrospăta vasele care trebuie să fie spălate mai târziu. A nu se utiliza detergent cu acest program.

## 8 AUTOCURĂŢARE
Utilizaţi acest program pentru a efectua întreţinerea maşinii de spălat vase; a se realiza numai când maşina de spălat vase este GOALĂ, utilizând detergenţi special concepuţi pentru întreţinerea maşinii de spălat vase.

**Note:**
Vă rugăm să reţineţi că ciclul *Rapidă 30’* este destinat vaselor cu un grad redus de murdărie.

# OPŢIUNI ŞI FUNCŢII

OPŢIUNILE pot fi selectate direct prin apăsarea pe butonul corespunzător (*consultaţi PANOUL DE COMANDĂ*).

**Dacă o opţiune nu este compatibilă cu programul selectat,** *consultaţi TABELUL CU PROGRAME***, LED-ul aferent clipeşte rapid de 3 ori şi sunt emise semnale sonore. Opţiunea nu va fi activată.**

MULTI ZONE

## MULTIZONE

Dacă nu aveţi multe vase de spălat, puteţi utiliza programul de încărcare la jumătate pentru a economisi apă, energie electrică şi detergent.
Selectaţi programul şi apoi apăsaţi pe butonul MULTIZONE: indicatorul butonului se aprinde, iar simbolul raftului selectat apare pe afişaj. În mod implicit, aparatul spală vasele de pe toate rafturile.
Pentru a spăla numai un anumit raft, apăsaţi pe acest buton de mai multe ori:

1 afişat pe ecran (numai raftul inferior)

2 afişat pe ecran (numai raftul superior)

3 afişat pe ecran (numai coşul pentru tacâmuri)

OFF afişat pe ecran (opţiunea este DEZACTIVATĂ, iar aparatul va spăla vasele de pe toate rafturile).

**Nu uitaţi să încărcaţi numai raftul superior sau numai raftul inferior, şi să reduceţi cantitatea de detergent în mod corespunzător.**
**Dacă se scoate coşul superior, vă rugăm să aplicaţi detergentul direct în cuvă, şi nu în dozatorul de detergent.**

## CLĂTIRE IGIENIZANTĂ

Această opţiune poate fi utilizată pentru a igieniza vasele spălate.
Va creşte temperatura în cadrul clătirii finale şi va adaugă un ciclul de spălare cu acţiune antibacteriană la programul selectat.
Selectaţi programul de spălare, apăsaţi pe butonul CLĂTIRE IGIENIZANTĂ; indicatorul luminos se va aprinde. Pentru a deselecta opţiunea, apăsaţi din nou pe acelaşi buton. Ideal pentru curăţarea veselei şi a biberoanelor. Uşa maşinii de spălat vase trebuie să fie ţinută închisă pe întreaga durată a programului, pentru a se garanta reducerea numărului de microbi. Dacă se deschide uşa, ledul indicator începe să clipească.
**AVERTISMENT: vasele şi tăvile pot fi foarte fierbinţi la terminarea ciclului.**

## BLOCAREA TASTELOR

O apăsare lungă (timp de 3 secunde) pe butonul CLĂTIRE IGIENIZANTĂ va activa funcţia BLOCARE TASTE. Funcţia BLOCARE TASTE va bloca panoul de comandă, cu excepţia butonului PORNIRE/OPRIRE. Pentru a dezactiva funcţia BLOCARE TASTE, apăsaţi din nou lung.

## Alarma ROBINET DE APĂ ÎNCHIS

Clipeşte când alimentarea cu apă nu funcţionează sau robinetul de apă este închis.

## POWER CLEAN®

Datorită jeturilor cu putere suplimentară, această opţiune oferă o spălare mai intensivă şi mai puternică în coşul inferior, într-o anumită zonă. Această opţiune este recomandată pentru spălarea oalelor şi a cratiţelor. Apăsaţi pe acest buton pentru a activa POWER CLEAN (indicatorul se aprinde).

## TABLETĂ

Această setare vă permite să optimizaţi performanţele programului în funcţie de tipul de detergent folosit.
Apăsaţi butonul TABLETĂ (indicatorul luminos se va aprinde, simbolul corespunzător se va aprinde) în cazul în care utilizaţi detergenţi combinaţi sub formă de tabletă (agent de clătire, săruri şi detergent într-o singură doză).
**Dacă folosiţi detergent pudră sau lichid, această opţiune trebuie să fie dezactivată.**

## INTÂRZIERE

Pornirea programului poate fi amânată pentru o perioadă de timp cuprinsă între 30 de minute şi 24 de ore.

1. Selectaţi programul şi opţiunile dorite. Apăsaţi pe butonul ÎNTÂRZIERE (în mod repetat) pentru a amâna pornirea programului. Se poate regla de la 0:30 la 24 de ore. La fiecare apăsare pe buton, pornirea întârziată avansează cu: 0:30 dacă se selectează sub 4 ore, 1:00 dacă se selectează sub 12 ore, 4 ore dacă se selectează peste 12 ore. Dacă ajungeţi la durata de 24 de ore, iar butonul este apăsat, pornirea temporizată este dezactivată.
2. Apăsaţi butonul PORNIRE/PAUZĂ: temporizatorul va începe numărătoarea inversă;
3. După finalizarea perioadei de timp setate, indicatorul luminos se stinge, iar programul porneşte automat.

Dacă butonul PORNIRE/PAUZĂ este apăsat din nou în timpul desfăşurării numărătorii inverse, opţiunea ÎNTÂRZIERE este anulată, iar programul selectat porneşte automat.
**Funcţia ÎNTÂRZIERE nu poate fi setată după pornirea programului.**

## DRENARE

Pentru a opri şi anula ciclul activ, puteţi utiliza funcţia DRENARE. O apăsare lungă pe butonul PORNIRE/PAUZĂ va activa funcţia DRENARE. Programul activ va fi oprit, iar apa din maşina de spălat vase va fi drenată.

## NaturalDry

*NaturalDry* este unul de uscare prin convecţie, care deschide automat uşa în timpul desfăşurării/după desfăşurarea etapei de uscare pentru a asigura performanţe excepţionale de uscare în fiecare zi. Uşa se deschide la o temperatură care este sigură pentru mobilierul din bucătăria dvs., astfel uşa nu va fi deschisă atunci când este activă opţiunea CLĂTIRE IGIENIZANTĂ.
Ca protecţie suplimentată împotriva acţiunii aburilor, se poate adăuga şi o folie de protecţie specială pe maşina de spălat vase (în funcţie de model şi tip - poate fi necesară achiziţionarea). Pentru a afla cum trebuie montată folia de protecţie, vă rugăm să consultaţi GHIDUL DE INSTALARE.

Funcţionalitatea *NaturalDry* poate fi dezactivată de către utilizator după cum urmează:

- Pentru a DEZACTIVA: Porniţi, apoi opriţi aparatul. Ţineţi apăsat butonul **P** timp de 5 secunde; după 5 secunde, maşina de spălat vase emite un semnal sonor scurt. Porniţi maşina; pe afişaj apare mesajul „**oOF**" (oprit).
- Pentru ACTIVARE: Porniţi, apoi opriţi aparatul. Ţineţi apăsat butonul **P** timp de 5 secunde; după 5 secunde, maşina de spălat vase emite un semnal sonor scurt. Porniţi maşina; pe afişaj apare mesajul „**oOn**" (pornit).

# ÎNCĂRCAREA RAFTURILOR

## COŞUL PENTRU TACÂMURI

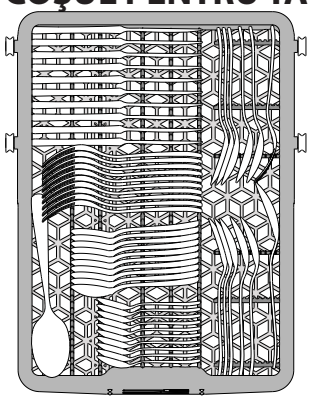

Al treilea nivel a fost conceput pentru depozitarea tacâmurilor. Aranjaţi tacâmurile conform indicaţiilor din figură.
Aranjarea separată a tacâmurilor permite scoaterea cu uşurinţă a acestora după spălare şi optimizează performanţele de spălare şi uscare.

**Cuţitele şi alte ustensile cu margini ascuţite trebuie poziţionate cu lamele în jos.**

## COŞUL SUPERIOR

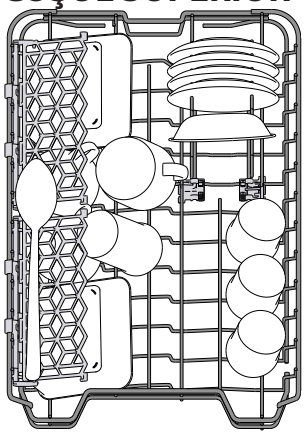

Încărcaţi vasele delicate şi uşoare: pahare, ceşti, farfurioare, boluri pentru salată puţin adânci.
Raftul superior este prevăzut cu suporturi rabatabile care pot fi utilizate în poziţie verticală pentru aranjarea farfurioarelor pentru ceşti de ceai/pentru desert, sau în poziţie mai joasă pentru a introduce castroane şi caserole.

*(exemplu de încărcare pentru raftul superior)*

### REGLAREA ÎNĂLŢIMII RAFTULUI SUPERIOR

Înălţimea raftului superior poate fi reglată: în poziţie înaltă pentru a introduce vesela voluminoasă pe raftul inferior şi în poziţie joasă pentru a profita din plin de suporturile rabatabile, creând mai mult spaţiu în partea superioară şi evitând ciocnirea cu articolele de pe raftul inferior.
Raftul superior este prevăzut cu un mecanism de **reglare a înălţimii raftului superior** (consultaţi figura); fără a apăsa pe manete, ridicaţi în sus ţinând pur şi simplu de părţile laterale ale raftului, şi fixaţi imediat ce raftul este stabil în poziţia de sus.

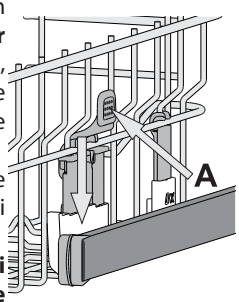


Pentru a reveni în poziţia inferioară, apăsaţi pe manetele **A** din părţile laterale ale raftului şi deplasaţi-l în jos.
**Vă recomandăm cu insistenţă să nu reglaţi înălţimea raftului atunci când acesta este încărcat.**
**Nu ridicaţi şi nu coborâţi NICIODATĂ raftul numai pe o singură parte.**

### CLAPETE RABATABILE CU POZIŢIE REGLABILĂ

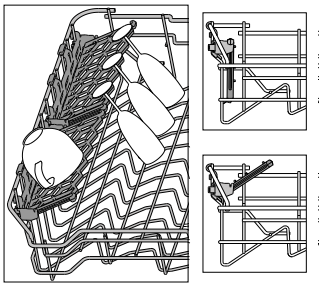

Clapetele rabatabile laterale pot fi pliate sau depliate pentru a optimiza aranjarea veselei pe raft.
Paharele pentru vin pot fi aşezate în siguranţă pe clapetele rabatabile, introducând picioarele acestora în fantele corespunzătoare.
În funcţie de model:
– pentru a deplia clapetele, este necesar să le glisaţi în sus şi să le rotiţi sau să le eliberaţi din clemele de fixare, trăgându-le în jos.
– pentru a plia clapetele, este necesar să le rotiţi şi să le glisaţi în jos sau să le trageţi în sus şi să le fixaţi pe poziţie.

## COŞUL INFERIOR

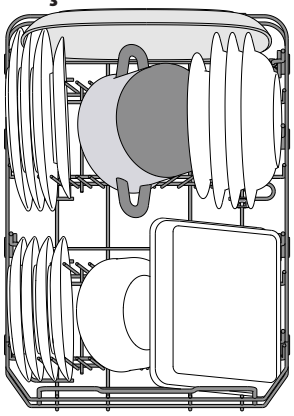

Pentru oale, capace, farfurii, boluri pentru salată, tacâmuri etc. În mod ideal, farfuriile şi capacele mari trebuie amplasate în părţile laterale, pentru a se evita interferenţele cu braţul de pulverizare.
Raftul inferior este prevăzut cu suporturi rabatabile care pot fi utilizate în poziţie verticală pentru aranjarea farfuriilor sau în poziţie orizontală (joasă) pentru încărcarea cu uşurinţă a cratiţelor şi bolurilor pentru salată.

*(exemplu de încărcare pentru raftul inferior)*

### POWER CLEAN ÎN RAFTUL INFERIOR

Power Clean® foloseşte jeturile speciale de apă din partea posterioară a cavităţii pentru a spăla intensiv articolele foarte murdare.

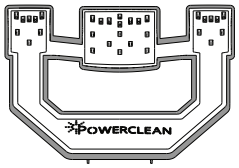


Raftul inferior este prevăzut cu o zonă de economisire a spaţiului, un suport special care se trage din partea din spate a raftului şi care poate fi utilizat pentru a susţine tigăile sau tăvile de copt în poziţie verticală, astfel ocupându-se mai puţin spaţiu.
Poziţionând oalele/cratiţele cu faţa spre componenta Power Clean®, vă rugăm să activaţi **POWER CLEAN** pe panou.

Utilizarea Power Clean®:

1. Reglaţi zona Power Clean® (G) rabatând în jos suporturile din spate pentru farfurii, pentru a încărca oalele.
2. Încărcaţi oalele şi cratiţele înclinate pe verticală în zona Power Clean®. Oalele trebuie să fie înclinate spre jeturile intensive de apă.

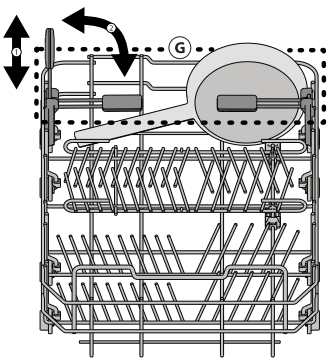

# UTILIZAREA ZILNICĂ

1. **VERIFICAREA RACORDĂRII LA REŢEAUA DE ALIMENTARE CU APĂ**
   Verificaţi ca maşina de spălat vase să fie racordată la reţeaua de alimentare cu apă şi ca robinetul să fie deschis.
2. **PORNIREA MAŞINII DE SPĂLAT VASE**
   Apăsaţi butonul de **PORNIRE/OPRIRE.**
3. **ÎNCĂRCAREA RAFTURILOR** *(consultaţi ÎNCĂRCAREA RAFTURILOR).*
4. **UMPLEREA DOZATORULUI DE DETERGENT**
5. **SELECTAREA PROGRAMULUI ŞI PERSONALIZAREA CICLULUI**
   Selectaţi cel mai adecvat program în conformitate cu tipul de veselă şi gradul de murdărie al acesteia (*consultaţi DESCRIEREA PROGRAMELOR*) apăsând pe butonul **P**.
   Selectaţi opţiunile dorite (*consultaţi OPŢIUNI ŞI FUNCŢII*).
6. **START**
   Porniţi ciclul de spălare apăsând pe butonul **PORNIRE/PAUZĂ** şi. La pornirea programului veţi auzi un semnal sonor.
7. **TERMINAREA CICLULUI DE SPĂLARE**
   Terminarea ciclului de spălare este indicată de semnalele sonore, iar pe afişaj apare mesajul **End**. Deschideţi uşa şi opriţi aparatul apăsând pe butonul **PORNIRE/PAUZĂ.**
   Aşteptaţi câteva minute înainte de a scoate vesela pentru a evita producerea arsurilor. Descărcaţi rafturile, începând cu cel inferior.

**Maşina se va opri automat în timpul anumitor perioade prelungite de inactivitate, pentru a reduce consumul de electricitate.**
**Dacă vasele prezintă un grad redus de murdărie sau dacă au fost clătite cu apă înainte de a le introduce în maşina de spălat vase, reduceţi în mod corespunzător cantitatea de detergent utilizat.**

## MODIFICAREA UNUI PROGRAM CARE RULEAZĂ

Dacă a fost selectat un program greşit, îl puteţi schimba, cu condiţia ca acesta abia să fi început: apăsaţi şi menţineţi apăsat butonul **PORNIRE/OPRIRE**, iar maşina se va opri.
Reporniţi maşina folosind butonul **PORNIRE/OPRIRE** şi selectaţi noul ciclu de spălare, precum şi opţiunile dorite; porniţi ciclul apăsând pe butonul **PORNIRE/PAUZĂ.**

## ADĂUGAREA DE VASE SUPLIMENTARE

Fără a opri maşina, deschideţi uşa **(atenţie la aburii FIERBINŢI!)** şi introduceţi vesela în interiorul maşinii de spălat vase. Închideţi uşa şi apăsaţi pe butonul **PORNIRE/PAUZĂ**. Ciclul va fi reluat din punctul în care a fost întrerupt.

## ÎNTRERUPERI ACCIDENTALE

Dacă uşa este deschisă în timpul ciclului de spălare sau dacă s-a produs o pană de curent, ciclul se opreşte. Odată ce uşa este închisă sau dacă alimentarea cu energie electrică este restabilită, pentru a relua ciclul din punctul în care a fost întrerupt, apăsaţi pe butonul **PORNIRE/PAUZĂ.**

Pentru a dezactiva **MODUL DEMO**, următoarele acţiuni trebuie efectuate în ordine, fără pauze. Porniţi aparatul, apoi opriţi-l. Apăsaţi pe butonul ÎNTÂRZIERE până când auziţi avertizorul sonor. Porniţi aparatul din nou. Indicatorul „**dOF**" clipeşte şi apoi se stinge.

# SFATURI ŞI RECOMANDĂRI

## RECOMANDĂRI

Înainte de a încărca rafturile, eliminaţi toate resturile de alimente de pe vase şi goliţi paharele. **Nu este necesar să le clătiţi în prealabil sub jet de apă curentă.**
Aranjaţi vesela astfel încât să fie bine poziţionată şi să nu se răstoarne; de asemenea, aranjaţi recipientele cu deschiderile în jos şi aşezaţi înclinat articolele concave/convexe, pentru a permite apei să ajungă pe orice suprafaţă şi să curgă liber.
**Avertisment:** capacele, mânerele, tăvile şi tigăile nu trebuie să împiedice rotirea braţelor de pulverizare.
Amplasaţi articolele mici în coşul pentru tacâmuri. Vasele şi cratiţele foarte murdare trebuie aşezate pe raftul inferior deoarece în această zonă jeturile de apă sunt mai puternice şi se înregistrează performanţe mai mari de spălare. După încărcarea aparatului, asiguraţi-vă că braţele de pulverizare se pot roti liber.

## VESELĂ NECORESPUNZĂTOARE PENTRU SPĂLAREA ÎN MAŞINĂ

- Veselă şi tacâmuri din lemn.
- Pahare cu decoraţiuni delicate, veselă artizanală şi veselă antică. Aceste decoraţiuni nu sunt rezistente la spălarea în maşina de spălat vase.
- Articole din material sintetic care nu sunt rezistente la temperaturi ridicate.
- Veselă din cupru şi cositor.
- Veselă murdară de cenuşă, ceară, unsoare sau cerneală.

Culorile decoraţiunilor de pe articolele din sticlă şi ale articolelor din aluminiu/argint se pot modifica şi pot albi în timpul procesului de spălare. Unele tipuri de articole din sticlă (de exemplu, obiecte de cristal) pot deveni opace după câteva cicluri de spălare.

## DETERIORAREA PAHARELOR ŞI A VESELEI

- Utilizaţi numai pahare şi veselă din porţelan marcate de către producător ca fiind rezistente la spălarea în maşină.
- Utilizaţi un detergent delicat pentru veselă
- Scoateţi paharele şi vesela din maşina de spălat vase imediat ce ciclul de spălare este finalizat.

## RECOMANDĂRI PRIVIND ECONOMISIREA DE ENERGIE

- Atunci când maşina de spălat vase este folosită conform instrucţiunilor producătorului, **spălarea tacâmurilor într-o maşină de spălat vase consumă de obicei MAI PUŢINĂ ENERGIE şi apă decât spălarea manuală.**
- Pentru a creşte la maximum eficienţa maşinii de spălat vase, se recomandă **iniţierea ciclului de spălare după ce maşina este încărcată complet**. Încărcarea maşinii de spălat vase de uz domestic până la capacitatea indicată de producător va contribui la economii de energie şi apă. Informaţii despre încărcarea corectă a vaselor pot fi găsite în capitolul ÎNCĂRCAREA RAFTURILOR. În cazul încărcării parţiale, se recomandă utilizarea opţiunilor de spălare dedicate, dacă sunt disponibile (Half load/ Zone Wash/ Multizone), adăugând vase doar pe rafturile selectate. Încărcarea incorectă sau supraîncărcarea maşinii de spălat vase poate creşte utilizarea resurselor (cum ar fi apa, energia şi timpul, precum şi nivelul de zgomot), reducând performanţele de curăţare şi uscare.
- Pre-clătirea manuală a vaselor duce la creşterea consumului de apă şi energie şi nu este recomandată.

## IGIENĂ

Pentru a evita acumularea mirosurilor neplăcute şi a sedimentelor în maşina de spălat vase, vă rugăm să rulaţi un program de temperatură ridicată cel puţin o dată pe lună. Folosiţi o măsură de detergent şi rulaţi un program fără a încărca vase pentru a curăţa aparatul.

# CURĂŢAREA ŞI ÎNTREŢINEREA

## CURĂŢAREA ANSAMBLULUI DE FILTRE

Curăţaţi în mod regulat ansamblul de filtre astfel încât filtrele să nu se înfunde şi apa reziduală să fie evacuată în mod corespunzător.

Utilizarea maşinii de spălat vase cu filtre înfundate sau obiecte străine în interiorul sistemului de filtrare sau al braţelor de pulverizare poate provoca defecţiuni ale unităţii, conducând la scăderea performanţei, creşterea nivelului de zgomot sau utilizarea mai multor resurse.
Ansamblul de filtre este alcătuit din trei filtre care îndepărtează resturile de alimente din apa de spălare, permiţând apoi recircularea acesteia.

**Maşina de spălat vase nu trebuie utilizată fără filtre sau dacă un filtru este desprins.**

Cel puţin o dată pe lună sau după fiecare 30 de cicluri, verificaţi ansamblul de filtre şi, dacă este necesar, curăţaţi-l temeinic sub jet de apă curentă, folosind o perie nemetalică şi respectând instrucţiunile de mai jos:

1. Rotiţi filtrul cilindric **A** în sens antiorar şi scoateţi-l afară *(Fig 1)*.
2. Demontaţi filtrul în formă de ceaşcă **B** apăsând uşor pe clapetele laterale *(Fig 2)*.
3. Culisaţi în afară placa din oţel inoxidabil a filtrului **C** *(Fig 3)*.
4. În cazul în care găsiţi obiecte străine (cum ar fi sticlă spartă, porţelan, oase, seminţe de fructe etc.), vă rugăm să le îndepărtaţi cu atenţie.
5. Examinaţi obturaţiile şi îndepărtaţi resturile de alimente.
   **NU DEMONTAŢI NICIODATĂ** protecţia pompei acţionate în timpul ciclului de spălare (componentă neagră) *(Fig 4)*.

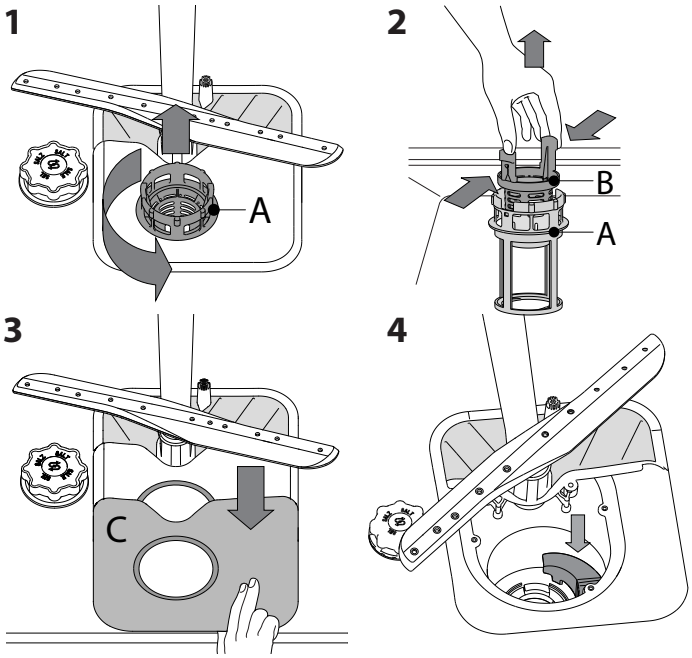


După curăţarea filtrelor, montaţi la loc ansamblul de filtre şi fixaţi-l în poziţia corectă; acest lucru este esenţial pentru menţinerea funcţionării eficiente a maşinii de spălat vase.

## CURĂŢAREA FURTUNULUI DE ALIMENTARE CU APĂ

Dacă furtunurile pentru apă sunt noi sau dacă nu au fost utilizate o perioadă lungă de timp, lăsaţi apa să curgă pentru a vă asigura că acestea sunt curate şi că nu prezintă impurităţi înainte de a efectua conexiunile necesare. Dacă nu luaţi măsurile de precauţie necesare, furtunul de alimentare cu apă se poate bloca şi poate deteriora maşina de spălat vase.

## CURĂŢAREA BRAŢELOR DE PULVERIZARE

Ocazional, resturile de alimente se pot usca pe braţele de pulverizare şi pot bloca orificiile de pulverizare a apei. Prin urmare, se recomandă să verificaţi braţele din când în când şi să le curăţaţi folosind o perie nemetalică mică.

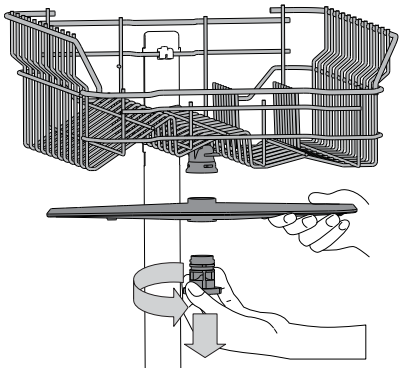

Pentru a demonta braţul de pulverizare superior, rotiţi inelul de fixare din plastic în sens antiorar. Braţul de pulverizare superior trebuie introdus astfel încât partea cu cele mai multe orificii să fie îndreptată în sus.

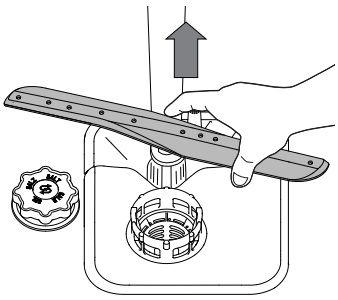

Braţul de pulverizare inferior poate fi demontat prin tragerea în sus.

## SISTEMUL DE DEDURIZARE A APEI

Sistemul de dedurizare a apei reduce automat duritatea apei, împiedicând astfel acumularea de depuneri pe încălzitor şi contribuind, de asemenea, la creşterea eficienţei de curăţare.
**Acest sistem se regenerează singur cu sare, de aceea este necesar să reumpleţi recipientul pentru sare când este gol.**
Frecvenţa regenerării depinde de setarea nivelului durităţii apei - regenerarea are loc odată la **6** cicluri Eco cu nivelul durităţii apei setat la **3.**
Procesul de regenerare începe la clătirea finală şi se termină în faza de uscare, înainte de terminarea ciclului.

- Procesul de regenerare implică următorul consum: ~3.5 L de apă;
- Adaugă până la 5 minute suplimentare pe ciclu;
- Consumul de energie este sub 0,005 kWh.

# REMEDIEREA PROBLEMELOR

**În cazul în care maşina de spălat vase nu funcţionează corect, verificaţi dacă problema poate fi remediată parcurgând lista de mai jos. Pentru alte erori sau probleme, vă rugăm să contactaţi serviciul de asistenţă tehnică post-vânzare autorizat, ale cărui date de contact pot fi găsite în certificatul de garanţie. Producătorul asigură disponibilitatea pieselor de schimb pentru cel puţin 10 ani de la data producerii aparatului.**

| PROBLEME | CAUZE POSIBILE | SOLUŢII |
|---|---|---|
| Indicatorul de sare este aprins | Rezervorul de sare este gol. (După reumplere, indicatorul pentru sare poate rămâne aprins pe durata mai multor cicluri de spălare). | Reumpleţi rezervorul cu sare (pentru mai multe informaţii - vezi pagina 2). Corectaţi nivelul de duritate a apei - vezi tabelul de la pagina 2. |
| Indicatorul agentului de clătire este aprins | Dozatorul pentru agentul de clătire este gol. (După reumplere, indicatorul agentului de clătire poate rămâne aprins pe durata mai multor cicluri de spălare). | Reumpleţi dozatorul cu agent de clătire (pentru mai multe informaţii - vezi pagina 2). |
| Maşina de spălat vase nu porneşte sau nu răspunde la comenzi. | Aparatul nu a fost conectat la priză în mod corespunzător. | Introduceţi ştecherul în priză. |
| | Pană de curent. | Din motive de siguranţă, maşina de spălat vase nu va reporni automat la restabilirea alimentării cu energie. Apăsaţi pe butonul PORNIRE/Pauză pentru a relua ciclul. |
| | Uşa maşinii de spălat vase nu este închisă. Ştiftul NaturalDry nu este tras. | Împingeţi ferm uşa până când auziţi un „clic”. |
| | Ciclul este întrerupt prin deschiderea uşii timp de > 4 secunde. | Închideţi uşa şi apăsaţi pe butonul PORNIRE/Pauză. |
| | Aparatul nu răspunde la comenzi. Pe afişaj apare: **F9** sau **F12** şi ambele LED-uri de PORNIRE/OPRIRE şi PORNIRE/Pauză clipesc rapid. | Opriţi aparatul apăsând pe butonul PORNIRE/OPRIRE, reporniţi-l după aproximativ un minut şi reporniţi programul. Dacă problema persistă, deconectaţi aparatul timp de 1 minut, apoi conectaţi-l din nou. |
| Maşina de spălat vase nu evacuează apa. Pe afişaj apare: **F3** şi ambele LED-uri de PORNIRE/OPRIRE şi PORNIRE/Pauză clipesc rapid. | Încă nu s-a terminat ciclul de spălare. | Aşteptaţi finalizarea ciclului de spălare. |
| | Furtunul de evacuare este îndoit. | Asiguraţi-vă că furtunul de evacuare nu este îndoit *(consultaţi INSTRUCŢIUNILE DE INSTALARE)*. |
| | Conducta de evacuare a chiuvetei este blocată. | Curăţaţi conducta de evacuare a chiuvetei. |
| | Filtrul este înfundat cu resturi de alimente | Curăţaţi filtrul *(consultaţi CURĂŢAREA ANSAMBLULUI DE FILTRE)*. |
| Maşina de spălat vase produce zgomot excesiv. | Vasele se lovesc unele de celelalte. | Aranjaţi corect vesela *(consultaţi ÎNCĂRCAREA RAFTURILOR)*. |
| | S-a produs o cantitate excesivă de spumă. | Detergentul nu a fost măsurat corect sau nu este adecvat pentru utilizare în maşini de spălat vase (consultaţi UMPLEREA DOZATORULUI DE DETERGENT). Reporniţi maşina de spălat vase apăsând pe butonul DRENARE *(consultaţi OPŢIUNI ŞI FUNCŢII)* şi rulaţi noul program, fără detergent. |
| Vasele nu sunt curate. | Vesela nu a fost aranjată corespunzător. | Aranjaţi corect vesela *(consultaţi ÎNCĂRCAREA RAFTURILOR)*. |
| | Braţele de pulverizare nu se pot roti liber, acestea fiind împiedicate de vase. | Aranjaţi corect vesela *(consultaţi ÎNCĂRCAREA RAFTURILOR)*. |
| | Ciclul de spălare este prea lejer. | Selectaţi un ciclu de spălare corespunzător *(consultaţi TABELUL CU PROGRAME)*. |
| | S-a produs o cantitate excesivă de spumă. | Detergentul nu a fost măsurat corect sau nu este adecvat pentru utilizare în maşini de spălat vase *(consultaţi UMPLEREA DOZATORULUI DE DETERGENT)*. |
| | Capacul compartimentului pentru agent de clătire nu a fost închis corect. | Asiguraţi-vă că este închis capacul dozatorului pentru agent de clătire. |
| | Filtrul este murdar sau înfundat. | Curăţaţi ansamblul de filtre *(consultaţi secţiunea ÎNGRIJIRE ŞI ÎNTREŢINERE)*. |
| | Lipsesc sărurile. | Umpleţi compartimentul pentru săruri *(consultaţi UMPLEREA COMPARTIMENTULUI PENTRU SĂRURI)*. |
| Maşina de spălat vase nu încarcă apă. Pe afişaj apare: şi **F6**, ambele LED-uri de PORNIRE/OPRIRE şi PORNIRE/Pauză clipesc rapid. | Nu există apă în reţeaua de alimentare sau robinetul este închis. | Asiguraţi-vă că există apă în reţeaua de alimentare sau că robinetul este deschis. |
| | Furtunul de alimentare este îndoit. | Asiguraţi-vă că furtunul de alimentare nu este îndoit *(consultaţi INSTALARE)*, reprogramaţi maşina de spălat vase şi reporniţi-o. |
| | Sita furtunului de alimentare cu apă este înfundată; aceasta necesită curăţare. | După efectuarea controalelor şi a curăţării, opriţi şi porniţi maşina de spălat vase, iar apoi rulaţi un program nou. |
| Maşina de spălat vase termină ciclul prematur. Pe afişaj apare: **F15** şi ambele LED-uri de PORNIRE/OPRIRE şi PORNIRE/Pauză clipesc rapid. | Furtunul de evacuare este poziţionat prea jos sau evacuează în sistemul de canalizare local. | Verificaţi dacă furtunul de evacuare este aşezat la înălţimea corectă *(consultaţi secţiunea INSTALARE)*. Verificaţi dacă evacuarea are loc în sistemul de canalizare local, instalaţi supapa de admisie a aerului, dacă este necesar. |
| | Aer în reţeaua de alimentare cu apă. | Verificaţi alimentarea cu apă pentru a vă asigura că nu există scurgeri sau alte probleme care lasă aerul să pătrundă în interior. |

**Puteţi găsi documentaţia privind politicile şi standardele, precum şi informaţii suplimentare despre produs:**

- Vizitând site-ul nostru web **docs.whirlpool.eu**
- Utilizând codul QR
- Ca alternativă, **contactaţi serviciul nostru de asistenţă tehnică post-vânzare** (consultaţi numărul de telefon din certificatul de garanţie). Când contactaţi serviciul nostru de asistenţă tehnică post-vânzare, vă rugăm să precizaţi codurile specificate pe plăcuţa cu date de identificare a produsului dumneavoastră.

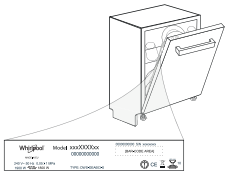

Informaţiile modelului pot fi accesate folosind codul QR indicat pe eticheta energetică. Eticheta include, de asemenea, identificatorul de model care poate fi utilizat pentru a consulta portalul de înregistrare la https://eprel.ec.europa.eu (disponibile numai la anumite modele).

**400011497052**
09/2020 dp - Xerox Fabriano