Instrukcja obsługi

LODÓWKO – ZAMRAŻARKA Z 2 DRZWIAMI

PL

PL Polski, 1

HR Hrvatski, 11

SL Slovenščina, 21

RO Română, 31

BU Български, 41

SB Српски, 51

GR Ελληνικά, 61

TAN 2 W

Spis treści

Instalowanie, 2
Ustawienie i podłączenie
Zmiana kierunku otwierania drzwi

Opis urządzenia, 3
Widok ogólny

Wyposażenie dodatkowe, 4

Uruchomienie i użytkowanie, 5-6
Włączenie urządzenia
System chłodzenia
Najlepszy sposób użytkowania lodówki
Najlepszy sposób użytkowania zamrażarki

Konserwacja i utrzymanie, 7
Odłączenie prądu elektrycznego
Mycie urządzenia
Unikanie pleśni i nieprzyjemnych zapachów
Usuwanie oblodzenia w lodówko-zamrażarce
Wymiana żarówki

Zalecenia i środki ostrożności, 8
Ogólne zasady bezpieczeństwa
Usuwanie odpadów
Oszczędność i ochrona środowiska

Anomalie i ich usuwanie, 9

Serwis, 10

INDESIT

CFC - FCKW - FCK 0%

Instalacja

PL

! Należy zachować niniejszą książeczkę instrukcji dla przyszłych konsultacji. W razie sprzedaży, odsprzedania, czy przeniesienia urządzenia w inne miejsce należy upewnić się, by przekazane została ono razem z instrukcją, aby nowy właściciel zapoznać się mógł z działaniem urządzenia i z odnośnymi informacjami.

! Należy uważnie przeczytać instrukcję obsługi gdyż zawiera ona ważne informacje dotyczące instalacji oraz właściwego i bezpiecznego użytkowania urządzenia.

Ustawienie i podłączenie

Ustawienie

1. Ustawić lodówko-zamrażarkę w pomieszczeniu przewiewnym i nie wilgotnym.
2. Nie zasłaniać kratek wentylacyjnych: sprężarka i skraplacz wytwarzają ciepło i wymagają dobrego przewiewu powietrza w celu właściwego funkcjonowania i oszczędności energii elektrycznej.
3. Pomiędzy górną częścią urządzenia i ewentualnymi meblami pozostawić co najmniej 10 cm, a co najmniej 5 cm pomiędzy ściankami bocznymi i meblami.
4. Lodówko-zamrażarkę ustawiać daleko od źródeł ciepła (promieni słonecznych, kuchenki elektrycznej).
5. Aby utrzymać optyamlną odległość produktu od ściany mieszkania należy zamontować odpowiednie części odległościowe, które znajdują się na wyposażeniu i według instrukcji.

Wypoziomowanie

1. Ustawić lodówko-zamrażarkę na podłodze płaskiej i sztywnej.
2. Jeśli podłoga nie jest idealnie pozioma, dokonać kompensacji poprzez dokręcenie lub odkręcenie przednich nóżek.

Podłączenie do sieci elektrycznej

Po transporcie ustawić lodówko-zamrażarkę w pozycji pionowej, a podłączyć do sieci elektrycznej dopiero po 3 godzinach. Przed włożeniem wtyczki do gniazdka sprawdzić, czy:

- gniazdko posiada odpowiednie uziemienie i zgadza się z obowiązującymi przepisami;
- wtyczka jest w stanie wytrzymać maksymalne obciążenie mocy lodówko-zamrażarki, jaka jest wskazana na tabliczce znamionowej, znajdującej się po lewej stronie u dołu w komorze lodówki (na przykład 150W);
- napięcie zasilania musi zawierać się w wartościach podanych na tabliczce znamionowej, znajdującej się u dołu, po lewej stronie (na przykład 220-240V);
- gniazdko musi być kompatybilne z wtyczką urządzenia. W przeciwnym wypadku zażądać od autoryzowanego technika wymiany wtyczki (I> patrz Serwis); nie używać przedłużaczy lub rozgałęźników.

! Tak ustawić lodówko-zamrażarkę, aby przewód elektryczny i gniazdko prądu były łatwo dostępne.
! Kabla nie wolno zginać i uważać, aby nie został zgnieciony.
! Przewód elektryczny musi być okresowo sprawdzany i wymieniany jedynie przez autoryzowanych techników (patrz Serwis).
! W przypadku braku przestrzegania powyższych warunków producent zwolniony zostanie z wszelkiej odpowiedzialności.

Zmiana kierunku otwierania drzwi

1

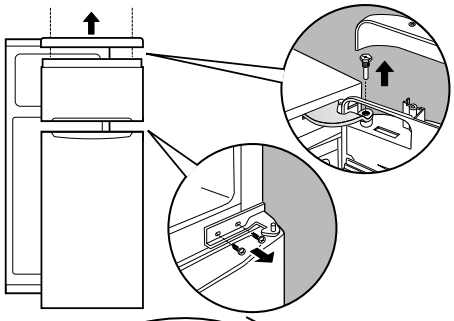

2

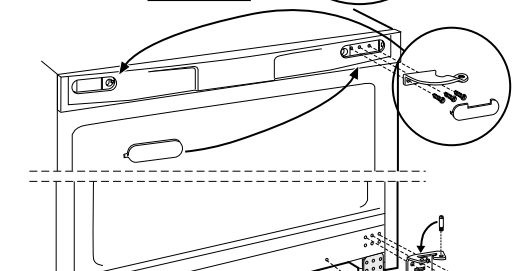

3

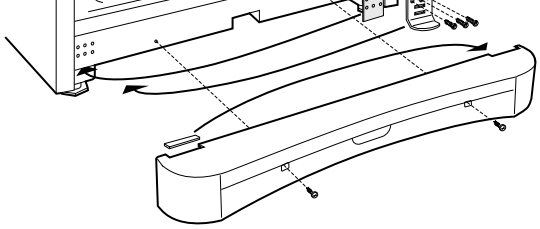

4

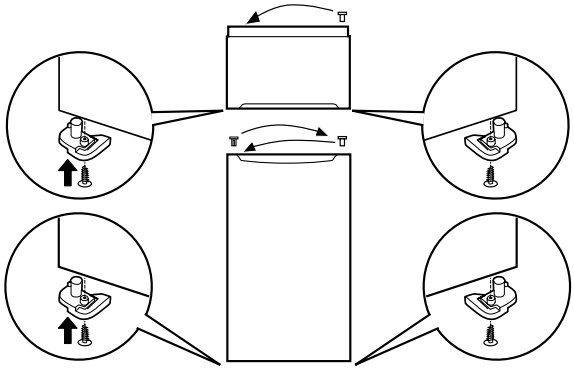

5

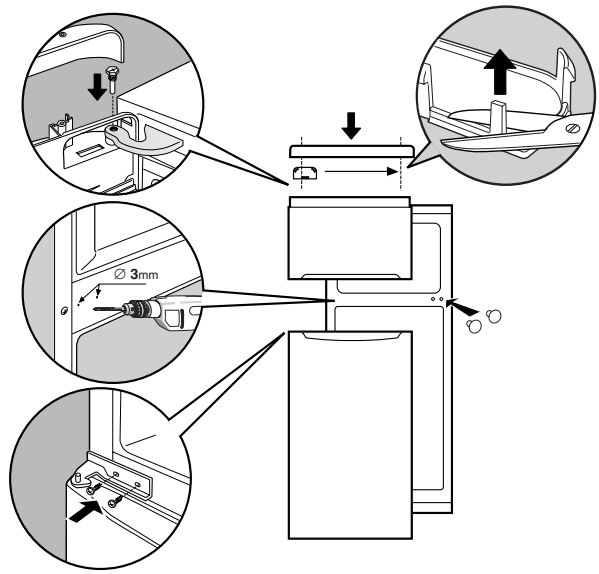

Opis urządzenia

INDESIT

PL

Widok ogólny

Instrukcje dotyczące użytkowania są takie same dla różnych modeli, dlatego też rysunki mogą przedstawiać inne szczegóły niż w zakupionym urządzeniu. Opis bardziej skomplikowanych elementów znajduje się na następnych stronach.

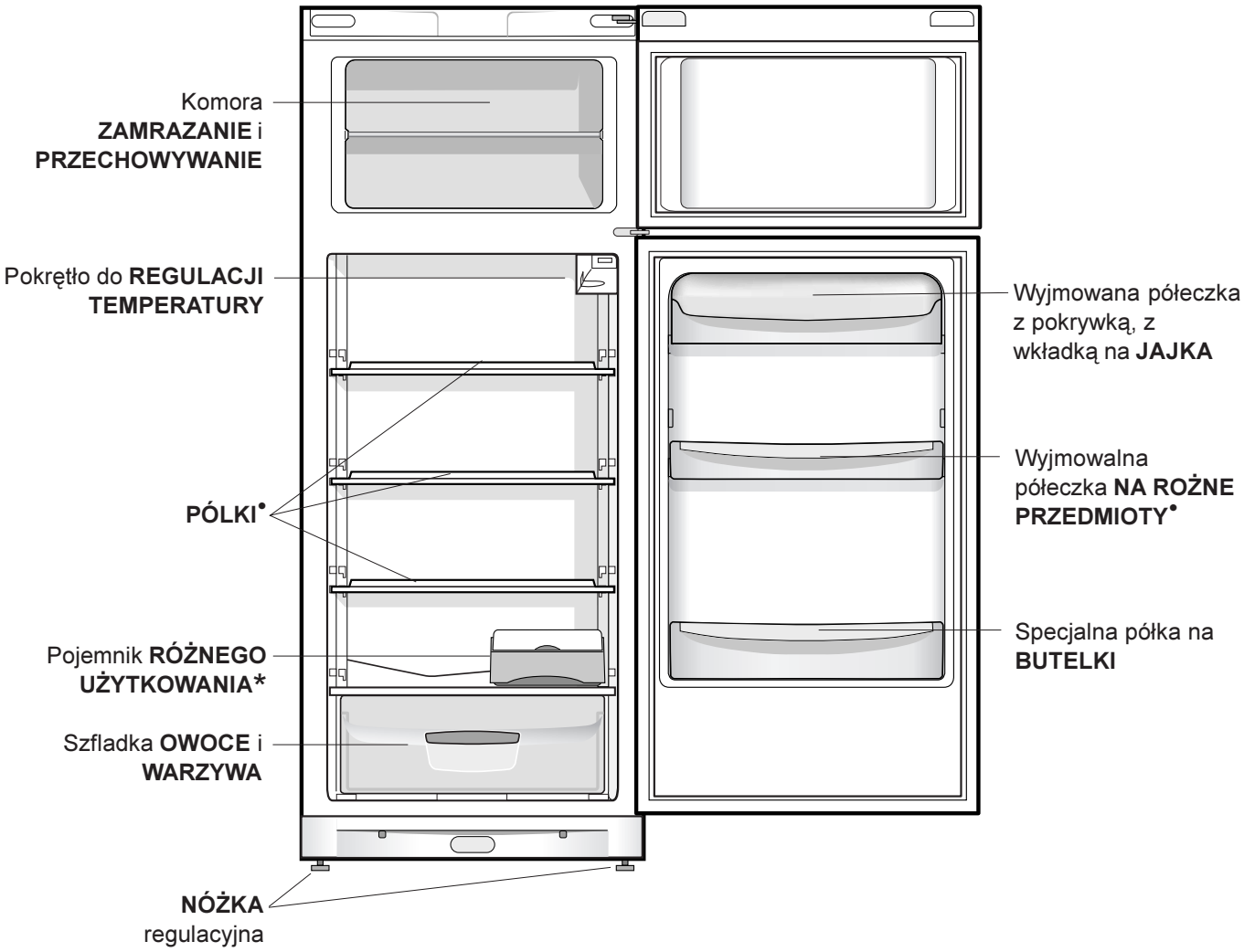

• Zmienne ze względu na ilość i/lub pozycję.
* Znajduje się tylko w niektórych modelach.

Akcesoria

PL

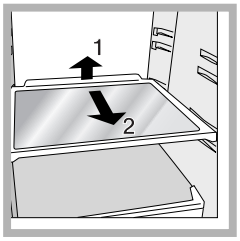

PÓŁKI: pełne lub kratki. Można je wyciągnąć, a prowadnice służą do wyregulowania wysokości ich umieszczenia (*patrz rysunek*) tak, aby umożliwić ustawienie na nich pojemników lub produktów żywnościowych nawet o znacznych wymiarach. Aby wyregulować wysokość nie ma konieczności całkowitego wyjęcia półki.

Pojemnik **RÓŻNEGO UŻYTKOWANIA***: do długotrwałego przechowywania żywności (na przykład kiełbas); zapobiega również przedostawaniu się zapachu na całą lodówkę.

Wskaźnik **TEMPERATURA***: w celu określenia najzimniejszej strefy lodówki.

1. Sprawdzić, czy na wskaźniku jest oznaczenie OK (*patrz rysunek*).

2. Jeśli na wskaźniku znajduje się napis OK to oznacza, że temperatura jest zbyt wysoka: przestawić pokrętło DZIAŁANIE LODÓWKI na wyższą pozycję (zimniej) i odczekać około 10 godzin na ustabilizowanie się temperatury.

3. Sprawdzić ponownie wskaźnik: Gdy jest to konieczne jeszcze raz przeprowadzić regulację. Jeśli włożone zostały jednocześnie duże ilości artykułów spożywczych, lub jeśli często otwiera się drzwi lodówki, to normalnym jest fakt, że wskaźnik nie pokaże OK. Odczekać co najmniej 10 godzin przed przystąpieniem do regulacji za pomocą pokrętła DZIAŁANIE LODÓWKI na wyższą pozycję.

Play Zone*: Dzięki nowej półeczce do butelek, zwanej po angielsku “Play Zone”, można w szybkim czasie schłodzić butelki, puszki i inne pojemniki z napojami, mając je zawsze do dyspozycji.

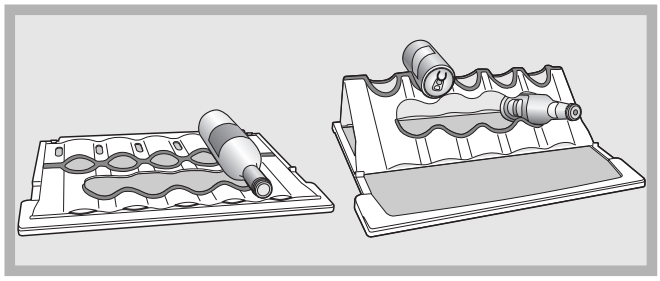

Jeśli półeczka “Play Zone” jest ustawiona na normalnej, szklanej półce lodówki, to można na niej umieszczać duże i średniej wielkości butelki jedynie je opierając o “Play Zone”. W ten sposób np. wino będzie przechowywane w najlepszy z możliwych sposobów.

Po dopasowaniu i zamocowaniu “Play Zone” w gniazdach na brzegach półki, można w jej górnej części umieścić puszki z napojami, pojemniki w części środkowej, a i inne puszki i pojemniki ułożyć w pozostałej części półki. Należy przy tym uważać, i odkładając puszki, nie przesuwać ich w taki sposób, aby stykały się z tylna częścią lodówki.

Po rozłożeniu, “Play Zone” może być używana jako zwykła półka, można także ja przemieszczać z jednego poziomu na inny wraz ze szklaną półką. Może być myta nawet w zmywarce do naczyń.

Najwłaściwszym miejscem dla półeczki “Play Zone” jest jej usytuowanie w środkowym miejscu komory lodówki.

* Znajduje się tylko w niektórych modelach.

Uruchomienie i użytkowanie

INDESIT

PL

Włączenie lodówko-zamrażarki

! Przed włączeniem urządzenia, należy postąpić zgodnie z instrukcją instalowania (*patrz Instalowanie*).

! Przed podłączeniem urządzenia do sieci dokładnie wyczyścić jego wnęki i akcesoria letnią wodą i sodą oczyszczoną.

1. Włożyć wtyczkę do gniazda i sprawdzić, czy zaświeci się lampka wewnątrz lodówki.
2. Przekręcić i ustawić pokrętło REGULACJA TEMPERATURY na pośredniej wartości. Dopiero po kilku godzinach można włożyć artykuły spożywcze do lodówki.

Regulacja temperatury

Temperatura wewnątrz lodówki reguluje się automatycznie w zależności od pozycji pokrętła termostatu.
1 = mniej zimno
5 =bardziej zimno
Zaleca się, w każdym razie, pozycję średnią.

W celu zwiększenia miejsca do dyspozycji i ze względu na lepszą estetykę, lodówko-zamrażarka ma “system chłodzący” umieszczony wewnątrz tylniej ściany lodówki. Ściana ta, w trakcie funkcjonowania, pokrywa się szronem lub spływają po niej krople wody w zależności od tego, czy kompresor pracuje, czy też znajduje się w stanie spoczynku. Nie przejmujcie się tym! Lodówko-zamrażarka pracuje normalnie.

System chłodzenia

Urządzenie wyposażone jest w jeden z niżej opisanych systemów chłodzenia: należy go rozpoznać w celu zastosowania odpowiedniego sposobu przechowywania artykułów spożywczych.

Aircooler
Można go rozpoznać poprzez obecność urządzenia w górnej części komory lodówki (*patrz rysunek*).

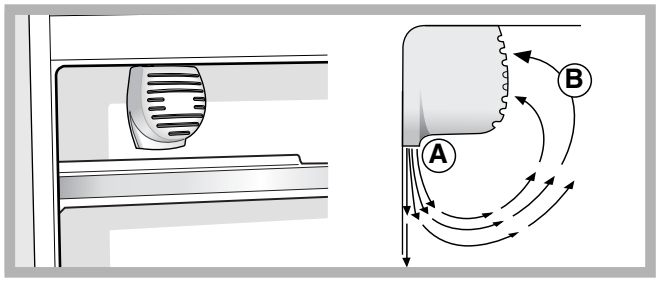

Aircooler ten pozwala na bardzo dobre przechowywanie artykułów spożywczych ze względu na to, że bardzo szybko przywraca pierwotną temperaturę w lodówce po otwarciu drzwi i jednorodnie rozprowadza schłodzone powietrze: dmuchane powietrze (A) chłodzi się po zetknięciu z zimną ścianką, natomiast cieplejsze powietrze (B) jest zasysane (*patrz rysunek*).
Tylni aścianka pokryta jest białym szronem lub skroplinami wody zależnie od tego, czy kompresor pracuje czy nie.

Statyczny
Modele bez Aircooler Części chłodzącą w tych systemach jest tylnia ściana komór; jest ona zwykle pokryta szronem lub kropelkami wody, w zależności od tego czy sprężarka pracuje, czy nie. każdy z tych dwóch przypadków jest normalny. Jeśli ustawi się pokrętło REGULACJA TEMPERATURY na wysokich wartościach, przy dużych ilościach artykułów spożywczych oraz z wysoką temperatura otoczenia urządzenie to będzie pracowało bez przerwy, będzie powodowało tworzenie się szronu i nadmierne zużycie energii elektrycznej: należy wtedy przestawić pokrętło na niższe wartości (wykonane zostanie automatyczne usuwanie oblodzenia).
W urządzeniach statycznych powietrze krąży w sposób naturalny: Powietrze zimniejsze opada do dołu ponieważ jest cięższe. Oto jak układać artykuły spożywcze.

żywność	**Rozmieszczenie w lodówce**
Mięso i wyczyszczone ryby	Nad szufladkami na owoce i warzywa
Świeży ser	Nad szufladkami na owoce i warzywa
Ugotowane potrawy	Na jakiejkolwiek półce
Kiełbasy, chleb puszkowany, czekolada	Na jakiejkolwiek półce
Owoce i warzywa	W szufladkach na owoce i warzywa
jajka	Na właściwej półeczce
Masło i margaryna	Na właściwej półeczce
Butelki, napoje, mleko	Na właściwej półeczce

PL

Najlepszy sposób wykorzystania lodówki

- Do wyregulowania temperatury zastosować pokrętło do REGULACJI TEMPERATURY (*patrz Opis*).
- Wkładać artykuły spożywcze jedynie zimne lub letnie, ale nie ciepłe (*patrz Uwagi i zalecenia*).
- Pamiętać należy, że ugotowane artykuły spożywcze nie mogą być przechowywane dłużej od surowych.
- Nie przechowywać płynów w otwartych pojemnikach: zwiększałyby wilgotność z konsekwencją formowania się skroplin.

Przechowywanie produktów spożywczych

1. Po zakupieniu produktów spożywczych należy usunąć z nich opakowanie zewnętrzne, najczęściej papierowe, kartonowe, albo też z innego materiału, które mogłoby doprowadzić do zanieczyszczenia komory lodówki bakteriami lub brudem.
2. Artykuły spożywcze, (szczególnie łatwo psujące się albo posiadające silny zapach) należy chronić unikając pomiędzy nimi kontaktu, eliminując w ten sposób możliwość skażenia przez zarazki lub bakterie, a także rozprzestrzeniania się specyficznych zapachów tych artykułów w lodówce.
3. Żywność powinna być tak rozłożona w lodówce, aby powietrze mogło krążyć pomiędzy nią bez przeszkód.
4. Wnętrze lodówki należy utrzymywać w czystości, zwracając uwagę, aby nie używać do czyszczenia środków żrących lub powodujących rysowanie powierzchni
5. Należy usuwać z lodówki artykuły spożywcze, jeśli okres ich przydatności do spożycia upłynął.
6. W celu właściwego przechowywania żywności, potrawy łatwo psujące się (np. miękkie sery, surowe ryby, mięso itp.) powinno się umieszczać w najzimniejszej części lodówki, to znaczy nad pojemnikami na jarzyny, tam, gdzie znajduje się wskaźnik temperatury.

Najlepszy sposób użytkowania zamrażarki

- Nie zamrażać ponownie artykułów spożywczych, które są całkowicie lub w części rozmrożone; takie artykuły należy ugotować lub zjeść (w przeciągu do 24 godzin).
- świeże artykuły, które mają być zamrożone, nie mogą stykać się z już zamrożonymi artykułami; należy je ułożyć na górnym poziomie przy ściankach (bocznych lub tylnich), gdzie temperatura jest niższa od -18°C i zapewnia szybkie zamrażanie.
- Nie wkładać do zamrażarki szklanych butelek z płynami zamkniętych hermetycznie lub korkiem ponieważ mogą popękać.
- Maksymalna ilość artykułów spożywczych jakie mogą być zamrożone w danym dniu wskazana jest na tabliczce znamionowej, znajdującej się we wnęce lodówki u dołu po lewej stronie (przykład: kg/24godz 4).

! Podczas fazy zamrażania nie otwierać drzwi.

! W przypadku przerwy w dopływie prądu lub w przypadku usterki, nie otwierać drzwi zamrażarki: w ten sposób w ciągu do 9-14 godzin artykuły zamrożone i mrożonki nie ulegną zniszczeniu.

! Jeśli przez dłuższy czas temperatura otoczenia jest niższa niż 14°C, zamrażarka może mieć trudności z osiągnięciem i utrzymaniem temperatur niezbędnych do przechowywania w niej pokarmów przez dłuższy czas. Z tego powodu okres przechowywania pokarmów w zamrażarce może być krótszy.

Konserwacja i utrzymanie

INDESIT

PL

Odłączenie prądu elektrycznego

Podczas czyszczenia i konserwacji należy odłączyć urządzenie od sieci elektrycznej poprzez wyciągnięcie wtyczki z gniazda:
Nie wystarczy ustawić pokrętło do regulacji temperatury na pozycji ● (urządzenie wyłączone), aby wyeliminować każdy kontakt z energią elektryczną.

Mycie urządzenia

- Części zewnętrzne, części wewnętrzne i gumowe uszczelki myć gąbki zmoczoną letnią wodą i sodą oczyszczaną lub neutralnym mydłem. Nie używać rozpuszczalników, środków żrących, wybielaczy lub amoniaku.
- Części, które można wyjąć, mogą być myte w ciepłej wodzie z mydłem lub płynem do mycia talerzy. Ostrożnie wypłukać i dokładnie wysuszyć.
- Tył urządzenia pokrywa się kurzem, który może być usunięty delikatnie odkurzaczem ustawionym na średnią moc, stosując do tego celu długi przewód giętki z końcówką w formie dziobu i po odłączeniu lodówko- zamrażarki od prądu.

Unikanie pleśni i nieprzyjemnych zapachów

- Urządzenie zostało zbudowane z higienicznych surowców, które nie wytwarzają zapachów. Aby utrzymać tą właściwość, potrawy muszą być zawsze zabezpieczone i dobrze zamknięte. W ten sposób unika się także tworzenia plam.
- W przypadku, gdy urządzenie zostanie wyłączone na dłuższy czas należy go umyć, a drzwi pozostawić otwarte.

Usuwanie oblodzenia w lodówko-zamrażarce

! Dostosować się do poniższych instrukcji.
Do rozmrażania urządzenia nie używać ostrych im spiczastych przedmiotów, gdyż mogłyby one bezpowrotnie uszkodzić system chłodniczy.

Usuwanie oblodzenia z lodówki

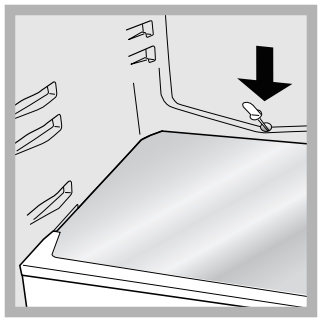

Lodówka jest wyposażona w funkcję automatycznego usuwania oblodzenia: woda odprowadzana jest za lodówkę za pomocą odpowiedniego otworu (*patrz rysunek*), gdzie ciepło wytworzone przez sprężarkę powoduje jej odparowanie. Jedyną czynnością jaką należy wykonać co jakiś czas, to wyczyszczenie otworu odpływowego tak, aby woda mogła swobodnie wyciekać.

Usuwanie oblodzenia z zamrażarki

Jeśli warstwa oblodzenia jest grubsza od 5 mm należy usunąć oblodzenie z zamrażarki ręcznie:

1. Ustawić pokrętło REGULACJI TEMPERATURY na pozycję ●.
2. Owinąć mrożonki i zamrożoną żywność w papier i odłożyć w chłodne miejsce.
3. Pozostawić otwarte drzwi aż do momentu, kiedy oblodzenie rozpuści się całkowicie; można ułatwić sobie pracę poprzez umieszczenie w zamrażarce pojemników z letnią wodą.
4. Przed włączeniem lodówko-zamrażki wyczyścić i wysuszyć dokładnie komorę zamrażarki.
5. Przed włośeniem produktu żywnościowego do zamrażarki zaczekać co najmniej 2 godziny do mpmentu przywrócenia optymalnych warunków przechowywania.

Wymiana żarówki

Aby wymienić żarówkę lodówki, należy najpierw wyciągnąć wtyczkę z gniazdka prądu. Postępować zgodnie z instrukcjami podanymi poniżej.

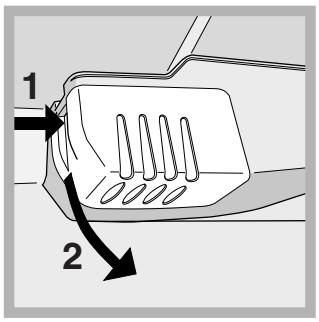

Odmontować zabezpieczenie, aby dojść do żarówki i tak jak wskazano na rysunku. Wymienić na żarówkę o mocy takiej, jaka jest wskazana na zabezpieczeniu (15 W lub 25 W).

Zalecenia i środki ostrożności

PL

! Urządzenie zostało zaprojektowane i wyprodukowane zgodnie z międzynarodowymi przepisami bezpieczeństwa. Mając na względzie Wasze bezpieczeństwo podajemy Wam poniższe zalecenia, które należy uważnie przeczytać.

Niniejsze urządzenie zostało wyprodukowane zgodnie z następującymi przepisami EWG:
-73/23/CEE z dn. 19/02/73 (o Niskim Napięciu) wraz z kolejnymi zmianami;
- 89/336/CEE z 03/05/89 (o Zgodności Elektromagnetycznej) wraz z kolejnymi zmianami;
- 2002/96/CE.

Ogólne zasady bezpieczeństwa

- Niniejsze urządzenie przeznaczone jest do zastosowań domowych oraz nieprofesjonalnych.
- Urządzenie jest przeznaczone do przechowywania i zamrażania żywności, może być obsługiwane jedynie przez osoby dorosłe oraz według instrukcji podanych w niniejszej książeczce.
- Nie należy instalować urządzenia poza domem, nawet jeśli miejsce to jest chronione daszkiem, gdyż wystawienie urządzenia na działanie deszczu i burz jest bardzo niebezpieczne.
- Nie dotykać urządzenia, stojąc przy nim boso lub mając ręce czy stopy mokre lub wilgotne.
- Nie dotykać wewnętrznych części chłodzących: istnieje możliwość poparzenia lub zranienia.
- Nie wyjmować wtyczki z gniazdka, ciągnąc za kabel, lecz trzymając za wtyczkę.
- Przed przystąpieniem do operacji czyszczenia lub konserwacji wyjąć wtyczkę z gniazdka. Nie wystarczy ustawić pokrętło do REGULACJI TEMPERATURY na pozycję ● (urządzenie wyłączone), aby wyeliminować każdy kontakt z energią elektryczną.
- W razie usterek nie należy w żadnym wypadku próbować dostać się do wewnętrznych części urządzenia, próbując samemu je naprawiać.
- Nie używać w sektorach lodówki/zamrażarki przeznaczonych do przechowywania zamrożonej żywności, ostrych i spiczastych narzędzi oraz urządzeń elektrycznych, które nie są dozwolone przez producenta.
- Nie wkładać do jamy ustnej kubków lodowych dopiero co wyjętych z zamrażarki.
- Nie wolno dzieciom bawić się urządzeniem. W żadnym wypadku nie wolno im siadać na szufladkach lub wieszać się drzwi.
- Części opakowania nie nadają się do zabawy dla dzieci!

Usuwanie odpadów

- Pozbycie się materiałów opakowania: stosować się do lokalnych przepisów; w ten sposób opakowanie będzie mogło zostać ponownie wykorzystane.
- Europejska Dyrektywa 2002/96/EC dotycząca Zużytych Elektrycznych i Elektronicznych Urządzeń (WEEE) zakłada zakaz pozbywania się starych urządzeń domowego użytku jako nieposortowanych śmieci komunalnych. Zużyte urządzenia muszą być osobno zbierane i sortowane w celu zoptymalizowania odzyskania oraz ponownego przetworzenia pewnych komponentów i materiałów. Pozwala to ograniczyć zanieczyszczenie środowiska i pozytywnie wpływa na ludzkie zdrowie. Przekreślony symbol „kosza” umieszczony na produkcie przypomina klientowi o obowiązku specjalnego sortowania.
  Konsumenci powinni kontaktować się z władzami lokalnymi lub sprzedawcą w celu uzyskania informacji dotyczących postępowania z ich zużytymi urządzeniami gospodarstwa domowego.

Oszczędność i ochrona środowiska

- Zainstalować urządzenie w pomieszczeniu chłodnym i przewiewnym, zabezpieczyć przed bezpośrednim wpływem promieni słonecznych daleko od źródeł ciepła.
- Podczas wkładania lub wyjmowania produktów drzwi otwierać na jak najkrótszy okres czasu. Każde otwarcie drzwi powoduje znaczną stratę energii.
- Nie wkładać do lodówko-zamrażarki zbyt dużo żywności: dla dobrej konserwacji zimne powietrze musi krążyć bez przeszkód. Jeśli cyrkulacja zostanie utrudniona lub uniemożliwiona, to sprężarka będzie pracować w ciągłym rytmie.
- Nie wkładać ciepłej żywności: podniosłaby się temperatura wewnętrzna, zmuszając sprężarkę do wysilonej pracy i z dużą stratą energii elektrycznej.
- Usunąć oblodzenie z lodówki (*patrz Konserwacja*); duża warstwa lodu utrudnia dojście zimna do artykułów spożywczych i zwiększa zużycie energii.
- Uszczelki mają być zawsze czyste i w dobrym stanie i takie, aby dokładnie przylegały do drzwi i aby hamowały ucieczkę zimna (*patrz Konserwacja*).

Anomalie i środki zaradcze

INDESIT

PL

W przypadku, gdy lodówko-zamrażarka nie będzie działała. Zanim wezwie się Serwis Techniczny (*patrz Serwis*) należy sprawdzić, czy nie można rozwiązać problem samemu i pomagając sobie poniższymi wskazówkami.

Nieprawidłowości w działaniu:	Możliwe przyczyny/Porady:
Lampka wewnątrz urządzenia nie zapala się.	• Wtyczka nie jest wsadzona do gniazdka z prądem, albo jest włożona niewystarczająco, tak, że niema styku, albo w sieci domowej nie ma prądu.
Lodówka i zamrażarka słabo chłodzą.	• Drzwi nie zamykają się prawidłowo lub uszczelki są zniszczone. • Drzwi za często są otwierane. • Pokrętło do REGULACJI TEMPERATURY nie jest ustawione na prawidłowej pozycji; • Lodówka lub zamrażarka są przepełnione. • Temperatura środowiskowa obróbki produktu jest niższa od 14°C.
Potrawy w lodówce zamrażają się.	• Pokrętło do REGULACJI TEMPERATURY nie jest ustawione na prawidłowej pozycji; • Żywność styka się z tylną ścianką.
Wntylator AIR nie obraca się.	• Drzwi lodówki są otwarte • System AIR włącza się automatycznie tylko, kiedy wymagane jest przywrócenie optymalnych warunków wewnątrz lodówki.
Silnik pracuje bez przerwy.	• Drzwi nie są prawidłowo zamknięte lub są ciągle otwierane. • Zbyt wysoka temperatura pomieszczenia. • Grubość szronu przekracza 2-3 mm.(*patrz Konserwacja*).
Urządzenie pracuje bardzo głośno.	• Urządzenie nie zostało zainstalowane w poziomie (brak wypoziomowania) (*patrz Instalowanie*). • Urządzenie zostało zainstalowane pomiędzy meblami lub przedmiotami, które drgają i wytwarzają hałas. • Gaz chłodzący, znajdujący się wewnątrz powoduje lekki hałas również, kiedy sprężarka nie pracuje: to nie usterka lecz stan normalny.
Temperatura niektórych części zewnętrzynch lodówki jest wysoka	• Wysoka temperatura zapobiega tworzenia się skroplin w w szczególnych strefach produktu.
Na tylnej ściance komory komory lodówki tworzy się szron lub skroliny wody	• Jest to normalne funkcjonowanie systemu.
Na dnie lodówki zbiera się woda.	• Otwór do ujścia wody jest zatkany (*patrz Konserwacja*).

Serwis Techniczny

195051783.01

07/2007 - Xerox Business Services

PL

Przed zwróceniem się do Serwisu Technicznego:

- Sprawdzić, czy anomalia nie może być usunięta samodzielnie (*patrz Anomalie i ich usuwanie*).
- Jeśli, pomimo wszystkich kontroli, urządzenie nie działa a usterka nie została wykryta i dalej występuje, wezwijcie najbliższy serwis Techniczny.

Należy podać:

- rodzaj anomalii
- model urządzenia (Mod.);
- numer seryjny (S/N);

Te dane znajdują się na tabliczce znamionowej, znajdującej się w komorze lodówki u dołu po lewej stronie.

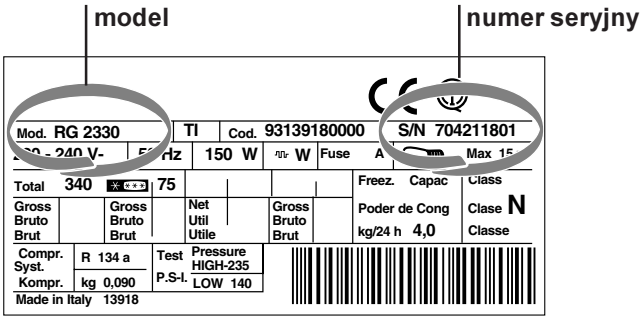

Zwracajcie się wyłącznie do upoważnionego Serwisu Technicznego i domagajcie się zainstalowania wyłącznie oryginalnych części zamiennych:

Upute za uporabu

HLADNJAK S 2 VRATA

HR

PL Polski, 1

HR **Hrvatski, 11**

SL Slovenščina, 21

RO Română, 31

BU Български, 41

SB Српски, 51

GR Ελληνικά, 61

TAN 2 W

Sadržaj

Postavljanje, 12
Položaj i priključenje
Reverzibilno otvaranje vrata

Opis uređaja, 13
Izgled

Dodatni dijelovi, 14

Pokretanje i uporaba, 15-16
Pokretanje uređaja
Sustav hlađenja
Kako bolje koristiti hladnjak
Kako bolje koristiti ledenicu

Održavanje i briga, 17
Isključenje iz električne mreže
Čišćenje uređaja
Spriječavanje stvaranja plijesni i neugodnih mirisa
Uklanjanje inja
Zamjena žaruljice

Mjere opreznosti i savjeti, 18
Opća sigurnost
Rashod
Ušteda i očuvanje okoliša

Nepravilnosti i njihovo uklanjanje, 19

Servisiranje, 20

INDESIT

CFC - FCK W - FCK 0%

Postavljanje

HR

! Vrlo je važno čuvati ovaj priručnik da bude na dohvatu ruke u svakom trenutku. U slučaju prodaje, ustupanja ili seljenja, priručnik treba ostati zajedno s uređajem kako bi se i novog vlasnika upoznalo s funkcioniranjem i upozorenjima koji se odnose na uređaj.

! Pozorno pročitajte ove upute: one sadrže važne podatke o postavljanju, uporabi i sigurnosti.

Položaj i priključenje

Položaj

1. Uređaj treba smjestiti u dobro prozračenoj prostoriji bez vlage.
2. Nemojte zapriječiti stražnje rešetkaste otvore za ventilaciju: kompresor i kondenzator ispuštaju toplinu i zahtijevaju dobro prozračivanje da bi mogli funkcionirati dobro i bez nepotrebnog trošenja električne struje.
3. Ostavite udaljenost od najmanje 10 cm između gornjeg dijela uređaja i namještaja koji se nalazi iznad hladnjaka te najmanje 5 cm između bočnih strana hladnjaka i namještaja/zidova.
4. Hladnjak mora biti daleko od izvora topline (izravne sunčeve svjetlosti, električnog štednjaka).
5. Da bi ste osigurali najpovoljniju udaljenost uređaja od zida iza njega, montirajte odstojnike dostavljene u opremi za postavljanje, slijedeći upute navedene na odgovarajućem listu

Niveliranje

1. Postavite hladnjak na ravan i tvrd pod.
2. Ako pod nije savršeno vodoravan, razliku možete ispraviti odvijanjem ili navijanjem prednjih nožica.

Električni priključak

Nakon prijevoza namjestite uređaj okomito i počekajte barem 3 sata prije priključivanja na električnu instalaciju. Prije stavljanja utikača u utičnicu, provjerite da:

- utičnica ima uzemljenje po zakonskim propisima;
- utičnica može podnijeti maksimalnu snagu uređaja naznačenu na pločici s karakteristikama koja se nalazi unutar hladnjaka dole lijevo (npr. 150 W);
- se napon uređaja nalazi među vrijednostima naznačenim na pločici s karakteristikama koja se nalazi unutar hladnjaka dole lijevo (npr. 220-240 V);
- utičnica odgovara utikaču na uređaju.
  U suprotnom, zatražite da vam ovlašteni tehničar zamijeni utikač (*vidi Servisiranje*); nemojte koristiti produžne kabele ni višestruke utičnice.

! Električni kabel i utičnica postavljenog uređaja moraju biti lako dostupni.
! Ne smije se savijati kabel ni pritiskati ga teretom.
! S vremena na vrijeme provjerite kabel; smiju ga zamijeniti samo ovlašteni tehničari (*vidi "Servisiranje"*).
! Poduzeće otklanja svaku odgovornost u slučaju ne poštivanja ovih propisa.

Reverzibilno otvaranje vrata

1

2

3

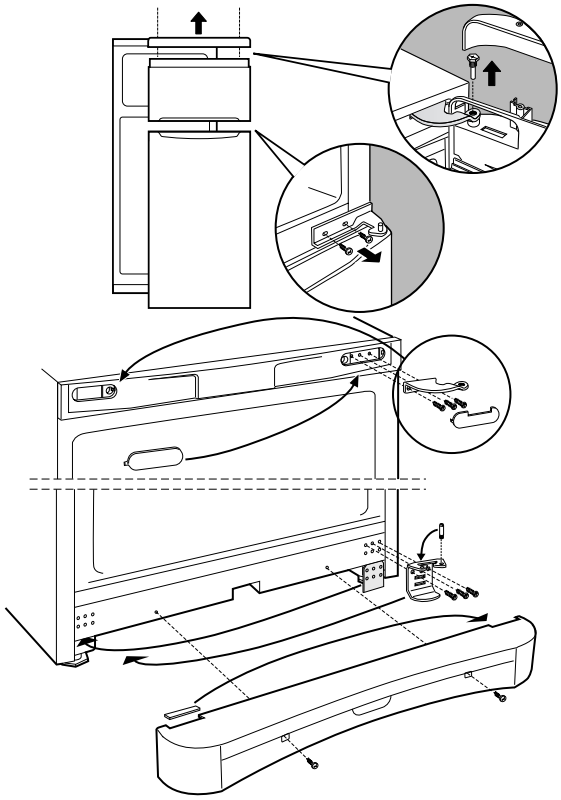

4

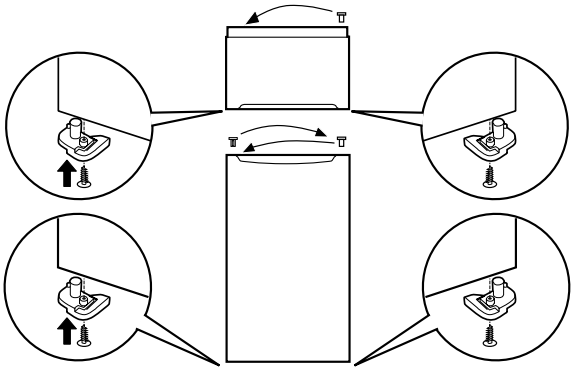

5

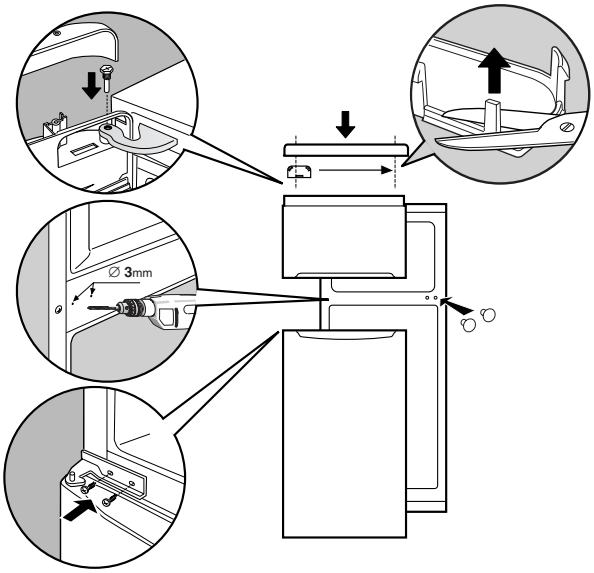

Opis uređaja

INDESIT

HR

Izgled

Ove upute za uporabu odnose se na različite modele pa je moguće da slika prikazuje pojedinosti drugačije od onih na uređaju kojeg ste kupili. Opis složenijih dijelova naći ćete na stranicama koje slijede.

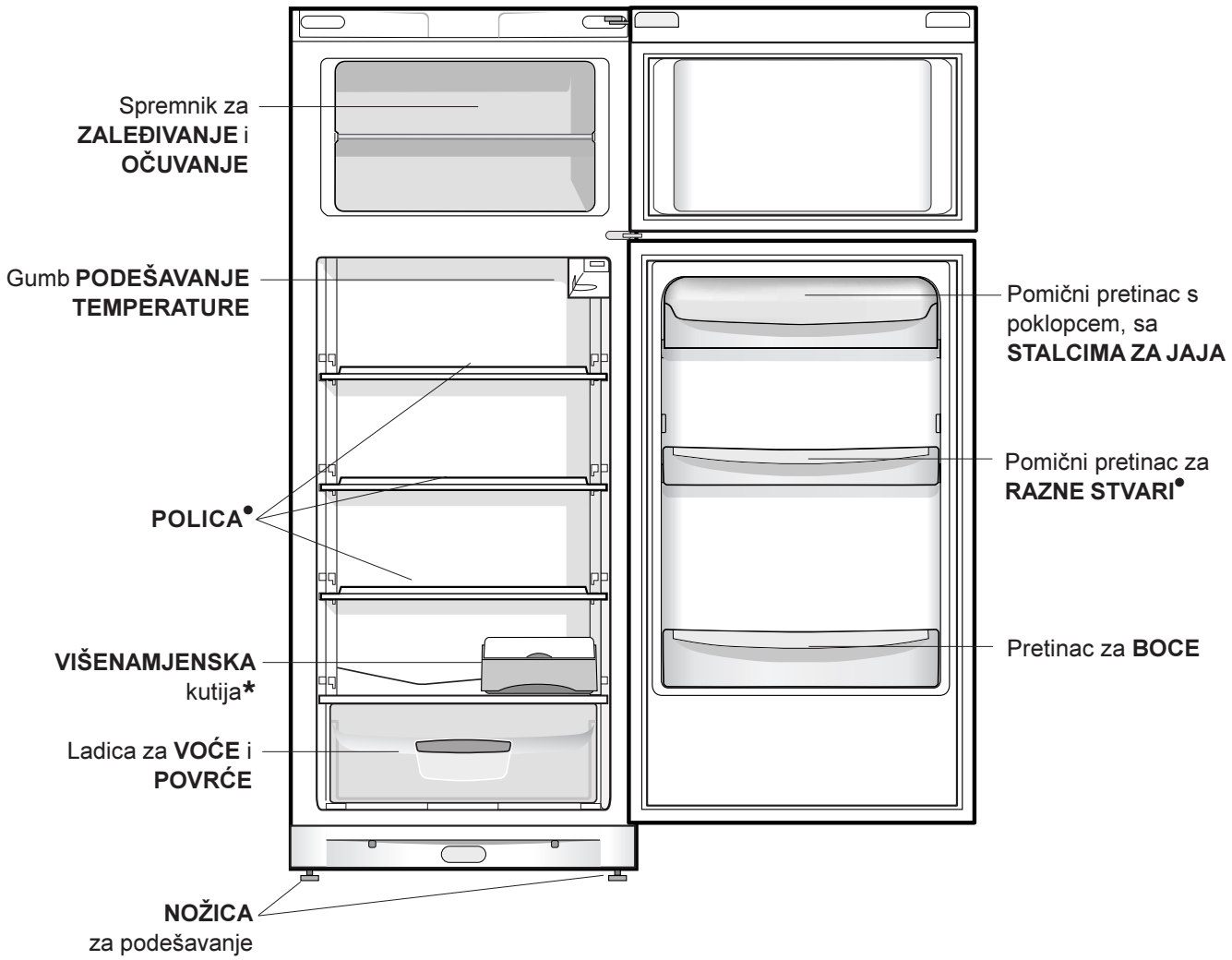

• Broj i/ili položaj mogu biti različiti.
* Samo kod nekih modela.

Dodatni dijelovi

HR

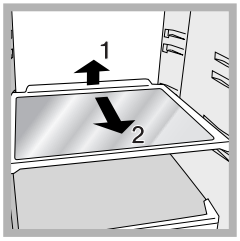

POLICE•: pune ili rešetkaste. Možete ih izvući i podesiti visinu njihovog položaja zahvaljujući odgovarajućim nosačima (*vidi sliku*), tako da na njih smjestite posude ili namirnice velikih dimenzija. Za podešavanje visine nije potrebno potpuno izvući policu.

VIŠENAMJENSKA kutija*: za dugotrajno očuvanje raznih namirnica (na primjer suhomesnatih proizvoda); sprječava rasprostranjivanje mirisa u hladnjaku.

Pokazatelj **TEMPERATURE***: pokazuje najhladniji dio hladnjaka.

1. Provjerite da se na pokazatelju jasno vidi natpis “OK” (*vidi sliku*).

2. Ako se ne pojavi natpis OK, znači da je temperatura previsoka: podesite gumb FUNKCIONIRANJE HLADNJAKA na veći broj (hladnije) i počekajte otprilike 10 h da se temperatura ustali.

3. Ponovno provjerite pokazatelj: ako je potrebno, ponovite podešavanje. Ako stavite veliku količinu namirnica u hladnjak ili često otvarate njegova vrata, normalno je da pokazatelj ne označava “OK”. Počekajte barem 10 h prije namještanja gumba FUNKCIONIRANJE HLADNJAKA na veći broj.

PLAY ZONE*:

Az új „Play Zone” üvegtartó polccal számos üveget, dobozos üdítőt és tárolóedényt gyorsan lehűthet és azok mindig kényelmesen hozzáférhetőek.

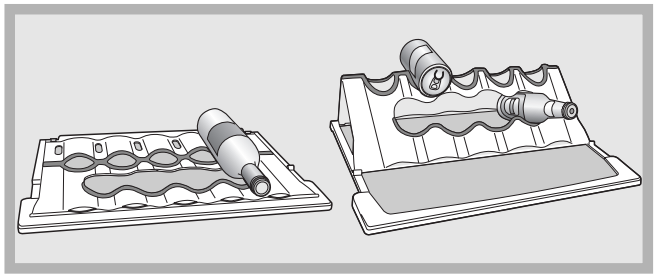

Ha a „Play Zone” üvegpolcra van elhelyezve, a nagy és közepes méretű üvegeket egyszerűen fektesse rá. Így a borokat, például, a lehető legjobb módon tárolhatja.
Miután megdöntötte és rögzítette a polc oldalán található megfelelő helyekbe, ráhelyezheti a dobozos üdítőket (a magasabb részére), a tárolóedényeket (a középső részére) és egyéb üdítős dobozokat és üvegeket fektethet a polc többi részére. Ügyeljen rá, hogy az üvegek behelyezésekor azok ne érjenek a hűtőszekrény hátsó oldalához.
A „Play Zone” polcot (miután behelyezte) normál polcként is használhatja, egyszerűen elmosogatható, akár mosogatógépben is. A „Play Zone”-nal felszerelt polc ideális helyzete középső állásban van.

• Broj i/ili položaj mogu biti različiti.
* Samo kod nekih modela.

Pokretanje i uporaba

INDESIT

HR

Pokretanje uređaja

! Prije pokretanja uređaja slijedite upute za postavljanje (*vidi "Postavljanje"*).

! Prije priključivanja, dobro očistite unutrašnjost i dodatne dijelove mlakom vodom i sodom bikarbonom.

1. Utaknite utikač u utičnicu i provjerite da li se upalila žaruljica za osvjetljenje unutrašnjosti hladnjaka.
2. Okretanjem postavite gumb PODEŠAVANJE TEMPERATURE na srednju vrijednost.Nakon nekoliko sati možete staviti namirnice u hladnjak.

Podešavanje temperature

Temperatura u hladnjaku automatski se podešava obzirom na položaj termostata.
1 = manje hladno
5 = hladnije
Savjetujemo,ipak, srednji položaj

Da biste povećali raspoloživi prostor i poboljšali estetski dojam, ovaj aparat ima " rashladni dio" koji je smješten unutar stražnje stijenke unutrašnjosti hladnjaka. Ta stijenka,tijekom funkcioniranja biti će vidljivo pokrivena ledom ili kapljicama vode ovisno o tome da li je kompresor u funkciji ili u mirovanju. Nemojte se zabrinuti zbog toga! Hladnjak radi normalno.

Sustav hlađenja

Uređaj posjeduje jedan od dolje opisanih sustava hlađenja: važno ga je prepoznati i imati u vidu kod izbora načina očuvanja hrane.

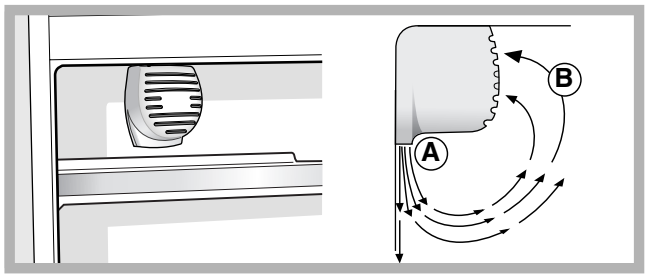

A.I.R. SYSTEM (Aristonov integrirani sustav hlađenja)
Prepoznaje ga se po spravi na gornjem dijelu hladnjaka (*vidi sliku*). A.I.R. SYSTEM omogućuje savršeno očuvanje namirnica jer brzo uspostavlja prijašnju temperaturu nakon otvaranja vrata i ravnomjerno je raspoređuje: ispuhani zrak (A) se u dodiru s hladnom stijenkom rashlađuje, dok se topliji zrak (B) usisuje (*vidi sliku*).
Stražnja stijenka je prekrivena injem ili kapljicama vode ovisno o tome da li kompresor radi ili je u stanci.

Statičnost
Modeli bez A.I.R. SYSTEM-a imaju rashladni dio na stražnjoj unutrašnjoj stijenci hladnjaka; on će biti pokriven injem ili kapljicama vode, obzirom na to da li kompresor radi ili je u pauzi: oba slučaja su normalna. Ako gumb PODEŠAVANJE TEMPERATURE postavite na veći broj, kod velike količine namirnica i uz visoku temperaturu prostorije uređaj bi mogao neprekidno raditi, pospješujući tako pretjerano stvaranje inja i pretjerani potrošak električne struje: to ćete spriječiti okretanjem gumba na niži broj (doći će do automatskog uklanjanja inja).
U statičnim uređajima zrak kruži na prirodan način: hladan zrak se spušta jer je teži. Evo kako ćete smjestiti namirnice:

Namirnice	Raspored u hladnjaku
Meso i očišćena riba	Iznad ladica za voće i povrće
Svježi sirevi	Iznad ladica za voće i povrće
Kuhane namirnice	Na bilo kojoj polici
Salame, kruh za tost, čokolada	Na bilo kojoj polici
Voće i povrće	U ladicama za voće i povrće
Jaja	U odgovarajućem pretincu
Maslac i margarin	U odgovarajućem pretincu
Boce, napici, mlijeko	U odgovarajućem pretincu

HR

Kako bolje koristiti hladnjak

- Podesite temperaturu pomoću gumba PODEŠAVANJE TEMPERATURE (*vidi "Opis"*).
- Stavite u hladnjak samo hladne ili tek mlake namirnice, ali ne i tople (*vidi "Mjere opreznosti i savjeti"*).
- Imajte u vidu da kuhana hrana ne traje mnogo duže od sirove.
- Nemojte stavljati u hladnjak tekućine u otkrivenim posudama: one bi izazvale povišenje vlage, a samim time i stvaranje pare.

PREHRAMBENA HIGIJENA

1. Nakon kupovanja namirnica, uklonite bilo koju vrstu vanjske ambalaže od papira/kartona ili drugih omota, jer bi oni mogli unijeti bakterije ili nečistoću u hladnjak.
2. Zaštitite namirnice (posebice one koje lakše propadaju te one koje ispuštaju snažne arome), tako da izbjegnete njihov međusobni doticaj, uklonivši na taj način bilo mogućnost kontaminacije klicama/bakterijama bilo širenja posebnih neugodnih mirisa unutar hladnjaka.
3. Rasporedite namirnice tako da zrak među njima može slobodno kružiti.
4. Održavajte čistom unutrašnjost hladnjaka, pazeći da ne koristite oksidantne ili abrazivne proizvode.
5. Izvadite namirnice iz hladnjaka nakon isteka vremenskog roka za čuvanje hrane.
6. Radi dobrog očuvanja, hranu koja lako propada (meke sireve, sirovu ribu, meso itd.) smješta se u najhladnije područje tj. ono iznad posuda za povrće, gdje se nalazi pokazivač temperature.

Kako bolje koristiti ledenicu

- Nemojte ponovno zaleđivati namirnice koje su se počele odleđivati ili one već odleđene: njih morate skuhati i pojesti (u roku od 24 sata).
- Svježe namirnice koje treba zalediti ne smije se stavljati u dodir s onima već zaleđenim: stavite ih na rešetku ledenice – po mogućnosti naslonjene na njene stijenke (bočne i stražnju), gdje se temperatura spušta i do ispod -18°C te jamči zadovoljavajuću brzinu zaleđivanja.
- Nemojte u ledenicu stavljati staklene boce koje sadrže tekućine, začepljene ili hermetički zatvorene, jer bi se mogle rasprsnuti.
- Najveća dozvoljena dnevna količina namirnica za zaleđivanje navodi se na pločici s karakteristikama koja se nalazi dole lijevo u hladnjaku (primjer: kg/24h 4).

! Ne otvarajte vrata ledenice dok je zaleđivanje u tijeku.

! U slučaju nestanka struje ili kvara, ne otvarajte vrata ledenice: na taj način će se zaleđene i duboko smrznute namirnice očuvati bez promjena otprilike 9-14 sati.

! Ako dugo vremena temperatura u okolini ostane niža od 14°C ,ne dosežu se temperature potrebne za dugo očuvanje u odjeljku zamrzivača i razdoblje očuvanja biti će zbog toga smanjeno.

Održavanje i briga

INDESIT

HR

Isključenje iz električne mreže

Tijekom čišćenja i održavanja potrebno je izolirati uređaj iz električne mreže izvlačenjem utikača iz utičnice.
Za sprječavanje bilo kakvog električnog kontakta nije dovoljno okrenuti gumb PODEŠAVANJE TEMPERATURE na položaj ● (uređaj ugašen).

Čišćenje uređaja

- Vanjske i unutrašnje dijelove te gumene dijelove možete čistiti spužvicom namočenom u mlakoj vodi i sodi bikarboni ili neutralnom sapunu. Nemojte upotrebljavati rastvarajuća ni abrazivna sredstva, sredstva za izbjeljivanje ili amonijak.
- Sve pomične dodatne dijelove možete namočiti u toplu vodu sa sapunom ili deterdžentom za posuđe. Dobro ih isperite i osušite.
- Na pozadini uređaja obično se skuplja prašina koju možete - nakon što ste isključili uređaj i izvukli utikač iz utičnice - pažljivo ukloniti usisačem za prašinu na srednjoj snazi i to pomoću dugog, uskog dodatka.

Spriječavanje stvaranja plijesni i neugodnih mirisa

- Ovaj je uređaj izrađen od higijenskih materijala koji ne prenose mirise. Da bi se ta osobina zadržala, potrebno je namirnice uvijek dobro zatvoriti ili umotati. Tako ćete izbjeći i stvaranje mrlja.
- Ako uređaj namjeravate isključiti na duže vrijeme, očistite ga iznutra i ostavite vrata otvorena.

Uklanjanje inja

! Pridržavajte se dole navedenih uputstava.
Za uklanjanje inja nemojte koristiti oštre i šiljate predmete jer bi oni mogli trajno oštetiti rashladni kružni tok.

Uklanjanje inja iz hladnjaka

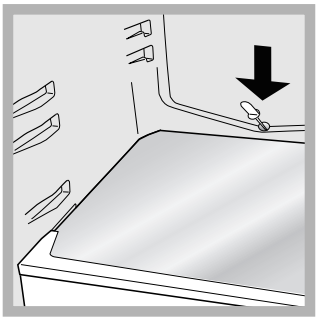

Hladnjak automatski uklanja inje: voda se usmjerava prema pozadini pomoću odgovarajućeg otvora za odvod (*vidi sliku*), gdje – uslijed topline koju stvara kompresor - isparava. Jedina radnja koju morate s vremena na vrijeme izvršiti jest očistiti otvor odvoda kako bi voda mogla slobodno protjecati.

Uklanjanje inja iz ledenice

Ako sloj inja prelazi 5 mm, potrebno ga je ručno ukloniti:

1. Okrenite gumb PODEŠAVANJE TEMPERATURE u položaj ●.
2. Zaleđene i duboko zaleđene namirnice zamotajte u papir i odložite na hladno.
3. Ostavite vrata otvorena dok se inje ne potpuno ne otopi; ovaj proces možete olakšati stavljanjem u ledenicu posuda s mlakom vodom.
4. Očistite i dobro osušite ledenicu prije uključivanja uređaja.
5. Prije stavljanja namirnica u zamrzivač počekajte otprilike 2 sata da se ponovno uspostave najpovoljniji uvjeti očuvanja.

Zamjena žaruljice

Kod zamjene žaruljice za osvjetljavanje unutrašnjosti hladnjaka izvucite utikač iz utičnice. Slijedite dole navedena uputstva.

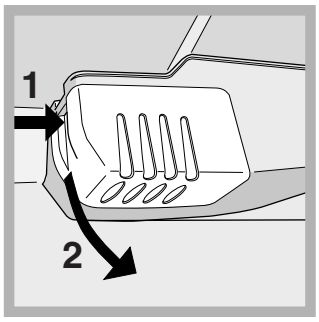

Da bi ste pristupili žaruljici skinite zaštitni poklopac kako je prikazano na slici. Zamijenite je istovjetnom žaruljicom snage navedene na zaštitnom poklopcu (15W ili 25W).

Mjere opreznosti i savjeti

HR

! Ovaj uređaj je osmišljen i napravljen u skladu s međunarodnim propisima o sigurnosti. Upozorenja koja slijede dajemo u svrhu sigurnosti i potrebno ih je pozorno pročitati.

Ovaj je uređaj napravljen u skladu sa slijedećim Uredbama EU:
- 73/23/CEE od 19/02/73 (Niski napon) i naknadne izmjene;
- 89/336/CEE od 03/05/89 (Elektromagnetska kompatibilnost) i naknadne izmjene;
- 2002/96/CE.

Opća sigurnost

- Ovaj je uređaj namijenjen neprofesionalnoj uporabi u kućanstvu.
- Ovaj uređaj smiju koristiti samo odrasle osobe za očuvanje i zaleđivanje hrane i to po uputama navedenim u ovom priručniku.
- Ovaj se uređaj ne smije instalirati na otvorenom, čak ni ako se radi o natkrivenom prostoru: vrlo je opasno izložiti ga kiši i nevremenu.
- Nemojte dirati uređaj ako ste bosi ili su vam ruke odnosno stopala mokra ili vlažna.
- Ne dirajte unutarnje rashladne dijelove: postoji opasnost od opekotina ili pozljede.
- Ne izvlačite utikač iz strujne utičnice povlačenjem kabela, već hvatanjem utikača.
- Prije čišćenja i održavanja potrebno je izvući utikač iz utičnice. Za sprječavanje bilo kakvog električnog kontakta nije dovoljno okrenuti gumb za podešavanje temperature na položaj ● (uređaj ugašen).
- U slučaju kvara ni u kom slučaju ne pristupajte unutarnjim mehanizmima i ne pokušavajte sami izvršiti popravak.
- U pretincima za o•uvanje zamrznute hrane nemojte koristiti oštre i šiljate alatke, kao ni elektri•ne aparate - osim onih koje preporu•uje Proizvo•a•.
- Ne stavljajte u usta kocke leda tek izvađene iz ledenice.
- Nemojte dozvoljavati da se uređajem igraju djeca. Ni u kom slučaju ne smiju sjedati na ladice ili se vješati na vrata.
- Omot pakovanja nije igračka za djecu.

Rashod

- Rashod materijala pakovanja: pridržavajte se lokalnih propisa, tako će se omoti moći ponovno iskoristiti.
- Rashod starog uređaja: pridržavajte se zakonskih propisa po tom pitanju.
  Hladnjaci i ledenice u rashladnom i izolacijskom dijelu sadrže plinove izobutan i ciklopentan koji su, ako se oslobode, opasni po okoliš. Stoga spriječite oštećivanje krutih cijevi.
- Prije rashoda starog uređaja onesposobite ga presjecanjem električnog kabela i uklanjanjem brave.

Ušteda i očuvanje okoliša

- Postavite uređaj u svježoj i dobro prozračenoj prostoriji, daleko od izvora topline i zaštitite od izravne sunčeve svjetlosti.
- Kod stavljanja ili vađenja namirnica, držite vrata otvorena što je manje moguće.
  Svako otvaranje vrata uzrokuje znatno rasipanje snage.
- Nemojte pretrpavati uređaj namirnicama: one će se dobro očuvati ako hladnoća bude slobodno kružila. Ako spriječite njeno kruženje, kompresor će neprekidno raditi.
- Nemojte stavljati tople namirnice: one će povisiti unutarnju temperaturu izazivajući pretjeran rad kompresora uz znatno rasipanje električne struje.
- Uklonite inje iz uređaja kad god se stvori led (*vidi "Održavanje"*); debeli sloj leda otežava hlađenje namirnica i povećava potrošnju struje.
- Gumene dijelove potrebno je održavati u dobrom stanju i čiste, kako bi potpuno prianjali na vrata i ne bi propuštali hladnoću (*vidi "Održavanje"*).

Nepravilnosti i njihovo uklanjanje

INDESIT

HR

Može se dogoditi da uređaj ne radi. Prije pozivanja Servisne službe (*vidi "Servisiranje"*), provjerite da se ne radi o problemu lako rješivom uz pomoć popisa koji slijedi.

Nepravilnosti:	Mogući uzroci / Rješenje:
Žaruljica za osvjetljivanje unutrašnjosti hladnjaka se ne pali.	• Utikač nije utaknut u utičnicu odnosno nije dobro utaknut pa nema kontakta ili u kući nema struje.
Hladnjak i ledenica slabo hlade.	• Vrata ne zatvaraju dobro ili je guma na vratima oštećena. • Vrata se prečesto otvaraju.; • Gumb PODEŠAVANJE TEMPERATURE nije u ispravnom položaju. • Hladnjak ili ledenica su prenatrpani. • Temperatura prostorije u kojoj uređaj radi je niža od 14°C
Namirnice u hladnjaku se zamrzavaju.	• Gumb PODEŠAVANJE TEMPERATURE nije u ispravnom položaju. • Namirnice dodiruju stražnju stijenku.
Mahalica AIR se ne okreće.	• Vrata hladnjaka su otvorena. • Sustav AIR se automatski pokreće samo kad je potrebno ponovno uspostaviti najpovoljnije uvjete u unutrašnjosti hladnjaka.
Motor neprekidno radi.	• Vrata nisu dobro zatvorena ili ih se neprekidno otvara. • Temperatura u prostoriji je vrlo visoka. • Sloj inja prelazi debljinu od 2-3 mm (*vidi "Održavanje"*).
Uređaj prebučno radi.	• Uređaj nije u ravnini (*vidi "Postavljanje"*). • Uređaj je postavljen između namještaja ili predmeta koji vibriraju i proizvode šumove. • Unutrašnji rashladni plin proizvodi tihi šum i kad kompresor ne radi: ne radi se o nepravilnosti – to je uobičajena pojava.
Temperatura pojedinih vanjskih dijelova hladnjaka je povišena.	• Povišena temperatura je neophodna da bi se izbjeglo stvaranje pare u određenim dijelovima uređaja.
Na stražnjoj stijenci zamrzivača pojavljuje se inje ili kapljice vode.	• Radi se o uobičajenoj pojavi rada uređaja.
Na dnu hladnjaka ima vode.	• Otvor za ispust vode je začepljen (*vidi "Održavanje"*).

Servisiranje

195051783.01

07/2007 - Xerox Business Services

HR

Prije pozivanja Servisne službe:

- provjerite možete li sami otkloniti nepravilnost (*vidi “Nepravilnosti i njihovo uklanjanje”*).
- Ako i pored svih provjera uređaj ne radi, odnosno nepravilnost koju ste uočili i dalje postoji, pozovite najbliži Servisni centar.

Priopćite:

- vrstu nepravilnosti,
- model uređaja (Mod.),
- serijski broj (S/N).

Ti se podaci nalaze na pločici s karakteristikama smještenoj dole lijevo u hladnjaku.

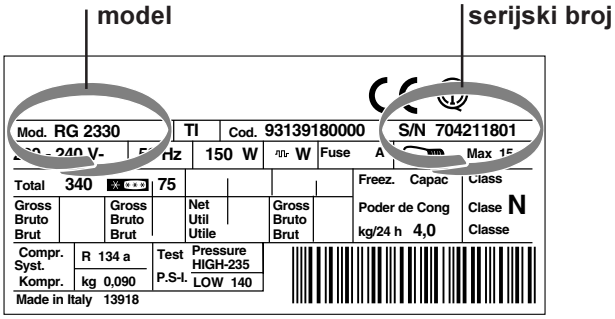

Nemojte se obraćati neovlaštenim tehničarima i ne prihvaćajte instaliranje dopunskih dijelova koji nisu originalni.

Navodilo za uporabo

HLADILNIK Z 2 VRATI

SL

PL Polski, 1

HR Hrvatski, 11

SL **Slovenščina, 21**

RO Română, 31

BU Български, 41

SB Српски, 51

GR Ελληνικά, 61

TAN 2 W

Vsebina

Namestitev, 22
Postavitev in priključitev
Možnost odpiranja vrat na obe strani

Opis aparata, 23
Skupni pogled

Oprema, 24

Vklop in uporaba, 25-26
Vklop aparata
Hladilni sistem
Kako kar najbolje uporabljati hladilnik
Kako kar najbolje uporabljati zamrzovalnik

Vzdrževanje in nega, 27
Izklop električnega toka
Čiščenje aparata
Preprečevanje plesni in neprijetnega vonja
Odtajanje aparata
Zamenjava žarnice

Varnost in nasveti, 28
Splošna varnost
Odstranjevanje na odpad
Varčevanje in varovanje okolja

Odpravljanje težav, 29

Servis, 30

INDESIT

CFC - FCKW - FCK 0%

Namestitev

SL

! To knjižico shranite tako, da je vedno dostopna zaradi informacij. V primeru prodaje, odstopa ali preselitve mora biti knjižica priložena aparatu, tako da ima novi lastnik dostop do informacij o delovanju in ustreznih opozoril.

! Navodilo pazljivo preberite: vsebuje pomembne podatke o namestitvi, uporabi in varnosti.

Postavitev in priključitev

Postavitev

1. Aparat postavite v dobro prezračevan in suh prostor.
2. Zadnjih prezračevalnih rešetk ne smete zakriti: kompresor in kondenzator oddajata toploto in potrebujeta dobro prezračevanje za brezhibno delovanjein nizko porabo elektrike.
3. Med zgornjim delom aparata in morebitnim nad aparatom nameščenim pohištvom mora biti vsaj 10 cm praznega prostora in vsaj 5 cm med stranicama in pohištvom/ stenami.
4. Aparat postavite stran od toplotnih virov (direktni sončni žarki, štedilnik).
5. Da dosežete optimalno razdaljo med hladilnikom in steno, namestite distančnike, ki so v kompletu za montažo, pri čemer morate upoštevati priložena navodila za uporabo.

Izravnava

1. Aparat postavite na raven in stabilen pod.
2. V primeru, da pod ni popolnoma vodoraven, aparat izravnajte z odvijanjem ali privijanjem sprednjih nogic.

Električni priključek

Aparat po transportu postavitev vertikalno in počakajte vsaj 3 ure, preden ga priključite na električno omrežje. Preden vtaknete vtič v vtičnico, se prepričajte:

- ali je vtičnica ozemljena in ustreza predpisom;
- ali je električna napeljava dovolj močna za največjo močnostno obremenitev aparata, ki je označena na tablici s tehničnimi podatki, ki se nahaja spodaj levo v hladilniku (npr. 150 W).
- ali električna napetost ustreza vrednostim, ki so označene na tablici s tehničnimi podatki, ki se nahaja spodaj levo (npr. 220-240 V).
- ali vtičnica ustreza vtiču aparata.
  V nasprotnem primeru pri pooblaščenem serviserju zahtevajte zamenjavo vtiča (*glej Servis*); ne uporabljajte podaljškov in razdelilcev.

! Električni kabel in električna vtičnica morata biti pri postavljenem aparatu lahko dostopna.

! Kabel ne sme biti zvit ali stisnjen.

! Kabel mora občasno pregledati in zamenjati pooblaščeni serviser (*glej Servis*).

! Proizvajalec zavrača vsako odgovornost zaradi neupoštevanja teh standardov.

Možnost odpiranja vrat na obe strani

1

2

3

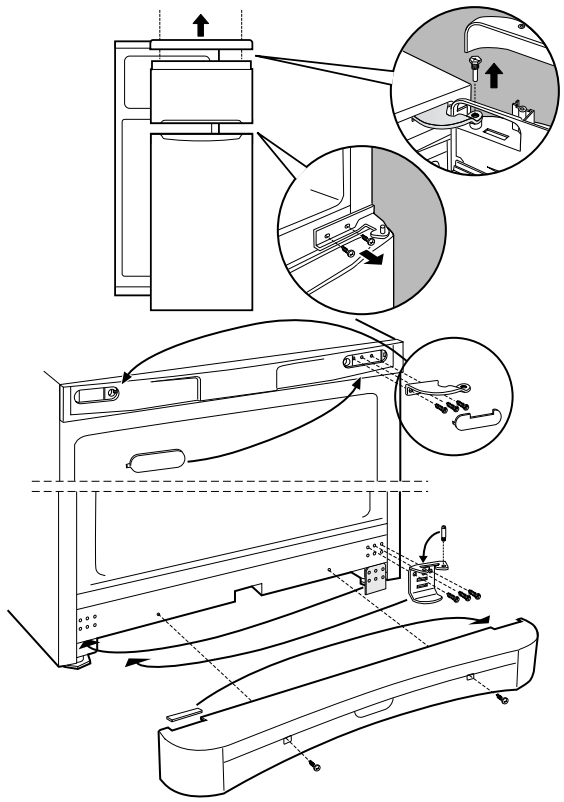

4

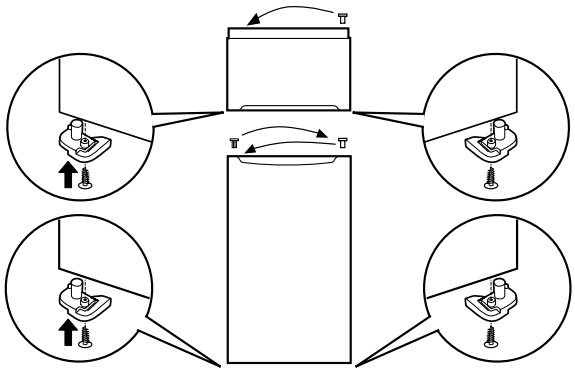

5

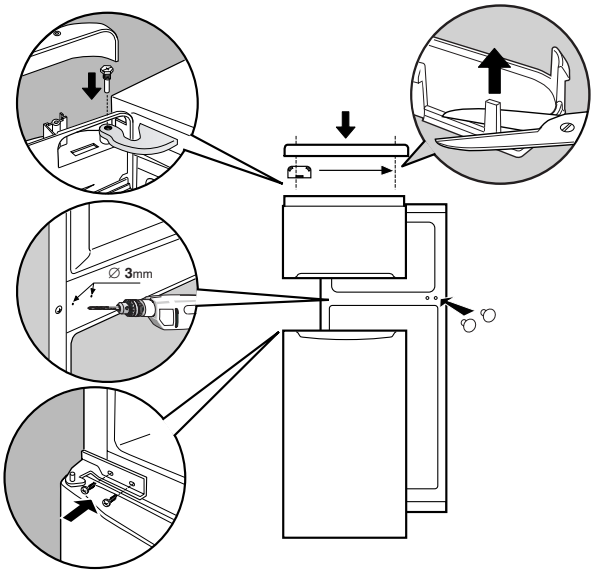

Opis aparata

INDESIT

SL

Skupni pogled

Navodilo za uporabo velja za različne modele, zaradi česar je možno, da slika predstavlja različne detajle glede na kupljeni aparat. Opis bolj zahtevnih delov se nahaja na naslednjih straneh.

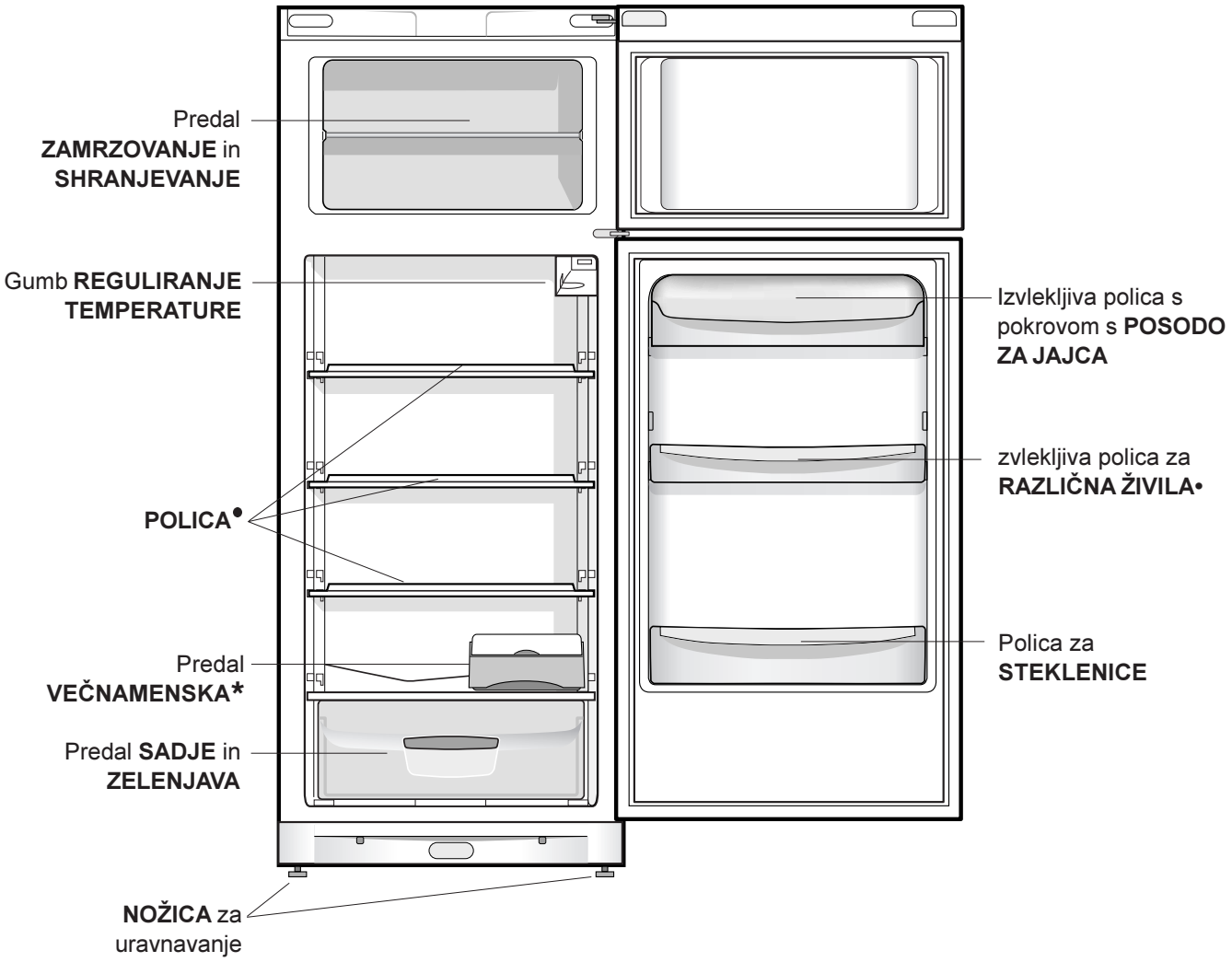

• Se razlikuje po številki in/ali položaju.
* Imajo samo nekateri modeli.

Oprema

SL

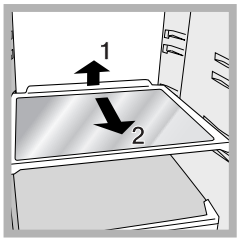

POLICE: polne ali z rešetko. S pomočjo ustreznih vodil (*glej sliko*) jih je mogoče izvleči in regulirati po višini za shranjevanje posod ali živil velikih dimenzij. Za reguliranje po višini police ni treba izvleči v celoti.

Predal **VEČNAMENSKI*:** za dolgotrajno shranjevanja različnih živil (na primer salam), preprečuje tudi nastajanje neprijetnih vonjev v hladilniku.

Prikazovalnik **TEMPERATURE***: za ugotavljanje najhladnejšega dela hladilnika.

1. Preverjajte, ali je na prikazovalniku dobro viden OK (*glej sliko*).

2. Če se ne pojavi napis OK, je temperatura previsoka: nastavite gumb TEMPERATURNEGA REGULATORJA na višjo stopnjo (bolj mrzlo) in počakajte približno 10 h, da se temperatura stabilizira.

3. Ponovno preverite prikazovalnik: po potrebi ga ponovno nastavite. V primeru, da v hladilnik postavite veliko živil ali če pogosto odpirate vrata, je povsem normalno, da se na prikazovalniku ne izpiše OK. Počakajte vsaj 10, preden gumb DELOVANJE HLADILNIKA prestavite na višji položaj.

PLAY ZONE*: Z novim stojalom za steklenice “Play Zone” lahko hitro hladite veliko steklenic, konzerv in tetrapakov, ter jih imate vedno pri roki.

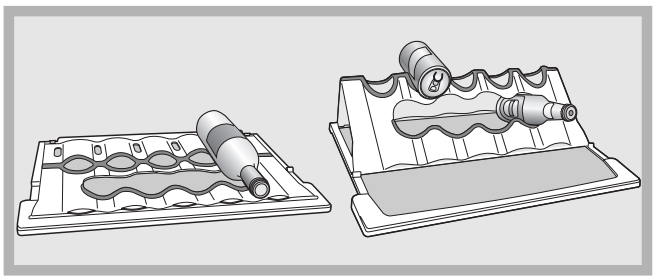

Če stojalo “Play Zone” leži na stekleni polici, lahko nanj postavite velike in srednje velike steklenice preprosto tako, da steklenico naslonite na stonalo. Na ta način se bo, na primer vino, zelo dobro ohranilo.
Ko stojalo pregibnete in ga postavite v nosilce na robu police, lahko nanj postavite konzerve (na zgornji del), tetrapake (srednji del) ter preostale konzerve in tetrapake na prostem delu stojala.
Play Zone” lahko postavite na polico in uporabljate kot navadno polico (ko je usposobljena) in se lahko pomika na različnih nivojih skupaj s polico, z lahkoto se pomiva, tudi v pomivalnem stroju.

* Imajo samo nekateri modeli.

Vklop in uporaba

INDESIT

SL

Vklop aparata

! Pred vklopom aparata preberite navodilo za namestitev (*glej Namestitev*).

! Pred priključitvijo aparata notranjost in opremo očistite z mlačno vodo in sodo bikarbono.

1. Vtič vtaknite v vtičnico in preverite, ali se lučka za osvetlitev hladilnika prižge.
2. Gumb za REGULIRANJE TEMPERATURE nastavite na srednjo vrednost. Po približno eni uri živila lahko postavitev v hladilnik.

Reguliranje temperature

Temperatura v hladilniku se samodejno uravnava glede na položaj gumba termostata.
1 = manj hladno
5 = bolj hladno
Vsekakor vam vedno svetujemo, da je na srednji poziciji.

Da bi bilo v hladilniku več prostora in bi notranjost bila lepša, ima naprava hladilni del v notranjosti, in sicer v zadnjem delu hladilnika. Ta stena se bo med delovanjem prekrila z ledom ali vodnimi kapljami, odvisno od tega, če kompresor deluje ali počiva. Naj vas to ne zaskrbljuje! Hladilnik deluje normalno.

Hladilni sistem

Aparat je opremljen z enim od spodaj opisanih hladilnih sistemov: pomembno je poznavanje sistema in upoštevanje načina shranjevanja živil.

Aircooler

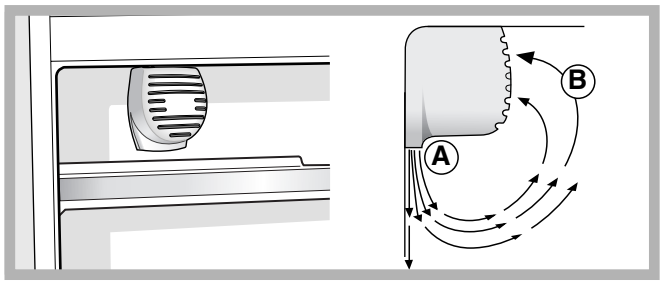

Prepoznate ga po napravi zgoraj v notranjosti hladilnika (*glej sliko*). Sistem Aircooler zagotavlja odlično konzerviranje živil, ker po odpiranju vrat hitro vzpostavlja temperaturo in jo enakomerno porazdeli po notranjosti: Sistem vpihava zrak (A), ki se ob stiku s hladno steno shladi, medtem ko odsesava topli zrak (B) (*glej sliko*). Na zadnji steni hladilnika se pojavljajo led ali kapljice vode, ne glede na to, ali je kompresor vključen ali izključen.

Statični
Modeli brez sistema Aircooler. imajo hladilni del v zadnji notranji steni, na kateri se glede na delovanje ali nedelovanje kompresorja nabirata ivje ali kapljice vode: oboje je normalno. Pri velikih količinah živil in pri visoki temperaturi v prostoru nastavite gumb REGULIRANJE TEMPERATURE na visoke vrednosti in aparat deluje neprekinjeno, kar pospešuje nabiranje ivja in zvišuje porabo elektrike: to preprečite tako, da gumb nastavite na nižje vrednosti (poteka avtomatično odtajanje).
V statičnih aparatih poteka naravno kroženje zraka: hladnejši zrak ostaja spodaj, ker je težji. Kako razmestiti živila:

Živila	Razmestitev v hladilniku
Meso in očiščene ribe	Nad predali za sadje in zelenjavo
Sveži siri	Nad predali za sadje in zelenjavo
Kuhana živila	Na katerikoli polici
Salame, kruh (toast), čokolada	Na katerikoli polici
Sadje in zelenjava	V predalih za sadje in zelenjavo
Jajca	Na ustrezni polički
Maslo in margarina	Na ustrezni polički
Steklenice, pijače, mleko	Na ustrezni polički

Kako najbolje uporabljati hladilnik

- Temperaturo regulirate z gumbom REGULIRANJE TEMPERATURE (*glej Opis*).
- Vstavljajte samo hladna ali nekoliko mlačna živila, v nobenem primeru ne vstavljajte toplih živil (*glej Varnost in nasveti*).
- Upoštevajte, da se kuhana živila ne ohranjajo dlje od surovih.
- V hladilnik ne postavljajte tekočin v odkritih posodah: odkrite tekočine zvišujejo vlažnost in s tem nastajanje kondenza.

Higiena Živil

1. Ko živila kupite, najprej odstranite z njih vso embalažo (papir, karton ali kaj drugega), ker bi tako lahko v hladilnik vnesli bakterije in umazanijo.
2. Zaščitite živila (predvsem hitro pokvarljiva živila ali izdelke z močnim vonjem), tako da se ne dotikajo med sabo. Tako bakterije ne bodo prehajale z enega na drugega in se v hladilniku ne bodo širili neprijetni vonji.
3. Postavite živila v hladilnik tako, da lahko zrak prosto kroži med njimi.
4. Skrbite za čistočo v hladilniku ter pri čiščenju ne uporabljajte jedkih ali grobih čistil.
5. Ko živilu poteče rok trajanja, ga vzemite iz hladilnika.
6. Da bi živila bolje ohranili, postavite hitro pokvarljiva živila (mehki siri, surove ribe, meso itd.) v bolj hladen del hladilnika, torej takoj nad zelenjavo, kjer je tudi prikazovalnik za temperaturo.

Kako kar najbolje uporabljati zamrzovalnik

- Na pol odtajanih ali odtajanih živil ne smete ponovno zamrzniti; takšna živila morate uporabiti v 24 urah.
- Sveža živila, ki jih želite zamrzniti, ne smejo priti v stik z že zamrznjenimi živili, ampak jih zložite na rešetko predala za zamrzovanje po možnosti tako, da se dotikajo sten (stranskih in zadnje), kjer je temperatura pod -18°C in zagotavlja hitro zamrzovanje živil.
- V zamrzovalnik ne dajajte zamašenih ali hermetično zaprtih steklenih steklenic s tekočinami, ker lahko počijo.
- Največja dnevna količina živil za zamrzovanje je navedena na tablici, ki se nahaja spodaj levo v hladilniku (primer. kg/24h 4).

! Med zamrzovanjem ni priporočljivo odpirati vrat.

! V primeru izpada električnega toka ali okvare ne odpirajte vrat zamrzovalnika: na ta način se zamrznjena in globoko zamrznjena živila ohranijo brez posledic za okrog 9-14 ur.

! Če je sobna temperatura več časa pod 14°C, zmrzovalnik ne deluje najbolje in se živila ne ohranijo toliko časa, kolikor bi se sicer lahko.

Vzdrževanje in nega

INDESIT

SL

Izklop električnega toka

Med čiščenjem in vzdrževanjem morate aparat izklopiti iz električnega napajanja tako, da vtič izvlečete iz vtičnice. Za prekinitev električnega napajanja ne zadostuje, da gumb za reguliranje temperature nastavite na ● (aparat ugasnjen).

Čiščenje aparata

- Zunanjost, notranjost in tesnila iz gume lahko čistite z gobico, namočeno v mlačno vodo s sodo bikarbono ali nevtralnim milom. Ne uporabljajte topil, varikine ali amoniaka.
- Odstranljive dele lahko namočite v topli vodi z dodatkom mila ali detergenta za pomivanje posode. Dele sperite in jih skrbno obrišite.
- Na zadnji steni aparata se rad nabira prah, ki ga lahko previdno posesate z dolgim nastavkom sesalnika za prah na srednji moči zatem, ko ste aparat izklopili in izvlekli vtič iz vtičnice.

Preprečevanje plesni in neprijetnega vonja

- Aparat je izdelan iz higienskih materialov, ki ne prenašajo vonjev. Za ohranitev te lastnosti morajo biti živila vedno zaščitena in dobro zaprta. To preprečuje tudi nastajanje madežev.
- V primeru, da želite aparat ugasniti za dalj časa, prej očistite notranjost in pustite vrata odprta.

Odtajanje aparata

! Držite se spodnjih navodil:
Za odtajanje hladilnika ne uporabljajte ostrih in koničastih predmetov, ki bi lahko trajno poškodovali hladilni krogotok.

Odtajanje hladilnika

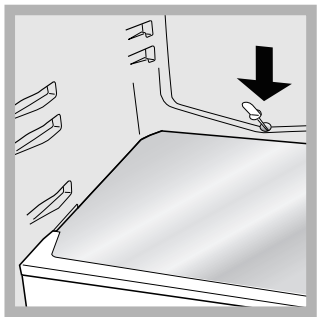

Hladilnik je opremljen s samodejnim odtajanjem: voda se steka proti zadnji steni k ustrezni odtočni odprtini (*glej sliko*), kjer izpari zaradi toplote, ki jo proizvaja kompresor. Edino kar morate storiti je, da občasno očistite odtočno odprtino, da voda lahko neovirano odteka.

Odtajanje zamrzovalnika

V primeru, da je sloj ivja debelejši od 5 mm, je treba zamrzovalnik ročno odtajati:

1. Gumb za REGULIRANJE TEMPERATURE nastavite na položaj ●.
2. Zamrznjena in globoko zamrznjena živila zavijte v papir in jih odložite na hladno mesto.
3. Vrata pustite odprta, dokler se led popolnoma ne odtaja; odtajanje lahko pospešite tako, da v zamrzovalnik postavite posode napolnjene z mlačno vodo.
4. Pred ponovnim vklopom zamrzovalnik dobro očistite in osušite.
5. Preden shranite živila v zamrzovalni predal, je potrebno počakati 2 uri, da se vzpostavijo idealne razmere za shranjevanje.

Zamenjava žarnice

Za zamenjavo žarnice za osvetlitev notranjosti hladilnika izvlecite vtič iz vtičnice el. napeljave. Upoštevajte spodaj navedena navodila.

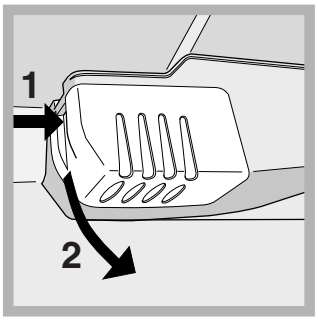

Dostop do žarnice je mogoč po prikazu. Zamenjate žarnico, katere moč ne sme presegati moči, ki je navedena na zaščiti (15 W ali 25 W).

Varnost in nasveti

SL

! Aparat je zaščiten in izdelan v skladu z mednarodnimi varnostnimi standardi. Spodnja opozorila so navedena zaradi varnosti in jih morate pozorno prebrati.

Ta aparat ustreza naslednjim evropskim direktivam:
- 73/23/EEC z dne 19.2.1973 (Nizka napetost) s kasnejšimi spremembami;
- EEC 89/336/ EEC z dne 3.5.1989 (Elektromagnetna kompatibilnost) s kasnejšimi spremembami;
- 2002/96/CE.

Splošna varnost

- Aparat je namenjen za neprofesionalno uporabo v stanovanjih.
- Uporabljajo ga lahko le odrasli za shranjevanje in zamrzovanje živil ter v skladu z navodili v tem priročniku.
- Aparata ni dovoljeno postaviti na prostem, četudi pod streho, ker je izpostavljanje aparata dežju in nevihtam zelo nevarno.
- Aparata se ne dotikajte bosi ali z mokrimi rokami ali nogami.
- Ne dotikajte so notranjih hladilnih delov: nevarnost opeklin ali poškodb.
- Vtiča ne izvlecite iz vtičnice tako, da potegnete za kabel, temveč primite za vtičnico.
- Pred čiščenjem in vzdrževanjem morate vtič izvleči iz vtičnice. Za prekinitev električnega napajanja ne zadostuje, da gumbe za reguliranje temperature nastavite na ● (aparat ugasnjen).
- V primeru okvare ne posegajte v notranje mehanizme z namenom, da bi poskušali aparat popraviti.
- V prostorih za shranjevanje zamrznjene hrane ne uporabljajte ostrih in koničastih predmetov ali električnih pripomočkov, ki niso v skladu s priporočilom proizvajalca.
- Ne dajajte v usta ledenih kock, ki ste jih komaj vzeli iz zamrzovalnika.
- Ne dovolite, da se otroci igrajo z aparatom. V nobenem primeru ne smete sesti na predale ali se naslanjati na vrata.
- Embalaža ni igrača za otroke.

Odstranjevanje na odpad

- Odstranjevanje embalaže: upoštevajte lokalne standarde, embalažo je mogoče reciklirati.
- Evropska direktiva 2002/96/EC za Odslužene Električne in Elektronske Naprave in Opremo zahteva, da se odslužene elektronske in električne naprave zbirajo in odlagajo ločeno od navadnih nesortiranih gospodinjskih odpadkov. Namen te uredbe je optimizacija zbiranja in reciklaže materialov v napravah, ki lahko vplivajo na zdravje ljudi in na okolje. Simbol „prečrtan smetnjak" na izdelku vas opozarja na vašo obveznost, da morate te odslužene naprave zbirati ločeno.
  Uporabniki lahko vse informacije o pravilnem ravnanju z odsluženim aparatom dobijo pri lokalnih oblasteh ali prodajalcih.

Varčevanje in varovanje okolja

- Aparat postavite v hladen in dobro prezračevan prostor, zaščitite ga pred direktnimi sončnimi žarki, ne postavljajte ga blizu toplotnim virom.
- Trajanje odpiranja vrat za vlaganje in jemanje živil naj bo čim krajše.
  Vsako odpiranje vrat povzroči občutno tratenje energije.
- Aparata ne polnite s preveliko količino živil: za dobro konzerviranje mora mrzli zrak prosto krožiti. Če je kroženje ovirano, kompresor deluje neprekinjeno.
- V aparat ne dajajte toplih živil: to bi takoj zvišalo temperaturo v notranjosti, zaradi česar bi moral kompresor opravljati dodatno delo in porabiti nepotrebno veliko količino električne energije.
- Aparat odtajajte takoj, ko nastane led (*glej Vzdrževanje*); debel sloj ledu ovira prehajanja hladu na živila in poveča porabo energije.
- Tesnila morajo biti vedno v dobrem stanju in čista, tako da dobro zapirajo vrata in ne puščajo hladnega zraka iz hladilnika (*glej Vzdrževanje*).

Odpravljanje težav

INDESIT

SL

Lahko se zgodi, da aparat ne deluje. Preden pokličete servis (*glej Servis*), preverite, ali ne gre za enostavno težavo, ki jo lahko rešite s pomočjo spodnjega seznama.

Težave:	Možni vzroki / odpravljanje:
Lučka za osvetlitev notranjosti se ne prižge.	• Vtič ni vtaknjen v vtičnico ali ne dovolj dobro za stik ali pa ni elektrike.
Hladilnik in zamrzovalnik slabo hladita.	• Vrata se ne zapirajo dobro ali pa so tesnila poškodovana. • Zelo pogosto odpirate vrata. • Gumb za REGULIRANJE TEMPERATURE ni v pravilnem položaju: • Hladilnik in zamrzovalnik ste preveč napolnili. • Temperatura okolja med delovanjem hladilnika je nižja od 14° C.
Živila v hladilniku zamrzujejo.	• Gumb za REGULIRANJE TEMPERATURE ni v pravilnem položaju: • Živila so v stiku z zadnjo steno.
Ventilator za hlajenje ‘’AIR’’ se ne vrti.	• Vrata hladilnika so odprta • Sistem za hlajenje ‘’AIR’’ se vključi samodejno samo, kadar je potrebno, da se vzpostavijo idealne razmere v notranjosti hladilnika.
Motor neprestano deluje.	• Vrata niso dobro zaprta ali se stalno odpirajo. • Temperatura v prostoru je zelo visoka. • Obloga iz ivja je debelejša od 2-3 mm (*glej Vzdrževanje*).
Aparat je preveč hrupen.	• Aparat ni postavljen pravilno vodoravno (*glej Namestitev*). • Aparat je postavljen med pohištvo ali predmete, ki vibrirajo in povzročajo hrup. • Hladilni plin povzroča rahel hrup tudi, kadar kompresor ne deluje: to ni okvara, je normalno.
Temperatura nekaterih zunanjih delov hladilnika je visoka.	• Visoke temperature so potrebne, da se prepreči nastajanje kondenzacije v posebnih delih hladilnika.
Na dnu zadnje stene notranjosti hladilnika se nabirajo led ali kapljice vode.	• To je normalno delovanje hladilnika.
Na dnu hladilnika se nahaja voda.	• Odtočna odprtina za vodo je zamašena (*glej Vzdrževanje*).

Servis

SL

Preden pokličete servis:

- Preverite, ali motnje ne morete odpraviti sami (*glej Odpravljanje težav*).
- Če kljub vašim kontrolam aparat ne deluje pravilno in se motnja nadaljuje, pokličite na najbližji pooblaščeni servis.

Sporočite naslednje:

- tip motnje
- model aparata (mod.)
- serijsko številko (S/N)

Ti podatki se nahajajo na tablici s tehničnimi podatki, ki se nahaja spodaj levo v hladilniku.

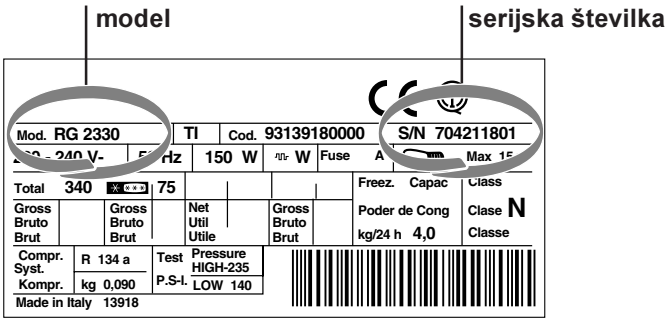

Ne obračajte se na nepooblaščene serviserje in ne dovolite vgradnje neoriginalnih rezervnih delov.

Instrucțiuni de folosire

FRIGIDER CU 2 UŞI

RO

PL Polski, 1

HR Hrvatski, 11

SL Slovenščina, 21

RO **Română, 31**

BU Български, 41

SB Српски, 51

GR Ελληνικά, 61

TAN 2 W

Sumar

Instalare, 32
Amplasare şi racordare
Reversibilitate deschidere uşi

Descriere aparat, 33
Vedere de ansamblu

Accesorii, 34

Pornire şi utilizare, 35-36
Activare aparat
Instalația de răcire
Utilizare optimală frigider
Utilizare optimală congelator

Întreținere şi curățire, 37
Decuplare electrică
Curățare aparat
Evitarea mucegaiului şi a mirosurilor urâte
Decongelare aparat
Înlocuire bec

Precauții şi sfaturi, 38
Siguranța generală
Lichidare aparat
Economisirea energiei şi protecția mediului înconjurător

Anomalii şi remedii, 39

Asistență, 40

INDESIT

CFC - FCKW - FCK 0%

Instalare

RO

! Este important să păstrați acest manual pentru a-l putea consulta în orice moment. În caz de vânzare, de cesiune sau de schimbare a locuinței, acesta trebuie să fie înmânat împreună cu maşina de spălat, pentru a informa noul proprietar cu privire la funcționare şi la respectivele avertismente.

! Citiți cu atenție instrucțiunile: veți găsi informații importante cu privire la instalație, la folosire şi la siguranță.

Amplasare şi racordare

Amplasare

1. Amplasați aparatul într-un loc aerisit şi fără umezeală.
2. Nu obturați grătarele de aerisire din spatele frigiderului: compresorul şi condensatorul emană căldură şi necesită o bună aerisire pentru a funcționa în mod corectşi a limita consumul de energie electrică.
3. Pentru aceasta, lăsați o distanță între frigider şi mobilier de cel puțin 10 cm (în partea de sus) şi de cel puțin 5 cm (lateral).
4. Îndepărtați aparatul de sursele de căldură.(raze solare directe, aragaz).
5. Pentru a păstra distanța optimă a produsului față de peretele din spate al acestuia, montați distanțierii din setul de instalare, urmărind instrucțiunile din foaia anexată.

Punere la nivel

1. Instalați aparatul pe o suprafață plană şi rigidă.
2. Dacă pavimentul nu este perfect orizontal, echilibrați frigiderul înşurubând sau deşurubând suporții anteriori.

Conectare electrică

După transport, poziționați aparatul vertical şi aşteptați cel puțin 3 ore înainte de a-l cupla la rețea. Înainte de a introduce ştecherul în priză, asigurați-vă ca:

- priza să fie cu împământare şi conform prevederilor de lege;
- caracteristicile prizei să fie astfel încât să suporte sarcina de putere a aparatului, indicată pe tăblița de caracteristici din interiorul frigiderului (în partea de jos, din stânga) - de ex. 150 W;
- tensiunea de alimentare să fie cuprinsă în rangul valorilor indicate în plăcuța de caracteristici (din partea de jos, în stânga) - de ex. 220-240V;
- priza să fie compatibilă cu ştecherul aparatului. În caz contrar, apelați la serviciile unui electrician autorizat (*vezi Asistența*); nu folosiți prelungitoare şi prize multiple.

! După instalare, cablul de alimentare şi priza de curent trebuie să fie uşor accesibile.
! Cablul nu trebuie să fie îndoit sau comprimat.
! Cablul trebuie să fie controlat periodic şi înlocuit de electricieni autorizați (*vezi Asistența*).
! Firma îşi declină orice responsabilitate în cazul în care aceste norme nu se respectă.

Reversibilitate deschidere uşi

1

2

3

4

5

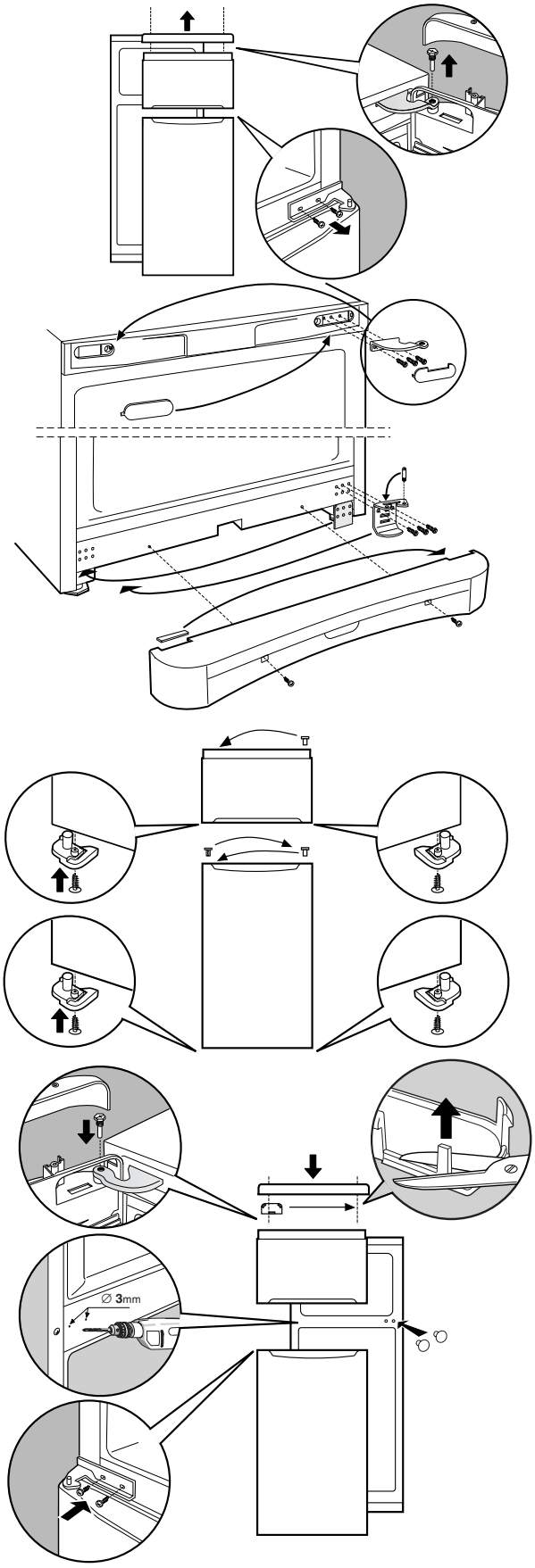

Descriere aparat

INDESIT

RO

Vedere de ansamblu

Instrucțiunile de utilizare sunt valabile pentru mai multe modele, deci este posibil ca ilustrațiile să nu corespundă întocmai aparatului pe care l-ați achiziționat. Descrierea componentelor care pot varia este cuprinsă în paginile următoare.

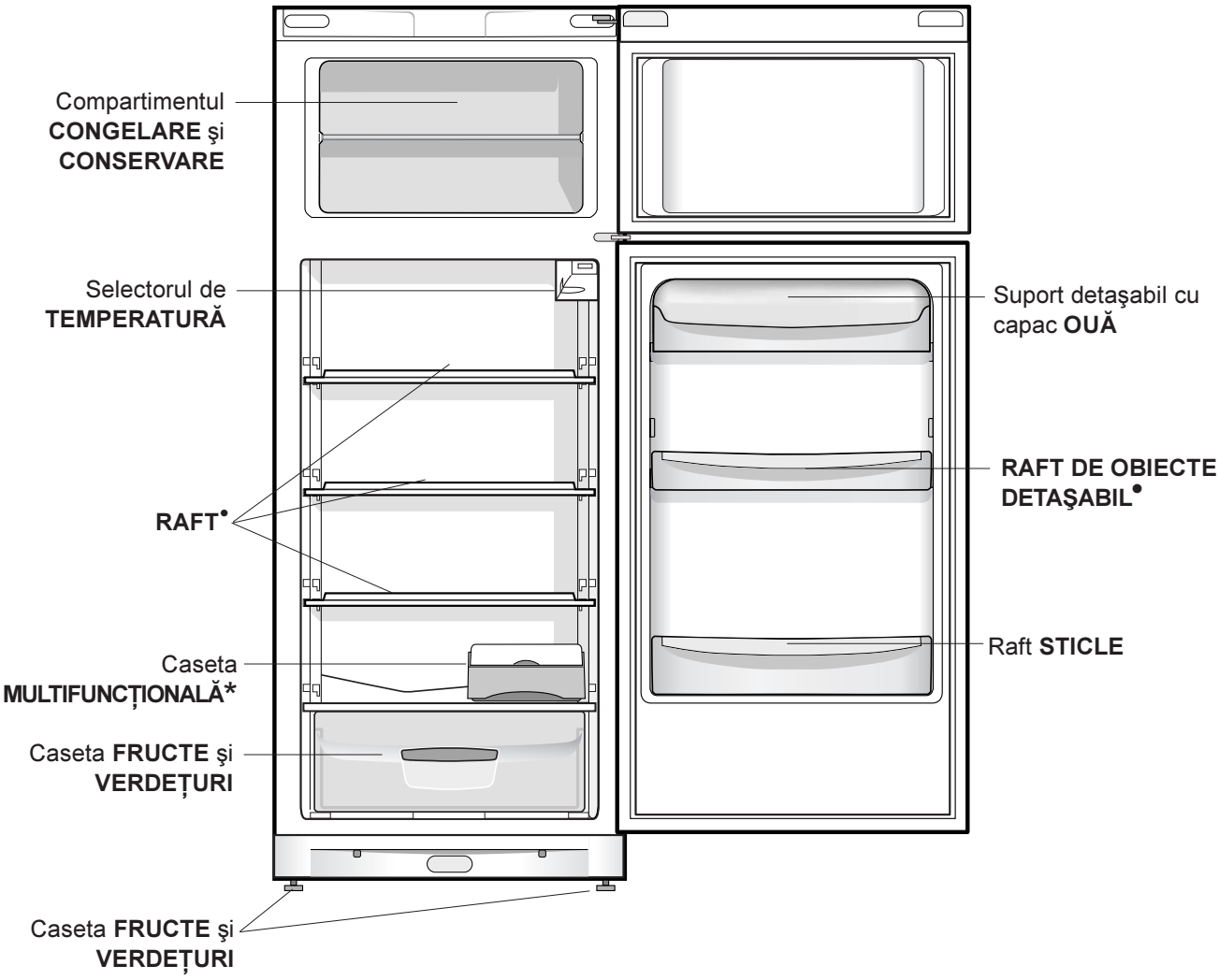

• Variază ca număr sau ca poziție.
*Numai pe anumite modele.

Accesorii

RO

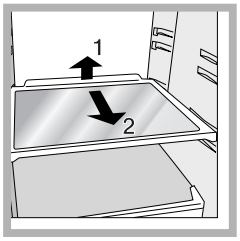

RAFTURI pline sau în formă de grătar.
Sunt detaşabile şi reglabile în înălțime mulțumită ghidajelor(*vezi figura*), utile pentru susținerea recipientelor sau a alimentelor de dimensiuni mari. Reglarea înălțimii la care sunt dispuse se poate face şi fără a extrage raftul întreg.

Caseta **MULTIFUNCȚIONALĂ***: este ideală pentru conservarea îndelungată a alimentelor, de exemplu a salamurilor. Evită pătrunderea mirosului urât în frigider.

Indicator **TEMPERATURĂ***: pentru a identifica zona cea mai rece di frigider.

1. Controlați dacă inscripția OK este bine lizibilă (*vezi figura*).

2. Dacă nu apare mesajul OK înseamnă că temperatura este prea mare. În acest caz, este necesar să deplasați selectorul de FUNCȚIONARE FRIGIDER mai sus (zonă mai rece) şi să aşteptați aproximativ 10 ore până când se stabilizează temperatura.

3. Controlați din nou indicatorul; dacă este necesar, reglați încă o dată poziția selectorului. Dacă introduceți o cantitate mai mare de alimente sau dacă deschideți uşa frigiderului prea des, este normal ca indicatorul să nu afişeze mesajul OK. Aşteptați cel puțin 10 ore înainte de a modifica poziția selectorului FUNCȚIONARE FRIGIDER.

PLAY ZONE*: Suportul de sticle Play Zone asigură răcirea rapidă a sticlelor, cutiilor sau integratorilor, păstrându-le în acelaşi timp la îndemâna dvs.

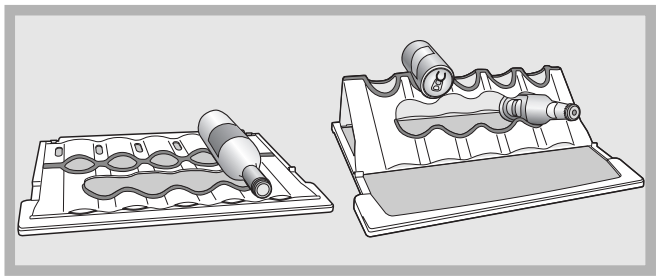

Dacă suportul Play Zone este amplasat pe raftul de sticlă, dispuneți pe acesta sticlele de mărime mare sau mijlocie. În acest mod, vinul, de exemplu, va fi păstrat în condiții optimale.
Dacă l-ați îndoit şi fixat în părțile laterale ale raftului, atunci puteți dispune, în partea mai înaltă cutii, în partea din mijloc integratori şi în rest, alte tipuri de cutii sau integratori.
Suportul Play Zone poate fi folosit ca un raft obişnuit (după ce a fost fixat în mod corespunzător), deplasat pe orice raft şi spălat fie cu mâna, fie cu maşina de spălat vase.

***Numai pe anumite modele.

Pornire şi utilizare

INDESIT

RO

Activare aparat

! Înainte de a pune în funcţiune aparatul, urmăriţi instrucţiunile cu privire la instalare (*vezi Instalare*).

! Înainte de a conecta aparatul la reţea, curăţaţi compartimentele şi accesoriile cu apă călduţă şi bicarbonat.

1. Introduceţi ştecherul în priză şi asiguraţi-vă că se aprinde becul din frigider.
2. Rotiţi selectorul pentru REGLAREA TEMEPRATURII într-o poziţie de mijloc. După câteva ore puteţi introduce alimentele în frigider.

Reglarea temperaturii

Temperatura în interiorul compartimentului frigider se reglează în funcţie de poziţia selectorului.
1 = mai cald;
5 = mai rece;
Se recomandă reglarea sa într-o poziţie medie.

Pentru a mări spaţiul la dispoziţie şi a îmbunătăţi aspectul estetic al acestui produs, partea refrigerentă a fost amplasată în peretele posterior al compartimentului frigider. În timpul funcţionării, peretele va fi acoperit cu un strat subţire de brumă sau cu picături mici de apă, în funcţie de starea compresorului (activat sau dezactivat). Nu vă impacientaţi! Acesta este modul normal de funcţionare!

Sistem de răcire

Aparatul este dotat cu unul din sistemele de răcire descrise mai jos: este important să îl recunoaşteţi şi să ţineţi cont de funcţionarea acestuia pentru a asigura o bună conservare a alimentelor.

Aircooler
Poate fi uşor recuoscut datorită prezenţei, în partea de sus a frigiderului, a dispozitivului indicat (*vezi figura*).

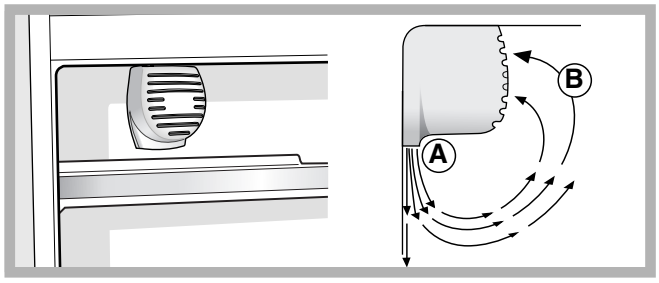

Sistemul de răcire permite conservarea optimală a alimentelor deoarece aduce temperatura la nivelul optimal în mod rapid (de exemplu după deschiderea uşii) şi distribuie temperatura în mod omogen: aerul suflat (A) se răceşte când intră în contact cu pereţii reci, iar aerul mai cald (B) este aspirat (*vezi figura*).
Peretele posterior are brumă sau picături de apă, în funcţie de funcţionarea (sau de starea de repaus) a compresorului.

Static
Modelele fără Aircooler au instalaţia de răcire situată în peretele posterior al compartimentelor; ca urmare, acesta va fi tot timpul acoperit de brumă sau de picături de apă, în funcţie de compresor (activat sau în pauză). Oricare din aceste două situaţii este normală. Dacă reglaţi selectorul pentru REGLAREA TEMPERATURII la valori mari, cu frigiderul plin şi cu o temperatură exterioară ridicată, se poate ca şi aparatul să funcţioneze continuu, favorizând astfel formarea excesivă de brumă (cu consum mare de energie). Evitaţi acest lucru, reglând selectorul în dreptul unor valori mai mici (frigiderul va elimina bruma în mod automat).
: aerul mai rece coboară deoarece este mai greu. Iată cum puteţi aşeza alimentele:

Alimente	Dispunerea în frigider
Carne şi peşte curăţat	Deasupra casetelor pentru fructe şi verdeţuri
Brânzeturi proaspete	Deasupra casetelor pentru fructe şi verdeţuri
Alimente preparate	Pe orice raft
Salamuri, pâine feliată, ciocolată	Pe orice raft
Fructe şi verdeţuri	În casetele pentru fructe şi verdeţuri
Ouă	Pe suporturile de pe uşă
Unt şi margarină	Pe suporturile de pe uşă
Sticle, băuturi răcoritoare, lapte	Pe suporturile de pe uşă

RO

Utilizare optimală frigider

- Pentru reglarea temperaturii, folosiți selectorul pentru REGLAREA TEMPERATURII (*vezi Descriere aparat*).
- Introduceți numai alimentele reci sau abia călduțe, niciodată calde (*vezi Precauții şi sfaturi*).
- Amintiți-vă că valabilitatea alimentelor conservate în frigider este aceeaşi pentru cele preparate ca şi pentru cele crude.
- Nu introduceți lichidele în recipiente fără capac: ele ar spori umiditatea şi ar determina formarea de condens.

IGIENA ALIMENTARĂ

1. După ce ați cumpărat alimentele, eliminați ambalajele în care au fost puse (de hârtie, carton, etc) pentru a evita introducerea bacteriilor sau a mizeriei în frigider.
2. Protejați alimentele (mai ales pe cele alterabile sau care emană un miros puternic) în mod corespunzător: limitând contactul dintre ele, veți elimina contaminarea cu baterii sau germeni şi împrăştierea mirosurilor în frigider.
3. Dispuneți alimentele astfel încât să nu obstaculați circulația aerului în interiorul frigiderului.
4. Păstrați curățenia în frigider; nu folosiți substanțe oxidante sau abrazive.
5. Consumați alimentele până la expirarea termenului de garanție, odată ce a fost depăşit, scoateți-le din frigider.
6. Aşezați alimentele uşor perisabile (brânzeturi moi, peşte crud, carne, etc) în zona cea mai rece a frigiderului, deasupra casetelor de verdeață, în apropierea indicatorului de temperatură.

Utilizare optimală congelator

- Nu recongelați alimentele decongelate sau în curs de decongelare; acestea trebuie preparate şi consumate în maxim 24 de ore.
- Alimentele proaspete (de congelat) nu trebuie să fie puse lângă cele deja congelate, ci aşezate deasupra grătarului din congelator, dacă este posibil, în contact cu pereții laterali şi posterior, unde temperatura este mai mică de -18° C, pentru a se congela rapid.
- Nu introduceți în congelator sticle pline închise ermetic, deoarece se pot sparge.
- Cantitatea maximă zilnică de alimente de congelat este indicată în tăblița de caracteristici din frigider (în partea de jos, în stânga); de exemplu: Kg/24h 4).

! În timpul congelării evitați deschiderea uşii congelatorului.

! Dacă se întrerupe curentul sau este vreo defecțiune (pană) de la rețea, nu deschideți uşa congelatorului: în acest mod alimentele înghețate şi congelate se vor păstra intacte timp de 9-14 ore.

! Dacă temperatura ambientală se menține la mai puțin de 14° C, atunci perioada de conservare a alimetelor se reduce deoarece congelatorul nu poate ajunge la temperatura ideală pentru păstrarea acesstora pe timp îndelungat.

Întreţinere şi curăţire

INDESIT

RO

Întrerupeţi alimentarea electrică a aparatului.

În timpul operaţiilor de curăţire şi întreţinere nu este necesar să izolaţi complet aparatul (să întrerupeţi curentul de la reţea).
Nu este suficient să poziţionaţi selectorul de reglare a temperaturii pe ● (aparat oprit) pentru a întrerupe alimentarea cu curent electric.

Curăţare aparat

- Exteriorul, interiorul şi garniturile din cauciuc pot fi curăţate cu un burete îmbibat în apă călduţă şi bicarbonat de sodiu sau săpun neutru. Nu folosiţi solvenţi, substanţe abrazive, înălbitor sau amoniac.
- Accesoriile detaşabile pot fi puse la înmuiat în apă caldă şi săpun sau detergent de vase. După spălare, clătiţi-le şi ştergeţi-le bine.
- Partea posterioară a combinei atrage praful, care poate fi aspirat folosind tubul rigid al aspiratorului (acesta fiind reglat la o viteză medie). Procedaţi cu atenţie: înainte de a aspira praful, opriţi aparatul şi scoateţi ştecherul din priză.

Evitarea mucegaiului şi a mirosurilor urâte

- Aparatul este fabricat cu materiale igienice care nu emană nici un miros. Pentru a păstra această caracteristică, este necesar ca alimentele să fie întotdeauna protejate în recipiente închise. Acest lucru este necesar pentru a evita pătarea alimentelor.
- Dacă doriţi să opriţi aparatul pe o perioadă mai mare de timp, curăţaţi interiorul şi lăsaţi uşile deschise.

Decongelare aparat

! Respectaţi instrucţiunile de mai jos.
Pentru a dezgheţa aparatul, nu utilizaţi obiecte ascuţite sau tăietoare, pentru că acestea ar putea deteriora în mod ireparabil circuitul refrigerent.

Dezgheţare frigider

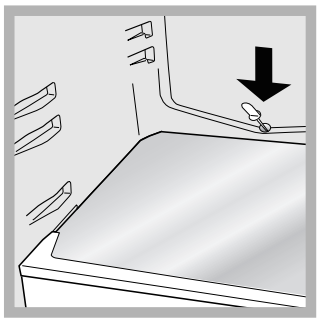

Frigiderul are un sistem de dezgheţare automat: apa este dirijată în partea din spate a frigiderului, unde se află un orificiu de evacuare (*vezi figura*) de unde, cu ajutorul căldurii emanate, se evaporă. Singura intervenţie pe care trebuie să o efectuaţi periodic constă în curăţarea orificiului de evacuare pentru ca apa să poată circula fără obstacole.

Dezgheţare congelator

Dacă stratul este mai gros de 5 mm este necesar să efectuaţi manual operaţiile de mai jos:

1. Poziţionaţi selectorul pentru REGLAREA TEMPERATURII în dreptul ●.
2. Înfăşuraţi alimentele surgelate sau congelate în folii de hârtie şi puneţi-le la rece.
3. Lăsaţi uşa congelatorului deschisă până când bruma se va topi; puteţi accelera acest proces introducând în congelator recipiente pline cu apă caldă.
4. Curăţaţi şi ştergeţi bine congelatorul înainte de a repune în funcţiune aparatul.
5. Înainte de a introduce alimentele în congelator, aşteptaţi aproximativ 2 ore pentru restabilirea condiţiilor ideale de păstrare.

Înlocuire bec

Pentru a înlocui becul din frigider, scoateţi mai întâi ştecherul din priză. Urmăriţi instrucţiunile de mai jos.

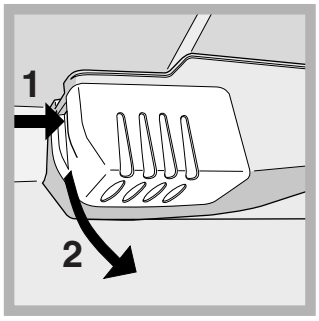

Îndepărtaţi protecţia după indicaţiile din figură pentru a ajunge la bec.
Înlocuiţi-l cu unul similar, a cărui putere să fie egală cu cea indicată pe capacul de protecţie (15 W sau 25 W).

Precauții şi sfaturi

RO

! Aparatul a fost proiectat şi construit conform normelor internaționale de siguranță. Aceste avertizări sunt furnizate din motive de siguranță şi trebuie să fie citite cu atenție.

Acest aparat este conform cu următoarele Directive Comunitare:
-73/23/CEE din data de 19/02/73 (Tensiuni Joase) şi modificări succesive;
- 89/336/CEE din data de 03/05/89 (Compatibilitate Electromagnetică) şi modificări succesive;
- 2002/96/CE.

Siguranța generală

- Acest aparat de uz casnic fost conceput pentru a fi folosit numai în interiorul locuințelor.
- De aceea, trebuie să fie utilizat numai pentru conservarea şi congelarea alimentelor şi numai de persoane adulte, conform instrucțiunilor din manual.
- Aparatul nu trebuie instalat în aer liber, nici chiar în cazul în care spațiul este adăpostit, deoarece expunerea acestuia la ploi şi furtuni este foarte periculoasă.
- Nu atingeți aparatul când sunteți desculți sau cu mâinile sau picioarele ude sau umede.
- Nu atingeți componentele de răcire din interiorul său: că puteți arde sau răni.
- Nu scoateți ştecherul din priză trăgând de cablu.
- Este necesar să scoateți ştecherul din priză înainte de a efectua operațiile de curățire şi întreținere. Nu este suficient să poziționați selectorul pentru REGLAREA TEMPERATURII pe ● (aparat oprit) pentru a tăia alimentarea cu curent electric.
- În caz de defecțiune, nu umblați în nici un caz la mecanismele interne şi nu încercați s-o reparați singuri.
- Nu utilizați - în compartimentele de păstrare a alimentelor congelate – obiecte tăietoare sau ascuțite, sau aparate electrice, dacă nu au fost recomandate de fabricant.
- Nu băgați în gură cuburile de gheață imediat după ce le-ați scos din congelator.
- Nu lăsați copiii să se joace cu aparatul. în nici un caz ei nu trebuie să se aşeze pe casete sau să se agațe de uşă.
- Ambalajele nu sunt jucării pentru copii!

Lichidare aparat

- Lichidarea ambalajelor: respectați normele locale, în acest fel ambalajele vor putea fi utilizate din nou.
- Lichidarea unui aparat vechi: RESPECTAȚI LEGISLAȚIA ÎN MATERIE DE LICHIDARE. Frigiderele şi congelatoarele conțin, în zona de răcire şi în izolație, gaz izobutan şi ciclopentan care, dacă sunt eliminate în atmosferă, sunt periculoase. EVITAȚI DECI DETERIORAREA TUBURILOR.
- Înainte de a lichida aparatul vechi, tăiați cablul de alimentare cu curent electric şi îndepărtați balamalele, pentru a nu putea fi utilizat de altcineva.

Economisirea energiei şi protecția mediului înconjurător

- Amplasați aparatul într-un loc răcoros şi bine ventilat, protejați-l de razele solare directe şi de sursele de căldură.
- Pentru a introduce sau scoate alimentele, deschideți şi închideți uşile cât mai repede cu putință. Fiecare deschidere a uşii înseamnă consum de energie.
- Nu încărcați aparatul: pentru a asigura o bună răcire a alimentelor, aerul trebuie să circule cât mai bine. Dacă împiedicați circulația aerului, compresorul va lucra în permanență.
- Nu introduceți alimente calde: acestea determină creşterea temperaturii şi deci obligă compresorul să funcționeze mai mult, ceea ce înseamnă un consum mărit de energie.
- Dezghețați aparatul dacă observați că s-a format gheață (*vezi Întreținere*); stratul de gheață gros împiedică răcirea alimentelor şi măreşte consumul de energie.
- Curățați şi verificați eficiența garniturilor: dacă nu asigură o închidere etanşă, aerul rece va ieşi din frigider (*vezi Întreținere*).

Anomalii şi remedii

INDESIT

RO

Se poate întâmpla ca aparatul să nu funcționeze. Înainte de a apela serviciul de Asistență (*vezi Asistența*), verificați dacă nu se tratează de o problemă uşor de rezolvat:

Anomalii:	Cauze posibile / Rezolvare:
Becul nu se aprinde.	• Ştecherul nu este introdus în priză, sau nu face contact sau curentul este oprit de la rețea (pană).
Frigiderul şi congelatorul răcesc puțin.	• Uşile nu se închid bine sau garniturile sunt deteriorate. • Uşile se deschid foarte des; • Selectorul de TEMPERATURĂ este corect poziționat; • Frigiderul sau congelatorul au fost umplute excesiv. • Temperatura mediului în care se află produsul este sub 14°C.
În frigider alimentele se răcesc prea mult.	• Selectorul de TEMPERATURĂ este corect poziționat; • Alimentele ating partea din spate a frigiderului.
Ventilatorul AIR nu se învârteşte.	• Uşa frigiderului este deschisă • Sistemul AIR se activează automat numai când este necesar, pentru a restabili condițiile optime din interiorul frigiderului.
Motorul funcționează continuu.	• Uşa nu este bine închisă sau a fost deschisă frecvent; • Temperatura exterioară este foarte ridicată. • Grosimea brumei depăşeşte 2-3 mm (*vezi Întreținere*)..
Aparatul emite prea mult zgomot.	• Aparatul nu este la nivel (*vezi Instalare*). • A fost instalat între mobilă şi obiecte care vibrează şi emit zgomote; • Gazul refrigerent produce zgomote uşoare chiar şi atunci când compresorul este oprit: nu indică o defecțiune, este normal.
Temperatura anumitor părți externe ale frigiderului este ridicată.	• Temperaturile ridicate sunt necesare pentru a evita formarea apei de condens în anumite zone ale produsului.
Peretele din spate al frigiderului are brumă sau picături de apă.	• Este un lucru obişnuit, în condițiile de funcționare normală a produsului.
În partea inferioară a frigiderului este apă.	• Orificiul de evacuare a apei este obturat (*vezi Întreținere*).

Asistență

195051783.01

07/2007 - Xerox Business Services

RO

Înainte de a apela Asistența:

- Verificați dacă puteți remedia singuri anomalia (*vezi Anomalii şi remedii*).
- Dacă, în ciuda tuturor controalelor, aparatul nu funcționează şi problema observată de dumneavoastră persistă, chemați centrul de asistență autorizat cel mai apropiat.

Comunicați:

- tipul de anomalie;
- modelul maşinii (Mod.);
- numărul de serie (S/N).

Aceste informații se găsesc pe plăcuța de caracteristici din frigider, în partea de jos, în stânga.

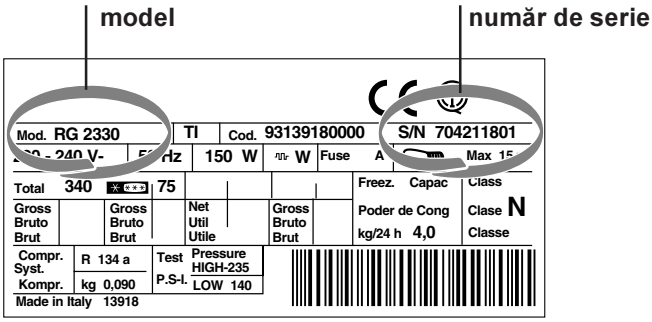

Nu apelați niciodată la persoane neautorizați şi refuzați instalarea de piese de schimb care nu sunt originale.

Инструкции за употреба

ХЛАДИЛНИК С 2 ВРАТИ

BU

PL Polski, 1

HR Hrvatski, 11

SL Slovenљиina, 21

RO Rombnг, 31

BU **Български, 41**

SB Српски, 51

GR Ελληνικά, 61

TAN 2 W

Съдържание

Инсталиране, 42
Позициониране и свързване
Възможност за обръщане посоката на отваряне на вратите

Описание на уреда, 43
Общ изглед

Аксесоари, 44

Включване и използване, 45-46
Включване на уреда
Охладителна система
Как да използвате възможно най-добре хладилника
Как да използвате възможно най-добре фризера

Поддръжка и грижи, 47
Изключване на електрическото захранване
Почистване на уреда
Как да избегнете образуването на мухъл и неприятни миризми
Размразяване на уреда
Смяна на крушката

Предпазни мерки и съвети, 48
Обща безопасност
Изхвърляне
Как да пестите, опазвайки околната среда

Аномалии и решения, 49

Сервизно обслужване, 50

INDESIT

CFC - FCKW - FCK 0%

Инсталиране

BU

! Важно е да пазите тази книжка, за да можете във всеки един момент да направите справка с нея. В случай, че продадете или преотстъпите уреда или се преместите да живеете на друго място, уверете се, че тя върви в комплект с него, за да може новият собственик да е информиран за функционирането му и съответните препоръки.

! Прочетете внимателно инструкциите: те ще ви дадат важна информация относно инсталирането, употребата и безопасността на уреда.

Позициониране и свързване

Позициониране

1. Поставете уреда в добре проветриво и сухо помещение.
2. Не запушвайте задните вентилационни решетки: компресорът и кондензаторът излъчват топлина и изискват добро проветряване, за да функционират добре , ограничавайки потреблението на електроенергия.
3. Оставете разстояние най-малко 10 см между горната част на уреда и евентуални мебели, разположени над него, и най-малко 5 см между страничните му части и съседни мебели/стени.
4. Дръжте уреда далеч от източници на топлина (пряка слънчева светлина, електрическа готварска печка).
5. За да поддържате оптимално отстояние на уреда от стената зад него, монтирайте раздалечителите, включени в инсталационния комплект, като следвате инструкциите в диплянката.

Нивелиране

1. Инсталирайте уреда върху равен и твърд под.
2. Ако подът не е напълно хоризонтален, компенсирайте, завивайки или развивайки предните крачета.

Свързване към електрическата мрежа

След транспортирането, позиционирайте вертикално уреда и изчакайте най-малко 3 часа преди да го свържете с електрическата инсталация. Преди да вкарате щепсела в електрическия контакт, се уверете, че:

- контактът е снабден със заземяване и отговаря на изискванията;
- контактът е в състояние да понесе максималното силово натоварване на уреда, указано на табелката с характеристиките, разположена в хладилното отделение долу вляво (напр. 150 W);
- напрежението на захранването е в рамките на стойностите, указани на табелката с характеристиките, разположена долу вляво (напр. 220-240 V);
- контактът е съвместим с щепсела на уреда. В противен случай поискайте смяната на щепсела от оторизиран техник (виж Сервизно обслужване); не използвайте удължители и разклонители.

! При инсталиран уред електрическият кабел и контактът трябва да бъдат лесно достъпни.
! Кабелът не бива да бъде прегъван или притискан.
! Кабелът трябва да бъде проверяван периодично и подменян само от оторизирани техници (виж Сервизно обслужване).
! Производителят не носи никаква отговорност в случай на неспазване на тези правила.

Възможност за обръщане посоката на отваряне на вратите

1

2

3

4

5

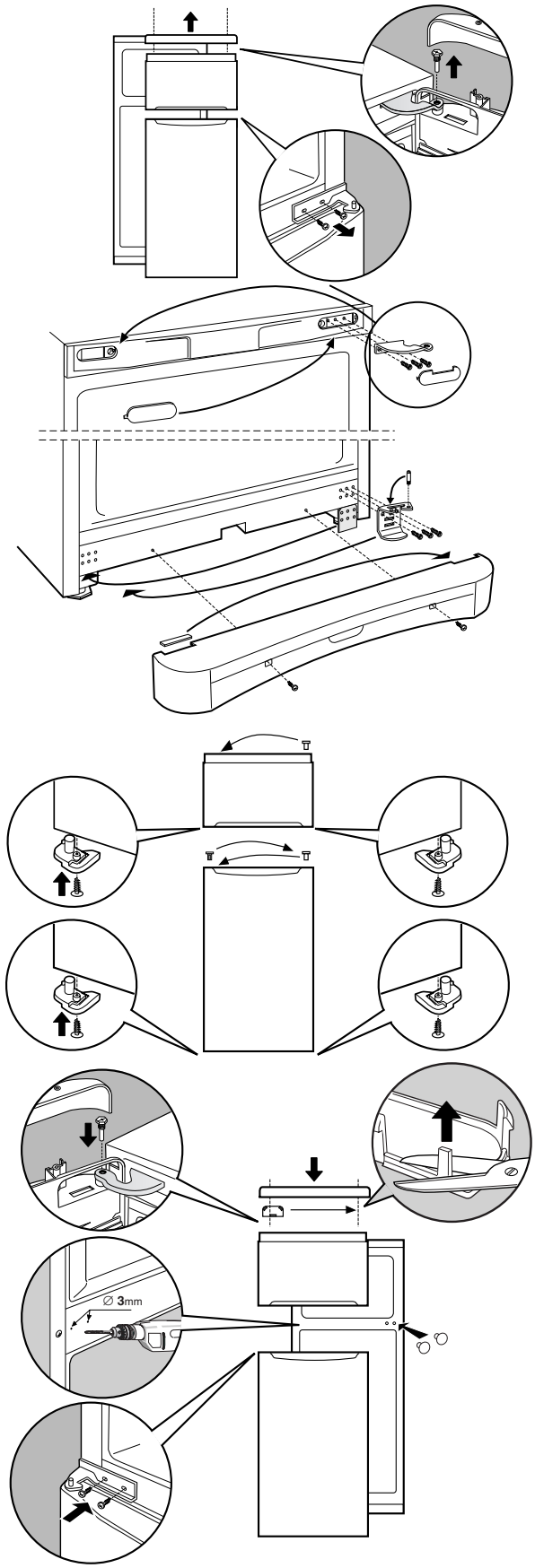

Описание на уреда

INDESIT

BU

Общ изглед

Инструкциите за употреба са валидни за различни модели, поради което е възможно на фигурата да са показани части различни от тези на закупения от вас уред. Описание на по-сложните устройства ще намерите на следващите страници.

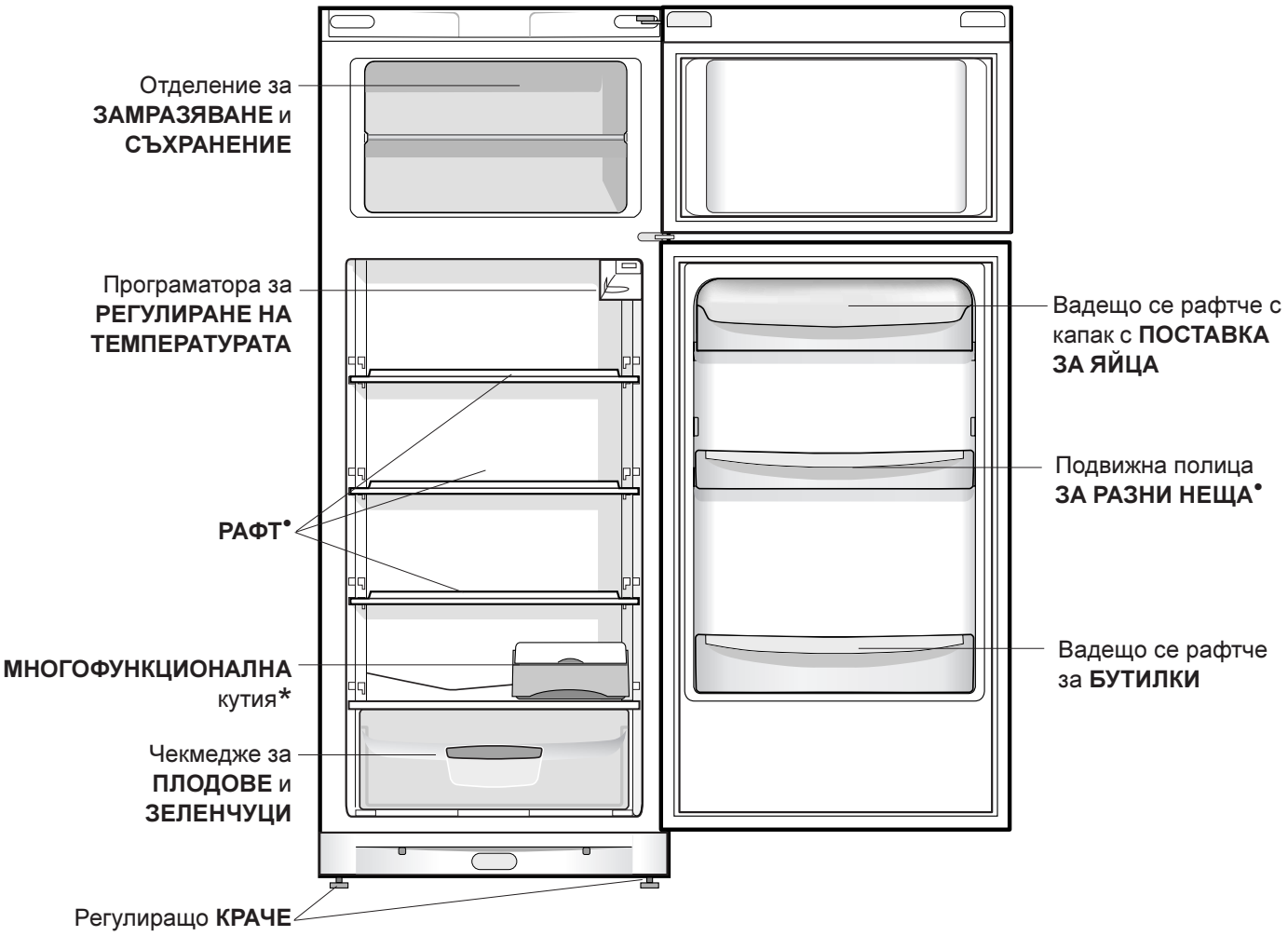

• Различаващи се по номер и/или разположение.
* Налице само при някои модели.

Аксесоари

BU

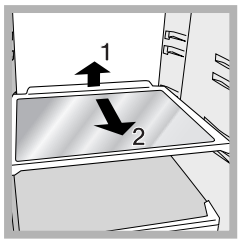

РАФТОВЕ плътни или решетъчни. Те могат да се изваждат и регулират на височина благодарение на специалните водачи (виж фигурата), за да се вкарват съдове или храни със значителни размери. За регулиране на височината не е необходимо рафтът да се изважда изцяло.

МНОГОФУНКЦИОНАЛНА кутия*: за продължително съхраняване на различни хранителни продукти (например колбаси); пречи също така на разпространението на миризми в хладилника.

Индикатор за **ТЕМПЕРАТУРАТА***: за определяне на най-студената зона в хладилника.

1. Проверете дали на индикатора ясно се вижда надписът OK (*виж фигурата*).

2. Ако надписът OK не се появява, това означава, че температурата е прекалено висока: настройте регулатора на ХЛАДИЛНИКА на по-висока позиция (макс. студено) и изчакайте около 10 часа докато температурата се стабилизира.

3. Проверете отново индикатора: ако е необходимо, пристъпете към нова настройка. Ако сте поставяли големи количества хранителни продукти или сте отваряли често вратата на хладилника, нормално е индикаторът да не показва OK. Изчакайте поне 10 часа, преди да настроите регулатора на ХЛАДИЛНИКА на по-висока позиция.

Play Zone*: С новия рафт за бутилки “Play Zone” е възможно бързото охлаждане на много бутилки, тенекиени кутии за напитки и хранителни добавки, които винаги да са на удобно място под ръка.

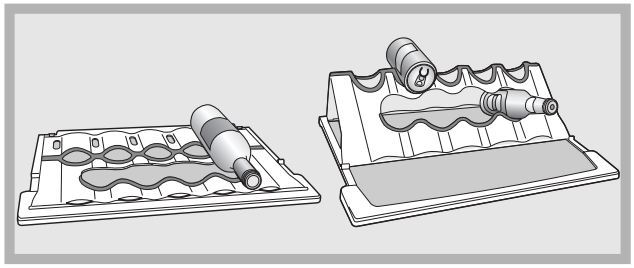

Ако “Play Zone” е разположен върху стъклената лавица, е възможно съхраняването на големи и средни бутилки, просто облягайки бутилката. По този начин виното например ще се съхранява възможно най-добре.
След като сте го сгънали и фиксирали със специалните държачи, разположени отстрани на рафта, могат да се поставят тенекиени кутии за напитки (в горната част), хранителни добавки (в централната част) и други тенекиени кутии и добавки в останала част на рафта.
“Play Zone” може да бъде използван като обикновен рафт (след като е поставен), може да бъде преместван от едно ниво на друго заедно с цялата лавица и почистван лесно, дори в миялната машина.

* Налице само при някои модели.

Включване и употреба

INDESIT

BU

Включване на уреда

! Преди да включите уреда, следвайте инструкциите по отношение на инсталирането му (*виж Инсталиране*).

! Преди да свържете уреда, почистете добре отделенията и аксесоарите с хладка вода и бикарбонат.

1. Включете щепсела в контакта и се уверете, че лампата за вътрешно осветление светва.
2. Завъртете програматора за РЕГУЛИРАНЕ НА ТЕМПЕРАТУРАТА на средна степен. След няколко часа ще е възможно да поставите хранителни продукти в хладилника.

Регулиране на температурата

Температурата във вътрешността на хладилното отделение се регулира автоматично в зависимост от позицията, в която е поставен програматора на термостата.
1 = леко студено
5 = по-студено
Във всеки случай се препоръчва една средна позиция

С цел увеличаване на пространството и подобряване естетическия вид, при този уред "охлаждащата инсталация" е разположена във вътрешността на задната стена на хладилното отделение. По време на функционирането на хладилника тази стена ще бъде покрита със скреж или с капчици вода в зависимост от това дали компресорът работи или не. Не се притеснявайте за това! Хладилникът работи нормално.

Охладителна система

Уредът е снабден с една от описаните по-долу охладителни системи: важно е да я разпознаете и да се съобразявате с нея по отношение начините на съхранение на хранителните продукти.

Aircooler
За наличието на тази система можете да познаете по устройството, разположено на горната стена на хладилното отделение (*виж фигурата*).

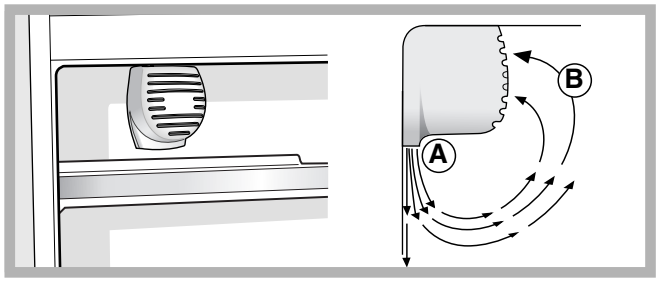

Aircooler позволява отлично съхраняване на хранителните продукти, защото възстановява бързо температурата след отварянето на вратата и разпределя равномерно студа: изпусканият въздух (A) се охлажда в контакт със студената стена, докато по-топлият въздух (B) се всмуква (*виж фигурата*).
Задната стена е покрита със скреж или капчици вода в зависимост от това дали компресорът работи или не.

Статична система
При моделите без Aircooler охлаждащият модул е разположен във вътрешната задна стена на отделенията; последната ще е покрита със скреж или капчици вода в зависимост от това дали компресорът работи или почива: и в двата случая това е нормално.
Ако програматорът за РЕГУЛИРАНЕ НА ТЕМПЕРАТУРАТА е поставен на високи стойности, при големи количества хранителни продукти и високи температури на околната среда уредът може да функционира постоянно, благоприятствайки прекомерното образуване на скреж и повишеното потребление на електроенергия: можете да предотвратите това като завъртите регулатора към по-ниски стойности (по този начин ще се извърши автоматично размразяване).
При статичните уреди въздухът циркулира по естествен начин: по-студеният е склонен да се спуска надолу, защото е по-тежък. Ето как трябва да разполагате хранителните продукти:

Храни	Разположениев хладилника
Месо и почистена риба	Над чекмеджетата за плодове и зеленчуци
Пресни сирена	Над чекмеджетата за плодове и зеленчуци
Готвени храни	На всеки един от рафтовете
Колбаси, хляб за тостер, шоколад	На всеки един от рафтовете
Плодове и зеленчуци	В чекмеджетата за плодове и зеленчуци
Яйца	На специалното рафтче
Масло и маргарин	На специалното рафтче
Бутилки, безалкохолни напитки, мляко	На специалното рафтче

BU

Как да използвате възможно най-добре хладилника

- За да зададете температурата, използвайте програматора на хладилника за РЕГУЛИРАНЕ НА ТЕМПЕРАТУРАТА (*виж Описание*).
- Поставяйте само студени или хладки храни, но никога топли (*виж Предпазни мерки и съвети*).
- Не забравяйте, че готвените храни не издържат по-дълго от суровите.
- Не поставяйте течности в открити съдове: те биха предизвикали повишаване на влажността и вследствие на това образуване на конденз.

ХИГИЕНА НА ХРАНЕНЕТО

1. След закупуването на хранителните продукти, отстранете всички видове външни опаковки от хартия/картон или други обвивки, които биха могли да внесат в хладилника бактерии или мръсотия.
2. Защитете храните (особено онези от тях, които лесно се развалят, и онези, които имат силна миризма), така че да избегнете контакта помежду им, елиминирайки по този начин както възможността за заразяване с микроби/бактерии, така и разпространението на специфични миризми във вътрешността на хладилника.
3. Поставяйте храните така, че въздухът да може свободно да циркулира сред тях.
4. Поддържайте чиста вътрешността на хладилника, като внимавате да не използвате окисляващи или абразивни препарати.
5. Изваждайте храните от хладилника след изтичането на максималния срок за съхранението им.
6. За доброто им съхранение храните, които лесно се развалят (меки сирена, сурова риба, месо и т.н.), се поставят в най-студената зона, т.е. тази над отделенията за зеленчуци, където се намира индикаторът на температурата.

Как да използвате възможно най-добре фризера

- Не замразявайте повторно хранителни продукти, които са в процес на размразяване или вече са се размразили; тези хранителни продукти трябва да бъдат сготвени, за да бъдат консумирани (в рамките на 24 часа).
- Пресните хранителни продукти, подлежащи на замразяване, не трябва да се поставят в контакт с вече замразените; те трябва да се подреждат в горното отделение за ЗАМРАЗЯВАНЕ и СЪХРАНЕНИЕ, където температурата пада под -18°C и гарантира добра скорост на замразяване.
- Не поставяйте във фризера стъклени бутилки, съдържащи течности, затворени с тапа или херметически, защото биха могли да се пръснат.
- Максималното количество хранителни продукти, които могат да се замразяват на ден е посочено на табелката с характеристиките, поставена във вътрешността на хладилното отделение долу вляво (напр.: 4 кг/24ч 4).

! По време на замразяването избягвайте да отваряте вратата.

! В случай на прекъсване на електрическото захранване или повреда, не отваряйте вратата на фризера: по този начин замразените и дълбоко замразените хранителни продукти ще се запазят без да се развалят в продължение на около 9-14 часа.

! Ако външната температура се задържи дълго време по-ниска от 14°C във замразителното отделение няма да се достигнат необходимите за дълго съхранение температури и поради това времето за съхранение ще бъде по-кратко.

Поддръжка и грижи

INDESIT

BU

Изключване на електрическото захранване

При почистване и поддръжка трябва да изключите уреда от захранващата мрежа, като извадите щепсела от контакта.
Не е достатъчно да поставите програматора за регулиране на температурата на позиция ● (изключен уред), за да елиминирате напълно подаването на електричество.

Почистване на уреда

- Външните и вътрешните части и уплътненията от гума могат да се почистват с гъбичка, напоена с хладка вода и сода бикарбонат или неутрален сапун. Не използвайте разтворители, абразивни материали, избелващи препарати или амоняк.
- Вадещите се аксесоари могат да бъдат накиснати в топла вода и сапун или препарат за миене на съдове. Изплакнете ги и грижливо ги подсушете.
- Гърбът на уреда е склонен да се покрива с прах, която може да бъде отстранена, след като сте изключили уреда и сте извадили щепсела от контакта, използвайки деликатно дългия накрайник на прахосмукачката, настроена на средна мощност.

Как да избегнете образуването на мухъл и неприятни миризми

- Уредът е произведен от хигиенични материали, които не предават миризмите. За да запазите тази негова характеристика, е необходимо храните винаги да бъдат добре завити и затворени. Така ще предотвратите и образуването на петна.
- В случай, че искате да изключите уреда за продължителен период от време, почистете вътрешността му и оставете вратите отворени.

Размразяване на уреда

! Следвайте долуизложените указания.
За да размразите уреда, не използвайте остри или режещи предмети, които биха могли непоправимо да повредят охладителната система.

Размразяване на хладилното отделение

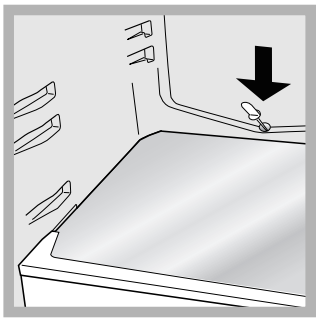

Хладилникът е снабден със система за автоматично размразяване: водата се отвежда към задната част от специален отвор за оттичане (*виж фигурата*) където топлината, произвеждана от компресора, я кара да се изпарява. Единственото, което трябва периодично да правите, е да почиствате отвора на оттичане, така че водата да преминава безпрепятствено.

Размразяване на фризера

Ако слоят скреж е по-дебел от 5 мм, е необходимо да извършите ръчно размразяването:

1. Поставете програматора за РЕГУЛИРАНЕ НА ТЕМПЕРАТУРАТА в позиция ●.
2. Завийте замразените и дълбоко замразените хранителни продукти в хартия и ги поставете на хладно място.
3. Оставете отворена вратата, докато скрежът не се разтопи напълно; улеснете операцията като поставите във фризера съдове пълни с хладка вода.
4. Почистете и подсушете грижливо фризера преди да включите отново уреда.
5. Преди да поставите хранителните продукти във фризера, изчакайте около 2 часа да се възстановят идеалните условия на съхранение.

Смяна на крушката

За да смените крушката, осветяваща хладилното отделение, извадете щепсела от електрическия контакт. Следвайте долуизложените указания.

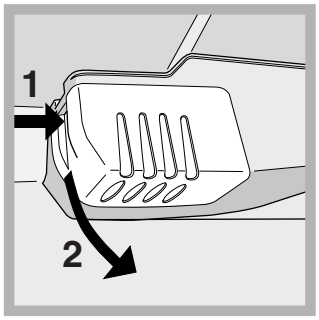

Достъп до лампата ще получите, като отстраните предпазителя, както е показано на фигурата. Заменете я с нова, отговаряща на мощността, отбелязана върху на предпазителя (15 W или 25 W).

Предпазни мерки и съвети

BU

! Уредът е проектиран и конструиран в съответствие с международните норми за безопасност. Тези препоръки се дават за целите на безопасността и трябва да бъдат прочетени внимателно.

Този уред е съобразен със следните Директиви на Европейската общност:
- Нисковолтова директива 73/23/ЕИО от 19/02/73 и последващи изменения;
- Директива за електромагнитната съвместимост 89/336/ЕИО от 03/05/89 и последващи изменения;
- 2002/96/CE.

Обща безопасност

- Уредът е създаден за непрофесионална употреба в домашна обстановка.
- Уредът трябва да бъде използван за съхраняването и замразяването на храни, само от възрастни лица и в съответствие с инструкциите, съдържащи се в тази книжка.
- Този уред не бива да се инсталира на открито, дори ако мястото е заслонено; излагането му на дъжд и бури е много опасно.
- Не пипайте уреда с мокри или влажни ръце или крака, или когато сте боси.
- Не пипайте вътрешните охлаждащи части: има опасност да се изгорите или нараните.
- Не изваждайте щепсела от електрическия контакт, дърпайки кабела, а хващайки него самия.
- Необходимо е, преди почистване и дейности по поддръжката, да изваждате щепсела от контакта. Не е достатъчно да поставите програматора за РЕГУЛИРАНЕ НА ТЕМПЕРАТУРАТА на позиция ● (изключен уред), за да елиминирате напълно подаването на електричество.
- При повреда в никакъв случай не се опитвайте да поправите уреда, достигайки до вътрешните механизми.
- Не използвайте остри и режещи прибори или електроуреди вътре в отделението за съхранение на замразени хранителни продукти, ако същите не са от вида, препоръчан от производителя.
- Не слагайте в устата си кубчета лед, току-що извадени от фризера.
- Не позволявайте на децата да си играят с уреда. Те в никакъв случай не трябва да сядат върху чекмеджетата или да се увисват на вратата.
- Опаковките не са играчки за деца.

Изхвърляне

- Изхвърляне на амбалажния материал: спазвайте местните норми, така амбалажът може да бъде използван повторно.
- Изхвърляне на стария уред: СПАЗВАЙТЕ ЗАКОНОДАТЕЛСТВОТО В ТАЗИ ОБЛАСТ. Хладилниците и фризерите съдържат в охладителната си система и изолацията газ изобутан и циклопентан, които, ако попаднат в околната среда, могат да бъдат опасни за нея. СЛЕДОВАТЕЛНО ИЗБЯГВАЙТЕ УВРЕЖДАНЕТО НА ТВЪРДИТЕ ТРЪБОПРОВОДИ.
- Преди да изхвърлите стария уред за старо желязо, направете го неизползваем, отрязвайки кабела на електрическото захранване и отстранявайки устройствата за затваряне на вратите.

Как да пестите, опазвайки околната среда

- Инсталирайте уреда на прохладно и добре проветриво място, предпазвайте го от пряко излагане на слънчевите лъчи, не го поставяйте в близост до източници на топлина.
- За да поставяте и изваждате храните, отваряйте вратите на уреда за възможно най-кратко време. Всяко отваряне на вратите води до значителен разход на електроенергия.
- Не препълвайте уреда с прекалено много хранителни продукти: за доброто им съхранение, студът трябва да може да циркулира свободно. Ако циркулацията е възпрепятствана, компресорът ще работи непрекъснато.
- Не поставяйте в уреда топли храни: те биха повишили вътрешната температура, принуждавайки компресора да работи усилено, изразходвайки много електроенергия.
- Размразявайте уреда в случай, че се образува лед (*виж Поддръжка*); дебел слой лед прави по-трудно изстудяването на хранителните продукти и повишава потреблението на електроенергия.
- Поддържайте уплътненията в изправност и чисти, така че да прилепват добре към вратите и да не оставят студа да излиза (*виж Поддръжка*).

Аномалии и решения

INDESIT

BU

Може да се случи така, че уредът да не работи. Преди да се обадите в центъра за сервизно обслужване (*виж Сервизно обслужване*), проверете дали не става въпрос за проблем, който лесно може да бъде разрешен с помощта на следния списък.

Аномалии	Възможни причини / Разрешения:
Лампата за вътрешното осветление не светва.	• Щепселът не е вкаран в електрическия контакт или е вкаран недостатъчно, за да направи контакт, или в дома ви няма ток.
Когато хладилникът или фризерът охлаждат слабо.	• Вратите не се затварят добре или уплътненията са увредени. • Вратите се отварят прекалено често. • Програматорът за РЕГУЛИРАНЕ НА ТЕМПЕРАТУРАТА не е в правилната позиция; • Хладилникът или фризерът са препълнени. • Температура на помещението при работа на уреда е по-ниска от 14°C.
Хранителните продукти в хладилника замръзват.	• Програматорът за РЕГУЛИРАНЕ НА ТЕМПЕРАТУРАТА не е в правилната позиция; • Хранителните продукти са в досег със задната стена.
Вентилаторът AIR не се върти.	• Вратата на хладилника е отворена. • Системата AIR се активира автоматично само когато това е необходимо за възстановяването на оптималните условия във вътрешността на хладилното отделение.
Двигателят работи непрекъснато.	• Вратата не е добре затворена или се отваря постоянно. • Температурата на околната среда е много висока. • Дебелината на скрежа надвишава 2-3 мм (*виж Поддръжка*).
Уредът издава прекалено силен шум.	• Уредът не е нивелиран добре (*виж Инсталиране*). • Уредът е инсталиран между мебели или предмети, които вибрират и издават шум. • Охлаждащият газ в системата издава лек шум, дори когато компресорът не работи: това не е дефект, а нещо нормално.
Температурата на някой външни части на хладилника е висока.	• Високите температури са необходими, за да се избегне образуването на конденз в някои зони на уреда.
Стената в дъното на замразителя е покрита със скреж и капчици вода.	• Уредът функционира нормално.
На дъното на хладилника има вода.	• Отворът за оттичане на водата е запушен (*виж Поддръжка*).

Сервизно обслужване

195051783.01

07/2007 - Xerox Business Services

BU

Преди да се обадите в центъра за сервизно обслужване:

- Проверете дали аномалията не може да бъде отстранена без помощ отвън (*виж Аномалии и решения*).
- Ако, въпреки всички проверки, уредът не работи и установената от вас неизправност продължава да е налице, обърнете се към най-близкия Център за сервизно обслужване:

Съобщете:

- вида на аномалията
- модела на уреда (Mod.)
- серийния номер (S/N)

Тези сведения ще намерите на табелката с характеристиките, разположена в хладилното отделение долу вляво.

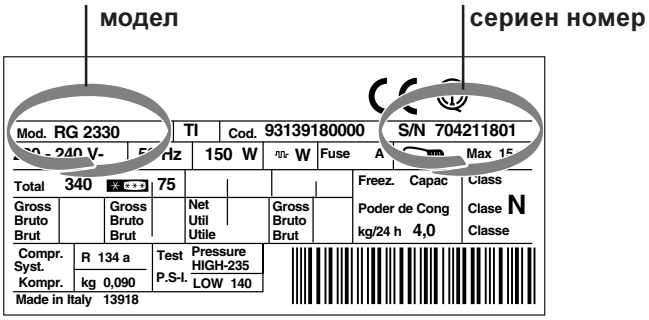

В никакъв случай не прибягвайте до услугите на техници, които не са оторизирани, и винаги отказвайте инсталирането на неоригинални резервни части

Упутство за употребу

ХЛАДЊАК СА ДВОЈА ВРАТА

SB

PL Polski, 1

HR Hrvatski, 11

SL Slovenљиina, 21

RO Romвnг, 31

BU Български, 41

SB Српски, 51

GR Ελληνικά, 61

TAN 2 W

Резиме

Инсталација, 52
Постављање и склапање
Могућност отварања врата на обе стране

Опис апарата, 53
Општи преглед

Додаци, 54

Прикључивање и коришћење, 55-56
Прикључивање апарата
Систем за расхлађивање
Како на најбољи начин користити хладњак
Како на најбољи начин користити замрзивач

Одржавање, 57
Искључивање електричне струје
Чишћење апарата
Избегавање стварања плесни и непријатних мириса
Отапање апарата
Замена сијалице

Напомене и савети, 58
Општа безбедност
Одлагање
Чување и поштовање животне околине

Неисправности и решења, 59

Помоћ, 60

INDESIT

CFC - FCKW - FCK 0%

Постављање

SB

! Важно је да сачувате ову књижицу како бисте могли да је консултујете када вам затреба. У случају продаје апарата, неупотребе или селидбе, сачувајте је како би нови власник могао да се информише о функционисању апарата.
! Пажљиво прочитајте упутство: садржи важне информације о инсталацији, употреби и безбедности апарата.

Постављање и склапање

Постављање
1. Поставите апарат у добро проветрени простор без влаге.
2. Решетке за вентилацију на задњем зиду апарата не смеју бити блокиране: компресор и кондензатор испуштају топлоту и захтевају добро проветравање ради правилног функционисања
3. Оставите простор од најмање 10 цм између задњег зида апарата и било каквог намештаја изнад њега, и најмање 5 цм између задњег зида и намештаја који апарат окружује са страна.
4. Апарат треба удаљити од изворат топлоте (директна сунчева светлост, електрични шпорет).
5. За одржавање оптималне дистанце између производа и задњег зида, поставите приложене додатке из инсталационог комплета следећи упутства из одређене књижице.

Позиционирање
1. Инсталација апарата на равну и чврсту подлогу.
2. Ако под није савршено раван, компензујте одвијањем или затезањем предњих ногара апарата.

Електрични прикључак
Након транспорта, поставите апарат вертикално и сачекајте најмање 3 часа пре него што га прикључите на електричну мрежу. Пре него што утикач прикључите у утичницу, проверите да ли:

- утичница има уземљење и да ли је у складу са важећим прописима;
- да ли утичница може да издржи максималну снагу апарата, која је наведена на налепници унутар хладњака, на доњој левој страни (нпр. 150 W);
- да ли напон електричне струје одговара оном наведеном на налепници, која се налази унутар хладњака, на доњој левој страни (нпр. 220-240 V);
- да ли је утичница компатибилна са утикачем апарата. У случају да није, затражите од ауторизованог сервиса да вам замени утикач (*види Помоћ*); немојте користити продужни кабал.

! Код инсталираног апарата, електрични кабал и утичница морају бити лако доступни.
! Кабал не сме да буде преломљен или притиснут..
! Кабал морају повремено преконтролисати и заменити ауторизована лица (*види Помоћ*).
! Произвођач одбија сваку одговорност у случају да се наведене норме не поштују.

Могућност отварања врата на обе стране

1

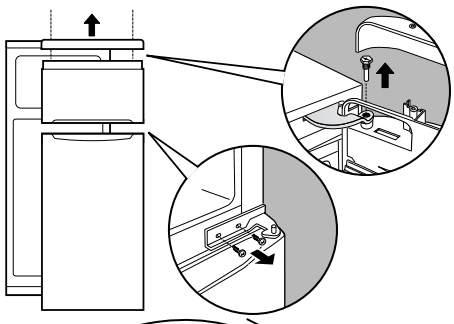

2

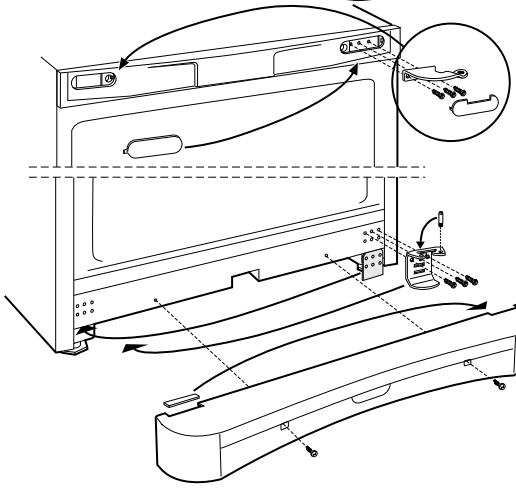

3

4

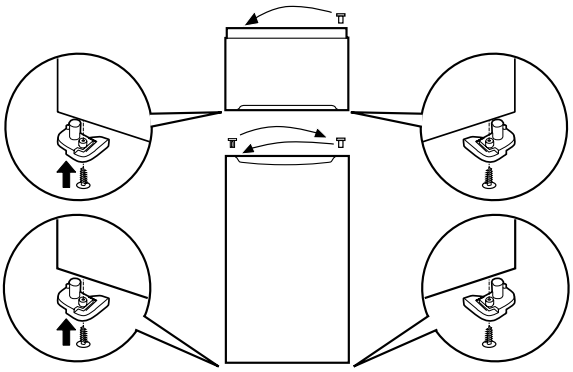

5

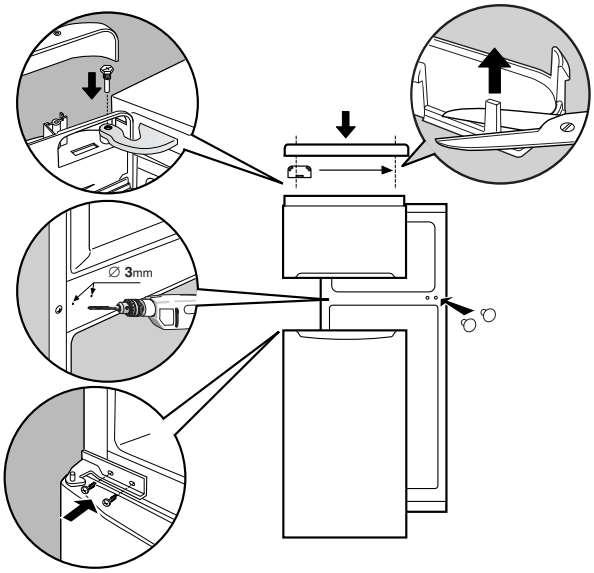

Опис апарата

INDESIT

SB

Општи преглед

Упутство за употребу важи за разне моделе апарата и могуће је да се слика разликује од апарата који сте купили. Опис важнијих детаља се налази на следећим странама

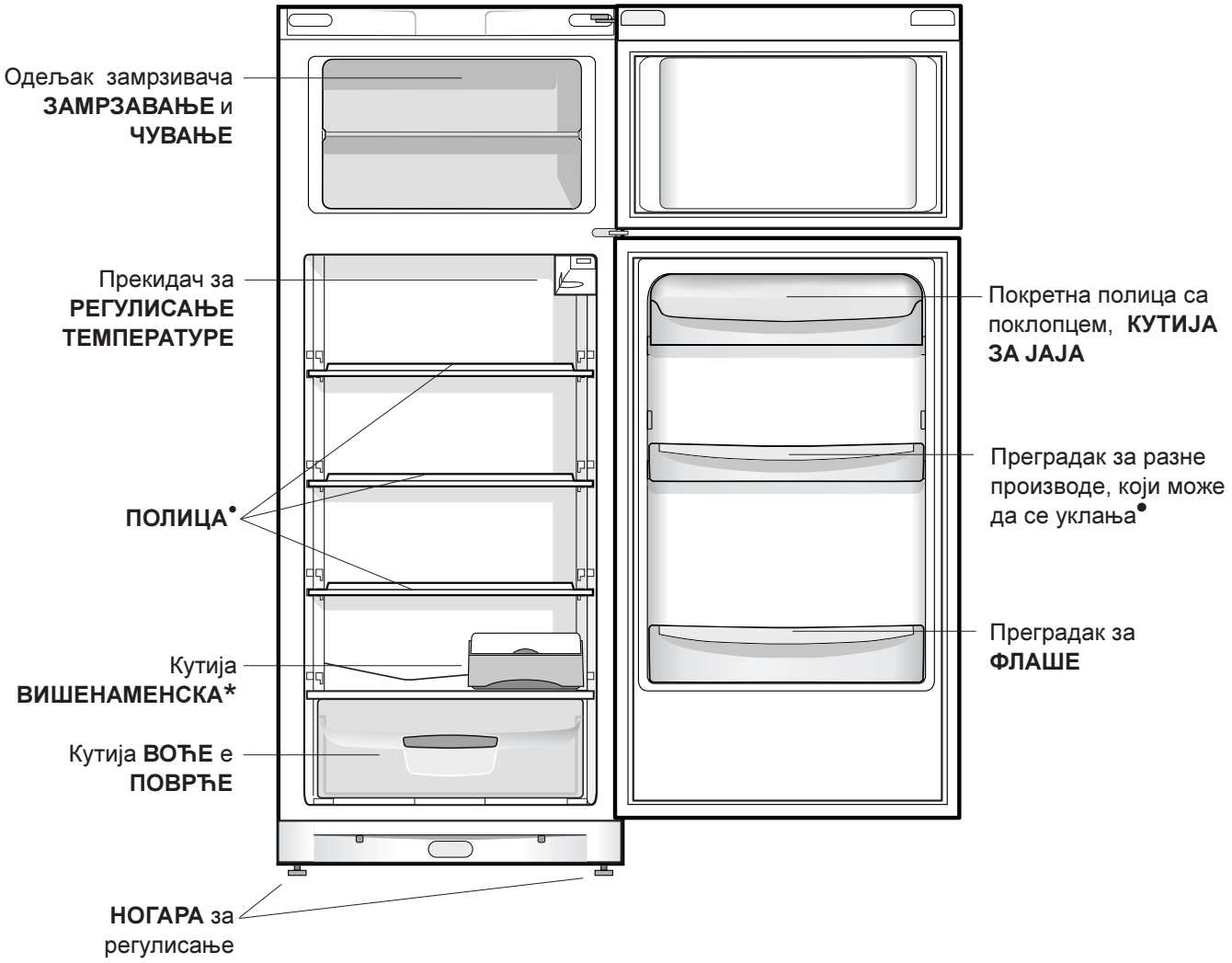

• Варијабле за број и/или позицију.
* Постоји само код неких модела.

Додаци

SB

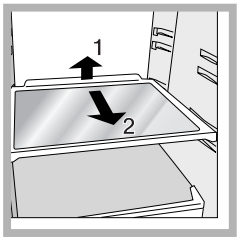

ПОЛИЦЕ: пуне или решеткасте.
Покретне су и могу да се подешавају захваљујући посебним шинама (*види слику*), за постављање контејнера или хране већих димензија. За подешавање висине потребно је потпуно извадити полицу.

Кутија **ВИШЕНАМЕНСКА***: за дуготрајно чување разних врста хране (на пример саламе); такође спречава ширење мириса по хладњаку.

Индикатор **ТЕМПЕРАТУРА***: за одређивање нахладније зоне у хладњаку.

1. Проверите да ли индикатор показује ОК (*види слику*).

2. Ако се не појави натпис ОК, то значи да је температура превисока: подесите ручицу »FUNZIONAMENTO FRIGORIFERO» (ХЛАДЊАК УКЉУЧЕН) на вишу позицију (хладније) и сачекајте око 10 часова да се температура стабилизује.

3. Контролишите кретање индикатора: ако је потребно, поновите регулацију. Ако сте унели велику количину намирница или често отварате врата хладњака, нормално је да индикатор неће показивати ОК. Сачекајте око 10 часова пре него што померите прекидач ФУНКЦИЈЕ ХЛАДЊАКА на вишу позицију.

PLAY ZONE*: Уз помоћ нове полице за флаше «Play Zone» могуће је брзо хладити све флаше, конзерве и паковања и увек их имати на располагању.

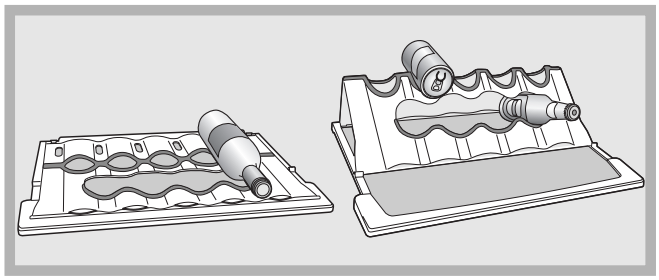

Ако се «Play Zone» пажљиво постави на стаклену полицу могуће је сложити велике и средње флаше једноставним обарањем. На тај начин ће, на пример, вино, бити сачувано на најбољи могући начин.
Када се једном постави и причврсти за предвиђена места са стране полице, можете сложити конзерве (виши део), кутије (средњи) и а друге конзерве и кутије се могу пажљиво поставити на преостали део полице.
«Play Zone» можете користити као обичну полицу (када је постављена), коју можете померати са једног нивоа на други, као и друге полице, лако је прати, чак и у машини.

* Постоји само код неких модела.

Прикључивање и коришћење

INDESIT

SB

Прикључивање апарата

! Пре пуштања апарата, следите упутства за инсталацију (*види Инсталација*).

! Пре склапања апарата добро очистите преграде и додатке млаком водом и содом бикарбоном.

1. Прикључите утикач у утичницу и проверите да ли светли сијалица за осветљавање унутрашњости.
2. Окрените прекидач за РЕГУЛИСАЊЕ ТЕМПЕРАТУРЕ на средњу вредност. Након неколико часова моћи ћете да сложите намирнице у хладњак.

Регулисање температуре

Температура у унутрашњости хладњака се аутоматски подешава окретањем прекидача за регулисање температуре.
1 = мање хладно
5 = хладније
Саветујемо средњу позицију

Ради повећања простора и бољег естетског изгледа, овај апарат поседује «расхладни део» који се налази на задњем зиду хладњака. На том зиду се током рада апарата може појавити иње или капи воде, што значи да компресор ради или паузира. Не брините због овога! Хладњак нормално ради.

Систем за расхлађивање

Апарат је опремљен једним од система описаних ниже: важно је знати о ком систему се ради и запамтити начин чувања намирница.

Aircooler
Препознаје се по присуству направи на горњем зиду хладњака (*види слику*).

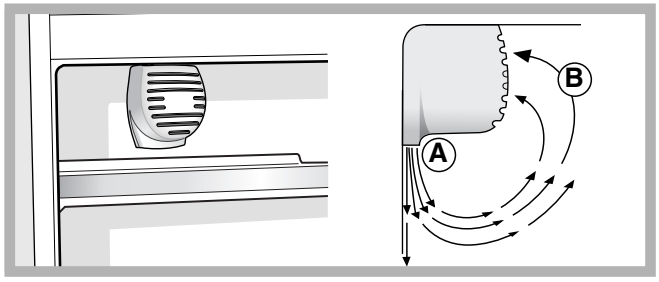

Aircooler систем омогућава оптимално чување намирница пошто враћа температуру на жељени ниво убрзо након отварања врата и равномерно распоређује температуру: избачени ваздух (A) се расхлађује у контакту са хладним зидом, док топлији ваздух (B) бива усисан (*види слику*).
Задњи зид може бити покривен ињем или капима воде када компресор не ради или паузира.

Статика
Модели без Aircooler система имају расхладни део на унутрашњем задњем зиду одељака; део може бити покривен ињем или капима воде када компресор не ради или паузира: оба случаја су нормална. Ако окренете прекидач за РЕГУЛИСАЊЕ ТЕМПЕРАТУРЕ на високу вредност, уз велике количине намирница и при високој спољној температури, апарат може да ради уз претерано стварање иња и велику потрошњу енергије: требало би окренути прекидач на ниже вредности (аутоматски се врши отапање иња).
У статичним апаратима ваздух циркулише на природан начин: хладнији ваздух пада на дно јер је тежи. Ево како треба распоредити намирнице:

Храна	Распоред у хладњаку
Очишћено месо и риба	Изнад кутије за воће и поврће
Свежи сиреви	Изнад кутије за воће и поврће
Кувана храна	На било којој полици
Саламе, хлеб у кутији, чоколада	На било којој полици
Воће и поврће	У кутију за воће и поврће
Јаја	У одређеној кутији на вратима
Путер	У одређеној кутији на вратима
Флаше, млеко, пића, јогурт	У одређеној кутији на вратима

SB

Како најбоље користити хладњак

- За регулисање температуре користите прекидач за РЕГУЛИСАЊЕ ТЕМПЕРАТУРЕ (*види Опис*).
- Сложите само хладне или млаке намирнице, никако топле (*види Напомене и савети*)
- Запамтите да куване намирнице не могу да стоје много дуже од сирових.
- Не остављајте течности у отвореним контејнерима: изазивају повећану влажност и кондензацију.

ХИГИЈЕНА ХРАНЕ

1. Након куповине хране, уклоните све врсте спољњег паковања папир/картон и друге омотаче, који у хладњак могу унети бактерије или прљавштину.
2. Заштитите храну, (посебно оне која се лако квари и оне која шири јаке мирисе), на начин којим избегавате њихов међусобни контакт, и на тај начин онемогућавате загађење бактеријама, као и ширење посебних мириса у унутрашњости хладњака.
3. Сложите храну тако да ваздух може слободно да циркулише.
4. Унутрашњост хладњака мора бити чиста, али обратите пажњу да не користите оксиданте или абразиве.
5. Храну којој је истекао рок трајања баците.
6. За боље чување, храну која се лако квари (меки сиреви, сирова риба, месо, итд...) треба поставити у нахладнију зону, која се налази директно изнад кутије за поврће, где се налази и показатељ температуре.

Како на најбољи начин користити замрзивач

- Немојте поново замрзавати намирнице које сте претходно већ одмрзли; такве намирнице треба скувати и конзумирати (у року 24 часа).
- Свеже намирнице за замрзавање не смеју бити у контакту са већ замрзнутим; треба их сложити у горњи преградак замрзивача, по могућству близу зидова (спољњих и задњег) где температура пада испод -18°C и гарантује брзо замрзавање.
- Не стављајте у замрзивач стаклене флаше које садрже течност, затворене запушачима или херметички, пошто може доћи до пуцања.
- Максимална дневна количина намирница за замрзавање се налази на налепници, која је налепљена са доње леве стране одељка за хлађење (нпр. Kg/24h 4).

! Током процеса замрзавања не отварајте врата замрзивача.

! У случају прекида довода струје или квара, не отварајте врата замрзивача: на тај начин замрзнуте и дубоко замрзнуте намирнице могу остати очуване око 9-14 часова.

! Ако током дужег времена температура не пређе 14°C, не постижу се потребне температуре за дуже чување у одељку за замрзавање и период чувања ће стога бити знатно смањен.

Одржавање

INDESIT

SB

Искључивање електричне струје

Током поправки или чишћења и одржавања потребно је да искључите апарат са електричне мреже:
Није довољно само окренути прекидач на позицију ● (апарат искључен) ради прекида било каквог електричног контакта.

Чишћење апарата

- Спољни делови, унутрашњи делови и гумени делови се могу чистити сунђером наквашеним млаком водом и содом бикарбоном или неутралним сапуном. Не користите растворе, абразиве, белило или амонијак.
- Делове који се могу извадити треба ставити у каду пуну топле воде и сапунице или детерџента за судове. Пажљиво их исперите и осушите.
- Задњи део апарата сакупља прашину коју можете очистити, након што сте искључили апарат из електричне мреже, дугим цревом усисивача укљученог на средњу јачину.

Избегавање стварања плесни и непријатних мириса

- Апарат је израђен од хигијенских материјала који не преносе мирисе. Ради очувања ове карактеристике потребно је да храна увек буде добро заштићена и затворена. Овиме се избегава формирање флека.
- У случају да желите да искључите апарат на дуже време, очистите унутрашњост и оставите врата отворена.

Отапање апарата

! Водите рачуна о доленаведеним упутствима.
За отапање апарата не смете користити оштре и шиљате предмете који могу неповратно оштетити расхладни систем.

Како отапати хладњак.

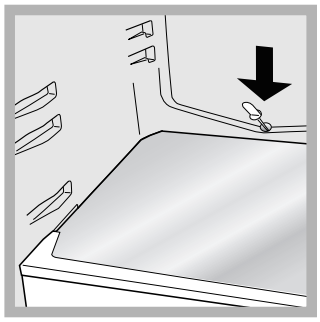

Хладњак има аутоматско отапање: вода отиче са задњег зида кроз отвор за отапање(*види слику*) где топлота коју производи компресор испарава. Једину интервенцију коју треба да обавите с времена на време је чишћење отвора за пражњење како би вода неометано отицала.

Како отапати замрзивач.

Ако наслага иња прелази 5 мм потребно је обавити ручно отапање:

1. Окрените прекидач за РЕГУЛИСАЊЕ ТЕМПЕРАТУРЕ на позицију ●.
2. Увијте замрзнуту храну у новински папир и оставите их на хладном месту.
3. Оставите врата отворена док се иње потпуно не отопи; операцију можете олакшати тако што ћете у замрзивачу поређати судове са млаком водом.
4. Пажљиво очистите и осушите хладњак пре него што га поново укључите.
5. Пре него што сложите храну у замрзивач сачекајте око 2 часа како би се стекли идеални услови за чување хране.

Замена сијалице

Приликом замене сијалице за осветљавање хладњака, извуците утикач из утичнице. Следите упутства.

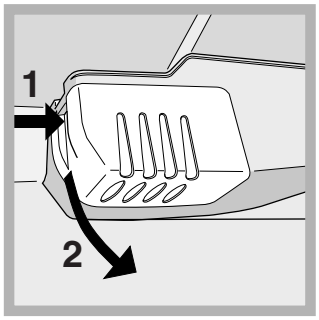

За приступ лампици потребно је уклонити поклопац, као на слици. Замените је одговарајућом јачином наведеном на поклопцу (15 W или 25 W).

Напомене и савети

SB

! Апарат је пројектован и израђен према важећим међународним безбедносним нормама. Напомене прочитајте пажљиво пошто су важне из безбедносних разлога.

Овај апарат је у складу са нормама:
- 73/23/CEE од 19/02/73 (низак напон) и даљим модификацијама;
- 89/336/CEE од 03/05/89 (електромагнетска компатибилност) и даљим модификацијама;
- 2002/96/CE.

Општа безбедност

- Апарат је направљен за непрофесионалну употребу у стану.
- Апарат треба користити за чување хране, од стране одраслих особа према упутствима из ове књижице.
- Овај апарат се не сме постављати на отвореном простору, чак и када је простор наткривен; изузетно је опасно излагати апарат временским условима.
- Не дирајте и не померајте апарат босоноги или када су вам руке или ноге влажне.
- Не дирајте унутрашње расхладне делове: опасно је и могу да изазову опекотине или повреде.
- Не извлачите утикач из утичнице вучењем кабла, тако можете извући утичницу.
- Неопходно је да пре операција чишћења и одржавања извучете утикач из струје. Није довољно само окренути прекидач за РЕГУЛИСАЊЕ ТЕМПЕРАТУРЕ на позицију ● (апарат искључен) ради прекида било каквог електричног контакта.
- У случају квара, никако немојте укључивати унутрашње механизме и покушавати да их сами поправите.
- У унутрашњости одељака за замрзнуту храну не смете користити оштре или шиљате алатке нити електричне апарате које не препоручује произвођач.
- Не стављајте у уста коцкице леда тек извађене из замрзивача.
- Не дозвољавајте деци да се играју апаратом. Ни у ком случају немојте седети на апарату или поред отворених врата.
- Паковање није играчка за децу.

Одлагање

- Одлагање материјала из паковања: поштујте локалне норме, на тај начин амбалажу можете поново искористити.
- Одлагање старог апарата: ВОДИТЕ РАЧУНА О ЗАКОНУ.
  Хладњаци и замрзивачи садрже у зони за расхлађивање и изолацији гасове изобутан и циклопентан, који , уколико буду ослобођени, могу бити погубни за околину. ИЗБЕГАВАЈТЕ БИЛО КАКВА ОШТЕЋЕЊА НА ЦЕВИМА.
- Пре избацивања старог апарата, онемогућите његову употребу вађењем електричног кабла и уклањањем браве на вратима.

Чување и поштовање животне околине

- Поставите апарат на тамно и добро проветрено место, заштићено од директне сунчеве светлости и далеко од извора топлоте.
- Код уношења или вађења хране, отварајте врата апарата што је краће могуће.
  Свако отварање врата изазива значајан утрошак енергије.
- Не стављајте много намирница у апарат: ради правилног чувања хладноћа мора да слободно циркулише. Уколико се онемогући циркулација, компресор ће непрекидно радити.
- Не стављајте топлу храну: дизањем унутрашње температуре присиљавате компресор на сталан рад, уз велики утрошак енергије.
- Отапајте апарат када се створе наслаге иња (*види Одржавање*); наслаге иња отежавају хлађење намирница и повећавају потрошњу енергије.
- Одржавајте и чистите апарат, на начин који не захтева дуго отварање врата и губитак хладноће (*види Одржавање*).

Неисправности и решења

INDESIT

SB

Може да се упали када апарат не ради. Пре него што позовете Помоћ (*види Помоћ*), проверите да у питању није нешто што сами можете да отклоните.

Неисправности:	Могући узроци/Решења:
La lampada di illuminazione interna non si accende.	• Утикач није прикључен у утичницу или нема добар контакт, могуће је такође и да нема струје.
Хладњак и замрзивач слабо хладе.	• Врата се не затварају добро или гума није у добром стању. • Врата се често отварају. • Прекидач за РЕГУЛИСАЊЕ ТЕМПЕРАТУРЕ није у правилној позицији; • Хладњак или замрзивач су препуњени. • Температура за рад апарата је нижа од 14°C.
У хладњаку се намирнице леде	• Прекидач за РЕГУЛИСАЊЕ ТЕМПЕРАТУРЕ није у правилној позицији; • Намирнице су у контакту са задњом страном.
Вентилатор AIR се не окреће.	• Врата хладњака су отворена • Систем AIR се аутоматски активира само када је потребно за успостављање оптималних услова у унутрашњости хладњака.
Мотор стално ради	• Врата нису добро затворена или се често отварају. • Спољна температура је превисока. • Слој иња прелази 2-3 мм. (*види Одржавање.*)
Апарат је бучан.	• Апарат није постављен на равној подлози (*види Инсталација.*). • Апарат није постављен између комада намештаја или предмета који вибрирају и емитују буку. • Расхладни гас производи тихи звук чак и када компресор не ради није неисправност, то је нормално.
Температура других спољних делова хладњака је повишена.	• Повишена температура је неопходна ради избегавања кондензације, посебно у зони апарата.
На дну одељка за хлађење сакупља се иње или лед.	• Ово је својство нормалног функционисања производа:
Има воде на дну хладњака	• Отвор за пражњење је запушен (*види Одржавање*).

Помоћ

195051783.01

07/2007 - Xerox Business Services

SB

Пре него што позовете помоћ:

- Проверите да ли се неисправности неће саме по себи решити (*види Кварови и решења*).
- Ако и поред свих контрола апарат не ради, а не можете даље да га контролишете, позовите овлашћени сервис.

Дајте им следеће податке:

- врсту квара
- модел апарата (Mo.)
- број серије (S/N)

Ови подаци се налазе на налепници залепљеној на левој доњој страни хладњака.

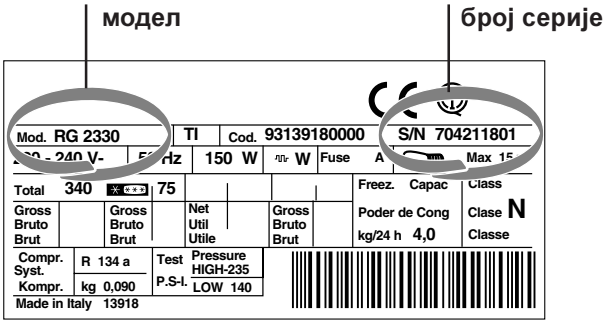

Никада се не обраћајте неауторизованим техничким лицима и не дозволите уградњу неоригиналних делова.

Οδηγίες για τη χρήση

ΨΥΓΕΙΟ ΔΙΠΟΡΤΟ

GR

PL Polski, 1

HR Hrvatski, 11

SL Sloven θina, 21

RO Romβnγ, 31

BU Български, 41

SB Српски, 51

GR **Ελληνικά, 61**

TAN 2 W

Περιεχόμενα

Εγκατάσταση, 62
Τοποθέτηση και σύνδεση
Αντιστρεψιμότητα ανοίγματος θυρών.

Περιγραφή της συσκευής, 63
Συνολική εικόνα

Αξεσουάρ, 64

Εκκίνηση και χρήση, 65-66
Εκκίνηση της συσκευής
Σύστημα ψύξης
Πώς να χρησιμοποιείτε καλύτερα το ψυγείο
Πώς να χρησιμοποιείτε καλύτερα τον καταψύκτη

Συντήρηση και φροντίδα, 67
Διακόψτε την παροχή ηλεκτρικού ρεύματος
Καθαρίστε τη συσκευή
Απομακρύνετε μούχλα και δυσοσμίες
Απόψυξη της συσκευής
Αντικατάσταση της λυχνίας

Προφυλάξεις και συμβουλές, 68
Γενική ασφάλεια
Διάθεση
Εξοικονόμηση και σεβασμός στο περιβάλλον

Ανωμαλίες και λύσεις, 69

Τεχνική υποστήριξη, 70

INDESIT

CFC - FCKW - FCK 0%

Εγκατάσταση

GR

! Είναι σημαντικό να διατηρήσετε το εγχειρίδιο αυτό για να μπορείτε να το συμβουλεύεστε οποιαδήποτε στιγμή. Σε περίπτωση πώλησης, παραχώρησης ή μετακόμισης, βεβαιωθείτε ότι αυτό παραμένει μαζί με τη συσκευή για την πληροφόρηση του νέου ιδιοκτήτη για τη λειτουργία και τις σχετικές προειδοποιήσεις.

! Διαβάστε προσεκτικά τις οδηγίες: υπάρχουν σημαντικές πληροφορίες για την εγκατάσταση, τη χρήση και την ασφάλεια.

Τοποθέτηση και σύνδεση

Τοποθέτηση

1. Τοποθετήστε τη συσκευή σε χώρος καλά αεριζόμενο και χωρίς υγρασία.
2. Μην φράζετε τις πίσω γρίλιες αερισμού: ο συμπιεστής και ο συμπυκνωτής εκπέμπουν θερμότητα και απαιτούν καλό αερισμό για να λειτουργούν καλά και να περιορίζεται η κατανάλωση ηλεκτρικού.
3. Αφήστε μια απόσταση τουλάχιστον 10 cm μεταξύ του επάνω μέρους της συσκευής και των ενδεχόμενων υπερκείμενων επίπλων και τουλάχιστον 5 cm μεταξύ των πλαϊνών και πλευρικών επίπλων/τοίχων.
4. Η συσκευή πρέπει να βρίσκεται μακριά από πηγές θερμότητας (άμεσο ηλιακό φως, ηλεκτρική κουζίνα).
5. ια τη διατήρηση της βέλτιστης απόστασης του προϊόντος από το πίσω τοίχωμα, μοντάρετε τους αποστάτες που υπάρχουν στο κιτ εγκατάστασης ακολουθώντας τις οδηγίες του αντίστοιχου φύλλου.

Οριζοντίωση

1. Εγκαταστήστε τη συσκευή σε δάπεδο ίσιο και ανθεκτικό.
2. Αν το δάπεδο δεν είναι απόλυτα επίπεδο, αντισταθμίστε ξεβιδώνοντας ή βιδώνοντας τα πρόσθια ποδαράκια.

Ηλεκτρική σύνδεση

Μετά τη μεταφορά, τοποθετήστε τη συσκευή κατακόρυφα και περιμένετε τουλάχιστον 3 ώρες πριν τη συνδέσετε στην ηλεκτρική εγκατάσταση. Πριν βάλετε το βύσμα στην ηλεκτρική πρίζα, βεβαιωθείτε ότι:

- η πρίζα διαθέτει γείωση και τηρεί τις εκ του νόμου προδιαγραφές
- η πρίζα είναι σε θέση να δεχτεί το μέγιστο φορτίο ισχύος της μηχανής, που φαίνεται στην ταμπελίτσα χαρακτηριστικών στο διαμέρισμα ψυγείου κάτω αριστερά (π.χ. 150 W)
- η τάση τροφοδοσίας κυμαίνεται εντός των τιμών της ταμπελίτσας χαρακτηριστικών, που βρίσκεται κάτω αριστερά (π.χ. 220-240 V)
- η πρίζα είναι συμβατή με το βύσμα της συσκευής. Σε αντίθετη περίπτωση ζητήστε την αντικατάσταση του βύσματος από εξουσιοδοτημένο τεχνικό (**βλέπε Τεχνική Υποστήριξη**). Μη χρησιμοποιείτε προεκτάσεις και πολύπριζα.

! Με την εγκατάσταση της συσκευής, το ηλεκτρικό καλώδιο και η ηλεκτρική πρίζα πρέπει να είναι εύκολα προσβάσιμες.
! Το καλώδιο δεν πρέπει να διπλώνει ή να συμπιέζεται.
! Το καλώδιο πρέπει να ελέγχεται περιοδικά και να αντικαθίσταται μόνο από εξουσιοδοτημένους τεχνικούς (βλέπε Τεχνική Υποστήριξη).
! Η επιχείρηση αποποιείται κάθε ευθύνης όταν δεν τηρούνται οι κανόνες αυτοί.

Αντιστρεψιμότητα ανοίγματος θυρών.

1

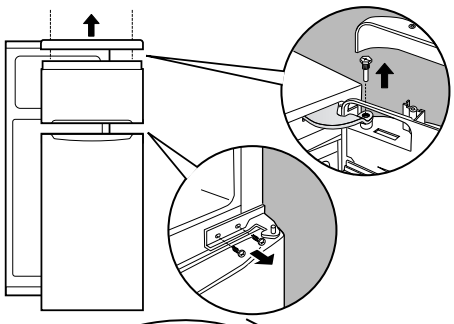

2

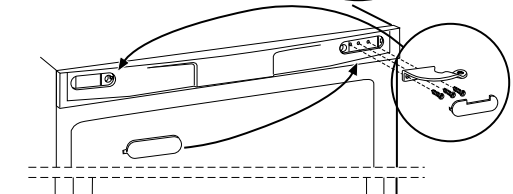

3

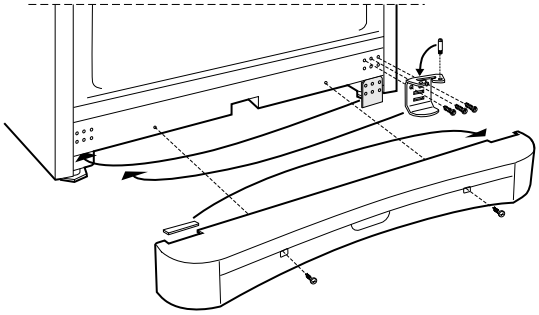

4

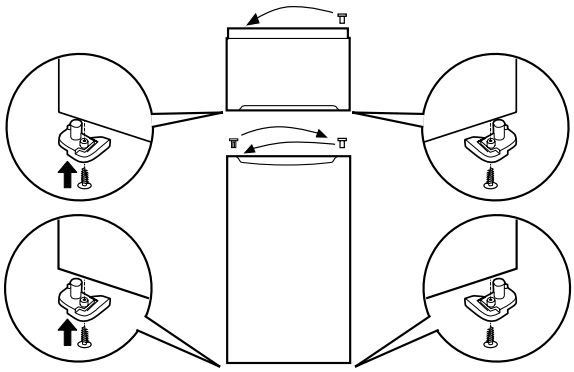

5

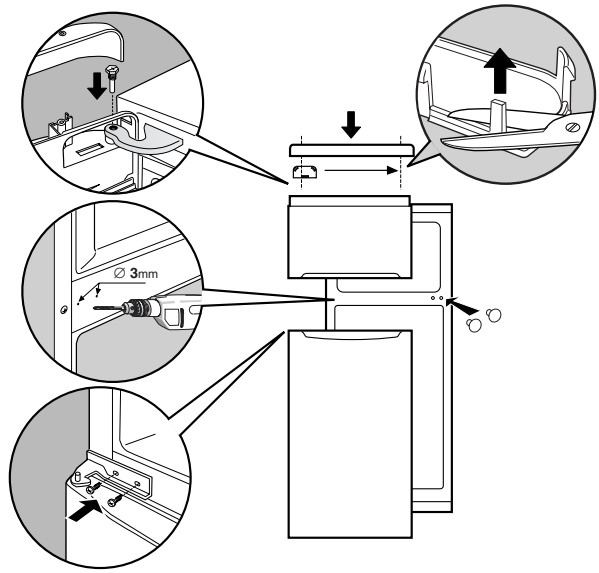

Περιγραφή της συσκευής

INDESIT

GR

Συνολική εικόνα

Οι οδηγίες χρήσης ισχύουν για διάφορα μοντέλα οπότε μπορεί η εικόνα να παρουσιάζει λεπτομέρειες διαφορετικές σε σχέση με εκείνες της συσκευής που αποκτήσατε. Η περιγραφή των πλέον σύνθετων αντικειμένων βρίσκεται στις ακόλουθες σελίδες.

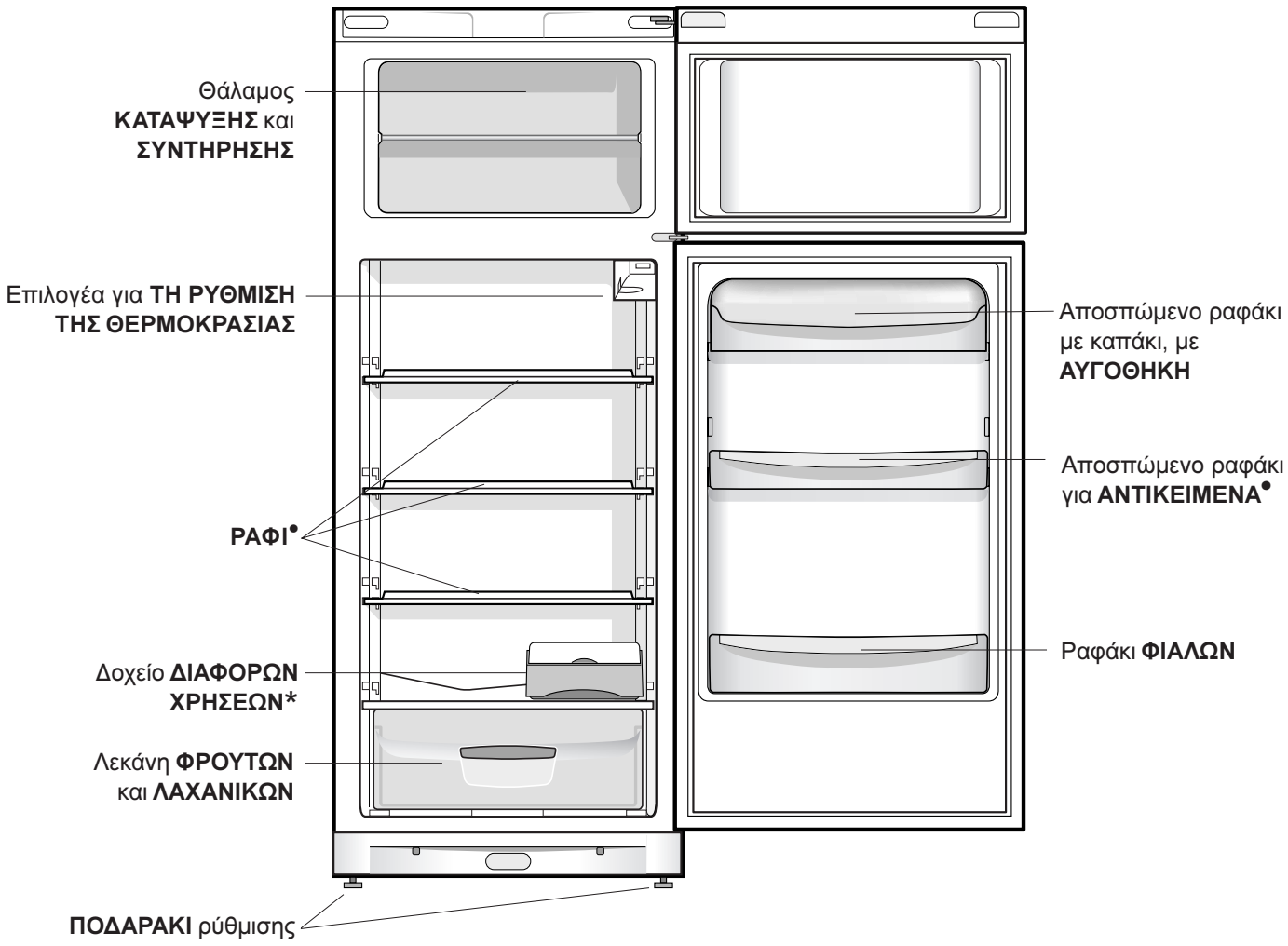

• Ποικίλουν ως προς τον αριθμό ή/και τη θέση.
* Υπάρχει μόνο σε ορισμένα μοντέλα.

Αξεσουάρ

GR

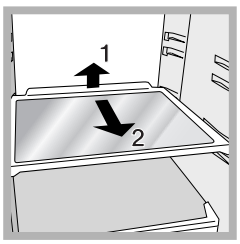

ΡΑΦΙΑ•: πλήρη ή με πλέγμα. Είναι αποσπώμενα και ρυθμιζόμενα σε ύψος χάρη στους αντίστοιχους οδηγούς (**βλέπε εικόνα**), για την εισαγωγή δοχείων ή τροφίμων μεγάλων διαστάσεων. Για τη ρύθμιση του ύψους δεν χρειάζεται να βγάλετε τελείως το ράφι.

Δοχείο **ΔΙΑΦΟΡΩΝ ΧΡΗΣΕΩΝ***: για την επί μακρόν συντήρηση διαφόρων τροφίμων (για παράδειγμα αλλαντικών). Παρεμποδίζει επίσης και τη διάχυση οσμών στο ψυγείο.

Δείκτης **ΘΕΡΜΟΚΡΑΣΙΑΣ***: για τον εντοπισμό της πλέον ψυχρής περιοχής του ψυγείου.

1. Ελέγξτε αν στο δείκτη φαίνεται καλά το OK (**βλέπε εικόνα**).

2. Αν δεν εμφανίζεται η ένδειξη OK σημαίνει ότι η θερμοκρασία είναι πολύ υψηλή: ρυθμίστε τον επιλογέα ΛΕΙΤΟΥΡΓΙΑΣ ΨΥΓΕΙΟΥ σε μια υψηλότερη θέση (περισσότερο ψύχος) και περιμένετε περίπου 10 h μέχρι να σταθεροποιηθεί η θερμοκρασία.

3. Ελέγξτε εκ νέου το δείκτη: αν χρειαστεί, προχωρήστε σε νέα ρύθμιση. Αν έχουν εισαχθεί μεγάλες ποσότητες τροφίμων ή ανοίγει συχνά η πόρτα του ψυγείου, είναι φυσιολογικό να μη δείχνει ο δείκτης OK. Περιμένετε τουλάχιστον 10 h πριν ρυθμίσετε τον επιλογέα ΛΕΙΤΟΥΡΓΙΑΣ ΨΥΓΕΙΟΥ σε μια υψηλότερη θέση.

PLAY ZONE*: Με το νέο ράφι για φιάλες “Play Zone” μπορείτε να ψύξετε γρήγορα πολλές φιάλες, κουτιά αναψυκτικών και ισοτονικά ποτά και να τα έχετε πάντα εύκολα στη διάθεσή σας.

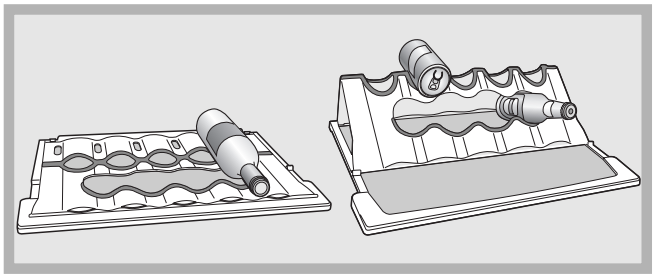

Αν η “Play Zone” βολεύεται στο γυάλινο ράφι μπορείτε να τοποθετήσετε μεγάλες και μεσαίου μεγέθους φιάλες απλά αποθέτοντας τη φιάλη. Με τον τρόπο αυτόν το κρασί, για παράδειγμα, θα διατηρείται με τον καλύτερο δυνατό τρόπο.
Αφού διπλωθεί και στερεωθεί στα αντίστοιχα στοπ στο πλευρό του ραφιού, μπορούν να τοποθετηθούν τα κουτιά (ψηλά), τα ισοτονικά ποτά (κέντρο) και άλλα κουτιά και ισοτονικά ποτά στο υπόλοιπο του ραφιού.
Η “Play Zone” μπορεί να χρησιμοποιηθεί ως κανονικό ράφι (αφού προσαρμοστεί), μετακινούμενη από το ένα επίπεδο στο άλλο μαζί με όλο το ράφι, πλένεται εύκολα, ακόμη και στο πλυντήριο πιάτων.

• Ποικίλουν ως προς τον αριθμό ή/και τη θέση.
* Υπάρχει μόνο σε ορισμένα μοντέλα.

Εκκίνηση και χρήση

INDESIT

GR

Εκκίνηση της συσκευής

! Πριν εκκινήσετε τη συσκευή, ακολουθήστε τις οδηγίες για την εγκατάσταση (**βλέπε Εγκατάσταση**).
! Πριν συνδέσετε τη συσκευή καθαρίστε καλά τους θαλάμους και τα αξεσουάρ με χλιαρό νερό και διττανθρακικό.

1. Βάλτε το βύσμα στην πρίζα και βεβαιωθείτε ότι ανάβει η λυχνία εσωτερικού φωτισμού.
2. Στρέψτε τον επιλογέα για ΤΗ ΡΥΘΜΙΣΗ ΤΗΣ ΘΕΡΜΟΚΡΑΣΙΑΣ σε μια μεσαία τιμή. Μετά από μερικές ώρες θα μπορείτε να εισάγετε τρόφιμα στο ψυγείο.

Ρύθμιση της θερμοκρασίας

Η θερμοκρασία στο εσωτερικό του διαμερίσματος ψυγείου ρυθμίζεται αυτόματα με βάση τη θέση του επιλογέα του θερμοστάτη.
1 = λιγότερο ψύχος
5 = περισσότερο ψύχος
Συνιστάται, οπωσδήποτε, μια ενδιάμεση θέση

Για να αυξήσετε το διαθέσιμο χώρο και να βελτιώσετε την αισθητική όψη, η συσκευή αυτή έχει το “ψυχόμενο μέρος” τοποθετημένο στο εσωτερικό μέρος του πίσω τοιχώματος του διαμερίσματος ψυγείου. Το τοίχωμα αυτό, κατά τη λειτουργία, θα παρουσιαστεί καλυμμένο από πάχνη, ή από σταγόνες νερού και ανάλογα με το αν ο συμπιεστής είναι σε λειτουργία ή σε παύση. Μην ανησυχείτε γι αυτό! Το ψυγείο δουλεύει με κανονικό τρόπο.

Σύστημα ψύξης

Η συσκευή διαθέτει ένα από τα συστήματα ψύξης που περιγράφονται στη συνέχεια: είναι σημαντικό να το αναγνωρίσετε και να το λάβετε υπόψη για τον τρόπο συντήρησης των τροφίμων.

Aircooler

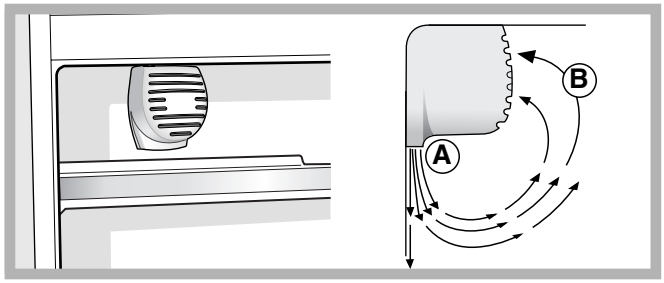

Αναγνωρίζεται από την παρουσία της διάταξης στο επάνω τοίχωμα του διαμερίσματος ψυγείου (**βλέπε εικόνα**). Το Aircooler System επιτρέπει μια βέλτιστη συντήρηση των τροφίμων διότι αποκαθιστά γρήγορα τη θερμοκρασία και μετά το άνοιγμα της πόρτας και κατανέμει ομοιόμορφα τη θερμοκρασία: ο αέρας που εμφυσείται (A) ψύχεται σε επαφή με το ψυχρό τοίχωμα, ενώ ο πιο θερμός αέρας (B) απορροφάται (**βλέπε εικόνα**).
Το πίσω τοίχωμα εμφανίζεται καλυμμένο με πάχνη ή σταγονίδια νερού ανάλογα αν ο συμπιεστής είναι σε λειτουργία ή σε παύση.

Στατικός
Τα μοντέλα χωρίς Aircooler System έχουν το ψυκτικό μέρος στο εσωτερικό πίσω τοίχωμα των θαλάμων. Αυτό θα παρουσιάζεται καλυμμένο με πάχνη ή σταγόνες νερού ανάλογα με το αν ο συμπιεστής είναι σε λειτουργία ή σε παύση: και οι δύο περιπτώσεις είναι φυσιολογικές. Αν τεθεί ο επιλογέας για τη ΡΥΘΜΙΣΗ ΤΗΣ ΘΕΡΜΟΚΡΑΣΙΑΣ σε υψηλές τιμές, με μεγάλες ποσότητες τροφίμων και με θερμοκρασία περιβάλλοντος υψηλή, η συσκευή μπορεί να λειτουργεί συνεχώς, ευνοώντας έτσι υπερβολικό σχηματισμό πάχνης και μεγάλη κατανάλωση ηλεκτρικού: αντιμετωπίστε το μετακινώντας τον επιλογέα σε τιμές χαμηλότερες (θα διενεργηθεί αυτόματη απόψυξη).
Στις στατικές συσκευές ο αέρας κυκλοφορεί με φυσικό τρόπο: ο πιο ψυχρός τείνει να κατεβαίνει ως βαρύτερος.
Να πως διευθετούνται τα τρόφιμα:

Τρόφιμο	Διευθέτηση στο ψυγείο
Κρέας και ψάρι καθαρισμένο	Πάνω από τα ράφια φρούτων και λαχανικών
Φρέσκα τυριά	Πάνω από τα ράφια φρούτων και λαχανικών
Μαγειρεμένα τρόφιμα	Σε οποιοδήποτε ράφι
Αλλαντικά, ψωμί σε κουτί, σοκολάτα	Σε οποιοδήποτε ράφι
Φρούτα και λαχανικά	Στις θήκες φρούτων και λαχανικών
Αυγά	Στο αντίστοιχο ραφάκι
Βούτυρο και μαργαρίνη	Στο αντίστοιχο ραφάκι
Φιάλες, αναψυκτικά, γάλα	Στο αντίστοιχο ραφάκι

GR

Πώς να χρησιμοποιείτε καλύτερα το ψυγείο

- Για να ρυθμίσετε τη θερμοκρασία χρησιμοποιήστε τον επιλογέα για τη ΡΥΘΜΙΣΗ ΤΗΣ ΘΕΡΜΟΚΡΑΣΙΑΣ (**βλέπε Περιγραφή**).
- Εισάγετε μόνο κρύα τρόφιμα ή χλιαρά, όχι ζεστά (**βλέπε Προφυλάξεις και συμβουλές**).
- Να θυμόσαστε ότι τα μαγειρεμένα τρόφιμα δεν διατηρούνται περισσότερο από τα ωμά.
- Μην εισάγετε υγρά σε δοχεία ακάλυπτα: θα προκαλούσαν αύξηση της υγρασίας με αποτέλεσμα το σχηματισμό συμπυκνώματος.

Η ΥΓΙΕΙΝΗ ΤΩΝ ΤΡΟΦΙΜΩΝ

1. Μετά την απόκτηση των τροφίμων, απομακρύνετε οποιοδήποτε τύπο εξωτερικής συσκευασίας από χαρτί ή χαρτόνι ή άλλα περιτυλίγματα, που θα μπορούσαν να εισάγουν στο ψυγείο βακτηρίδια ή ρύπους.
2. Προστατεύστε τα τρόφιμα, (ειδικότερα εκείνα που χαλάνε εύκολα και εκείνα που αναδύουν έντονη οσμή), έτσι που να αποφευχθεί η μεταξύ τους επαφή, αποκλείοντας με τον τρόπο αυτόν τόσο τη δυνατότητα μόλυνσης με βακτηρίδια/σπόρους, όσο και τη διάχυση χαρακτηριστικών οσμών στο εσωτερικό του ψυγείου.
3. Επαναθέστε τα τρόφιμα έτσι ώστε ο αέρας να μπορεί να κυκλοφορεί ελεύθερα μεταξύ τους.
4. Να διατηρείτε καθαρό το εσωτερικό του ψυγείου, προσέχοντας να μη χρησιμοποιείτε οξειδωτικά προϊόντα ή διαβρωτικά.
5. Βγάλτε τα τρόφιμα από το ψυγείο αφού ξεπεραστεί η μέγιστη διάρκεια συντήρησης
6. Για καλή συντήρηση, τα τρόφιμα που χαλάνε εύκολα (μαλακά τυριά, ωμό ψάρι, κρέας, κλπ …) τοποθετούνται στην πλέον ψυχρή περιοχή, δηλαδή εκείνη πάνω από τις χορταροθήκες, όπου βρίσκεται ο δείκτης της θερμοκρασίας.

Πώς να χρησιμοποιείτε καλύτερα τον καταψύκτη

- Μην καταψύχετε πάλι τρόφιμα που αποψύχονται ή αποψυγμένα. Τα τρόφιμα αυτά πρέπει να είναι μαγειρεμένα για να καταναλωθούν (εντός 24 ωρών).
- Τα φρέσκα τρόφιμα προς κατάψυξη δεν πρέπει να έρχονται σε επαφή με τα ήδη κατεψυγμένα. Αυτά τακτοποιούνται πάνω από το πλέγμα του θαλάμου freezer και αν είναι δυνατόν σε επαφή με τα τοιχώματα (πλαϊνά και πίσω) όπου η θερμοκρασία κατεβαίνει κάτω από τους -18°C και εξασφαλίζει καλή ταχύτητα κατάψυξης.
- Μη βάζετε στον καταψύκτη γυάλινες φιάλες που περιέχουν υγρά, με πώματα ή ερμητικά κλειστές, γιατί θα μπορούσαν να σπάσουν.
- Η μέγιστη ημερήσια ποσότητα τροφίμων προς κατάψυξη αναφέρεται στην ταμπελίτσα χαρακτηριστικών, που βρίσκεται στο διαμέρισμα ψυγείου κάτω αριστερά (παράδειγμα: Kg/24h 4).

! Κατά την κατάψυξη αποφεύγετε να ανοίγετε την πόρτα.

! Μην ανοίγετε την πόρτα του καταψύκτη, σε περίπτωση διακοπής ρεύματος ή βλάβης: με τον τρόπο αυτόν τα κατεψυγμένα, ταχείας και βραδείας κατάψυξης, θα συντηρηθούν χωρίς αλλοιώσεις για περίπου 9 -14 ώρες.

! Αν επί μακρόν η θερμοκρασία περιβάλλοντος παραμένει πιο κρύα των 14°C, δεν επιτυγχάνονται τελείως οι αναγκαίες θερμοκρασίες για επί μακρόν συντήρηση στο διαμέρισμα freezer και η περίοδος συντήρησης θα προκύψει συνεπώς μικρότερη.

Συντήρηση και φροντίδα

INDESIT

GR

Διακόψτε την παροχή ηλεκτρικού ρεύματος

Κατά τις εργασίες καθαρισμού και συντήρησης είναι απαραίτητο να απομονώσετε τη συσκευή από το δίκτυο τροφοδοσίας βγάζοντας το βύσμα από την πρίζα:
Δεν αρκεί να φέρετε τον επιλογέα για τη ρύθμιση της θερμοκρασίας στη θέση ● (συσκευή σβηστή) για εξουδετέρωση ηλεκτρικής επαφής.

Καθαρίστε τη συσκευή

- Τα εξωτερικά μέρη, τα εσωτερικά μέρη και τα λαστιχένια περιβλήματα καθαρίζονται με ένα σφουγγαράκι βρεγμένο σε χλιαρό νερό και διττανθρακικό νάτριο ή ουδέτερο σαπούνι. Μη χρησιμοποιείτε διαλύτες, αποξυστικά, χλωρίνη ή αμμωνία.

- Τα αποσπώμενα αξεσουάρ μπορούν να τεθούν σε μπάνιο ζεστού νερού και σαπουνιού ή απορρυπαντικού πιάτων. Ξεβγάλτε τα και στεγνώστε τα επιμελώς.

- Το πίσω μέρος της συσκευής τείνει να καλύπτεται από σκόνη, που μπορεί να απομακρυνθεί χρησιμοποιώντας προσεκτικά, αφού έχετε σβήσει τη συσκευή και την βγάλατε από την ηλεκτρική πρίζα, το μακρύ στόμιο της ηλεκτρικής σκούπας, σε μεσαία ισχύ.

Απομακρύνετε μούχλα και δυσοσμίες

- Η συσκευή είναι κατασκευασμένη με υλικά υγιεινής που δεν μεταδίδουν οσμές. Για τη διατήρηση του χαρακτηριστικού αυτού πρέπει τα τρόφιμα να είναι πάντα προστατευμένα και καλά κλεισμένα. Αυτό θα αποτρέψει επίσης και το σχηματισμό λεκέδων.

- Στην περίπτωση που θέλετε να σβήσετε τη συσκευή για μεγάλο χρονικό διάστημα, καθαρίστε το εσωτερικό και αφήστε τις πόρτες ανοιχτές.

Απόψυξη της συσκευής

! Εφαρμόστε τις παρακάτω οδηγίες.
Για την απόψυξη της συσκευής μη χρησιμοποιείτε αντικείμενα κοφτερά και αιχμηρά που θα μπορούσαν να προξενήσουν ανεπανόρθωτη ζημιά στο ψυκτικό κύκλωμα.

Απόψυξη του διαμερίσματος ψυγείου

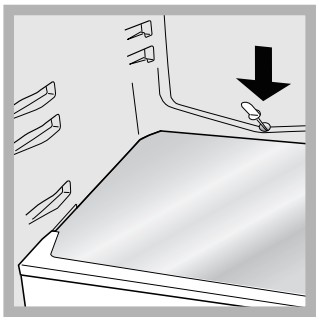

Το ψυγείο διαθέτει αυτόματη απόψυξη: Το νερό διοχετεύεται στο πίσω μέρος μέσω μιας οπής αδειάσματος (**βλέπε εικόνα**) όπου η παραγόμενη θερμότητα από τον συμπιεστή το εξατμίζει. Η μοναδική επέμβαση που πρέπει να κάνετε περιοδικά συνίσταται στον καθαρισμό της οπής αδειάσματος ώστε το νερό να μπορεί να εκρέει ελεύθερα.

Απόψυξη του διαμερίσματος κατάψυξης

Αν το στρώμα πάχνης είναι μεγαλύτερο από 5 mm πρέπει να διενεργήσετε τη χειρονακτική απόψυξη:

1. Τοποθετήστε τον επιλογέα για ΤΗ ΡΥΘΜΙΣΗ ΤΗΣ ΘΕΡΜΟΚΡΑΣΙΑΣ στη θέση ●.
2. Τυλίξτε τρόφιμα ταχείας και βραδείας κατάψυξης με φύλλα χαρτιού και θέστε τα σε δροσερό μέρος.
3. Αφήστε ανοιχτή την πόρτα μέχρι να λειώσει τελείως η πάχνη. Διευκολύνετε την διεργασία τακτοποιώντας στο θάλαμο κατάψυξης δοχεία με χλιαρό νερό.
4. Καθαρίστε και στεγνώστε επιμελώς το διαμέρισμα καταψύκτη πριν ανάψετε εκ νέου τη συσκευή.
5. Πριν εισάγετε τα τρόφιμα στο διαμέρισμα καταψύκτη περιμένετε περίπου 2 ώρες για την αποκατάσταση των ιδανικών συνθηκών συντήρησης.

Αντικατάσταση της λυχνίας

Για την αντικατάσταση της λυχνίας φωτισμού του διαμερίσματος ψυγείου, βγάλτε το βύσμα από την ηλεκτρική πρίζα. Ακολουθήστε τις παρακάτω οδηγίες.

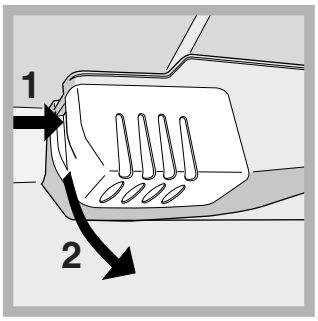

Πλησιάστε τη λυχνία αφαιρώντας το προστατευτικό όπως φαίνεται στην εικόνα. Αντικαταστήστε τη με μια αντίστοιχης ισχύος με εκείνη που υποδεικνύεται στο προστατευτικό (15 W ή 25 W).

Προφυλάξεις και συμβουλές

GR

! Η συσκευή σχεδιάστηκε και κατασκευάστηκε σύμφωνα με τους διεθνείς κανόνες ασφάλειας. Οι προειδοποιήσεις αυτές παρέχονται για λόγους ασφαλείας και πρέπει να διαβαστούν προσεκτικά.

Η συσκευή αυτή είναι σύμφωνη με τις ακόλουθες Κοινοτικές Οδηγίες:
- 73/23/CEE της 19/02/73 (Χαμηλή Τάση) και μεταγενέστερες τροποποιήσεις.
- 89/336/CEE της 03/05/89 (Ηλεκτρομαγνητική Συμβατότητα) και μεταγενέστερες τροποποιήσεις.
- 2002/96/CE.

Γενική ασφάλεια

- Η συσκευή σχεδιάστηκε για μη επαγγελματική χρήση στο εσωτερικό κατοικίας.
- Η συσκευή πρέπει να χρησιμοποιείται για τη συντήρηση και κατάψυξη τροφίμων, μόνο από ενήλικα άτομα και σύμφωνα με τις οδηγίες που αναφέρονται στο παρόν εγχειρίδιο.
- Η συσκευή δεν εγκαθίσταται σε εξωτερικό χώρο, ακόμη κι αν ο χώρος σκεπάζεται, γιατί είναι πολύ επικίνδυνο να την αφήνετε εκτεθειμένη στη βροχή και στην κακοκαιρία.
- Μην αγγίζετε τη συσκευή με γυμνά πόδια ή με τα χέρια ή τα πόδια βρεγμένα.
- Μην αγγίζετε τα εσωτερικά ψυκτικά μέρη: υπάρχει κίνδυνος εγκαύματος ή τραυματισμού.
- Μη βγάζετε το βύσμα από το ρεύμα τραβώντας το καλώδιο, αλλά πιάνοντας το βύσμα.
- Πριν από οποιαδήποτε ενέργεια καθαρισμού και συντήρησης είναι αναγκαίο να βγάζετε το βύσμα από την πρίζα. Δεν αρκεί να φέρετε τον επιλογέα για ΤΗ ΡΥΘΜΙΣΗ ΤΗΣ ΘΕΡΜΟΚΡΑΣΙΑΣ στη θέση ● (συσκευή σβηστή) για εξουδετέρωση κάθε ηλεκτρικής επαφής.
- Σε περίπτωση βλάβης, σε καμία περίπτωση μην επεμβαίνετε στους εσωτερικούς μηχανισμούς για επισκευή.
- Μη χρησιμοποιείτε στο εσωτερικό των διαμερισμάτων συντήρησης κατεψυγμένων τροφίμων, εργαλεία κοφτερά και αιχμηρά ή ηλεκτρικές συσκευές αν αυτές δεν είναι του τύπου που εγκρίνει ο κατασκευαστής.
- Μη βάζετε στο στόμα κύβους που μόλις βγάλατε από τον καταψύκτη.
- Μην επιτρέπετε σε παιδιά να παίζουν με τη συσκευή. Σε καμία περίπτωση δεν πρέπει να κάθονται στις θήκες ή να κρέμονται στην πόρτα.
- Οι συσκευασίες δεν είναι παιχνίδια για παιδιά.

Διάθεση

- Διάθεση του υλικού συσκευασίας: να τηρείτε τους τοπικούς κανόνες, έτσι οι συσκευασίες θα μπορούν αν επαναχρησιμοποιηθούν.
- Η ευρωπαϊκή οδηγία 2002/96/ΕΚ για τα Απόβλητα Ηλεκτρικού και Ηλεκτρονικού Εξοπλισμού (ΑΗΗΕ), απαιτεί ότι οι παλαιές οικιακές ηλεκτρικές συσκευές δεν πρέπει να αποβάλονται μαζί με τα υπόλοιπα απόβλητα του δημοτικού δικτύου. Οι παλαιές συσκευές πρέπει να συλλεχθούν χωριστά προκειμένου να βελτιστοποιηθούν η αποκατάσταση και η ανακύκλωση των υλικών που περιέχουν και με σκοπό τη μείωση των βλαβερών επιπτώσεων στην ανθρώπινη υγεία και το περιβάλλον. Το σύμβολο με το διεγραμμένο “δοχείο αποβλήτων” στο προϊόν υπενθυμίζει σε σας την υποχρέωσή σας, πως όταν επιθυμείτε να πετάξετε τη συσκευή ,πρέπει να συλλεχθεί χωριστά.
  Οι καταναλωτές θα πρέπει να απευθύνονται στις τοπικές αρχές ή στα καταστήματα λιανικής για πληροφορίες που αφορούν τη σωστή διάθεση των παλαιών ηλεκτρικών συσκευών.

Εξοικονόμηση και σεβασμός στο περιβάλλον

- Εγκαταστήστε τη συσκευή σε δροσερό και καλά αεριζόμενο περιβάλλον, προστατεύστε τη από την άμεση έκθεση στις ηλιακές ακτίνες, μη την τοποθετείτε πλησίον πηγών θερμότητας.
- Για να εισάγετε ή να εξάγετε τα τρόφιμα, ανοίγετε τις πόρτες της συσκευής για όσο μικρότερο διάστημα γίνεται. Κάθε άνοιγμα των θυρών προξενεί σημαντική κατανάλωση ενέργειας.
- Μη γεμίζετε με πολλά τρόφιμα τη συσκευή: για καλύτερη συντήρηση, το ψύχος πρέπει να κυκλοφορεί ελεύθερα. Αν παρεμποδιστεί η κυκλοφορία, ο συμπιεστής θα δουλεύει συνεχώς.
- Μην εισάγετε ζεστά τρόφιμα: θα ανέβαζαν την εσωτερική θερμοκρασία αναγκάζοντας το συμπιεστή σε υπερβολικό φόρτο εργασίας, με υπερβολική κατανάλωση ηλεκτρικής ενέργειας.
- Αποψύξτε τη συσκευή αν σχηματιστεί πάγος (**βλέπε Συντήρηση**). Ένα παχύ στρώμα πάγου καθιστά δυσκολότερη την εκχώρηση του ψύχους στα τρόφιμα και αυξάνεται η κατανάλωση ενέργειας.
- Διατηρείτε αποτελεσματικά και καθαρά τα περιβλήματα, έτσι που να εφαρμόζουν καλά στις πόρτες και να μην αφήνουν το ψύχος να εξέλθει (**βλέπε Συντήρηση**).

Ανωμαλίες και λύσεις

INDESIT

GR

Μπορεί να τύχει να μη λειτουργεί η συσκευή. Πριν τηλεφωνήσετε στην Τεχνική Υποστήριξη (**βλέπε Τεχνική Υποστήριξη**), ελέγξτε αν πρόκειται για πρόβλημα που αντιμετωπίζεται εύκολα με τη βοήθεια του ακόλουθου καταλόγου.

Ανωμαλίες:	Δυνατά αίτια/Λύση:
Η λυχνία εσωτερικού φωτισμού δεν ανάβει.	• Το βύσμα δεν έχει μπει στην ηλεκτρική πρίζα ή δεν κάνει καλή επαφή, ή στο σπίτι δεν υπάρχει ρεύμα.
Το ψυγείο και ο καταψύκτης ψύχουν λίγο.	• Οι πόρτες δεν κλείνουν καλά ή οι τσιμούχες είναι φθαρμένες • Οι πόρτες ανοίγουν πολύ συχνά • Ο επιλογέας για τη ΡΥΘΜΙΣΗ ΤΗΣ ΘΕΡΜΟΚΡΑΣΙΑΣ δεν είναι στη σωστή θέση • Το ψυγείο ή ο καταψύκτης γεμίσανε υπερβολικά. • Η θερμοκρασία περιβάλλοντος εργασίας για το προϊόν είναι μικρότερη των 14°C.
Στο ψυγείο τα τρόφιμα παγώνουν.	• Ο επιλογέας για τη ΡΥΘΜΙΣΗ ΤΗΣ ΘΕΡΜΟΚΡΑΣΙΑΣ δεν είναι στη σωστή θέση • Τα τρόφιμα είναι σε επαφή με το πίσω μέρος.
Ο ανεμιστήρας AIR δεν στρέφεται.	• Η πόρτα του ψυγείου είναι ανοιχτή • Το σύστημα AIR ενεργοποιείται αυτόματα μόνο όταν χρειαστεί να αποκατασταθούν οι βέλτιστες συνθήκες στο εσωτερικό του ψυγείου.
Ο κινητήρας λειτουργεί αδιαλείπτως.	• Η πόρτα δεν είναι καλά κλεισμένη ή ανοίγει συνεχώς. • Η θερμοκρασία του εξωτερικού περιβάλλοντος είναι πολύ υψηλή. • Το πάχος της πάχνης ξεπερνάει τα 2-3 mm (βλέπε Συντήρηση).
Η συσκευή εκπέμπει πολύ θόρυβο.	• Η συσκευή δεν εγκαταστάθηκε σε επίπεδο δάπεδο (βλέπε Εγκατάσταση). • Η συσκευή εγκαταστάθηκε μεταξύ επίπλων ή αντικειμένων που δονούνται και εκπέμπουν θορύβους. • Το εσωτερικό ψυκτικό αέριο παράγει ένα ελαφρύ θόρυβο ακόμη και όταν ο συμπιεστής είναι ανενεργός: δεν είναι ελάττωμα, είναι φυσιολογικό.
Η θερμοκρασία ορισμένων εξωτερικών μερών του ψυγείου είναι υψηλή.	• Οι υψηλές θερμοκρασίες είναι αναγκαίες για την αποφυγή σχηματισμού συμπυκνώματος σε ορισμένες περιοχές του προϊόντος
Το τοίχωμα στο βάθος του ψυκτικού θαλάμου παρουσιάζει πάχνη ή σταγόνες νερού	• Πρόκειται για κανονική λειτουργία του προϊόντος.
Στη βάση του ψυγείου υπάρχει νερό.	• Η οπή αδειάσματος νερού είναι βουλωμένη (βλέπε Συντήρηση).

Τεχνική Υποστήριξη

GR

Πριν απευθυνθείτε στην Τεχνική Υποστήριξη:

- Βεβαιωθείτε αν η ανωμαλία μπορεί να αντιμετωπιστεί αυτόνομα (βλέπε Ανωμαλίες και λύσεις).
- Αν παρά τους όλους ελέγχους, η συσκευή δεν λειτουργεί και το πρόβλημα που διαπιστώσατε συνεχίζει να υφίσταται, καλέστε το πλησιέστερο Κέντρο Τεχνικής Υποστήριξης.

Γνωστοποιήστε:

- τον τύπο της ανωμαλίας
- το μοντέλο της μηχανής (Mod.)
- τον αριθμό σειράς (S/N)

Οι πληροφορίες αυτές βρίσκονται στην ταμπελίτσα χαρακτηριστικών στο διαμέρισμα ψυγείου κάτω αριστερά.

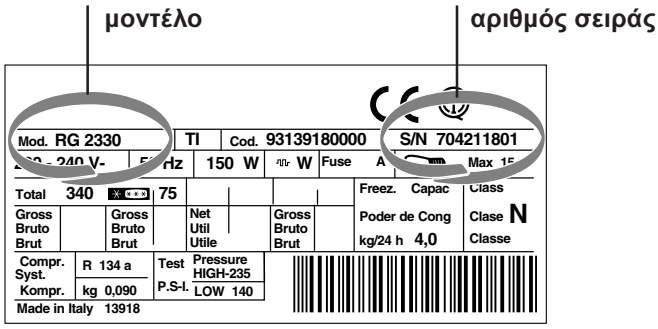

Μην προστρέχετε ποτέ σε μη εξουσιοδοτημένους τεχνικούς και να αρνείσθε πάντα την εγκατάσταση ανταλλακτικών μη αυθεντικών.

GR