Návod k použití

PRAČKA

CZ

CZ Český,1

SK Slovenský,13

RO Română,25

HU Magyar,37

WIA 102

Obsah

Instalace, 2-3
Rozbalení a vyrovnání do vodorovné polohy, 2
Připojení k elektrické síti a k rozvodu vody, 2-3
První prací cyklus, 3
Technické údaje, 3

Popis pračky, 4-5
Ovládací panel, 4
Kontrolky, 5

Uvedení do chodu a programy, 6
Ve zkratce: uvedení pracího programu do chodu, 6
Tabulka programů, 6

Nastavení činnosti dle potřeb uživatele, 7
Nastavení teploty, 7
Funkce, 7

Prací prostředky a prádlo, 8
Dávkovač pracích prostředků, 8
Příprava prádla, 8
Oděvy vyžadující zvláštní péči, 8

Opatření a rady, 9
Základní bezpečnostní pokyny, 9
Likvidace, 9
Jak ušetřit a brát ohled na životní prostředí, 9

Údržba a péče, 10
Uzavření přívodu vody a
vypnutí elektrického napájení, 10
Čištění pračky, 10
Čištění dávkovače pracích prostředků, 10
Péče o dvířka a buben, 10
Čištění čerpadla, 10
Kontrola přítokové hadice, 10

Poruchy a způsob jejich odstranění, 11

Servisní služba, 12
Před přivoláním servisní služby, 12

INDESIT

Instalace

CZ

! Je velmi důležité uschovat tento návod za účelem jeho další konzultace. V případě prodeje, darování anebo přestěhování pračky se ujistěte, že zůstane uložen v blízkosti pračky, aby mohl posloužit novému majiteli při seznámení se s činností a s příslušnými upozorněními.

! Pozorně si přečtěte uvedené pokyny: obsahují důležité informace týkající se instalace, použití a bezpečnosti při práci.

Rozbalení a vyrovnání do vodorovné polohy

Rozbalení

1. Rozbalte pračku.
2. Zkontrolujte, zda během přepravy nedošlo k jejímu poškození. V případě, že je poškozena, nezapojujte ji a obraťte se na prodejce.

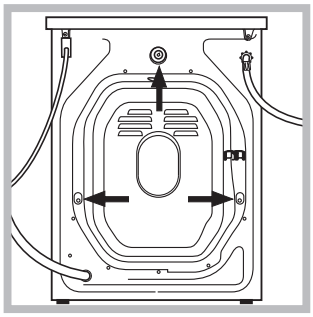

3. Odstraňte 3 šrouby s gumovou podložkou a s příslušnou rozpěrkou, nacházející se v zadní části *(viz obrázek)*, sloužící na ochranu během přepravy.

4. Uzavřete otvory po šroubech plastikovými krytkami.
5. Uschovejte všechny díly: v případě opětovné přepravy pračky je bude třeba namontovat zpátky.

! Obaly nejsou hračky pro děti

Vyrovnání do vodorovné polohy

1. Pračku je třeba umístit na rovnou a pevnou podlahu, bez toho, aby byla opřená o stěnu, nábytek anebo něco jiného.

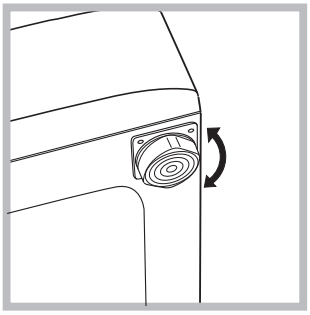

2. V případě, když podlaha není dokonale vodorovná, mohou být případné rozdíly vykompenzovány šroubováním předních nožek *(viz obrázek)*. Úhel sklonu, naměřen na pracovní ploše, nesmí přesáhnout 2°.

Dokonalé vyrovnání do vodorovné polohy zabezpečí stabilitu zařízení a zamezí vzniku vibrací a hluku během činnosti. V případě instalace na podlahovou krytinu anebo na koberec, nastavte nožičky tak, aby pod pračkou zůstal dostatečný volný prostor pro ventilaci.

Připojení k elektrické síti a k rozvodu vody

Připojení přítokové hadice

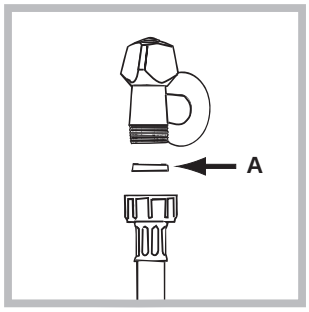

1. Vložte těsnění A do koncové části přítokové hadice a připevněte ji k uzávěru studené vody se závitem 3/4“ *(viz obrázek)*.
Před připojením hadice nechte vodu odtéci, dokud nebude průzračná.

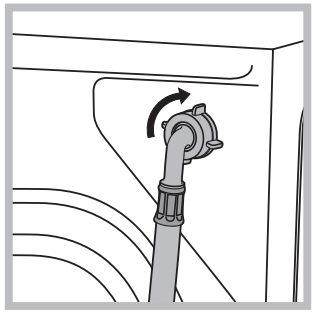

2. Připojte přítokovou hadici k pračce prostřednictvím příslušného vstupního hrdla, umístěného vpravo nahoře *(viz obrázek)*.

3. Dbejte na to, aby hadice nebyla příliš ohnuta anebo stlačena.

! Tlak v rozvodu vody se musí pohybovat v rozmezí hodnot uvedených v tabulce s technickými údaji *(viz vedlejší strana)*.

! V případě, že délka přítokové hadice nebude dostatečná, obraťte se na specializovanou prodejnu anebo na autorizovaný technický personál.

Připojení odtokové hadice

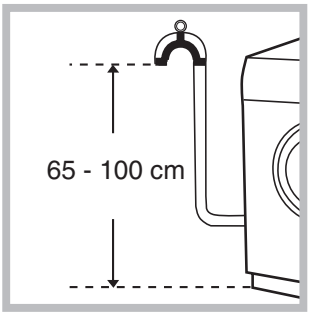

Připojte vypouštěcí hadici, k odpadovému potrubí anebo k odpadu ve stěně, nacházejícímu se od 65 do 100 cm nad zemí; zamezte jejímu ohybu;

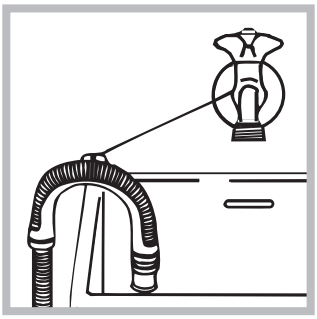

anebo ji zachyťte na okraj umývadla či vany, a připevněte ji ke kohoutku prostřednictvím držáku z příslušenství *(viz obrázek)*. Volný konec vypouštěcí hadice nesmí zůstat ponořen do vody.

! Použití prodlužovacích hadic se nedoporučuje; je-li však nezbytné, prodlužovaní hadice musí mít stejný průměr jako originální hadice a její délka nesmí přesáhnout 150 cm.

Připojení k elektrické síti

Před zasunutím zástrčky do zásuvky se ujistěte, že:
- zásuvka je uzemněna a že vyhovuje normám;
- zásuvka je schopna snést maximální zátěž odpovídající jmenovitému příkonu zařízení, uvedenému v tabulce technickými údaji *(viz vedle)*;
- hodnota napájecího napětí odpovídá údajům uvedeným v tabulce s technickými údaji *(viz vedle)*;
- zásuvka je kompatibilní se zástrčkou pračky. V opačném případě je třeba vyměnit zástrčku.

! Pračka nesmí být umístěna venku – pod širým nebem, a to ani v případě, kdyby se jednalo o místo chráněné před nepřízní počasí, protože je velmi nebezpečné vystavit ji působení deště a bouří.

! Po definitivním umístění pračky musí zásuvka zůstat lehce přístupná.

! Nepoužívejte prodlužovaní kabely a rozvodky.

! Kabel nesmí být ohnut anebo stlačen.

! Výměna kabelu musí být svěřena výhradně autorizovanému technickému personálu.

Upozornění! Výrobce neponese žádnou odpovědnost za následky nerespektování uvedených předpisů.

První prací cyklus

Po nastavení pračky, před jejím použitím na praní prádla, je třeba provést jeden zkušební cyklus, s pracím prostředkem a bez náplně prádla, při teplotě 90°C, bez předpírání.

Technické údaje	
Model	WIA 102
Rozměry	šířka 59,5 cm výška 85 cm hloubka 52,5 cm
Kapacita	od 1 do 5 kg
Napájení	napětí 220/230 V 50 Hz maximální příkon 1850 W
Připojení k rozvodu vody	maximální tlak 1 MPa (10 bar) minimální tlak 0.05 MPa (0.5 bar) kapacita bubnu 40 litrů
Rychlost odstřeďování	až do 1000 otáček za minutu
Kontrolní program podle normy IEC456	program 3; teplota 60°C; náplň 5 kg prádla.
	Toto zařízení odpovídá následujícím normám Evropské unie: - 73/23/EHS z 19/02/73 (Nízké napětí) v platném znění - 89/336/EHS z 03/05/89 (Elektromagnetická kompatibilita) v platném znění - 2002/96/CE
Hlučnost (dB(A) re 1 pW)	Praní: 66 Odstřeďování: 76

Popis pračky

CZ

Ovládací panel

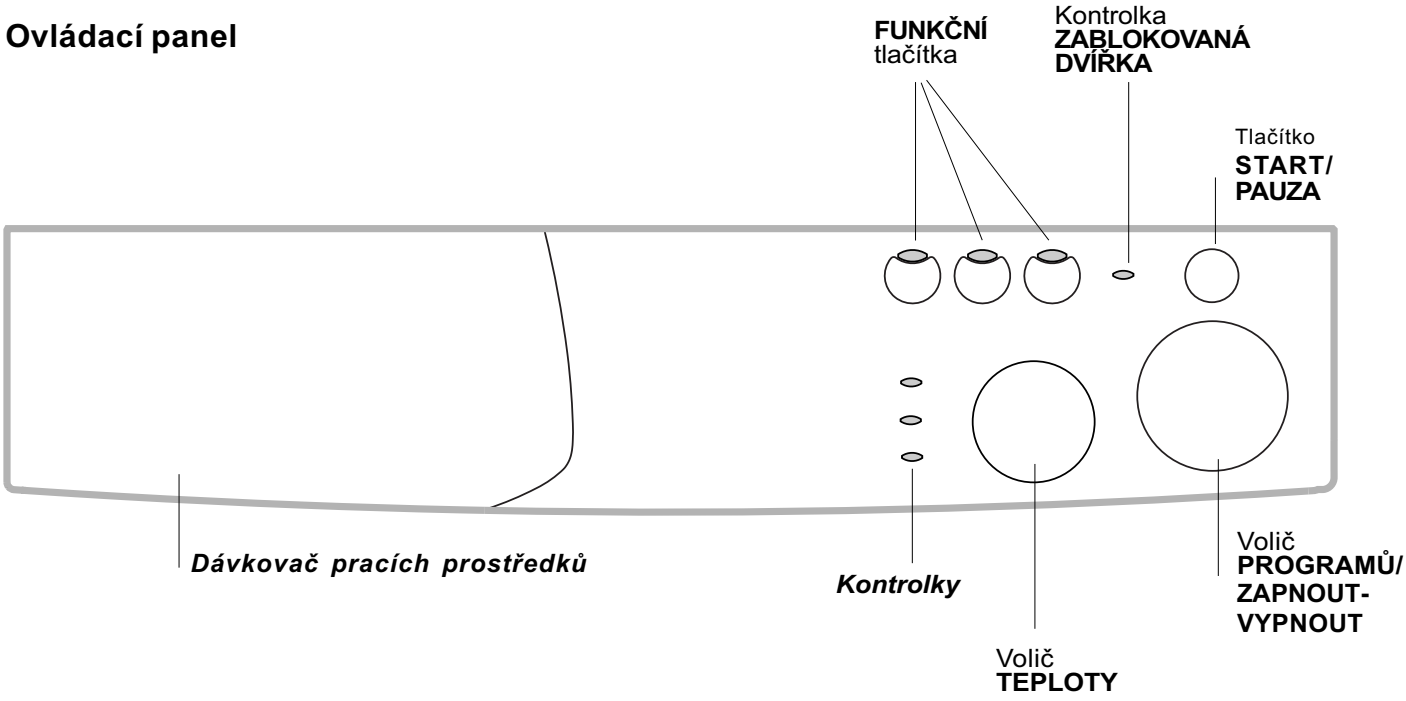

Dávkovač pracích prostředků slouží k dávkování pracích prostředků a přídavných prostředků (*viz str. 8*).

Kontrolky: slouží ke kontrole průběhu pracího programu.

FUNKČNÍ tlačítka: slouží k volbě jednotlivých nabízených funkcí. Po uskutečnění volby jednotlivé funkce zůstane příslušné tlačítko podsvětleno.

Volič **TEPLOTY**: slouží k nastavení teploty praní anebo praní ve studené vodě *(viz str. 7)*.

Kontrolka **ZABLOKOVANÁ DVÍŘKA**: informuje o tom, zda je pračka zapnuta a zda jsou zablokovaná dvířka *(viz str. 5)*.

Tlačítko **START/PAUZA**: Slouží ke spuštění nebo dočasnému přerušení programů.

POZN.: *Po stisknutí tohoto tlačítka při spuštěném programu se pračka zastaví a začne blikat kontrolka aktuální fáze programu; přibližně po uplynutí 1 minuty bude možné otevřít dvířka (kontrolka ZABLOKOVANÁ DVÍŘKA je zhasnuta). Jestliže zůstane kontrolka ZABLOKOVANÁ DVÍŘKA rozsvícena, znamená to, že vznikly podmínky, které neumožňují jejich otevření (např.: Voda v bubnu nebo příliš vysoká teplota).*
Po opětovném stisknutí uvedeného tlačítka dojde k obnovení chodu programu od místa, ve kterém byl program přerušen.

Otočný knoflík **PROGRAMŮ/ZAPNOUT-VYPNOUT**: Slouží k nastavení programů *(viz str. 6)* a k zapnutí a vypnutí zařízení.
Během pracího programu zůstane stát ve stejné poloze.

Kontrolky

Kontrolky jsou zdrojem důležitých informací. Informují nás o následujících skutečnostech:

Aktuální fáze pracího programu:
Během pracího cyklu dojde postupně k rozsvícení jednotlivých kontrolek za účelem indikace průběhu praní:

Předpírání/Praní

Máchání

Odstřeďování

Poznámka: Během odčerpání vody se rozsvítí kontrolka signalizující fázi odstřeďování.

Funkční tlačítka
FUNKČNÍ TLAČÍTKA slouží také jako kontrolky. Po zvolení jednotlivé funkce dojde k podsvětlení příslušného tlačítka.
V případě, že zvolená funkce není kompatibilní s nastaveným pracím programem, příslušné tlačítko začne blikat a funkce nebude aktivována.
V případě, že bude zvolena funkce, která není kompatibilní s některou z předem zvolených funkcí, aktivována zůstane pouze poslední zvolená funkce.

Kontrolka ZABLOKOVANÁ DVÍŘKA:
Rozsvícení této kontrolky poukazuje na to, že dvířka jsou zablokována kvůli zamezení náhodnému otevření; aby se zabránilo poškození dvířek, před jejich otevřením je třeba vyčkat, dokud uvedená kontrolka nezačne blikat.

! Rychlé blikání kontrolky ZABLOKOVANÁ DVÍŘKA spolu s alespoň jednou další kontrolkou upozorňuje na přítomnost poruchy. Přivolejte servisní službu.

Uvedení do chodu a programy

CZ

Ve zkratce: uvedení pracího programu do chodu

1. Zapněte pračku pootočením otočného knoflíku volby PROGRAMŮ/ZAPNOUT-VYPNOUT do polohy odpovídající zvolenému programu.
   Na několik vteřin se rozsvítí všechny kontrolky, následně dojde k jejich zhasnutí a začne blikat kontrolka ZABLOKOVANÁ DVÍŘKA.
2. Naplňte pračku a zavřete dvířka.
3. Nastavte teplotu praní *(viz str. 7)*.
4. Naplňte dávkovač pracími a případně také přídavnými prostředky *(viz str. 8)*.
5. Uveďte nastavený prací program do chodu stisknutím tlačítka START/PAUZA.
   Přejete-li si zrušit nastavený cyklus, pootočte otočný knoflík volby PROGRAMŮ/ZAPNOUT-VYPNOUT do polohy ⏻ a počkejte, až se zapnou a následně vypnou všechny kontrolky. Když nedojde k nastavení dalšího programu, zůstane kontrolka ZABLOKOVANÁ DVÍŘKA rozsvícena přibližně po dobu 1 minuty.
6. Po ukončení pracího programu bude kontrolka ZABLOKOVANÁ DVÍŘKA blikat, poukazujíce na možnost otevření dvířek. Vyndejte prádlo a nechte dvířka pootevřená, aby mohlo dojít k vysušení bubnu.
   Vypněte pračku pootočením otočného knoflíku volby PROGRAMŮ/ZAPNOUT-VYPNOUT do polohy ⏻.

Tabulka programů

Druh tkaniny a stupeň jejího znečištění	Prací programy	Teplota	Prací prostředek		Aviváž	Doba cyklu (v minutách)	Popis pracího cyklu
			předp.	praní			
Bavlna							
Extrémně znečištěné bílé prádlo (prostěradla, ubrusy, atd.)	**1**	90°C	•	•	•	162	Předpírání, praní, máchání, průběžné a závěrečné odstřeďování
Extrémně znečištěné bílé prádlo (prostěradla, ubrusy, atd.)	**2**	90°C		•	•	147	Praní, máchání, průběžné a závěrečné odstřeďování
Silně znečištěné bílé a barevné prádlo z odolných tkanin	**3**	60°C		•	•	135	Praní, máchání, průběžné a závěrečné odstřeďování
Částečně znečištěné bílé a barevné choulostivé prádlo (košile, trička, atd.)	**4**	40°C		•	•	95	Praní, máchání, průběžné a závěrečné odstřeďování
Syntetika							
Silně znečištěné prádlo z odolných barevných tkanin	**5**	60°C		•	•	102	Praní, máchání, ochrana před zmačkáním anebo jemné odstřeďování
Silně znečištěné prádlo z odolných barevných tkanin	**6**	50°C		•	•	96	Praní, máchání, ochrana před zmačkáním anebo jemné odstřeďování
Choulostivé barevné prádlo (lehce znečištěné prádlo všeho druhu)	**7**	40°C		•	•	73	Praní, máchání, ochrana před zmačkáním anebo jemné odstřeďování
Choulostivé barevné prádlo (lehce znečištěné prádlo všeho druhu)	**8**	30°C		•	•	30	Praní, máchání, jemné odstřeďování
Choulostivé prádlo							
Vlna	**9**	40°C		•	•	50	Praní, máchání, ochrana před zmačkáním, odstřeďování
Prádlo z velice choulostivých tkanin (záclony, hedvábí, viskóza, atd.)	**10**	30°C		•	•	54	Praní, máchání, ochrana před zmačkáním anebo vyčerpání vody
ČÁSTEČNÉ PROGRAMY							
Máchání					•		Máchání a odstřeďování
Jemné máchání					•		Máchání, ochrana před zmačkáním anebo vyčerpání vody
Odstřeďování							Vyčerpání vody a intenzivní odstřeďování
Jemné odstřeďování							Vyčerpání vody a jemné odstřeďování
Vyčerpání vody							Vyčerpání vody

Poznámky
Popis funkce Ochrana před zmačkáním – *viz str. 7.* Údaje uvedené v tabulce mají pouze informativní charakter.

Speciální program
Každodenní praní 30' (program 8 pro syntetiku) je navržen speciálně pro praní lehce znečištěného prádla během krátké doby: trvá pouze 30 minut a šetří tak energii a čas. Nastavením programu (8 při 30°C) je možné prát spolu prádlo různého druhu (s výjimkou vlny a hedvábí) s náplní nepřesahující 3 kg. *Doporučuje se použití tekutého pracího prostředku.*

Nastavení činnosti dle potřeb uživatele

INDESIT

Nastavení teploty

Otáčením voliče TEPLOTY dojde k nastavení teploty praní (viz Tabulka programů na *str. 6*).
Teplota může být postupně snižována až po praní ve studené vodě (❄).

Funkce

Jednotlivé funkce, kterými pračka disponuje umožňují dosáhnout požadovaný stupeň čistoty a bělosti praného prádla. Způsob aktivace jednotlivých funkcí:
1. stiskněte tlačítko příslušné požadované funkce podle níže uvedené tabulky;
2. podsvětlení příslušného tlačítka signalizuje, že došlo k aktivaci zvolené funkce.

Poznámka: Rychlé blikání tlačítka poukazuje na to, že příslušná funkce je nepoužitelná během nastaveného pracího programu.

Funkce	Efekt	Poznámky k použití	Aktivní při programech:
Rychlé praní	Umožňuje snížit dobu pracího cyklu přibližně o 30%.		**1, 2, 3, 4, 5, 6, 7**
1000-500	Slouží ke snížení rychlosti odstredování.		**Všechny kromě 10 a odčerpání vody.**
Ochrana před zmačkáním	Slouží ke snížení počtu záhybů na tkaninách, ulehčujíc následné zehlení.	Po nastavení této funkce dojde k přerušení programů 5, 6, 7, 9, 10 s prádlem ve vodě (ochrana před zmačkáním), provázenému blikáním kontrolky Máchání ; - dokončení pracího cyklu je možné po stisknutí tlačítka START/PAUZA; - přejete-li si pouze vypustit vodu, nastavte otočný volič do polohy označené a stiskněte tlačítko START/PAUZA.	**5, 6, 7, 9, 10, Jemné máchání.**

Prací prostředky a prádlo

CZ

Dávkovač pracích prostředků

Dobrý výsledek praní závisí také na správném dávkování pracích prostředků: použití jejich nadměrného množství snižuje efektivitu praní a napomáhá tvorbě vodního kamene na vnitřních částech pračky a znečištění životního prostředí.

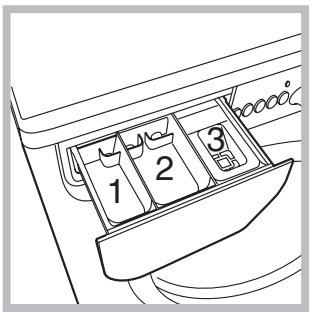

Při vytahování dávkovače pracích prostředků a při jeho plnění pracími anebo přídavnými prostředky postupujte následovně:

přihrádka 1: Prací prostředek (práškový) pro předpírání
přihrádka 2: Prací prostředek (práškový anebo tekutý) pro praní
Tekutý prací prostředek se nalévá pouze těsně před uvedením do chodu.
přihrádka 3: Přídavné prostředky (aviváž, atd.)
Aviváž nesmí vytékat z mřížky.

! Nepoužívejte prací prostředky určené na ruční praní, protože způsobují tvorbu nadměrného množstva pěny.

Příprava prádla

- Roztřiďte prádlo podle:
  - druhu tkaniny / symbolu na visačce.
  - barvy: oddělte barevné prádlo od bílého.
- Vyprázdněte kapsy a zkontrolujte knoflíky.
- Nepřekračujte povolenou náplň, vztahující se na hmotnost suchého prádla:
  Odolné tkaniny: max. 5 kg
  Syntetické tkaniny: max. 2.5 kg
  Jemné tkaniny: max. 2 kg
  Vlna: max. 1 kg

Kolik váží prádlo?

1 prostěradlo 400-500 g
1 povlak na polštář 150-500 g
1 ubrus 400-500 g
1 župan 900-1.200 g
1 ručník 150-250 g

Oděvy vyžadující zvláštní péči

Záclony: přehnout je a uložit dovnitř povlaku na polštář anebo do sáčku ze síťoviny. Je třeba je prát samotné a nepřekročit přitom poloviční náplň. Na praní záclon použijte program 10, který automaticky vyloučí odstřeďování.
Prošívané kabáty a větrovky: je možné je prát v pračce v případě, že jsou plněny husím anebo kachním prachovým peřím. Jednotlivé kusy oděvu obraťte naruby, naplňte pračku náplní s hmotností nepřesahující 2-3 kg, zopakujte jeden anebo víckrát máchání a použijte jemné odstřeďování.
Tenisky: očistěte je od bahna. Můžete je prát spolu s džínami a prádlem z odolných tkanin, nemůžete je však prát spolu s bílým prádlem.
Vlna: abyste dosáhli nejlepších výsledků, je třeba použít specifický prací prostředek na praní vlny a nepřekročit 1 kg náplně.

Opatření a rady

INDESIT

! Pračka byla navržena a vyrobena v souladu s platnými mezinárodními bezpečnostním předpisy. Tato upozornění jsou uváděna z bezpečnostních důvodů a je třeba si je pozorně přečíst.

Základní bezpečnostní pokyny

- Tento spotřebič byl navrhnut pro domácí, neprofesionální použití, a jeho funkce nesmí být měněny.
- Pračku mohou používat pouze dospělé osoby, podle pokynů uvedených v tomto návodě.
- Nedotýkejte se zařízení bosí, anebo v případě, když máte mokré ruce anebo nohy.
- Nevytahujte zástrčku ze zásuvky tahem za kabel, ale uchopením za zástrčku.
- Neotvírejte dávkovač pracích prostředků během činnosti zařízení.
- Nedotýkejte se vyčerpávané vody, protože může mít velmi vysokou teplotu.
- Nepokoušejte se o násilné otevření dvířek: mohlo by dojít k poškození bezpečnostního uzávěru, který zabraňuje náhodnému otevření.
- Při výskytu poruchy se v žádné případě nepokoušejte o opravu vnitřních částí zařízení.
- Vždy mějte pod kontrolou děti a zabraňte jejich přiblížení se k pračce během pracího cyklu.
- Během pracího cyklu mají dvířka tendenci ohřát se.
- V případě potřeby přemísťujte pračku ve dvou nebo ve třech, a věnujte celé operaci zvláštní pozornost. Nikdy se nepokoušejte pračku přemísťovat sami, je totiž velmi těžká.
- Před zahájením vkládání prádla zkontrolujte, zda je buben prázdný.

Likvidace

- Likvidace obalových materiálů:
  při jejich odstranění postupujte v souladu s místním předpisy a dbejte na možnou recyklaci.
- Evropská směrnice 2002/96/EC o odpadních elektrických a elektronických zařízeních stanovuje, že staré domácí elektrické spotřebiče nesmí být odkládány do běžného netříděného domovního odpadu. Staré spotřebiče musí být odevzdány do odděleného sběru, a to za účelem recyklace a optimálního využití materiálů, které obsahují, a z důvodu předcházení negativním dopadům na lidské zdraví a životní prostředí. Symbol “přeškrtnuté popelnice” na výrobku vás upozorňuje na povinnost odevzdat zařízení po skončení jeho životnosti do odděleného sběru.

  Spotřebitelé by měli kontaktovat příslušné místní úřady nebo svého prodejce ohledně informací týkajících se správné likvidace starého zařízení.

Jak ušetřit a brát ohled na životní prostředí

Technika ve službách životního prostředí
Vysvětlením toho, že uvnitř pračky je vidět málo vody, je skutečnost, že nový způsob praní Indesit umožňuje dokonale vyprat prádlo s použitím méně než polovičního množství vody: jedná se o dosažení vytýčeného cíle s ohledem na životné prostředí.

Šetření pracími prostředky, vodou, energií a časem

- Aby nedocházelo k plýtvání, je třeba používat pračku s plnou náplní. Jedna plná náplň, ve srovnání se dvěmi polovičními, umožňuje ušetřit až 50% energie.
- Předpírání je potřebné pouze při praní silně znečištěného prádla. Prací program bez předpírání umožňuje ušetřit od 5 do 15% energie.
- Při aplikaci příslušného prostředku proti skvrnám anebo jejich namočením před zahájením praní, je možné vyhnout se praní při vysokých teplotách. Použití stejného pracího programu při teplotě 60°C namísto 90°C anebo 40°C namísto 60°C, umožňuje ušetřit až 50% energie.
- Správné dávkování pracího prostředku, s ohledem na tvrdost vody, stupeň znečištění a množství praného prádla zabraňuje plýtvání a chrání životní prostředí: i když se jedná o biodegradabilní látky, prací prostředky narušují přirozenou rovnováhu v přírodě. Dále se je třeba, dle možností, vyhnout použití aviváže.
- Praní v podvečer nebo brzy ráno napomáhá nižší zátěži firem, zabývajících se výrobou energie.
- V případě, že prádlo má být vysušeno v sušičce, zvolte vysokou rychlost odstřeďování. Malé množství vody umožňuje šetřit čas a energii během sušícího programu.

Údržba a péče

CZ

Uzavření přívodu vody a vypnutí elektrického napájení

- Po každém praní uzavřete přívod vody. Tímto způsobem dochází k omezení opotřebení pračky a ke snížení nebezpečí úniku vody.
- Před zahájením čištění pračky a během operací údržby je třeba vytáhnout zástrčku přívodního kabelu ze zásuvky.

Čištění pračky

Vnější části a části z gumy mohou být čištěny hadrem navlhčeným ve vlažné vodě a saponátu. Nepoužívejte rozpouštědla anebo brusné prostředky.

Čištění dávkovače pracích prostředků

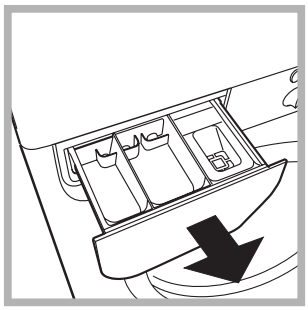

Vytáhněte dávkovač jeho nadzvednutím a vytáhnutím směrem ven *(viz obrázek)*.
Umyjte ho pod proudem vody; tento druh vyčištění je třeba vykonávat pravidelně.

Péče o dvířka a buben

- Dvířka ponechte po každé pootevřeny, aby se zabránilo tvorbě nepříjemných zápachů.

Čištění čerpadla

Součástí pračky je samočisticí čerpadlo, která nevyžaduje zvláštní péči. Může se však stát, že se v jeho vstupní části, určené na jeho ochranu, a nacházející se v jeho spodní části, zachytí drobné předměty (mince, knoflíky).

! Ujistěte se, že prací cyklus byl ukončen a vytáhněte zástrčku ze zásuvky.

Přístup ke vstupní části čerpadla:

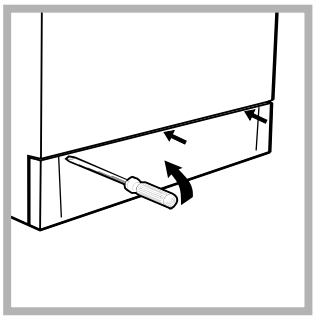

1. pomocí šroubováku odstraňte krycí panel nacházející se ve přední části pračky *(viz obrázek)*;

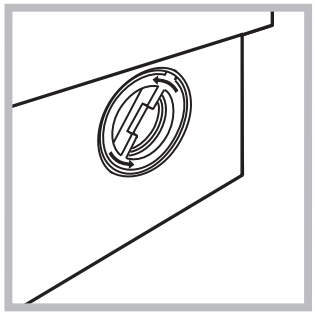

2. odšroubujte vrchní kryt otáčením proti směru hodinových ručiček *(viz obrázek)*: vytečení malého množství vody je zcela běžným jevem;

3.dokonale vyčistěte vnitřek vstupní části čerpadla;
4.nasaďte zpátky vrchní kryt;
5.namontujte zpátky krycí panel, přičemž se, před jeho přisunutím k pračce ujistěte, že došlo k správnému zachycení háčků do příslušných otvorů.

Kontrola přítokové hadice

Stav přítokové hadice je třeba zkontrolovat alespoň jednou ročně. Jsou-li na ní viditelné praskliny anebo trhliny, je třeba ji vyměnit: silný tlak působící na hadici během pracího cyklu by mohl způsobit její náhlé roztrhnutí.

! Nikdy nepoužívejte již použité hadice.

Poruchy a způsob jejich odstranění

INDESIT

Může se stát, že pračka nebude fungovat. Před telefonickým kontaktováním servisní služby *(viz str. 12)*, zkontrolujte prostřednictvím následujícího seznamu, zda se nejedná o jednoduše odstranitelný problém.

Poruchy:	Možné příčiny / Způsob jejich odstranění:
Pračku nelze zapnout.	• Zástrčka není zasunuta v zásuvce, anebo ne natolik, aby došlo ke spojení kontaktů. • V celém domě je vypnut proud.
Nedochází k zahájení pracího cyklu.	• Dvířka nejsou správně zavřena. • Nebylo stisknuto tlačítko START/PAUZA. • Nebyl otevřen kohoutek přívodu vody.
Nedochází k napouštění vody do pračky.	• Přívodní hadice není připojena k vodovodnímu kohoutku. • Přívodní hadice je příliš ohnuta. • Nebyl otevřen kohoutek přívodu vody. • V celém domě je uzavřen přívod vody. • V rozvodu vody není dostatečný tlak. • Nebylo stisknuto tlačítko START/PAUZA.
Dochází k nepřetržitému napouštění a vyčerpávání vody.	• Ústí vypouštěcí hadice se nachází mimo určené rozmezí od 65 do 100 cm nad zemí *(viz str. 3).* • Koncová část vypouštěcí hadice je ponořena ve vodě *(viz str. 3).* • Odpad ve stěně není vybaven odvzdušňovacím otvorem. Když ani po uvedených kontrolách nedojde k odstranění problému, uzavřete přívod vody, vypněte pračku a přivolejte servisní službu. V případě, že se byt nachází na jednom z nejvyšších poschodí, je možné, že dochází k sifonovému efektu, jehož následkem pračka nepřetržitě napouští a odčerpává vodu. Na odstranění uvedeného efektu jsou v prodeji běžně dostupné speciální protisifónové ventily.
Nedochází k vyčerpání vody anebo k odstřeďování.	• Odčerpání vody netvoří součást nastaveného programu: u některých programů je potřebné jeho manuální uvedené do činnosti *(viz str. 6*). • Byla aktivována volitelná funkce “Ochrana před zmačkáním”: dokončení pracího cyklu je možné po stisknutí tlačítka START/PAUZA *(viz str. 7).* • Vypouštěcí hadice je příliš ohnuta *(viz str. 3*). • Odpadové potrubí je ucpáno.
Během odstřeďování je možné pozorovat silné vibrace.	• Během instalace nebyl buben odjištěn předepsaným způsobem *(viz str. 2).* • Pračka není vyrovnána do vodorovné polohy *(viz str. 2*). • Pračka je namáčknuta mezi nábytkem a stěnou *(viz str. 2*).
Dochází k úniku vody z pračky.	• Přívodní hadice není správně připojena *(viz str. 2*). • Dávkovač pracích prostředků je ucpán (způsob jeho vyčištění – *viz str. 10*). • Vypouštěcí hadice není upevněna předepsaným způsobem *(viz str. 3*).
Kontrolka ZABLOKOVANÁ DVÍŘKA bliká rychle spolu s alespoň jednou další kontrolkou.	• Zavolejte servisní službu, protože pračka hlásí poruchu.
Dochází k tvorbě nadměrného množství pěny.	• Použitý prací prostředek není vhodný pro použití v automatické pračce (musí obsahovat označení „pro praní v pračce“, „pro praní v rukou nebo v pračce“ anebo podobné označení). • Bylo použito nadměrné množství pracích prostředků.

Servisní služba

CZ

Před přivoláním servisní služby:
- Zkontrolujte, zda nejste schopni poruchu odstranit sami *(viz str. 11);*
- Opětovně uveďte do chodu prací program, s cílem ověřit, zda byla porucha odstraněna;
- V opačném případě se obraťte na autorizované centrum servisní služby, na telefonním čísle uvedeném na záručním listě.

! Nikdy se neobracejte se žádostí o pomoc na techniky, kteří nejsou na vykonávání této činnost oprávněni.

Při hlášení poruchy uveďte:
- druh poruchy;
- model pračky (Mod.);
- výrobní číslo (S/N).

tyto informace jsou uvedeny na typovém štítku, nacházejícím se na zadní straně pračky.

Návod na použitie

PRÁČKA

SK

SK

Slovenský

WIA 102

Obsah

Inštalácia, 14-15
Rozbalenie a vyrovnanie do vodorovnej polohy, 14
Pripojenie k elektrickej sieti a k rozvodu vody, 14-15
Prvý prací cyklus, 15
Technické údaje, 15

Popis práčky, 16-17
Ovládací panel, 16
Kontrolky, 17

Uvedenie do chodu a programy, 18
V skratke: uvedenie pracieho programu do chodu, 18
Tabuľka programov, 18

Nastavenie činnosti podľa potrieb uživateľa, 19
Nastavenie teploty, 19
Funkcie, 19

Pracie prostriedky a bielizeň, 20
Dávkovač pracích prostriedkov, 20
Príprava bielizne, 20
Odevy vyžadujúce špeciálnu starostlivosť, 20

Opatrenia a rady, 21
Základné bezpečnostné pokyny, 21
Likvidácia, 21
Ako ušetriť a brať ohľad na životné prostredie, 21

Údržba a starostlivosť, 22
Zatvorenie prívodu vody a vypnutie elektrického napájania, 22
Čistenie práčky, 22
Čistenie dávkovača pracích prostriedkov, 22
Starostlivosť o dvierka a bubon, 22
Čistenie čerpadla, 22
Kontrola prítokovej hadice, 22

Poruchy a spôsob ich odstránenia, 23

Servisná služba, 24
Pred privolaním servisnej služby, 24

INDESIT

Inštalácia

SK

! Je veľmi dôležité uschovať tento návod za účelom jeho ďalšej konzultácie. V prípade predaja, darovania alebo presťahovania práčky sa uistite, že zostane uložený v blízkosti práčky, aby mohol poslúžiť novému majiteľovi pri zoznámení sa s činnosťou a s príslušnými upozorneniami.

! Pozorne si prečítajte uvedené pokyny: obsahujú dôležité informácie týkajúce sa inštalácie, použitia a bezpečnosti pri práci.

Rozbalenie a vyrovnanie do vodorovnej polohy

Rozbalenie

1. Rozbaľte práčku.
2. Skontrolujte, či počas prepravy nedošlo k jej poškodeniu. V prípade, že je poškodená, nezapájajte ju a obráťte sa na predajcu.

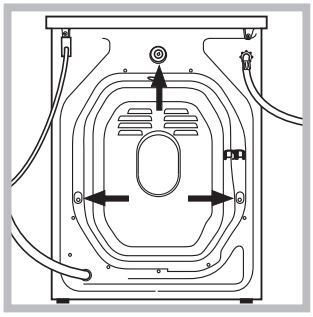

3. Odstráňte 3 skrutky s gumovou podložkou a s príslušným dištančným krúžkom, nachádzajúce sa v zadnej časti *(viď obrázok)*, slúžiace na ochranu počas prepravy.

4. Uzatvorte otvory po skrutkách plastikovými zátkami.
5. Uschovajte všetky diely: v prípade opätovnej prepravy práčky ich bude treba namontovať späť.

! Obaly nie sú hračkami pre deti

Vyrovnanie do vodorovnej polohy

1. Práčku je potrebné umiestniť na rovnú a pevnú podlahu, bez toho, že by bola opretá o stenu, nábytok alebo niečo iné.

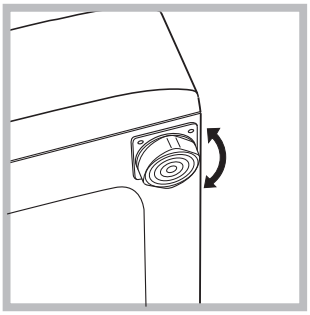

2. V prípade, keď podlaha nie je dokonale vodorovná, môžu byť prípadné rozdiely vykompenzované odkrútením alebo zakrútením predných nožičiek *(viď obrázok)*. Uhol sklonu, nameraný na pracovnej ploche, nesmie presiahnuť 2°.

Dokonalé vyrovnanie do vodorovnej polohy zabezpečí stabilitu zariadenia a zamedzí vzniku vibrácií a hluku počas činnosti. V prípade inštalácie na podlahovú krytinu alebo na koberec, nastavte nožičky tak, aby pod práčkou zostal dostatok voľného priestoru na ventiláciu.

Pripojenie k elektrickej sieti a k rozvodu vody

Pripojenie prítokovej hadice

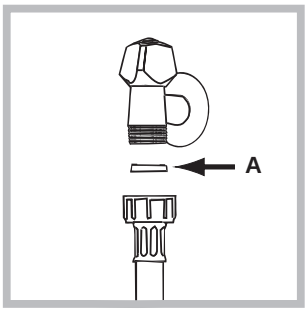

1. Vložte tesnenie A do koncovej časti prítokovej hadice a pripevnite ju k uzáveru studenej vody so závitom 3/4“ *(viď obrázok)*.
Pred pripojením hadice nechajte vodu odtiecť, až kým nebude priezračná.

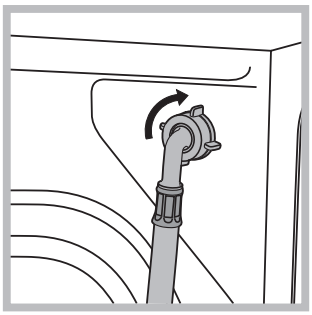

2. Pripojte prítokovú hadicu k práčke prostredníctvom príslušného vstupného hrdla, situovaného vpravo hore *(viď obrázok)*.

3. Dbajte na to, aby hadica nebola príliš ohnutá alebo stlačená.

! Tlak v rozvode vody sa musí pohybovať v rozmedzí hodnôt uvedených v tabuľke s technickými údajmi *(viď vedľajšia strana).*

! V prípade, že dĺžka prítokovej hadice nebude dostatočná, obráťte sa na špecializovanú predajňu alebo na autorizovaný technický personál.

Pripojenie odtokovej hadice

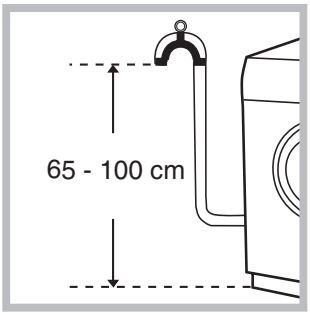

Pripojte vypúšťaciu hadicu, bez toho, že by došlo k jej ohnutiu, k odpadovému potrubiu alebo k odpadu v stene, nachádzajúcemu sa od 65 do 100 cm nad zemou;

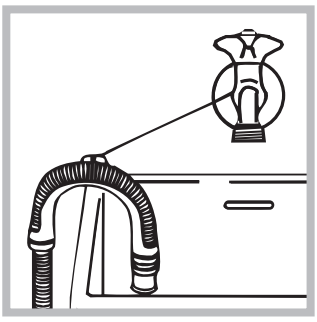

alebo ju zachyťte na okraj umývadla alebo vane, a pripevnite ju ku kohútiku prostredníctvom držiaku z príslušenstva *(viď obrázok)*. Voľný koniec vypúšťacej hadice nesmie zostať ponorený do vody.

! Použitie predlžovacích hadíc sa nedoporučuje; ak je však nevyhnutné, predlžovacia hadica musí mať rovnaký priemer ako originálna hadica a jej dĺžka nesmie presiahnuť 150 cm.

Pripojenie k elektrickej sieti

Pred zasunutím zástrčky do zásuvky sa uistite, že:
- zásuvka je uzemnená, a že vyhovuje zákonným predpisom;
- zásuvka je schopná uniesť maximálnu záťaž odpovedajúcu menovitému príkonu zariadenia, uvedenému v tabuľke s technickými údajmi *(viď vedľa)*;
- hodnota napájacieho napätia odpovedá údajom uvedeným v tabuľke s technickými údaji *(viď vedľa)*;
- zásuvka je kompatibilná so zástrčkou práčky. V opačnom prípade je potrebné vymeniť zástrčku.

! Práčka nesmie byť umiestnená vonku – pod holým nebom, a to ani v prípade, keby sa jednalo o miesto chránené pred poveternostnými vplyvmi, pretože je veľmi nebezpečné vystaviť ju pôsobeniu dažďa a búrok.

! Po definitívnom umiestnení práčky musí zásuvka zostať jednoducho prístupná.

! Nepoužívajte predlžovacie káble a rozvodky.

! Kábel nesmie byť ohnutý alebo stlačený.

! Výmena kábla musí byť vykonaná výhradne autorizovaným technickým personálom.

Upozornenie! Výrobca neponesie žiadnu zodpovednosť za následky nerešpektovania uvedených predpisov.

Prvý prací cyklus

Po nastavení práčky, pred jej použitím na pranie bielizne, je potrebné vykonať jeden skúšobný cyklus, s pracím prostriedkom a bez náplne bielizne, pri teplote 90°C, bez predpierania.

Technické údaje

Model	WIA 102
Rozmery	šírka 59,5 cm výška 85 cm hĺbka 52,5 cm
Kapacita	od 1 do 5 kg
Elektrické zapojenie	napätie 220/230 V 50 Hz maximálny príkon 1850 W
Pripojenie k rozvodu vody	maximálny tlak 1 MPa (10 bar) maximálny tlak 0,05 MPa (0.5 bar) kapacita bubna 40 litrov
Rýchlosž odstreďovania	až do 1000 otáčok za minútu
Kontrolný program podľa normy IEC456	program 3; teplota 60°Ç; náplň 5 kg prádla.
CE	Toto zariadenie je v zhode s nasledujúcimi smernicami Európskej únie: - 73/23/EHS z 19/02/73 (Nízke napätie) v platnom znení - 89/336/EHS z 03/05/89 (Elektromagnetická kompatibilita) v platnom znení - 2002/96/CE
Hlučnosť (dB(A) re 1 pW)	Pranie: 66 Odstreďovanie: 76

Popis práčky

SK

Ovládací panel

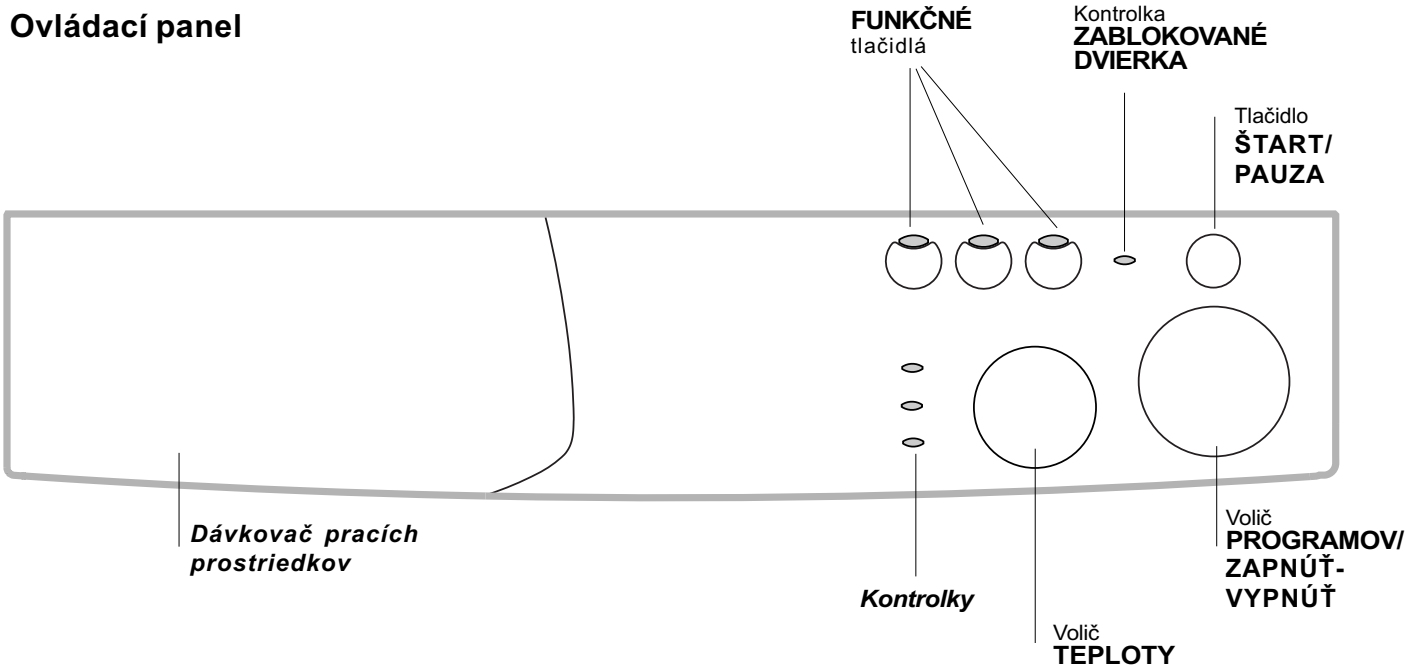

Dávkovač pracích prostriedkov: slúži na dávkovanie pracích prostriedkov a prídavných prostriedkov (*viď str. 20*).

Kontrolky: slúžia na kontrolu priebehu pracieho programu.

FUNKČNÉ tlačidlá: slúžia na voľbu jednotlivých ponúknutých funkcií. Po uskutočnení voľby jednotlivej funkcie zostane príslušné tlačidlo podsvietené.

Volič **TEPLOTY:** slúži na nastavenie teploty prania alebo prania v studenej vode *(viď str. 19).*

Kontrolka **ZABLOKOVANÉ DVIERKA:** informuje o tom, či je práčka zapnutá a či sú zablokované dvierka *(viď str. 17).*

Tlačidlo **ŠTART/PAUZA**: slúži na spustenie alebo na dočasné prerušenie programov.

POZN.: *po stlačení tohoto tlačidla pri spustenom programe sa práčka zastaví a začne blikať kontrolka aktuálnej fázy programu; približne po uplynutí 1 minúty bude možné otvoriť dvierka (kontrolka ZABLOKOVANÉ DVIERKA zhasnutá). Keď kontrolka ZABLOKOVANÉ DVIERKA zostane rozsvietená, znamená to, že došlo ku vzniku podmienok, ktoré neumožňujú ich otvorenie (napr.: voda v bubne alebo příliš vysoká teplota).*
Po opätovnom stlačení uvedeného tlačidla dôjde k obnoveniu chodu programu, počínajúc miestom, v ktorom došlo k jeho prerušeniu.

Otočný gombík **PROGRAMOV/ZAPNÚŤ-VYPNÚŤ**: slúži na nastavenie programov *(viď str. 18)* a na zapnutie a vypnutie zariadenia.
Počas pracieho programu zostane stáť v rovnakej polohe.

Kontrolky

Kontrolky sú zdrojom dôležitých informácií.
Informujú nás o nasledujúcich skutočnostiach:

Aktuálna fáza pracieho programu:
Počas pracieho cyklu dôjde postupne k rozsvieteniu jednotlivých kontroliek za účelom indikácie priebehu prania:

Predpierka/Pranie

Plákanie

Odstreďovanie

Poznámka: Počas vypúšťania vody sa rozsvieti kontrolka poukazujúca na fázu odstreďovania.

Funkčné tlačidlá
FUNKČNÉ TLAČIDLÁ slúžia tiež ako kontrolky.
Po zvolení jednotlivej funkcie dôjde k podsvieteniu príslušného tlačidla.
V prípade, že zvolená funkcia nie je kompatibilná s nastaveným pracím programom, príslušné tlačidlo začne blikať a funkcia nebude aktivovaná.
V prípade, že bude zvolená funkcia, ktorá nie je kompatibilná s niektorou z vopred zvolených funkcií, aktivovaná zostane len posledne zvolená funkcia.

Kontrolka ZABLOKOVANÉ DVIERKA:
Rozsvietenie tejto kontrolky poukazuje na to, že dvierka sú zablokované kvôli zamedzeniu náhodnému otvoreniu; aby sa zabránilo poškodeniu dvierok, pred ich otvorením je potrebné vyčkať, kým uvedená kontrolka nezačne blikať.

! Rýchle blikanie kontrolky ZABLOKOVANÉ DVIERKA spolu s najmenej jednou ďalšou kontrolkou upozorňuje na prítomnosť poruchy. Privolajte servisnú službu.

Uvedenie do chodu a programy

SK

V skratke: uvedenie pracieho programu do chodu

1. Zapnite práčku pootočením otočného gombíka voľby PROGRAMOV/ZAPNÚŤ-VYPNÚŤ do polohy odpovedajúcej zvolenému programu.
   Na niekoľko sekúnd sa rozsvietia všetky kontrolky, následne dôjde k ich zhasnutiu a začne blikať kontrolka ZABLOKOVANÉ DVIERKA.
2. Naplňte práčku a zatvorte dvierka.
3. Nastavte teplotu prania *(viď str. 19).*
4. Naplňte dávkovač pracími a prípadne tiež prídavnými prostriedkami *(viď str. 20*).
5. Uveďte nastavený prací program do chodu stlačením tlačidla ŠTART/PAUZA.
   Ak si prajete zrušiť nastavený cyklus, pootočte otočný gombík voľby PROGRAMOV/ZAPNÚŤ-VYPNÚŤ do polohy ⏻ a vyčkajte na zapnutie a následné vypnutie všetkých kontroliek.
   Ak nedôjde k nastaveniu ďalšieho programu, kontrolka ZABLOKOVANÉ DVIERKA zostane rozsvietená približne na dobu 1 minúty.
6. Po ukončení pracieho programu bude kontrolka ZABLOKOVANÉ DVIERKA blikať, poukazujúc na možnosť otvorenia dvierok. Vyberte prádlo a nechajte potvorené dvierka, aby mohlo dôjsť k vysušeniu bubna.
   Vypnite práčku pootočením otočného gombíka voľby PROGRAMOV/ZAPNÚŤ-VYPNÚŤ do polohy ⏻.

Tabuľka programov

Druh tkaniny a stupeň jej znečistenia	Pracie programy	Teplota	Prací prostriedok		Aviváž	Orientačná doba cyklu (v minútach)	Popis pracieho cyklu
			na predpr.	na pranie			
Bavlna							
Extrémne znečistená biela bielizeň (plachty, obrusy, atď.)	**1**	90°C	•	•	•	162	Predpierka, pranie plákanie, priebežné a záverečné odstreďovanie
Extrémne znečistená biela bielizeň (plachty, obrusy, atď.)	**2**	90°C		•	•	147	Pranie, plákanie, priebežné a záverečné odstreďovanie
Silno znečistená biela a farebná bielizeň z odolných tkanín	**3**	60°C		•	•	135	Pranie, plákanie, priebežné a záverečné odstreďovanie
Čiastočne znečistená biela a farebná jemná bielizeň (košele, tričká, atď.)	**4**	40°C		•	•	95	Pranie, plákanie, priebežné a záverečné odstreďovanie
Syntetika							
Silno znečistená bielizeň z odolných farebných tkanín	**5**	60°C		•	•	102	Pranie, plákanie, ochrana pred pokrčením alebo jemné odstreďovaniea
Silno znečistená bielizeň z odolných farebných tkanín	**6**	50°C		•	•	96	Pranie, plákanie, ochrana pred pokrčením alebo jemné odstreďovaniea
Jemná farebná bielizeň (zľahka znečistená bielizeň všetkého druhu)	**7**	40°C		•	•	73	Pranie, plákanie, ochrana pred pokrčením alebo jemné odstreďovanie
Jemná farebná bielizeň (zľahka znečistená bielizeň všetkého druhu)	**8**	30°C		•	•	30	Pranie, plákanie, jemné odstreďovanie
Jemné prádlo							
Vlna	**9**	40°C		•	•	50	Pranie, plákanie, ochrana pred pokrčením, odstreďovanie
Bielizeň z veľmi jemných tkanín (záclony, hodváb, viskóza, atď.)	**10**	30°C		•	•	54	Pranie, plákanie, ochrana pred pokrčením alebo vyčerpanie vody
ČIASTOČNÉ PROGRAMY							
Plákanie					•		Plákanie a odstreďovanie
Jemné plákanie					•		Plákanie, ochrana pred pokrčením alebo vyčerpanie vody
Odstreďovanie							Vyčerpanie vody a intenzívne odstreďovanie
Jemné odstreďovanie							Vyčerpanie vody a jemné odstreďovanie
Vyčerpanie vody							Vyčerpanie vody

Poznámky

Popis funkcie Ochrana pred pokrčením – *viď str. 19.* Údaje uvedené v tabuľke majú len informatívny charakter.

Špeciálny program

Každodenné pranie 30' (program 8 pre syntetiku) je navrhnutý špeciálne na pranie zľahka znečistenej bielizne počas krátkej doby: trvá len 30 minút a šetrí tak energiu a čas. Nastavením programu (8 pri 30°C) je možné prať spolu bielizeň rôzneho druhu (s výnimkou vlny a hodvábu) s náplňou nepresahujúcou 3 kg. *Doporučuje sa použitie tekutého pracieho prostriedku.*

Nastavenie činnosti podľa potrieb uživateľa

INDESIT

Nastavenie teploty

Otáčaním voliča TEPLOTY dôjde k nastaveniu teploty prania (viď Tabuľka programov *na str. 18).*
Teplota môže byť postupne znižovaná až po pranie v studenej vode (❄).

Funkcie

Jednotlivé funkcie, ktorými práčka disponuje umožňujú dosiahnuť požadovaný stupeň čistoty a bieloby praného prádla. Spôsob aktivácie jednotlivých funkcií:
1. stlačte tlačidlo príslušnej požadovanej funkcie podľa nižšie uvedenej tabuľky;
2. podsvietenie príslušného tlačidla signalizuje, že došlo k aktivácii zvolenej funkcie.

Poznámka: Rýchle blikanie tlačidla poukazuje na to, že príslušná funkcia je nepoužiteľná počas nastaveného pracieho programu.

Funkcie	Efekt	Poznámky k použitiu	Aktívna pri programoch:
Rýchle pranie	Umožňuje znížit'dobu pracieho cyklu približne o 30%.		**1, 2, 3, 4, 5, 6, 7**
1000-500	Slúži na zníženie rýchlosti odstreďovania.		**Všetky okrem 10 a vypú šťania vody.**
STOP **Ochrana pred pokrčením**	Slúži na zníženie počtu záhybov na tkaninách, uľahčujúc následné žehlenie.	Po nastavení tejto funkcie dôjde k prerušeniu programov 5, 6, 7, 9, 10 s prádlom vo vode (Ochrana pred pokrčením), sprevádzanému blikaním kontrolky Plákanie : - dokončenie pracieho cyklu je možné po stlačení tlačidla ŠTART/PAUZA; - ak si prajete len vyčerpat' vodu, nastavte otočný volič do polohy označenej a stlačte tlačidlo ŠTART/PAUZA.	**5, 6, 7, 9, 10, Jemné plákanie.**

Pracie prostriedky a bielizeň

SK

Dávkovač pracích prostriedkov

Dobrý výsledok prania závisí aj od správneho dávkovania pracích prostriedkov: ich použitie v nadmernom množstve znižuje efektívnosť prania a napomáha tvorbe vodného kameňa na vnútorných častiach práčky a tiež znečisteniu životného prostredia.

Pri vyťahovaní dávkovača pracích prostriedkov a pri jeho plnení pracími alebo prídavnými prostriedkami postupujte následovne.

priehradka 1: Prací prostriedok (práškový) na predpierku
priehradka 2: Prací prostriedok (práškový alebo tekutý) na pranie
Tekutý prací prostriedok sa nalieva len tesne pred uvedením zariadenia do chodu.
priehradka 3: Prídavné prostriedky (aviváž, atď.)
Aviváž nesmie vytekať z mriežky.

! Nepoužívajte pracie prostriedky určené na ručné pranie, pretože spôsobujú tvorbu nadmerného množstva peny.

Príprava bielizne

- Roztriďte bielizeň podľa:
  - druhu tkaniny / symbolu na visačke.
  - farby: oddeľte farebné prádlo od bieleho.
- Vyprázdnite vrecká a skontrolujte gombíky.
- Neprekračujte povolenú náplň, vzťahujúcu sa na hmotnosť suchej bielizne:
  Odolné tkaniny: max. 5 kg
  Syntetické tkaniny: max. 2.5 kg
  Jemné tkaniny: max. 2 kg
  Vlna max. 1 kg

Koľko váži bielizeň?

1 plachta 400-500 g
1 obliečka na vankúš 150-500 g
1 obrus 400-500 g
1 župan 900-1.200 g
1 uterák 150-250 g

Odevy vyžadujúce špeciálnu starostlivosť

Záclony: prehnite ich a uložte do obliečky na vankúš alebo do sáčku zo sieťoviny. Je treba ich prať samotné a neprekročiť polovičnú náplň. Na pranie záclon použite program 10, ktorý automaticky vylúči odstreďovanie.
Prešívané kabáty a vetrovky: je možné ich prať v práčke v prípade, ak sú plnené husacím alebo kačacím perím. Jednotlivé kusy odevu obráťte naruby, naplňte práčku náplňou s hmotnosťou nepresahujúcou 2-3 kg, zopakujte raz alebo viackrát plákanie a použite jemné odstreďovanie.
Tenisky: očistite ich od bahna. Môžete ich prať spolu s džínsami a bielizňou z odolných tkanín, nemôžete ich však prať spolu s bielou bielizňou.
Vlna: aby ste dosiahli čo najlepšie výsledky, treba použiť špecifický prací prostriedok na pranie vlny a neprekročiť 1 kg náplne.

Opatrenia a rady

INDESIT

! Práčka bola navrhnutá a vyrobená v súlade s platnými medzinárodnými bezpečnostnými predpismi. Tieto upozornenia sú uvádzané z bezpečnostných dôvodov a je treba si ich pozorne prečítať.

Základné bezpečnostné pokyny

- Tento spotrebič bol navrhnutý pre domáce, neprofesionálne použitie, a jeho funkcie nesmú byť menené.
- Práčku môžu používať len dospelé osoby, podľa pokynov uvedených v tomto návode.
- Nedotýkajte sa zariadenia bosí, alebo v prípade, keď máte mokré ruky alebo nohy.
- Nevyťahujte zástrčku zo zásuvky potiahnutím za kábel, ale uchopením za zástrčku.
- Neotvárajte dávkovač pracích prostriedkov počas činnosti zariadenia.
- Nedotýkajte sa vyčerpanej vody, pretože môže mať veľmi vysokú teplotu.
- Nepokúšajte sa o násilné otváranie dvierok: mohlo by dôjsť k poškodeniu bezpečnostného uzáveru, ktorý zabraňuje náhodnému otvoreniu.
- Pri výskyte poruchy sa v žiadnom prípade nepokúšajte o opravu vnútorných častí zariadenia.
- Vždy majte pod kontrolou deti a zabráňte ich priblíženiu sa k práčke počas pracieho cyklu.
- Počas pracieho cyklu majú dvierka tendenciu zohriať sa.
- V prípade potreby premiestňujte práčku v dvojici alebo v trojici, a venujte celej operácii zvláštnu pozornosť. Nikdy sa nepokúšajte práčku premiestňovať sami, je totiž veľmi ťažká.
- Pred zahájením vkladania bielizne skontrolujte, či je bubon prázdny.

Likvidácia

- Likvidácia obalových materiálov: pri ich odstraňovaní postupujte v súlade s miestnymi predpismi a s cieľom ich recyklácie.
- Európska smernica 2002/96/EC o odpadových elektrických a elektronických zariadeniach stanovuje, že staré domáce elektrické spotrebiče nesmú byť odkladané do běžného netriedeného domového odpadu. Staré spotrebiče musia byť odovzdané do oddeleného zberu a to za účelom recykláce a optimálneho využitia materiálov, ktoré obsahujú, z dôvodu prevencie negatívneho dopadu na ľudské zdravie a životné prostredie. Symbol “prečiarknutej popolnice” na výrobku Vás upozorňuje na povinnosť odovzdať zariadenie po skončení jeho životnosti do oddeleného zberu.

  Spotrebitelia majú povinnosť kontaktovať ich lokálny úrad alebo maloobchod kvôli informáciám týkajúcich sa správnemu odovzdaniu a likvidácie ich starých spotrebičov.

Ako ušetriť a brať ohľad na životné prostredie

Technológia v službách životného prostredia
Vysvetlením toho, že vo vnútri práčky je vidieť málo vody, je skutočnosť, že nová technológia Indesit umožňuje dokonale vyprať bielizeň s použitím menej než polovičného množstva vody: jedná sa o dosiahnutie vytýčeného cieľa s ohľadom na životné prostredie.

Šetrenie pracími prostriedkami, vodou, energiou a časom

- Aby nedochádzalo k plytvaniu, je treba používať práčku s plnou náplňou. Jedna plná náplň, v porovnaní s dvoma polovičnými, umožňuje ušetriť až 50% energie.
- Predpierka je potrebná len pri praní silno znečistenej bielizne. Prací program bez predpierky umožňuje ušetriť od 5 do 15% energie.
- Pri aplikácii príslušného prostriedku proti škvrnám alebo ich namočením pred zahájením prania, je možné vyhnúť sa praniu pri vysokých teplotách. Použitie rovnakého pracieho programu pri teplote 60°C namiesto 90°C alebo 40°C namiesto 60°C, umožňuje ušetriť až 50% energie.
- Správne dávkovanie pracieho prostriedku, s ohľadom na tvrdosť vody, stupeň znečistenia a množstvo pranej bielizne zabraňuje plytvaniu a chráni životné prostredie: i keď sa jedná o biodegradabilné látky, pracie prostriedky narušujú prirodzenú rovnováhu v prírode. Ďalej je sa treba, podľa možností, vyhnúť použitiu aviváže.
- Pranie v podvečer alebo skoro ráno napomáha nižšej záťaži firiem, zaoberajúcich sa výrobou energie.
- V prípade, že bielizeň má byť vysušené v sušičke, zvoľte vysokú rýchlosť odstreďovania. Malé množstvo vody umožňuje šetriť čas a energiu počas programu sušenia.

Údržba a starostlivosť

SK

Zatvorenie prívodu vody a vypnutie elektrického napájania

- Po každom praní uzatvorte prívod vody. Týmto spôsobom dochádza k obmedzeniu opotrebovania práčky a k zníženiu nebezpečenstva úniku vody.
- Pred zahájením čistenia práčky a počas operácií údržby je treba vytiahnuť zástrčku prívodného kábla zo zásuvky.

Čistenie práčky

Vonkajšie časti a časti z gumy môžu byť čistené handrou navlhčenou vo vlažnej vode a saponáte. Nepoužívajte rozpúšťadlá alebo brúsne prostriedky.

Čistenie dávkovača pracích prostriedkov

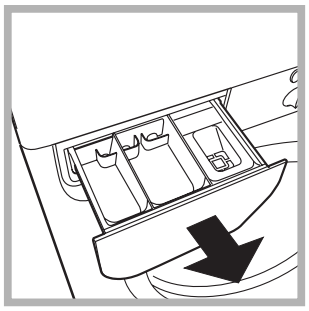

Vytiahnite dávkovač jeho nadvihnutím a vytiahnutím smerom von *(viď obrázok)*. Umyte ho pod prúdom vody; tento druh vyčistenia je treba vykonávať pravidelne.

Starostlivosť o dvierka a bubon

- Dvierka ponechajte zakaždým pootvorené, aby sa zabránilo tvorbe nepríjemných zápachov.

Čistenie čerpadla

Súčasťou práčky je samočistiace čerpadlo, ktoré nevyžaduje osobitnú starostlivosť. Môže sa však stať, že sa v jeho vstupnej časti, určenej na jeho ochranu, a nachádzajúcej sa v jeho spodnej časti, zachytia drobné predmety (mince, gombíky).

! Uistite sa, že prací cyklus bol ukončený a vytiahnite zástrčku zo zásuvky.

Prístup k vstupnej časti čerpadla:

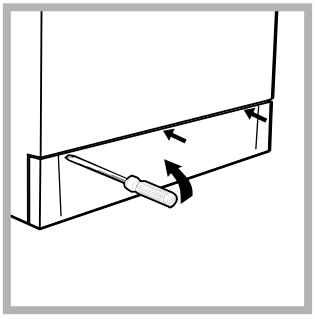

1. pomocou skrutkovača odstráňte krycí panel nachádzajúci sa v prednej časti práčky *(viď obrázok)*;

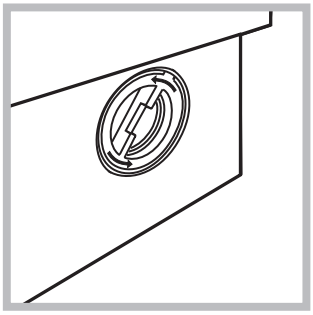

2. odkrúťte vrchný kryt jeho otáčaním proti smeru hodinových ručičiek *(viď obrázok)*: vytečenie malého množstva vody je celkom bežným javom;

3. dokonale vyčistite vnútro vstupnej časti čerpadla;
4. nasaďte späť vrchný kryt;
5. namontujte späť krycí panel, pričom sa, pred jeho prisunutím k práčke uistite, že došlo k správnemu zachyteniu háčikov do príslušných otvorov.

Kontrola prítokovej hadice

Stav prítokovej hadice je treba skontrolovať aspoň raz ročne. Ak sú na nej viditeľné praskliny alebo trhliny, je potrebné ju vymeniť: silný tlak pôsobiaci na hadicu počas pracieho cyklu by mohol spôsobiť jej náhle roztrhnutie.

! Nikdy nepoužívajte už použité hadice.

Poruchy a spôsob ich odstránenia

INDESIT

Môže sa stať, že práčka nebude fungovať. Pred obrátením sa telefonicky na servisnú službu *(viď str. 24)*, skontrolujte prostredníctvom nasledujúceho zoznamu, či sa nejedná o jednoducho odstrániteľný problém.

Poruchy:	Možné príčiny / Spôsob ich odstránenia:
Práčku nie je možné zapnúť.	• Zástrčka nie je zasunutá v zásuvke, alebo nie dostatočne na to, aby došlo k spojeniu kontaktov. • V celom dome je vypnutý prúd.
Nedochádza k zahájeniu pracieho cyklu.	• Dvierka nie sú správne zatvorené . • Nebolo stlačené tlačidlo ŠTART/PAUZA. • Nebol otvorený kohútik prívodu vody.
Nedochádza k napúšťaniu vody do práčky.	• Prívodná hadica nie je pripojená k vodovodnému kohútiku. • Prívodná hadica je príliš ohnutá. • Nebol otvorený kohútik prívodu vody. • V celom dome je uzatvorený prívod vody. • V rozvode vody nie je dostatočný tlak. • Nebolo stlačené tlačidlo ŠTART/PAUZA.
Dochádza k nepretržitému napúšťaniu a vypúšťaniu vody.	• Vypúšťacia hadica sa nachádza mimo určeného rozmedzia od 65 do 100 cm nad zemou *(viď str. 15).* • koncová časť vypúšťacej hadice je ponorená vo vode *(viď str. 15).* • odpad v stene nie je vybavený zavzdušňovacím otvorom. Keď ani po uvedených kontrolách nedôjde k odstráneniu problému, uzatvorte prívod vody, vypnite práčku a privolajte servisnú službu. V prípade, že sa byt nachádza na jednom z najvyšších poschodí, je možné, že dochádza k sifónovému efektu, následkom čoho práčka nepretržite napúšťa a vypúšťa vodu. Na odstránenie uvedeného efektu sú v predaji bežne dostupné špeciálne protisifónové ventily.
Nedochádza k vyčerpaniu vody alebo k odstreďovaniu.	• Odčerpanie vody netvorí súčasť nastaveného programu: u niektorých programov je potrebné jeho manuálne uvedenie do činnosti *(viď str. 18*). • Bola aktivovaná voliteľná funkcia “Ochrana pred pokrčením”: dokončenie pracieho cyklu je možné po stlačení tlačidla ŠTART/PAUZA *(viď str. 19).* • Vypúšťacia hadica je príliš ohnutá *(viď str. 15*). • Odpadové potrubie je upchaté.
Počas odstreďovania je možné pozorovať silné vibrácie.	• Počas inštalácie nebol bubon odistený predpísaným spôsobom *(viď str. 14).* • Práčka nie je vyrovnaná do vodorovnej polohy *(viď str. 14*). • Práčka je zatlačená medzi nábytkom a stenou *(viď str. 14*).
Dochádza k úniku vody z práčky.	• Prívodná hadica nie je správne pripojená *(viď str. 14*). • Dávkovač pracích prostriedkov je upchatý (spôsob jeho vyčistenia – *viď str. 22*). • Vypúšťacia hadica nie je upevnená predpísaným spôsobom *(viď str. 15*).
Kontrolka ZABLOKOVANÉ DVIERKA bliká rýchle spolu s aspoň jednou ďalšou kontrolkou.	• Privolajte servisnú službu, pretože práčka poukazuje na prítomnosť poruchy.
Dochádza k tvorbe nadmerného množstva peny.	• Použitý prací prostriedok nie je vhodný pre použitie v automatickej práčke (musí obsahovať označenie „na pranie v práčke“, „na pranie v rukách alebo v práčke“ alebo podobné označenie). • Bolo ho použité nadmerné množstvo.

Servisná služba

SK

Pred privolaním servisnej služby:
- Skontrolujte, či nie ste schopní poruchu odstrániť sami *(viď str. 23);*
- Opätovne uveďte do chodu prací program, s cieľom overiť, či bola porucha odstránená;
- V opačnom prípade sa obráťte na autorizované centrum servisnej služby, na telefónnom čísle uvedenom na záručnom liste.

! Nikdy sa neobracajte so žiadosťou o pomoc na technikov, ktorí nie sú na vykonávanie tejto činnosti oprávnení.

Pri hlásení poruchy uveďte:
- druh poruchy;
- model práčky (Mod.);
- výrobné číslo (S/N).

tieto informácie sú uvedené na typovom štítku, nachádzajúcom sa na zadnej strane práčky.

INSTRUCȚIUNI DE FOLOSIRE

MAŞINĂ DE SPĂLAT RUFE

RO

RO

Română

WIA 102

Sumar

Instalare, 26-27
Scoaterea din ambalaj şi nivelarea, 26
Legături hidraulice şi electrice, 26-27
Primul program de spălare, 27
Date tehnice, 27

Descrierea maşinii de spălat, 28-29
Panoul de control, 28
Indicatoare luminoase, 29

Pornire şi Programe, 30
Pe scurt: pornirea unui program, 30
Tabel de programe, 30

Personalizări, 31
Stabilirea temperaturii de spălare, 31
Funcții, 31

Detergenți şi rufe albe, 32
Sertarul detergenților, 32
Sortarea rufelor, 32
Rufe deosebite, 32

Precauții şi sfaturi, 33
Protecție generală, 33
Aruncarea reziduurilor, 33
Protecția şi respectarea mediului înconjurător, 33

Întreținere şi îngrijire, 34
Oprirea apei şi a curentului electric, 34
Curățarea maşinii de spălat, 34
Curățarea sertarului pentru detergenți, 34
Îngrijirea hubloului şi a cuvei, 34
Curățarea pompei, 34
Controlarea furtunului de alimentare cu apă, 34

Anomalii şi remedii, 35

Asistență, 36
Înainte de a lua legătura cu Asistența, 36

INDESIT

Instalare

RO

! Este important să se păstreze acest manual pentru a-l putea consulta în orice moment. În caz de vânzare, cesiune sau schimbare a locuinței, acesta trebuie păstrat împreună cu maşina de spălat pentru a informa noul proprietar cu privire la funcționare şi la respectivele avertismente.

! Citiți cu atenție instrucțiunile: veți găsi informații importante cu privire la instalare, folosire şi siguranță.

Scoaterea din ambalaj şi nivelarea

Scoaterea din ambalaj

1. Scoateți din ambalaj maşina de spălat.
2. Controlați ca maşina de spălat să nu fii fost deteriorată pe durata transportului. Dacă este deteriorată, nu o conectați şi luați legătura cu cine v-a vândut-o.

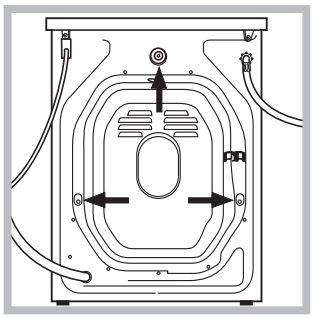

3. Scoateți cele 3 şuruburi de protecție pentru transport şi cauciucul cu respectivul distanțator, situate în partea posterioară *(a se vedea figura).*

4. Închideți orificiile cu dopurile de plastic din dotare.
5. Păstrați toate piesele: pentru cazul în care maşina de spălat va trebui să fie transportată, piesele vor trebui montante din nou.

! Ambalajele nu constituie jucării pentru copii.

Nivelare

1. Instalați maşina de spălat pe un plan rigid, fără a o sprijini de ziduri, mobilă sau altceva.

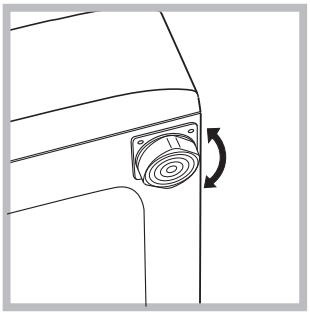

2. Dacă podeaua nu este perfect orizontală, compensați neregularitățile deşurubând sau înşurubând picioruşele anterioare *(a se vedea figura);* unghiul de înclinare, măsurat pe planul de lucru, nu trebuie să depăşească 2°.

O nivelare precisă conferă stabilitate maşinii şi evită vibrații, zgomote şi deplasări pe durata funcționării. În cazul mochetelor sau a unui covor, reglați picioruşele astfel încât să mențineți sub maşina de spălat un spațiu suficient pentru ventilare.

Legături hidraulice şi electrice

Conectarea furtunului de alimentare cu apă

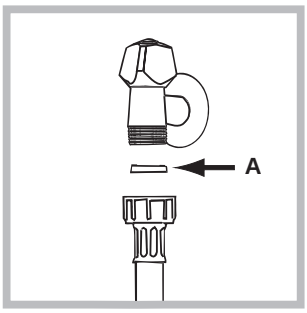

1. Introduceți garnitura A în extremitatea furtunului de alimentare şi înşurubați-l la un robinet filetat de apă rece *(a se vedea figura).*
Înainte de conectare, lăsați apa să curgă pentru a se limpezi.

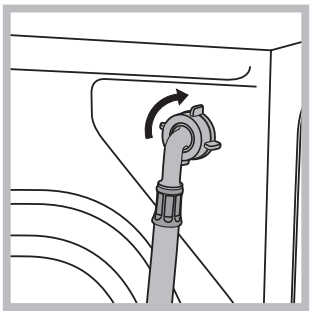

2. Conectați furtunul de alimentare la maşina de spălat, înşurubându-l la respectiva priză de apă, în partea posterioară, sus, în dreapta *(a se vedea figura)*.

3. Fiți atenți ca furtunul să nu fie nici curbat, nici îndoit.

! Presiunea apei trebuie să fie cuprinsă în valorile tabelului “Date tehnice” *(a se vedea pagina alăturată).*

! Dacă lungimea furtunului de alimentare nu este suficientă, adresați-vă unui magazin specializat sau unui tehnician autorizat.

Conectarea furtunului de evacuare

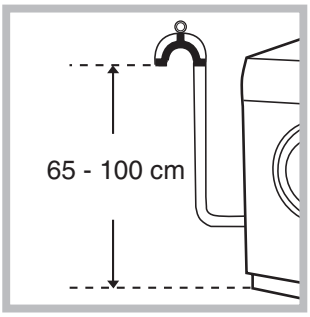

Conectaţi furtunul de evacuare, fără a-l îndoi, la o conductă de evacuare sau la o gură de evacuare a apei, situate între 65 şi 100 cm de pământ;

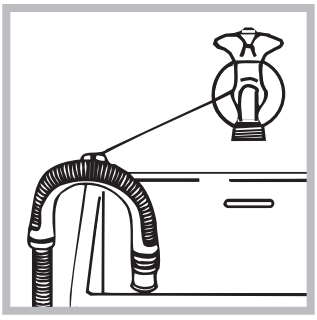

sau sprijiniţi-l pe marginea unei chiuvete sau a unei căzi, legând ghidajul aflat în dotare, de robinet *(a se vedea figura).* Extremitatea liberă a furtunului de evacuare nu trebuie să rămână cufundată în apă.

! Nu este recomandabilă folosirea furtunurilor de prelungire; dacă este indispensabil, furtunul de prelungire trebuie să aibă acelaşi diametru cu furtunul original şi nu trebuie să depăşească 150 cm.

Legătura electrică

Înainte de a introduce ştecherul în priza de curent, asiguraţi-vă ca:

- priza să fie cu împământare şi conform prevederilor legale;
- priza să poată suporta sarcina maximă de putere a maşinii, indicată în tabelul cu date tehnice *(a se vedea alături);*
- tensiunea de alimentare să fie cuprinsă în valorile indicate în tabelul cu date tehnice *(a se vedea alături);*
- priza să fie compatibilă cu ştecherul maşinii de spălat. În caz contrar, înlocuiţi priza sau ştecherul.

! Maşina de spălat nu trebuie instalată afară, nici chiar în cazul în care spaţiul este adăpostit, deoarece este foarte periculoasă expunerea maşinii la ploi şi furtuni.

! După instalarea maşinii de spălat, priza de curent trebuie să fie uşor accesibilă.

! Nu folosiţi prelungitoare şi prize multiple.

! Maşina de spălat nu funcţionează la temperaturi mai mici de 16 grade.

! Cablul nu trebuie să fie îndoit sau comprimat.

! Cablul de alimentare trebuie să fie înlocuit doar de tehnicieni autorizaţi.

Atenţie! Producătorul îşi declină orice responsabilitate pentru cazul în care aceste norme nu se respectă.

Primul program de spălare

După instalare, înainte de folosire, efectuaţi un program de spălare cu detergent şi fără rufe, selectând programul la 90°C, fără prespălare.

Date tehnice	
Model	WIA 102
Dimensiuni	lărgime: 59,5 cm înălţime: 85 cm profunzime: 52,5 cm
Capacitate	de la 1 la 5 kg
Legături electrice	tensiune: 220/230 Volţi 50 Hz putere maximă absorbită: 1850 W
Legături hidrice	presiune maximă: 1 MPa (10 bari) presiune minimă: 0,05 MPa (0,5 bari) capacitatea cuvei: 40 litri
Turaţia de centrifugare	până la 1000 de rotaţii pe minut
Programe de control în baza normei IEC456	programul 3; temperatura 60°C; efectuată cu 5 kg de rufe.
CE	Acest aparat este conform cu următoarele Directive Comunitare: - 73/23/CEE din data de 19/02/73 (Tensiuni Joase) şi modificări succesive - 89/336/CEE din data de 03/05/89 (Compatibilitate Electromagnetică şi modificări succesive
Zgomot (dB(A) re 1 pW)	Spălare: 66 Turaţia de centrifugare: 76

Descrierea maşinii de spălat

RO

Panoul de control

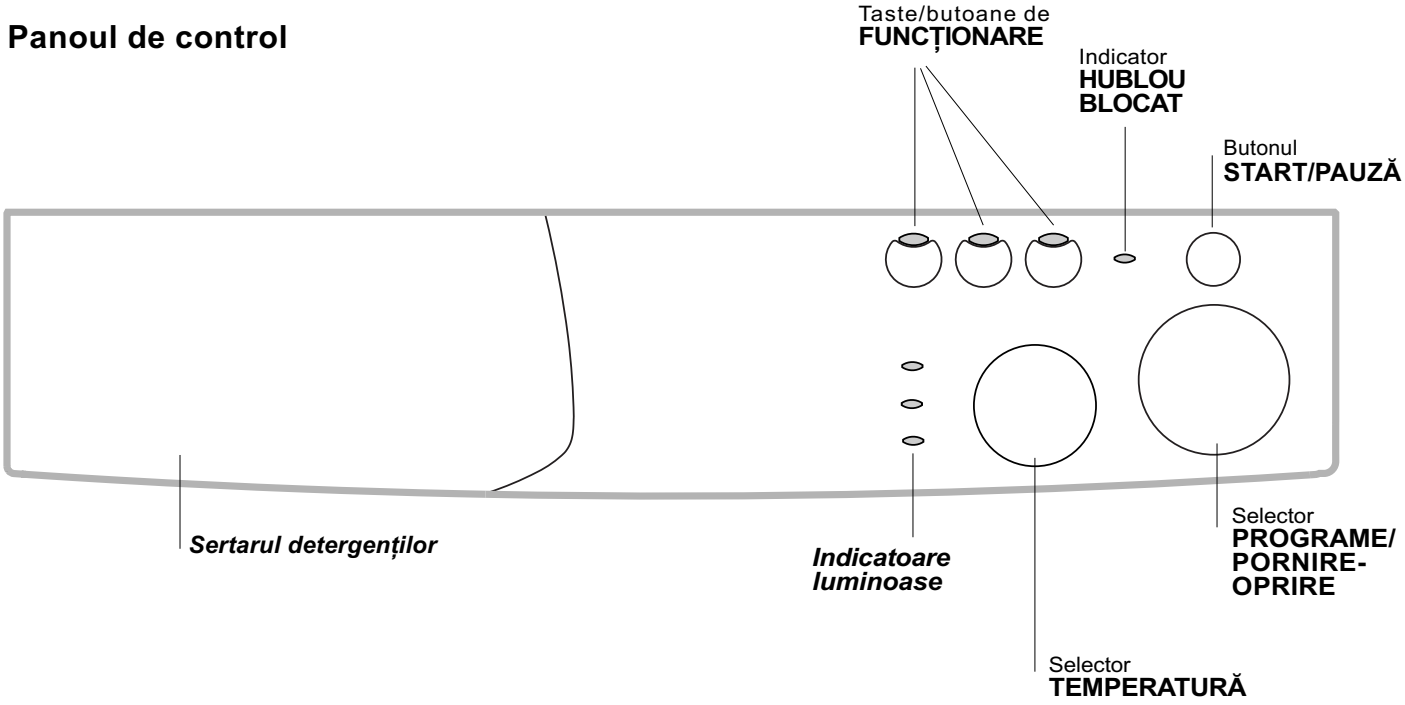

Sertarul detergenților: este folosit pentru a încărca detergenți şi aditivi *(a se vedea pag. 32*).

Indicatoare luminoase: sunt folosite pentru a putea urmări derularea programului de spălare ales.

Taste **FUNCȚIONARE:** sunt folosite pentru a selecta funcțiile disponibile. Butonul corespunzător funcției selectate va rămâne aprins.

Selector **TEMPERATURĂ:** este folosit pentru a selecta temperatura sau programul de spălare la rece *(a se vedea pag. 31).*

Indicator **HUBLOU BLOCAT:** vă indică faptul că maşina de spălat este în funcțiune şi posibilitatea de a deschide hubloul *(a se vedea pag. 29).*

Tasta **START/PAUZĂ** este folosită pentru a activa programele sau pentru a le întrerupe.

N.B.: *după activarea programului, apăsând această tastă, maşina de spălat se opreşte iar indicatorul care indică faza în derulare va lumina intermitent. După aproximativ 1 minut, puteți deschide hubloul (când indicatorul HUBLOU BLOCAT este stins). Dacă indicatorul HUBLOU BLOCAT este aprins, atunci înseamnă că hubloul nu poate fi deschis din anumite cauze (de ex. cuva este plină cu apă sau temperatura apei este prea ridicată).*
Apăsând încă o dată această tastă, maşina de spălat îşi va relua activitatea de la momentul anterior.

Selector **PROGRAME/PORNIRE-OPRIRE**: este folosit pentru a activa programele *(a se vedea pag. 30)* sau pentru a porni/opri maşina de spălat.
Pe durata programului, selectorul rămâne ferm.

Indicatoare luminoase

Indicatoarele luminoase furnizează informaţii importante, după cum urmează:

Fază în curs:
Pe durata programului de spălare, indicatoarele luminoase se vor aprinde în mod progresiv pentru a indica starea de avansare:

Prespălare/Spălare

Clătire

Turaţie de centrifugare

Notă: pe parcursul evacuării, indicatorul luminos aferent programului de stoarcere se va aprinde.

Taste funcţionare
TASTELE DE FUNCŢIONARE îndeplinesc şi rolul de indicatoare luminoase.
Activând o anumită funcţie, butonul aferent acesteia se va aprinde.
Dacă funcţia selectată nu este compatibilă cu programul ales, butonul va lumina intermitent, iar funcţia aferentă nu va putea fi activată.
În cazul în care va fi selectată o funcţie incompatibilă cu cea selectată mai înainte, doar ultima aleasă va rămâne activă.

Indicator HUBLOU BLOCAT:
Aprinderea Indicatorului luminos indică faptul că hubloul a fost blocat în scopul evitării deschiderilor accidentale; pentru a evita daune, este necesar să se aştepte ca indicatorul luminos să se aprindă înainte de a deschide hubloul.

! Intermitenţa rapidă a indicatorului luminos HUBLOU BLOCAT în acelaşi timp cu acela al unuia sau mai multor indicatoare luminoase indică o anomalie. În acest caz vă recomandăm să apelaţi la Unitatea de Service.

Pornire şi Programe

RO

Pe scurt: pornirea unui program

1. Porniţi maşina de spălat rotind selectorul de PROGRAME/PORNIRE-OPRIRE în dreptul programului dorit.
   Toate indicatoarele luminoase se vor aprinde timp de câteva secunde, după care se vor stinge, iar indicatorul HUBLOU BLOCAT va lumina intermitent.
2. Introduceţi rufele şi închideţi hubloul.
3. Stabiliţi temperatura de spălare *(a se vedea pag. 31).*
4. Vărsaţi detergenţii şi aditivii(*a se vedea pag. 32*).
5. Porniţi programul apăsând butonul START/PAUZĂ. Dacă doriţi să anulaţi programul de spălare stabilit, rotiţi selectorul PROGRAME/PORNIRE-OPRIRE în dreptul poziţiei ⏻ şi aşteptaţi ca toate indicatoarele să se aprindă după care să se stingă. Dacă nu alegeţi un alt program, indicatorul HUBLOU BLOCAT va rămâne aprins circa 1 minut.
6. La încheierea programului ales, indicatorul luminos HUBLOU BLOCAT se va aprinde, indicând posibilitatea deschiderii hubloului. Scoateţi rufele şi lăsaţi hubloul întredeschis pentru a evita formarea mirosurilor neplăcute în interiorul cuvei.
   Opriţi maşina de spălat rotind selectorul de PROGRAME/PORNIRE-OPRIRE în dreptul poziţiei ⏻.

Tabel de programe

Tipul de ţesătură şi gradul de murdărie	Programe	Temperatură	Detergent		Aditiv înmuiere	Durata programului (minute)	Descrierea programului de spălare
			Presp.	Spăl.			
Bumbac							
Albe extrem de murdare (cearceafuri, feţe de masă, etc.)	**1**	90°C	•	•	•	162	Prespălare, spălare, clătiri, turaţii de centrifugare intermediare şi finale
Albe extrem de murdare (cearceafuri,feţe de masă, etc.)	**2**	90°C		•	•	147	Spălare, clătiri, turaţii de centrifugare intermediare şi finale
Albe şi colorate rezistente foarte murdare	**3**	60°C		•	•	135	Spălare, clătiri, turaţii de centrifugare intermediare şi finale
Albe puţin murdare şi culori delicate (cămăşi, bluze, etc.)	**4**	40°C		•	•	95	Spălare, clătiri, turaţii de centrifugare intermediare şi finale
Sintetice							
Culori rezistente foarte murdare (articole pentru noi născuţi, etc.)	**5**	60°C		•	•	102	Spălare, clătiri, antişifonare sau turaţie de centrifugare delicată
Culori rezistente foarte murdare (articole pentru noi născuţi, etc.)	**6**	50°C		•	•	96	Spălare, clătiri, antişifonare sau turaţie de centrifugare delicată
Culori delicate (rufe de toate tipurile puţin murdare)	**7**	40°C		•	•	73	Spălare, clătiri, antişifonare sau turaţie de centrifugare delicată
Culori delicate (rufe de toate tipurile puţin murdare)	**8**	30°C		•	•	30	Spălare, clătiri şi turaţie de centrifugare delicată
Delicate							
Lână	**9**	40°C		•	•	50	Spălare, clătiri, antişifonare şi turaţie de centrifugare delicată
Ţesături foarte delicate (perdele, mătase, vâscoză, etc.)	**10**	30°C		•	•	54	Spălare, clătiri, antişifonare sau evacuare
PROGRAME PARŢIALE							
Clătire					•		Clătiri şi turaţie de centrifugare
Clătire delicată					•		Clătiri, antişifonare sau evacuare apă
Turaţie de centrifugare							Descărcare apă şi turaţie de centrifugare energică
Turaţie de centrifugare delicată							Descărcare apă şi turaţie de centrifugare delicată
Evacuare							

Note

Pentru descrierea funcţiei Antişifonare, *a se vedea pag. 31.* Datele specificate în tabel au valoare indicativă.

Program special

Zilnic 30' (programul 8 pentru materiale sintetice) este studiat pentru a spăla rufe puţin murdare într-un interval scurt de timp: durează doar 30 de minute, economisindu-se totodată energie şi timp. Selectând programul (8 la 30°C) este posibilă spălarea împreună a ţesăturilor de diverse tipuri (excluse lâna şi mătasea) cu o încărcătură maximă de 3 kg. *Se recomandă folosirea detergentului lichid.*

INDESIT

Stabilirea temperaturii de spălare

Temperatura de spălare se obține prin rotirea selectorului TEMPERATURĂ până ajungeți în dreptul valorilor dorite. (a se vedea tabelul de programe de *la pag. 30).*
Puteți folosi şi spălarea la rece (❄).

Funcții

Diferitele funcții de spălare prevăzute pentru maşina de spălat permit obținerea unor rezultate excepționale (o calitate îmbunătățită a spălării-rufe curate, etc.). Pentru a activa aceste funcții, procedați astfel:
1. apăsați butonul aferent funcției dorite, ținând cont de informațiile conținute în tabelul de mai jos;
2. aprinderea butonului respectiv indică faptul că funcția respectivă a fost activată.

Notă: Intermitența rapidă a butonului indică faptul că funcția respectivă nu este selecționabilă pentru programul ales.

Funcţii	Efect	Note pentru folosire	Activă cu programele:
Rapid	Reduce cu 30% durata programului de spălare.		**1, 2, 3, 4, 5, 6, 7**
1000-500	Reduce turaţia de centrifugare.		**Toate cu excepţia lui 10 şi a evacuării.**
Antişifonare	Reduce pliurile la ţesături facilitând călcarea.	O dată stabilită această funcţie, programele 5, 6, 7, 9, 10 vor fi întrerupte, rufele rămânând cufundate în apă (antişifonare), iar indicatorul luminos aferent fazei de Clătire se va aprinde: - pentru a completa programul, apăsaţi butonul START/PAUZĂ; - pentru a efectua doar evacuarea, poziţionaţi selectorul în dreptul simbolului respectiv şi apăsaţi butonul START/PAUZĂ.	**5, 6, 7, 9, 10, Clătire delicată**

Detergenți şi rufe albe

RO

Sertarul detergenților

Un rezultat bun la spălare depinde şi de dozarea corectă a detergentului: cu un exces de detergent nu se spală mai eficient, ci se contribuie la încrustarea părților interne ale maşinii de spălat şi poluarea mediului înconjurător.

Extrageți sertarul pentru detergenți şi introduceți detergentul sau aditivul, după cum urmează:

sertarul 1: Detergent pentru prespălare (sub formă de praf)
sertarul 2: Detergent pentru spălare (sub formă de praf sau lichid)
Detergentul lichid trebuie vărsat doar înainte de pornire.
sertarul 3: Aditivi (soluție de înmuiat, etc.)
Soluția de înmuiat nu trebuie să depăşească nivelul grătarului.

! Nu folosiți detergenți pentru spălare manuală, deoarece formează prea multă spumă.

Sortarea rufelor

- Subdivizați rufele în funcție de:
  - tipul de țesătură / simbolul de pe etichetă.
  - culori: separați rufele colorate de cele albe.
- Goliți buzunarele şi controlați nasturii.
- Nu depăşiți valorile indicate, referitoare la greutatea rufelor uscate:
  Țesături rezistente: max 5 kg
  Țesături sintetice: max 2,5 kg
  Țesături delicate: max 2 kg
  Lână: max 1 kg

Cât cântăresc rufele?

1 cearceaf: 400-500 g.
1 față de pernă: 150-200 g.
1 față de masă: 400-500 g.
1 halat de baie: 900-1.200 g.
1 prosop: 150-250 g.

Rufe deosebite

Perdele: împăturiți-le şi aşezați-le într-o față de pernă sau într-un sac de tip plasă. Spălați-le singure fără a depăşi o jumătate de încărcătură. Folosiți programul 10 care exclude turația de centrifugare.
Plăpumi şi haine de vânt: dacă căptuşeala este din fulgi de gâscă sau de rață, se poate spăla în maşina de spălat doar câte un articol care să nu depăşească o încărcătură maximă de 2-3 kg, repetând programul de clătire o dată sau de două ori şi utilizând o turație de centrifugare delicată.
Adidaşi şi tenişi: curățați-i de noroi. Se pot spăla împreună cu blugii şi cu lucrurile rezistente, însă nu cu rufele albe.
Lână: pentru a obține cele mai bune rezultate, folosiți un detergent specific şi nu depăşiți 1 kg de rufe.

Precauţii şi sfaturi

INDESIT

! Maşina de spălat a fost proiectată şi construită conform normelor internaţionale de protecţie. Aceste avertizări sunt furnizate din motive de siguranţă şi trebuie să fie citite cu atenţie.

Protecţie generală

- Acest aparat a fost conceput pentru o folosire de uz casnic, nu profesională, iar funcţiile sale nu trebuie alterate.
- Maşina de spălat trebuie să fie folosită doar de persoane adulte şi respectând instrucţiunile din acest manual.
- Nu atingeţi maşina când sunteţi desculţi sau cu mâinile sau picioarele ude sau umede.
- Nu scoateţi ştecherul din priza de curent trăgând de cablu, ci trăgând de ştecher.
- Nu deschideţi sertarul detergenţilor în timp ce maşina se află în funcţiune.
- Nu atingeţi apa provenită din evacuare, care poate atinge temperaturi ridicate.
- Nu forţaţi în nici un caz hubloul: s-ar putea deteriora mecanismul de siguranţă care împiedică deschiderile accidentale.
- În cazul defecţiunilor, nu interveniţi în nici un caz în mecanismele interne pentru a încerca să reparaţi maşina de spălat.
- Controlaţi mereu ca în apropierea maşinii aflate în funcţiune să nu se afle copii.
- Pe durata spălării hubloul are tendinţa de a se încălzi.
- Dacă maşina trebuie să fie deplasată, faceţi acest lucru în două sau trei persoane, cu maximă atenţie. Niciodată nu deplasaţi maşina singuri deoarece aceasta este foarte grea.
- Înainte de a introduce rufele, controlaţi ca în interior să fie goală.

Aruncarea reziduurilor

- Aruncarea materialelor de ambalare: respectaţi normele locale, în acest fel ambalajele vor putea fi reutilizate.
- Aruncarea maşinii vechi de spălat : înainte de a o arunca, faceţi-o inutilizabilă tăindu-i cablul de alimentare electrică şi scoţându-i hubloul.

Protecţia şi respectarea mediului înconjurător

Tehnologia la dispoziţia mediului înconjurător
Dacă prin hublou se vede puţină apă este pentru că, datorită noii tehnologii Indesit, este suficientă mai puţin de jumătate de cantitate de apă pentru a obţine o curăţare maximă: un scop atins pentru respectarea mediului înconjurător.

Economisirea de detergent, apă, energie şi timp

- Pentru a economisi detergent, apă, timp folosiţi încărcătura maximă.
  O încărcare totală în locul a două jumătăţi, permite economisirea de până la 50% energie electrică.
- Prespălarea este necesară doar pentru rufele foarte murdare. Evitarea acesteia permite economisirea de detergent, timp, apă şi între 5 şi 15% energie electrică.
- Tratând petele cu o substanţă pentru îndepărtarea acestora şi lăsându-le la înmuiat înainte se spălare, se reduce necesitatea de a spăla la temperaturi mari. Un program la 60°C în locul unuia la 90°C sau unul la 40°C în locul unuia la 60°C, permit economisirea de până la 50% energie electrică.
- Dozaţi bine detergentul în funcţie de duritatea apei, de gradul de murdărie şi de cantitatea de rufe, pentru a evita risipe şi pentru a proteja mediul înconjurător: deşi sunt biodegradabili, detergenţii conţin elemente care alterează echilibrul naturii. Mai mult, evitaţi pe cât posibil aditivul de înmuiere.
- Efectuând spălări începând de seara şi până la primele ore ale dimineţii, se colaborează pentru reducerea sarcinii de absorbire a întreprinderilor electrice.
- Dacă rufele trebuie uscate într-un uscător, selectaţi o turaţie mare de centrifugare. Cantitatea redusă de apă permite economisirea de timp şi energie electrică la programul de uscare.

Întreţinere şi îngrijire

RO

Oprirea apei şi a curentului electric

- Închideţi robinetul de apă după fiecare spălare. Se limitează astfel uzarea instalaţiei hidraulice a maşinii de spălat şi se elimină pericolul scurgerilor.
- Scoateţi ştecherul din priza de curent atunci când curăţaţi maşina de spălat şi când se efectuează lucrări de întreţinere.

Curăţarea maşinii de spălat

Partea externă şi părţile din cauciuc pot fi curăţate cu o cârpă înmuiată în apă călduţă şi săpun. Nu folosiţi solvenţi sau substanţe abrazive.

Curăţarea sertarului pentru detergenţi

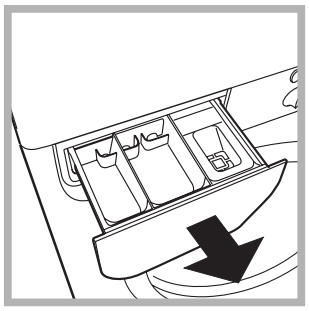

Scoateţi sertarul ridicându-l şi trăgându-l spre exterior *(a se vedea figura):* Spălaţi-l cu apă; această curăţare trebuie efectuată frecvent.

Îngrijirea hubloului şi a cuvei

- Lăsaţi mereu hubloul întredeschis pentru a evita formarea mirosurilor neplăcute.

Curăţarea pompei

Maşina de spălat este echipată cu o pompă autocurăţătoare care nu necesită întreţinere. Se poate întâmpla însă ca obiecte mici (monede, nasturi) să cadă în precamera care protejează pompa, situată în partea inferioară a acesteia.

! Verificaţi ca programul de spălare să se fii încheiat şi scoateţi din priză.

Pentru a avea acces la precameră,procedaţi astfel:

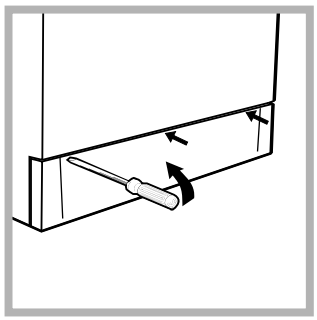

1. scoateţi panoul de acoperire de pe latura anterioară a maşinii de spălat folosindu-vă de o şurubelniţă *(a se vedea figura)*:

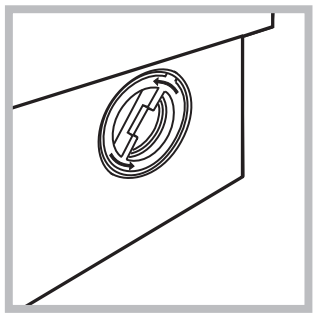

2. deşurubaţi capacul rotindu-l în sens invers *(a se vedea figura)*: este normal să curgă puţină apă;

3.curăţaţi cu grijă interiorul;
4.montaţi din nou capacul;
5.montaţi din nou panoul verificând, înainte de a-l împinge spre maşină, de a fi introdus cârligele în orificiile respective.

Controlarea furtunului de alimentare cu apă

Controlaţi furtunul de alimentare cel puţin o dată pe an. Dacă prezintă crăpături sau fisuri trebuie înlocuit: pe parcursul spălărilor, presiunile puternice ar putea provoca crăpături neaşteptate.

! Nu folosiţi furtunuri deja folosite.

Anomalii şi remedii

INDESIT

Se poate întâmpla ca maşina de spălat să nu funcţioneze. Înainte de a telefona la Asistenţă *(vezi pag. 36)*, verificaţi dacă această problemă nu poate fi remediată de dvs., astfel:

Anomalii:	Cauze posibile / Rezolvare:
Maşina de spălat nu porneşte.	• Ştecherul nu este introdus sau nu a fost suficient introdus în priza de curent astfel încât să existe conexiune electrică. • În casă nu este curent electric.
Programul de spălare nu poate fi activat.	• Hubloul nu este bine închis. • Butonul START/PAUZĂ nu a fost apăsat. • Robinetul de apă nu este deschis.
Maşina de spălat nu încarcă apă.	• Furtunul de alimentare cu apă nu este conectat la robinet. • Furtunul este îndoit. • Robinetul de apă nu este deschis • În casă lipseşte apa. • Nu este presiune suficientă. • Butonul START/PAUZĂ nu a fost apăsat.
Maşina de spălat încarcă şi evacuează apă încontinuu.	• Furtunul de evacuare nu a fost instalat la o distanţă cuprinsă între 65 şi 100 cm de pământ *(a se vedea pag. 27).* • Extremitatea furtunului de evacuare este cufundată în apă *(a se vedea pag. 27).* Dacă după aceste verificări problema nu se rezolvă, închideţi robinetul de apă, opriţi maşina de spălat şi chemaţi Asistenţa. Dacă locuinţa se află la ultimele etaje ale unui edificiu, este posibil să aibă loc fenomene de sifonare, motiv pentru care maşina de spălat încarcă şi evacuează apă încontinuu. Pentru a elimina acest inconvenient, se găsesc în comerţ supape anti-sifonare.
Maşina de spălat nu evacuează sau nu stoarce.	• Programul nu prevede evacuarea apei: cu unele programe este necesar să se pornească manual *(a se vedea pag. 30*). • Este activă funcţia “Antişifonare”: pentru a completa programul, apăsaţi butonul START/PAUZĂ *(a se vedea pag. 31).* • Furtunul de evacuare este îndoit *(a se vedea pag. 27*). • Conducta de evacuare este înfundată.
Maşina de spălat vibrează foarte mult pe parcursul turaţiei de centrifugare.	• Cuva, în momentul instalării, nu a fost deblocată în mod corect *(a se vedea pag. 26).* • Maşina de spălat nu este poziţionată orizontal *(a se vedea pag. 26*). • Maşina de spălat este fixată foarte puternic între mobilă şi zid *(a se vedea pag. 26*).
Maşina de spălat pierde apă.	• Furtunul de alimentare cu apă nu este bine înşurubat (*a se vedea pag. 26*). • Sertarul detergenţilor este înfundat (pentru a-l curăţa, *a se vedea pag. 34*). • Furtunul de evacuare nu este bine fixat *(a se vedea pag. 27*).
Butonul HUBLOU BLOCAT se aprinde în mod rapid şi în acelaşi timp cu cel puţin un alt indicator.	• Chemaţi asistenţa deoarece se semnalează o anomalie.
Se formează prea multă spumă.	• Detergentul nu este specific pentru maşina de spălat (trebuie să fie scris „pentru maşina de spălat”, „de mână sau în maşina de spălat”, sau ceva asemănător). • Dozajul a fost excesiv.

Asistență

RO

Înainte de a lua legătura cu Asistența:
- Verificați dacă anomalia poate fi remediată de dvs. (*a se vedea pag. 35);*
- Porniți din nou programul pentru a controla dacă inconvenientul a fost eliminat;
- În caz contrar, vă recomandăm să apelați la Unitatea de Service.

! Nu apelați niciodată la tehnicieni neautorizați.

Comunicați:
- tipul de anomalie;
- modelul maşinii (Mod.);
- numărul de serie (S/N).

Aceste informații se află pe eticheta autocolantă aplicată în partea din spate a maşinii de spălat.

Használati utasítás

MOSÓGÉP

HU

HU

Magyar

WIA 102

Összefoglalás

Üzembehelyezés, 38-39
Kicsomagolás és vízszintbe állítás, 38
Víz és elektromos csatlakozás, 38-39
Első mosási ciklus, 39
Műszaki adatok, 39

Mosógép leírása, 40-41
Vezérlőpanel, 40
Visszajelző lámpák, 41

Indítás és Programok, 42
Röviden: egy program elindítása, 42
Programtáblázat, 42

Program módosítások, 43
Hőmérséklet beállítása, 43
Funkciók, 43

Mosószerek és mosandók, 44
Mosószeradagoló fiók, 44
Mosandó ruhák előkészítése, 44
Különleges bánásmódot igénylő darabok, 44

Óvintézkedések és tanácsok, 45
Általános biztonság, 45
Hulladékelhelyezés, 45
Környezetvédelem, 45

Karbantartás és törődés, 46
A víz elzárása és az elektromos áram kikapcsolása, 46
A mosógép tisztítása, 46
A mosószertartó tisztítása, 46
Az ajtó és a forgódob gondozása, 46
A szivattyú tisztítása, 46
A vízbevezető cső ellenőrzése, 46

Rendellenességek és elhárításuk, 47

Szerviz, 48
Mielőtt a Szervizhez fordulna, 48

INDESIT

Üzembehelyezés

HU

! E kézikönyv megőrzése azért fontos, hogy bármikor elővehesse, és megnézhesse. Ha a mosógépet eladná, átadná vagy másnál helyezné el, gondoskodjon arról, hogy e használati utasítás a géppel együtt maradjon, hogy az új tulajdonos is megismerhesse a mosógép funkcióit és az ezekre vonatkozó figyelmeztetéseket.

! Figyelmesen olvassa el az utasításokat: fontos információkat tartalmaznak az üzembehelyezésről, a használatról és a biztonságról.

Kicsomagolás és vízszintbe állítás

Kicsomagolás

1. Csomagolja ki a mosógépet.
2. Ellenőrizze, hogy a mosógép nem sérült-e meg a szállítás során. Ha a gépen sérülést talál, ne csatlakoztassa, és forduljon a készülék eladójához.

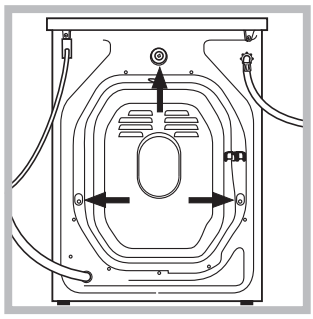

3. Távolítsa el a hátoldalon található, a szállításhoz felszerelt 3 védőcsavart, valamint a gumit a hozzá tartozó távtartóval *(lásd ábra)*.

4. A furatokat zárja le a tartozékként kapott műanyag dugókkal.
5. Minden darabot őrizzen meg: ha a mosógépet szállítani kell, előtte ezeket vissza kell szerelni.

! A csomagolóanyag nem gyermekjáték

Vízszintezés

1. A mosógépet sík és kemény padlóra állítsa, úgy, hogy ne érjen falhoz, bútorhoz vagy máshoz.

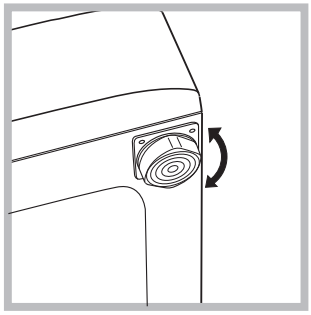

2. Ha a padló nem tökéletese vízszintes, az első lábak be-, illetve kicsavarásával kompenzálhatja azt *(lásd ábra)*. A dőlés a gép felső burkolatán mérve nem lehet több, mint 2°.

A pontos vízszintezés biztosítja a gép stabilitását, így az a működés során nem fog vibrálni, zajt okozni vagy elmozdulni. Szőnyegpadló vagy szőnyeg esetén a lábakat úgy állítsa be, hogy a mosógép alatt elegendő hely maradjon a szellőzésre.

Víz és elektromos csatlakozás

Vízbevezető cső csatlakoztatása

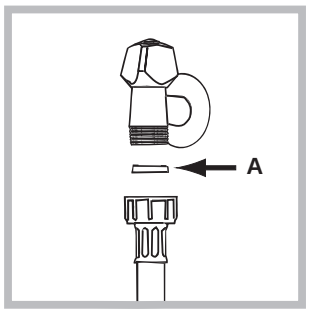

1. Illessze az A tömítést a vízbevezető cső végére és csavarozza fel a 3/4”-os külső menettel rendelkező hidegvíz csapra *(lásd ábra)*.
A csatlakoztatás előtt eresszen ki a csapból vizet addig, amíg a víz teljesen átlátszóvá nem válik.

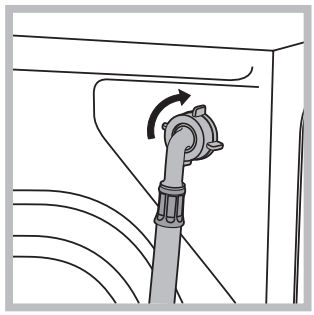

2. Csatlakoztassa a vízbevezető csövet a mosógéphez úgy, hogy azt a hátul jobboldalon fent lévő vízbemeneti csonkra csavarozza (*lásd ábra)*.

3. Ügyeljen arra, hogy a csövön ne legyen törés vagy szűkület.

! A csapnál a víznyomásnak a Műszaki adatok táblázatban szereplő határértékek között kell lennie *(lásd a szemben lévő oldalt)*.

! Amennyiben a vízbevezető cső nem elég hosszú, forduljon szaküzlethez vagy megbízott szakemberhez.

A leeresztőcső csatlakoztatása

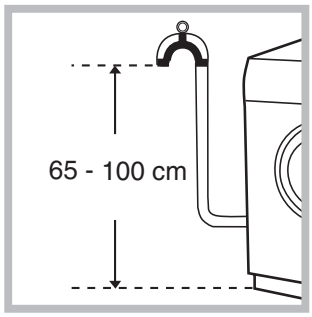

A leeresztőcsövet csatlakoztassa lefolyóhoz vagy a padlótól 65 és 100 cm közötti magasságban lévő fali lefolyószifonhoz anélkül, hogy megtörné,

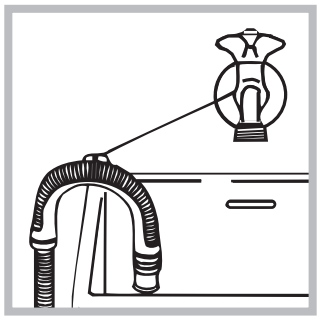

vagy akassza a mosdó vagy a kád szélére úgy, hogy a tartozékok között lévő vezetőt a csaphoz erősíti *(lásd ábra)*. A leeresztőcső szabad végének nem szabad vízbe merülnie.

! Toldások használata nem javasolt. Amennyiben feltétlenül szükséges, a toldás átmérője egyezzen meg az eredeti csőével, és semmiképpen se legyen 150 cm-nél hosszabb.

Elektromos bekötés

Mielőtt a csatlakozódugót az aljzatba dugná, bizonyosodjon meg arról, hogy:

- az aljzat földelése megfelel a törvény által előírtnak;
- az aljzat képes elviselni a gép Műszaki adatait tartalmazó táblázatban megadott maximális teljesítményfelvételt *(lásd szemben);*
- a hálózat feszültsége a Műszaki adatokat tartalmazó táblázatban szereplő értékek közé esik *(lásd szemben)*;
- Az aljzat legyen kompatibilis a gép csatlakozódugójával. Ellenkező esetben cserélje ki az aljzatot vagy a csatlakozódugót.

! A mosógép nem állítható fel nyílt téren, még akkor sem, ha a tér tetővel van fedve, mert nagyon veszélyes, ha a gép esőnek vagy zivataroknak van kitéve.

! A csatlakozódugónak könnyen elérhető helyen kell lennie akkor is, amikor a gép már a helyén áll.

! Ne használjon hosszabbítót vagy elosztót.

! Ne legyen a kábel megtörve vagy összenyomva.

! A hálózati kábelt csak megbízott szakember cserélheti.

Figyelem! A gyártó minden felelősséget elhárít, amennyiben a fenti előírásokat figyelmen kívül hagyják.

Első mosási ciklus

Üzembehelyezés után, mielőtt a mosógépet használni kezdené, végezzen egy 90°-os előmosás nélküli mosást mosóporral de mosandó ruha nélkül.

Műszaki adatok	
Modell	WIA 102
Méretek	szélesség 59,5 cm magasság 85 cm mélység 52,5 cm
Ruhatöltet:	1-től 5 kg-ig
Elektromos csatlakozás	feszültség 220/230 Volt 50 Hz maximális felvett teljesítmény 1850 W
Vízcsatlakozások	maximális nyomás 1 MPa (10 bar) minimális nyomás 0,05 MPa (0,5 bar) dob űrtartalma 40 liter
Centrifuga fordulatszám	1000 fordulat/perc-ig
IEC456 szabvány Szerinti vezérlőprogramok	3-as program; hőmérséklet 60°C; 5 kg ruhatöltettel végezve.
CE	Ez a berendezés megfelel a következő Uniós Előírásoknak: - 73/02/19-i 73/23/CEE előírás (Alacsony feszültség) és annak módosításai - 89/05/03-i 89/336/CEE előírás (Elektromágneses összeférhetőség) és annak módosításai - 2002/96/CE

A mosógép leírása

HU

Vezérlőpanel

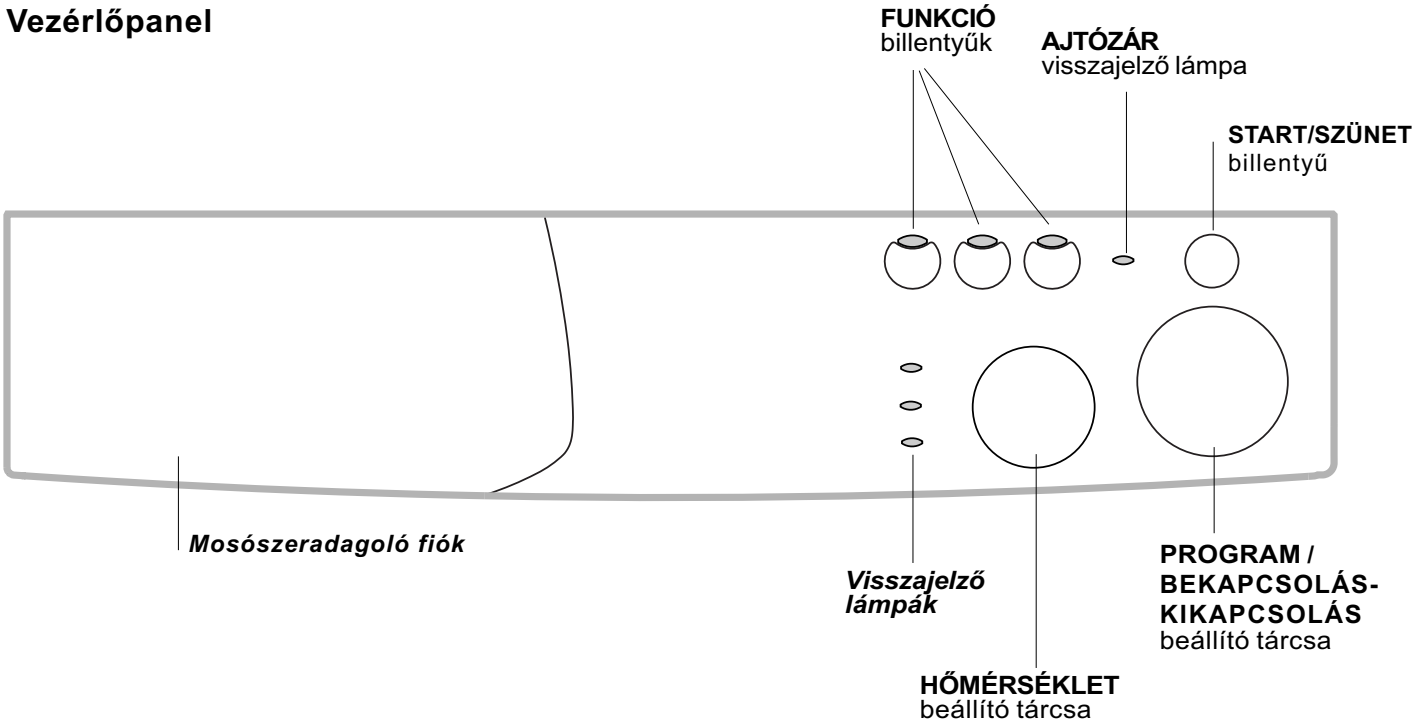

Mosószeradagoló fiók a mosószerek és adalékszerek betöltésére (*lásd 44. oldal*).

Visszajelző lámpák: a mosóprogram állapotának követésére.

FUNKCIÓ billentyűk: a lehetséges funkciók kiválasztására. A kiválasztott funkció billentyűje világít.

HŐMÉRSÉKLET beállító tárcsa: a hőmérséklet vagy a hideg vizes mosás beállítására *(lásd 43. oldal).*

AJTÓZÁR visszajelző lámpa: hogy tudjuk, a mosógép be van-e kapcsolva illetve az ajtót ki lehet-e nyitni *(lásd 41. oldal).*

START/SZÜNET gomb: programok elindításához vagy pillanatnyi megszakításához.

Megjegyzés: *ha elindította a programot, ennek a gombnak a megnyomásával a mosógép megáll és csak az aktuális fázis lámpája villog; körülbelül 1 perc elteltével kinyithatja az üvegajtót (az AJTÓZÁR lámpa kialszik). Ha az AJTÓZÁR lámpa továbbra is világít, az azt jelzi, hogy a gép olyan körülményeket talált, ami miatt az ajtó nem nyitható ki (pl.: a dobban lévő víz vagy hőmérséklet túl magas).*
A gomb megnyomásával a program onnan folytatódik, ahol megszakadt.

PROGRAM/BEKAPCSOLÁS-KIKAPCSOLÁS tekerőgomb: a programok beállításához *(lásd 42. oldal)* és a mosógép be- vagy kikapcsolásához.
A program során a tárcsa nem mozog.

Visszajelző lámpák

A visszajelző lámpák fontos információkkal szolgálnak.
A következők olvashatók le róluk:

Folyamatban lévő mosási fázis:
A mosás során a visszajelzők egymás után gyulladnak meg, ezzel jelezve a program előrehaladását:

Előmosás/Mosás

Öblítés

Centrifugálás

Megjegyzés: a vízürítés (szivattyúzás) során a centrifugálási fázishoz tartozó visszajelző világít.

Funkció billentyűk
A FUNKCIÓ billentyűk visszajelző lámpaként is működnek.
A funkció bekapcsolásakor a hozzá tartozó billentyű világítani kezd.
Ha a kiválasztott funkció a beállított programmal nem fér össze, a billentyű villog, és a funkció nem lesz bekapcsolva.
Abban az esetben, ha egy másik, korábban kiválasztottal össze nem férő funkciót kapcsol be, csak az utolsóként választott marad bekapcsolva.

AJTÓZÁR visszajelző lámpa:
A világító visszajelző lámpa azt jelzi, hogy a véletlen nyitás megakadályozására a mosógépajtó be van zárva. A károsodások elkerülése érdekében meg kell várni, hogy a visszajelző villogni kezdjen: az ajtót csak ez után próbálja meg kinyitni.

! A AJTÓZÁR visszajelző és legalább egy másik visszajelző egyidejű gyors villogása rendellenes működést jelez. Hívja a Szervizt.

Indítás és Programok

HU

Röviden: egy program elindítása

1. Kapcsolja be a mosógépet a PROGRAM / BEKAPCSOLÁS-KIKAPCSOLÁS tekerőgomb kiválasztott programra tekerésével.
   Néhány másodpercre az összes visszajelző felgyullad, majd elalszik, és a AJTÓZÁR visszajelző kezd villogni.
2. Rakja be a mosandó ruhát, és csukja be az ajtót.
3. Állítsa be a mosási hőmérsékletet *(lásd 43. oldal).*
4. Töltse be a mosószert és az adalékokat (*lásd 44. oldal*).
5. A START/SZÜNET billentyű megnyomásával indítsa el a programot.
   Ha törölni szeretné a beállított ciklust, tekerje a PROGRAM /BEKAPCSOLÁS-KIKAPCSOLÁS tekerőgombot ⏻ állásra és várja meg, amíg bekapcsol, azaz amíg minden lámpa kialszik.
   Ha nem állít be másik programot, az AJTÓZÁR lámpa körülbelül 1 percig égve marad.
6. A program végeztével a AJTÓZÁR visszajelző villog, azt jelezve, hogy az ajtót ki lehet nyitni. Vegye ki a mosott ruhát, és az ajtót hagyja kicsit nyitva, hogy a dob kiszáradhasson. Kapcsolja ki a mosógépet a PROGRAM / BEKAPCSOLÁS-KIKAPCSOLÁS tekerőgomb ⏻ állásra tekerésével.

Programtáblázat

Kelmék és a szennyeződés természete	Programok	Hőmérséklet	Mosószer		Öblítőszer	Ciklus időtartama (perc)	Mosóciklus leírása
			Előmosás	Mosás			
Pamut							
Különösen szennyezett fehér anyagok (lepedő, asztalterítő, stb.)	**1**	90°C	•	•	•	162	Előmosás, mosás, öblítések, köztes és végső centrifugálások
Különösen szennyezett fehér anyagok (lepedő, asztalterítő, stb.)	**2**	90°C		•	•	147	Mosás, öblítések, köztes és végső centrifugálások
Nagyon szennyezett tartós fehér és színes anyagok	**3**	60°C		•	•	135	Mosás, öblítések, köztes és végső centrifugálások
Kevéssé szennyezett fehér és kényes színes anyagok (ingek pulóverek, stb.)	**4**	40°C		•	•	95	Mosás, öblítések, köztes és végső centrifugálások
Szintetikus anyagok							
Nagyon szennyezett tartós színes anyagok (csecsemőruházat, stb.)	**5**	60°C		•	•	102	Mosás, öblítések, gyűrődésgátlás vagy kíméletes centrifugálás
Nagyon szennyezett tartós színes anyagok (csecsemőruházat, stb.)	**6**	50°C		•	•	96	Mosás, öblítések, gyűrődésgátlás vagy kíméletes centrifugálás
Kényes színes anyagok (mindenfajta enyhén szennyezett ruházat)	**7**	40°C		•	•	73	Mosás, öblítések, gyűrődésgátlás vagy kíméletes centrifugálás
Kényes színes anyagok (mindenfajta enyhén szennyezett ruházat)	**8**	30°C		•	•	30	Mosás, öblítések és kíméletes centrifugálás
Kényes anyagok							
Gyapjú	**9**	40°C		•	•	50	Mosás, öblítések, gyűrődésgátlás és kíméletes centrifugálás
Nagyon kényes kelmék (függönyök, selyem, viszkóz, stb.)	**10**	30°C		•	•	54	Mosás, öblítések, gyűrődésgátlás vagy szivattyúzás
RÉSZLEGES PROGRAMOK							
Öblítés					•		Öblítések és centrifugálás
Kíméletes öblítés					•		Öblítések, gyűrődésgátlás vagy szivattyúzás
Centrifugálás							Szivattyúzás és erős centrifugálás
Kíméletes centrifugálás							Szivattyúzás és kíméletes centrifugálás
Szivattyúzás							Szivattyúzás

Megjegyzések

A Gyűrődésgátlás funkció leírását lásd *a 43. oldalon.* A táblázatban szereplő értékek tájékoztató jellegűek.

Speciális program

Napközbeni 30' (8-es program szintetikus anyagokhoz) programot kevéssé szennyezett ruhák gyors mosására fejlesztettük ki: mindössze 30 percig tart, így energiát és időt takarít meg. A 8-es programot 30°C hőmérsékletre beállítva különböző jellegű anyagokat együttesen lehet mosni (kivéve gyapjú és selyem), maximum 3 kg-os töltéssel. *Folyékony mosószer használatát javasoljuk.*

Program módosítások

INDESIT

Hőmérséklet beállítása

A mosási hőmérsékletet a HŐMÉRSÉKLET tárcsa elforgatásával lehet beállítani (lásd a Programtáblázatot *a 42. oldalon)*.
A hőmérsékletet a hideg vízzel történő mosásig lehet csökkenteni (❄).

Funkciók

A mosógép különféle mosófunkciói lehetővé teszik a kívánt tisztítás és fehérség elérését. A funkciók bekapcsolásához:
1. nyomja meg a kívánt funkcióhoz tartozó billentyűt, az alábbi táblázat szerint;
2. a billentyű világítása azt jelzi, hogy a hozzá tartozó funkció be van kapcsolva.

Megjegyzés: A gyors villogás azt jelenti, hogy a beállított programhoz a billentyűhöz tartozó funkció nem kapcsolható be.

Funkciók	Hatás	Megjegyzések a használathoz	A következő programokkal működik:
Gyors	Nagyjából 30%-kal csökkenti a mosási ciklus idejét.		**1, 2, 3, 4, 5, 6, 7**
1000-500	Csökkenti a centrifuga fordulatszámát.		**Mindegyik, kivéve a 10-et és a szivattyúzást.**
Gyűrődésgátlás	Csökkenti az anyagok gyűrését, ezzel könnyítve a vasalást.	Ezt a funkciót bekapcsolva a 5, 6, 7, 9. 10 programok leáll úgy, hogy a mosott ruha a vízben marad (Gyűrődésgátlás), és az öblítés fázisának visszajelzője villog: - a ciklus befejezéséhez nyomja meg a START/SZÜNET billentyűt; - ha csak le akarja szivattyúzni a vizet, a tárcsát állítsa a szivattyúzás szimbólumára , és nyomja meg a START/SZÜNET billentyűt.	**5, 6, 7, 9, 10, Kíméletes öblítés**

Mosószerek és mosandók

HU

Mosószeradagoló fiók

A mosás eredményessége függ a mosószer helyes adagolásától is: ha túl sokat adagol belőle, a mosás nem lesz hatékonyabb, de hozzájárul ahhoz, hogy lerakódás képződjön a mosógépben, valamint a környezetet is jobban szennyezi.

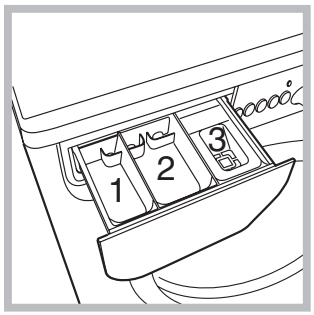

Húzza ki a mosószeradagoló fiókot, és a következőképpen tegye bele a mosószret vagy az adalékot.

1-es tartály: Mosószer előmosáshoz (por)
2-es tartály: Mosószer mosáshoz (por vagy folyadék)
A folyékony mosószert csak az indítás előtt lehet betölteni.
3-as tartály: Adalékok (öblítőszerek, illatosítók, stb.)
Az öblítőszer ne érjen a rács fölé.

! Ne használjon kézimosószert, mert túlzottan sok hab képződik.

Mosandó ruhák előkészítése

- Osztályozza a mosandókat a következők szerint:
  - kelme típusa / címkén lévő szimbólum.
  - színek: válogassa külön a színes ruhákat a fehérektől.
- Ürítse ki a zsebeket, és vizsgálja meg a gombokat.
- Ne lépje túl a mosandók száraz súlyára vonatkozóan megadott értékeket:
  Tartós anyagok: max. 5 kg
  Szintetikus anyagok: max. 2,5 kg
  Kényes anyagok: max. 2 kg
  Gyapjú: max. 1 kg

Milyen nehezek a mosandó ruhák?

1 lepedő 400-500 g.
1 párnahuzat 150-200 g.
1 asztalterítő 400-500 g.
1 fürdőköpeny 900-1200 g.
1 törülköző 150-250 g.

Különleges bánásmódot igénylő darabok

Függönyök: hajtogatva tegye párnahuzatba (vászonzsákba) vagy hálós zacskóba. Külön mossa őket, és ne lépje túl a fél töltésnyi mennyiséget. használja a 10-es programot, amelyik automatikusan kikapcsolja a centrifugálást.
Toll/pehely ágyneműk és tollkabátok: ha a benne lévő liba vagy kacsatoll mosógépben mosható. Fordítsa ki a darabokat, és egyszerre legfeljebb 2-3 kg-nyit mosson úgy, hogy egyszer vagy kétszer megismétli az öblítést, és kíméletes centrifugálást használ.
Teniszcipők: tisztítsa meg a sártól. Együtt moshatók a farmer és más tartós anyagokkal, de nem a fehér ruhadarabokkal.
Gyapjú: a legjobb eredmény elérése érdekében használjon speciális mosószert (gyapjúmosószert), és ne lépje túl az 1 kg ruhatöltetet.

Óvintézkedések és tanácsok

INDESIT

! A mosógépet a nemzetközi biztonsági szabványoknak megfelelően tervezték és gyártották. Ezeket a figyelmeztetéseket biztonsági okokból írjuk le, és figyelmesen el kell olvasni őket.

Általános biztonság

- Ezt a készüléket egyfajta háztartási és nem professzionális használatra tervezték, és a funkcióit megváltoztatni nem szabad.
- A mosógépet csak felnőtt használhatja, és csak az e használati utasításban megadott utasítások szerint.
- Ne érjen a géphez mezítláb, illetve vizes vagy nedves kézzel vagy lábbal.
- A csatlakozódugót az aljzatból ne a kábelt, hanem a csatlakozót fogva húzza ki.
- Ne nyissa ki a mosószeradagoló fiókot, ha a mosógép működik.
- Ne nyúljon a leeresztett vízbe, mert forró lehet.
- Semmiképpen ne feszegesse az ajtót: megsérülhet a véletlen nyitást akadályozó biztonsági retesz.
- Hiba esetén semmiképpen se nyúljon a gép belső részeihez, és ne próbálja megjavítani.
- Mindig ügyeljen arra, hogy gyerekek ne mehessenek a működő gép közelébe.
- A mosás során az ajtó meleg lehet.
- Amennyiben a gépet át kell helyezni, két vagy három személy végezze, maximális figyelemmel. Soha sem egyedül, mert a gép nagyon súlyos.
- A mosandó berakása előtt ellenőrizze, hogy a forgódob üres legyen.

Hulladékelhelyezés

- Csomagolóanyag megsemmisítése: tartsa be a helyi előírásokat, így a csomagolás újrahasznosítható.
- Az elektromos készülékek megsemmisítéséről szóló európai direktíva 2002/96/EC előírja, hogy a régi háztartási gépeket nem szabad a normál nem szelektív hulladékgyűjtési folyamat során összegyűjteni. A régi gépeket szelektíven kell összegyűjteni, hogy optimalizálni lehessen a bennük lévő anyagok újrahasznosítását és csökkenteni lehessen az emberi egészségre és környezetre gyakorolt hatásukat. Az áthúzott “szemeteskuka” jele emlékezteti Önt arra, hogy kötelessége ezeket a termékeket szelektíven összegyűjteni.

  A fogyasztóknak a helyi hatóságot vagy kereskedőt kell felkeresniük a régi háztartási gépek helyes elhelyezését illetően.

Környezetvédelem

Környezetvédelmet szolgáló technológia

Ha az ajtó üvegén keresztül kevés víz látszik, az azért van, mert az új technológiának köszönhetően az Indesit ak a felénél kevesebb víz is elég ahhoz, hogy maximális tisztítóhatást érjen el: egy olyan cél, amelyet a környezet megóvása érdekében tűztünk ki.

Takarítson meg mosószert, vizet, energiát és időt

- Annak érdekében, hogy ne pazaroljunk az erőforrásokkal, a mosógépet teljes ruhatöltettel kell használni. Egy teljes ruhatöltettel való mosás két féltöltet helyett, akár 50% energia megtakarítást is lehetővé tehet.
- Az előmosás csak nagyon szennyezett ruhák esetén szükséges. Ha nem használja, azzal mosószert, időt és 5-15% energiát takarít meg.
- Ha a foltokat a mosás előtt folttisztítóval kezeli, és beáztatja, kevesebb szükség lesz a magas hőmérsékletű mosásra. A 60°C-on történő mosás a 90°C helyett, vagy 40°C-on 60°C helyett akár 50% energiamegtakarításhoz is vezethet.
- Ha a mosószert a víz keménysége, a szennyezettség mértéke és a ruha mennyisége alapján helyesen adagolja, elkerüli a pazarlást és nem terheli feleslegesen a környezetet: még, ha biológiailag lebomló fajtájúak is, a mosószerek olyan összetevőket tartalmaznak, amelyek megváltoztatják a természet egyensúlyát. Ezen kívül, kerülje az öblítőszerek használatát, amennyire csak lehet.
- Ha a késő délután és a kora hajnal közötti időszakban mos, akkor hozzájárul ahhoz, hogy csökkentse az áramszolgáltató vállalatok terhelését.
- Ha a mosott ruhákat utána szárítógépben szárítja, magas fordulatszámú centrifugálást válasszon. Ha a mosott ruhában kevés a víz, időt és energiát takarít meg a szárítóprogramnál.

Karbantartás és törődés

HU

A víz elzárása és az elektromos áram kikapcsolása

- Minden mosás után zárja el a vízcsapot. Így kíméli a mosógép vízrendszerét, és megszünteti a vízszivárgás kockázatát.
- Húzza ki a hálózati csatlakozódugót az aljzatból, amikor a mosógépet tisztítja vagy karbantartást végez.

A mosógép tisztítása

A külső részeket és a gumi részeket langyos szappanos vizes ronggyal tisztíthatja. Ne használjon oldószert vagy súrolószert.

A mosószeradagoló fiók tisztítása

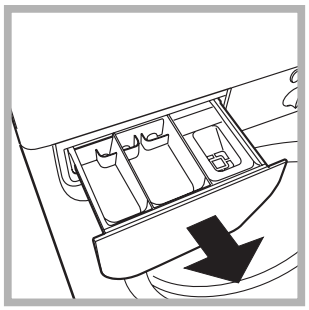

Vegye ki a fiókot úgy, hogy felemeli és kifelé húzza (*lásd ábra*). Folyóvíz alatt mossa ki. Ezt a tisztítást gyakran el kell végezni.

Az ajtó és a forgódob gondozása

- Az ajtót hagyja mindig résre nyitva, nehogy rossz szagok keletkezzenek.

A szivattyú tisztítása

A mosógép öntisztító szivattyúval van felszerelve, melynek nincs szüksége tisztítási és karbantartási műveletekre. Az azonban megtörténhet, hogy kis tárgyak kerülnek (aprópénz, gomb) a szivattyút védő előkamrába, ami a szivattyú alsó részén található.

! Győződjön meg róla, hogy a mosóprogram véget ért, és húzza ki a hálózati csatlakozót.

Hogy hozzáférjen az előkamrához:

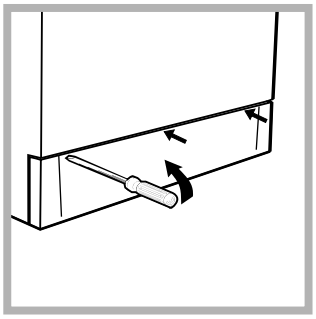

1. egy csavarhúzó segítségével távolítsa el a burkolópanelt a mosógép elejéről (*lásd ábra*);

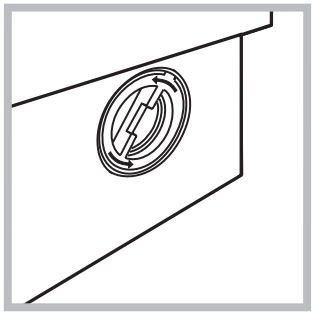

2. az óra járásával ellentétes irányban forgatva csavarja le a fedelet *(lásd ábra)*: természetes, hogy egy kevés víz kifolyik;

3. gondosan tisztítsa ki a belsejét;
4. csavarja vissza a fedelet;
5. szerelje vissza a panelt úgy, hogy mielőtt azt a gép felé nyomná, meggyőződik arról, hogy a horgok a hozzájuk tartozó furatokba illeszkednek.

A vízbevezető cső ellenőrzése

Évente legalább egyszer ellenőrizze a gumicsövet. Ki kell cserélni, ha repedezett vagy hasadozott: a mosás során a nagy nyomás hirtelen szakadást okozhat.

! Soha ne alkalmazzon már használt csöveket.

Rendellenességek és elhárításuk

INDESIT

Megtörténhet, hogy a mosógép nem működik. Mielőtt felhívná a Szervizt *(lásd 48. oldal)* ellenőrizze, hogy nem olyan problémáról van szó, amely a következő lista segítségével egyszerűen megoldható.

Rendellenességek:	Lehetséges okok / Megoldás:
A mosógép nem kapcsol be.	• A hálózati csatlakozódugó nincs bedugva az aljzatba, vagy nem eléggé ahhoz, hogy jól érintkezzen. • Nincs áram a lakásban.
A mosási ciklus nem indul el.	• Az ajtó nincs jól becsukva. • Nem nyomta meg a START/SZÜNET billentyűt. • A vízcsap nincs nyitva.
A mosógép nem vesz fel vizet .	• A vízbevezető cső nincs csatlakoztatva a csaphoz. • A cső meg van törve. • A vízcsap nincs nyitva. • A lakásban nincs víz. • Nincs elegendő nyomás. • Nem nyomta meg a START/SZÜNET billentyűt.
A mosógép folytonosan szívja és lereszti a vizet.	• A leeresztőcső nem a padlószinttől 65 és 100 cm közötti magasságban van felszerelve (*lásd 39. oldal).* • A leeresztőcső vége vízbe merül (*lásd 39. oldal).* • A fali szifonnak nincs szellőzése. Ha ezen vizsgálatok után a probléma nem oldódik meg, zárja el a vízcsapot, kapcsolja ki a mosógépet és hívja ki a szervizszolgálatot. Ha a lakás egy épület legfelsőbb emeleteinek egyikén található, lehetséges, hogy a csatorna-szellőző eltömődésének jelensége (szivornyahatás) lépett fel, ezért a mosógép folytonosan szívja és leereszti a vizet. Ezen kellemetlenség elkerülésére a kereskedelmi forgalomban rendelkezésre állnak csatorna-szellőző szelepek.
A mosógép nem ereszti le a vizet, vagy nem centrifugál.	• A program nem ereszti le a vizet: némelyik programnál manuálisan kell elindítani (*lásd 42. oldal*). • Be van kapcsolva a “Gyűrődésgátlás” funkció: a program befejezéséhez nyomja meg a START/SZÜNET billentyűt (*lásd 43. oldal).* • A leeresztőcső meg van törve (*lásd 39. oldal*). • A lefolyó el van dugulva.
A mosógép nagyon rázkódik a centrifugálás alatt.	• Az üzembehelyezéskor nem távolították el a forgódob rögzítését (*lásd 38. oldal).* • A mosógép nem áll vízszintben (*lásd 38. oldal*). • A mosógép a bútor és a fal köté van szorítva (*lásd 38. oldal*).
A mosógépből elfolyik a víz.	• A vízbevezető cső nincs jól felcsavarva (*lásd 38. oldal*). • A mosószeradagoló fiók eltömődött (a tisztítást *lásd a 46. oldalon*). • A leeresztőcső nincs jól rögzítve (*lásd 39. oldal*).
A AJTÓZÁR visszajelző gyorsan villog legalább egy másik visszajelzővel együtt.	• Hívja a Szervizt, mert rendellenességet jelez.
Sok hab képződik.	• A mosószer nem mosógépekhez való (kell, hogy szerepeljen rajta, hogy „gépi”, „kézi vagy gépi mosáshoz”, vagy hasonló). • Túl sok mosószert használt.

HU

Mielőtt a Szervizhez fordulna:
- Győződjön meg arról, hogy a hibát nem tudja maga is elhárítani (*lásd 47. oldal);*
- Újból indítsa el a programot, hogy lássa, elhárította-e a hibát;
- Ellenkező esetben forduljon a megbízott Szakszervizhez: a telefonszámot a garanciajegyen találja.

! Soha ne forduljon nem megbízott szerelőhöz.

Közölje:
- a meghibásodás jellegét;
- a mosógép modelljét (Mod.);
- a gyártási számot (Sorsz.).

Ezen információk a mosógép hátsó részére felerősített táblán találhatók.