AKR 036 G BL

12NC: 857803601000

EAN-kod: 8003437219351

Whirlpool
SENSING THE DIFFERENCE

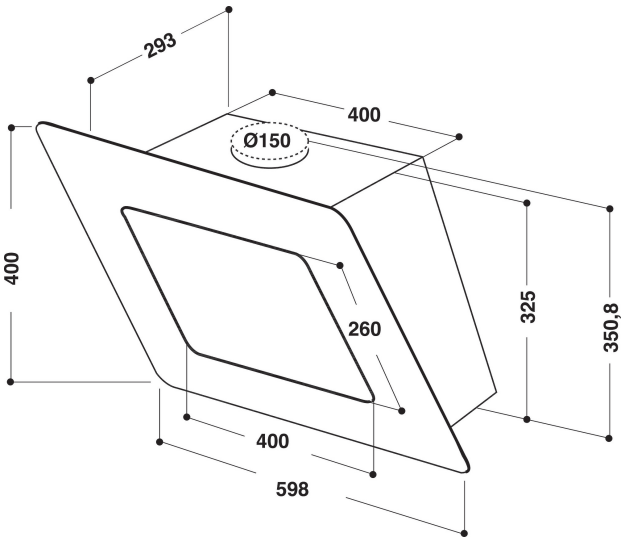

- Maximal ljudnivå: 60 dB(A) re 1 pW
- Ljudnivå (min. - max.): 48-60 dB(A) re 1 pW
- Kapacitet (min - max): 195 - 400 m3/h
- Max. kapacitet (frånluft): 400 m³/tim
- Energiklass E
- Utsugs- / Omcirkuleringshastighet 400 / 301 m3/h
- 3 hastighetslägen
- Kontroller på ovansidan
- 2 Halogen, 40 W lampor
- 1 x 170 W motor
- Perimetriskt utsug
- Elektronisk LCD touch control
- 1 Tvättbart aluminium filter
- Fettfiltrering, effektivitetsklass: G
- Belysning, effektivitetsklass: : F
- Flödesdynamisk effektivitetsklass: F
- Indikering av mättat filter

Whirlpool frihängande köksfläkt - AKR 036 G BL

Denna fristående köksfläkt från Whirlpool är utrustad med: svart färg. Tvättbart fettfilter i aluminium som kan diskas i diskmaskin. En fantastiskt effektiv spisfläkt som ger en fräsch matlagningsmiljö. Mindre än 60 cm bred. Ny design som garanterar extra tyst funktion.

Elektronisk kontrollpanel
Enkel kontroll. Den här Whirlpool-fläkten har ett intuitivt, elektroniskt användargränssnitt som ger dig enkel kontroll och tydlig feedback.

Flexibel installering
Flexibla installeringsalternativ. Njut av full frihet när du designar ditt kök. Den här Whirlpool-fläkten kan antingen kopplas till en imkanal och användas med frånluftsdrift eller återcirkulera luften i rummet (med kolfilter).

Fettfilter
Odörfri matlagning. Den här Whirlpool-fläkten har ett effektivt fettfilter som håller luften ren från matos och fett.

3 hastigheter
Flexibel funktion. Den här Whirlpool-fläkten har 3 hastighetslägen att välja mellan.

Supertyst
Tyst effektivitet. Den här Whirlpool-fläkten har en väldigt låg ljudnivå. På så sätt kan du njuta av lite extra lugn och ro.

Glasdesign
Designad för att behaga. Modern, elegant och vacker, den här glasfläktens design blir ett iögonfallande inslag i ditt hem.

Enastående energieffektivitet
Idealisk funktion, enastående besparingar. Whirlpool-fläktar är utformade för att ge exceptionella resultat samtidigt som de sänker energikostnaden.

Halogenlampor
Effektiv halogenbelysning. Halogenlampor alstrar mer ljus än vanliga glödlampor. Ger ett bra och behagligt arbetsljus.

Perimeterfläkt
Maximal absorption av dålig lukt. Perimeterteknik som gör att matlagningsoset sugs in längs fläktens ytterkanter istället för i fettfiltret i mitten, vilket effektiv håller ditt kök fritt från matos. Filtren är dolda, vilket sänker ljudnivån och förhindrar att fett samlas på fläktens utsida.

E

Energiklass E
Whirlpool-modell i energiklass E.

AKR 036 G BL

12NC: 857803601000

EAN-kod: 8003437219351

Whirlpool
SENSING THE DIFFERENCE

PRODUKTEGENSKAPER

Produktgrupp	Fläktkåpa
Färg produkt	Svart
Material	Metal / glass
Färg skorsten	Svart
Material skorsten	Metall
Typ av fläkt	manuell
Installationstyp	Fristående
Typ av reglage	Elektronisk
Typ av kontrollinställning och signalenheter	-
Utbytbar frontpanel	N/A
Motorns placering	Motor i fläktkåpan
Funktioner	Både evakuering & kolfilter
Anslutningseffekt	210
Ström	0,9
Spänning	220-240
Frekvens	50/60
Nätkabelns längd	150
Elkontakt	Schuko
Chimney height (mm)	370-700
Höjd utan skorsten	325
Höjd	381
Bredd	595
Djup	0
Min inbyggnadshöjd i nisch	0
Min inbyggnadsbredd i nisch	0
Inbyggnadsdjup i nisch	0
Nettovikt	12

TEKNISKA DATA

Typ av reglage	LCD touch control
Typ av automatisk kontroll	-
Antal motorer	1
Motorernas totala effekt	170
Antal hastighetsinställningar	3
Boost presence	Saknas
Max. luftflöde	400
Luftflöde, intensivläge	0
Max. luftflöde, återcirkulation	301
Luftflöde, intensivläge, återcirkulation	0
Manövrering belysning	På/Av
Antal lampor	2
Lamptyper som används	Halogen
Lampornas totala effekt	40
Stosdimension, diam. mm	150
Kallrasskydd	Saknas
Fettfilter, material	Tvättbart aluminium
Typ av kolfilter	Saknas

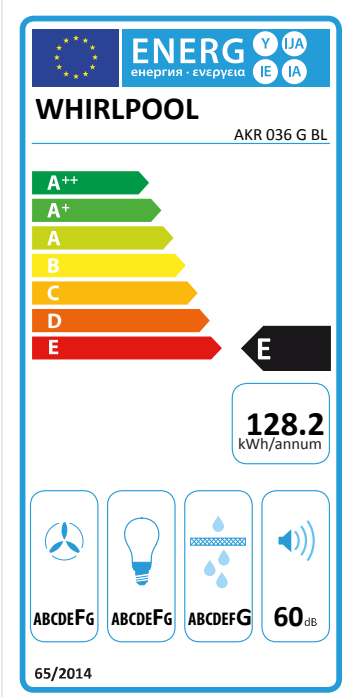

ENERGI & PRESTANDA

Ljudeffekt vid lägsta hastighet (2010/30/EU)	48
Ljudeffekt vid högsta hastighet (2010/30/EU)	60
Akustiskt buller i booster-läge	0