Návod k použití

PRAČKA

CZ

CZ
Český,1

PL
Polski,13

HU
Magyar,25

RO
Română,37

WIUL 103

Obsah

Instalace, 2-3
Rozbalení a vyrovnání do vodorovné polohy
Připojení k elektrické síti a k rozvodu vody
První prací cyklus
Technické údaje

Popis pračky, 4-5
Ovládací panel
Kontrolky

Uvedení do chodu a programy, 6
Ve zkratce: uvedení pracího programu do chodu
Tabulka programů

Nastavení činnosti dle potřeb uživatele, 7
Nastavení teploty
Nastavení rychlosti odstřeďování
Funkce

Prací prostředky a prádlo, 8
Dávkovač pracích prostředků
Cyklus bělení
Příprava prádla
Oděvy vyžadující zvláštní péči

Opatření a rady, 9
Základní bezpečnostní pokyny
Likvidace
Jak ušetřit a brát ohled na životní prostředí

Údržba a péče, 10
Uzavření přívodu vody a
vypnutí elektrického napájení
Čištění pračky
Čištění dávkovače pracích prostředků
Péče o dvířka a buben
Čištění čerpadla
Kontrola přítokové hadice

Poruchy a způsob jejich odstranění, 11

Servisní služba, 12
Před přivoláním servisní služby

INDESIT

Instalace

CZ

! Je velmi důležité uschovat tento návod za účelem jeho další konzultace. V případě prodeje, darování anebo přestěhování pračky se ujistěte, že zůstane uložen v blízkosti pračky, aby mohl posloužit novému majiteli při seznámení se s činností a s příslušnými upozorněními.

! Pozorně si přečtěte uvedené pokyny: obsahují důležité informace týkající se instalace, použití a bezpečnosti při práci.

Rozbalení a vyrovnání do vodorovné polohy

Rozbalení

1. Rozbalte pračku.
2. Zkontrolujte, zda během přepravy nedošlo k jejímu poškození. V případě, že je poškozena, nezapojujte ji a obraťte se na prodejce.

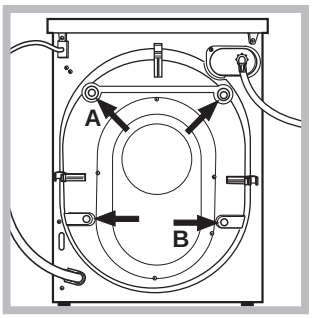

3. Odstraňte 4 šrouby s gumovou podložkou a s příslušnou rozpěrkou, nacházející se v zadní části *(viz obrázek)*, sloužící na ochranu během přepravy.

4. Uzavřete otvory po šroubech plastikovými krytkami.
5. Uschovejte všechny díly: v případě opětovné přepravy pračky je bude třeba namontovat zpátky.

! *Pokaždé, když je třeba zařízení nahnout nebo přesunout, je třeba kvůli zajištění neporušenosti vnitřních součástí namontovat zpět šrouby, gumovou podložku a rozpěrku do poloh **A** a **B**. Po provedení potřebných operací je nezapomeňte znovu odmontovat.*

! Obaly nejsou hračky pro děti

Vyrovnání do vodorovné polohy

1. Pračku je třeba umístit na rovnou a pevnou podlahu, bez toho, aby byla opřená o stěnu, nábytek anebo něco jiného.

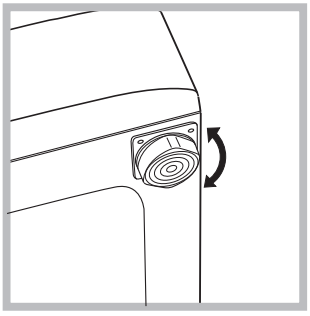

2. V případě, když podlaha není dokonale vodorovná, mohou být případné rozdíly vykompenzovány šroubováním předních nožek *(viz obrázek)*. Úhel sklonu, naměřen na pracovní ploše, nesmí přesáhnout 2°.

Dokonalé vyrovnání do vodorovné polohy zabezpečí stabilitu zařízení a zamezí vzniku vibrací a hluku během činnosti. V případě instalace na podlahovou krytinu anebo na koberec, nastavte nožičky tak, aby pod pračkou zůstal dostatečný volný prostor pro ventilaci.

Připojení k elektrické síti a k rozvodu vody

Připojení přítokové hadice

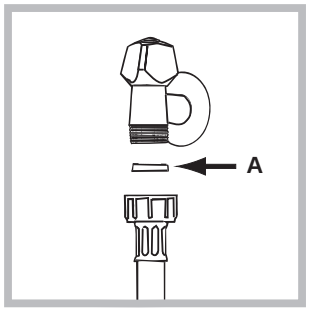

1. Vložte těsnění A do koncové části přítokové hadice a připevněte ji k uzávěru studené vody se závitem 3/4“ *(viz obrázek)*.
Před připojením hadice nechte vodu odtéci, dokud nebude průzračná.

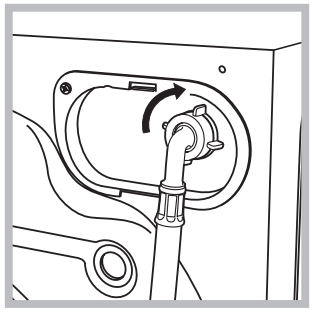

2. Připojte přítokovou hadici k pračce prostřednictvím příslušného vstupního hrdla, umístěného vpravo nahoře *(viz obrázek)*.

3. Dbejte na to, aby hadice nebyla příliš ohnuta anebo stlačena.

! Tlak v rozvodu vody se musí pohybovat v rozmezí hodnot uvedených v tabulce s technickými údaji *(viz vedlejší strana)*.

! V případě, že délka přítokové hadice nebude dostatečná, obraťte se na specializovanou prodejnu anebo na autorizovaný technický personál.

! Nikdy nepoužívejte již použité hadice.

Připojení odtokové hadice

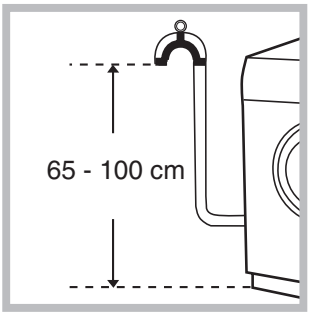

Připojte vypouštěcí hadici, k odpadovému potrubí anebo k odpadu ve stěně, nacházejícímu se od 65 do 100 cm nad zemí; zamezte jejímu ohybu;

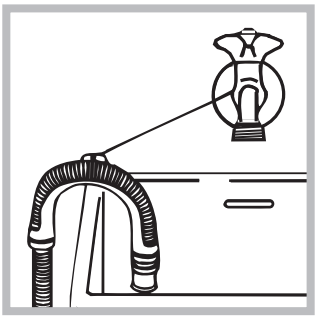

anebo ji zachyťte na okraj umývadla či vany, a připevněte ji ke kohoutku prostřednictvím držáku z příslušenství *(viz obrázek)*. Volný konec vypouštěcí hadice nesmí zůstat ponořen do vody.

! Použití prodlužovacích hadic se nedoporučuje; je-li však nezbytné, prodlužovaní hadice musí mít stejný průměr jako originální hadice a její délka nesmí přesáhnout 150 cm.

Připojení k elektrické síti

Před zasunutím zástrčky do zásuvky se ujistěte, že:

- zásuvka je uzemněna a že vyhovuje normám;
- zásuvka je schopna snést maximální zátěž odpovídající jmenovitému příkonu zařízení, uvedenému v tabulce technickými údaji *(viz vedle)*;
- hodnota napájecího napětí odpovídá údajům uvedeným v tabulce s technickými údaji *(viz vedle)*;
- zásuvka je kompatibilní se zástrčkou pračky. V opačném případě je třeba vyměnit zástrčku.

! Pračka nesmí být umístěna venku – pod širým nebem, a to ani v případě, kdyby se jednalo o místo chráněné před nepřízní počasí, protože je velmi nebezpečné vystavit ji působení deště a bouří.

! Po definitivním umístění pračky musí zásuvka zůstat lehce přístupná.

! Nepoužívejte prodlužovaní kabely a rozvodky.

! Kabel nesmí být ohnut anebo stlačen.

! Výměna kabelu musí být svěřena výhradně autorizovanému technickému personálu.

Upozornění! Výrobce neponese žádnou odpovědnost za následky nerespektování uvedených předpisů.

První prací cyklus

Po nastavení pračky, před jejím použitím na praní prádla, je třeba provést jeden zkušební cyklus, s pracím prostředkem a bez náplně prádla, při teplotě 90°C, bez předpírání.

Technické údaje	
Model	WIUL 103
Rozměry	šířka 59,5 cm výška 85 cm hloubka 33 cm
Kapacita	od 1 do 3,5 kg
Napájení	viz štítek s technickými údaji, aplikovaný na zařízení
Připojení k rozvodu vody	maximální tlak 1 MPa (10 bar) minimální tlak 0.05 MPa (0.5 bar) kapacita bubnu 27 litrů
Rychlost odstřeďování	až do 1000 otáček za minutu
Kontrolní program podle normy EN 60456	program 2; teplota 60°C; náplň 3,5 kg prádla.
CE	Toto zařízení odpovídá následujícím normám Evropské unie: - 89/336/EHS z 03/05/89 (Elektromagnetická kompatibilita) v platném znění - 2002/96/CE - 2006/95/CE (Nízké napětí)
Hlučnost (dB(A) re 1 pW)	Praní: 66 Odstřeďování: 76

Popis pračky

CZ

Ovládací panel

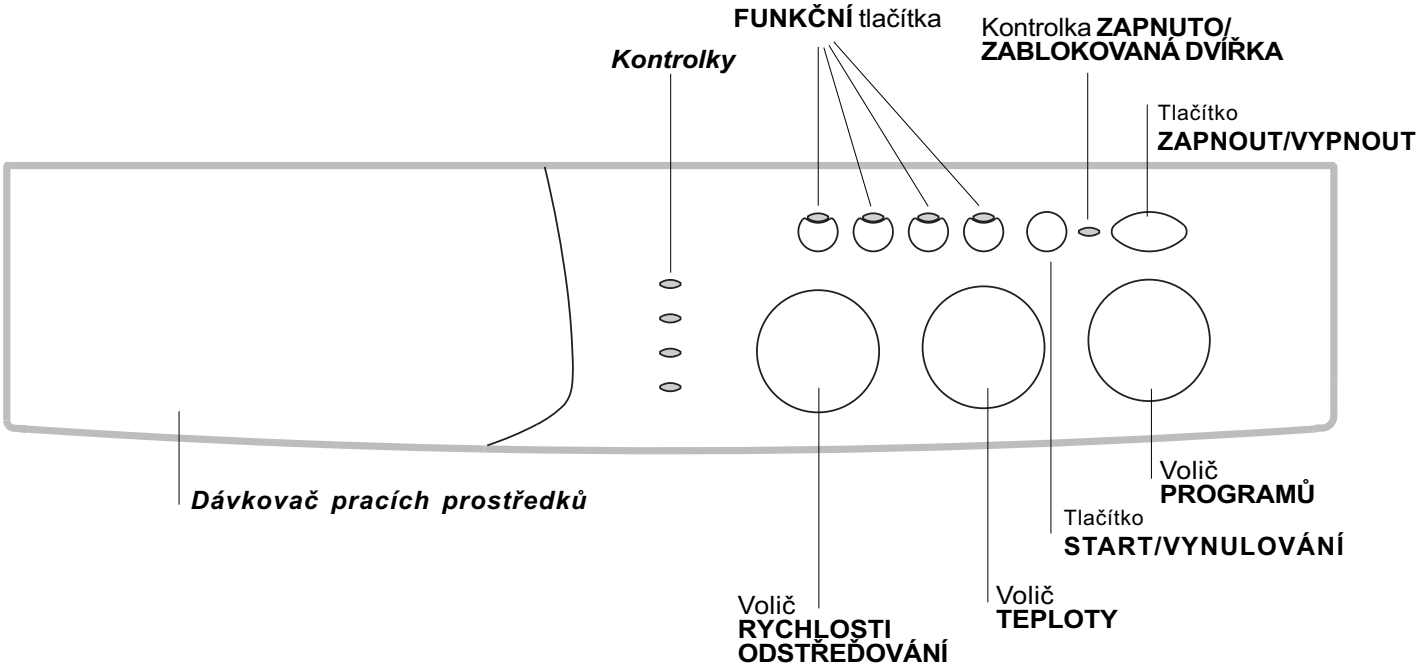

Dávkovač pracích prostředků slouží k dávkování pracích prostředků a přídavných prostředků (*viz str. 8*).

Kontrolky: slouží ke kontrole průběhu pracího programu.
V případě, že byla nastavena funkce odložený start, budou informovat o čase zbývajícím do startu pracího programu *(viz str. 5)*.

Volič **RYCHLOSTI ODSTŘEĎOVÁNÍ**: slouží k nastavení rychlosti odstřeďování anebo k jeho vyloučení *(viz str. 7)*.

FUNKČNÍ tlačítka: slouží k volbě jednotlivých nabízených funkcí. Po uskutečnění volby jednotlivé funkce zůstane příslušné tlačítko podsvětleno.

Volič **TEPLOTY**: slouží k nastavení teploty praní anebo praní ve studené vodě *(viz str. 7)*.

Tlačítko **START/VYNULOVÁNÍ** slouží k uvedení pracích programů do chodu nebo k vynulování chybného nastavení.

Kontrolka **ZAPNUTO/ZABLOKOVANÁ DVÍŘKA**: informuje o tom, zda je pračka zapnuta a zda jsou zablokovaná dvířka *(viz str. 5)*.

Tlačítko **ZAPNOUT/VYPNOUT** slouží k zapnutí a vypnutí pračky.

Volič **PROGRAMŮ:** slouží k volbě pracích programů.
Během pracího programu zůstane stát ve stejné poloze.

Kontrolky

Kontrolky jsou zdrojem důležitých informací. Informují nás o následujících skutečnostech:

Nastavený čas:
V případě, že byla nastavena funkce odložený start *(viz str. 7)*, po zapnutí pracího programu začne blikat kontrolka odpovídající nastavenému času:

Bude zobrazován čas zbývající do startu, a zobrazování bude provázeno blikáním příslušné kontrolky:

Po uplynutí zvoleného času dojde k zhasnutí kontrolky odloženého startu a k zahájení nastaveného pracího programu.

Aktuální fáze pracího programu:
Během pracího cyklu dojde postupně k rozsvícení jednotlivých kontrolek za účelem indikace průběhu praní:

Předpírání

Praní

Máchání

Odstřeďování

Poznámka: Během odčerpání vody se rozsvítí kontrolka signalizující fázi odstřeďování.

Funkční tlačítka
FUNKČNÍ TLAČÍTKA slouží také jako kontrolky. Po zvolení jednotlivé funkce dojde k podsvětlení příslušného tlačítka.
V případě, že zvolená funkce není kompatibilní s nastaveným pracím programem, příslušné tlačítko začne blikat a funkce nebude aktivována.
V případě, že bude zvolena funkce, která není kompatibilní s některou z předem zvolených funkcí, aktivována zůstane pouze poslední zvolená funkce.

Kontrolka ZAPNUTO/ZABLOKOVANÁ DVÍŘKA
Rozsvícení této kontrolky poukazuje na to, že dvířka jsou zablokována kvůli zamezení náhodnému otevření; aby se zabránilo poškození dvířek, před jejich otevřením je třeba vyčkat, dokud uvedená kontrolka nezačne blikat.

! Rychlé blikání kontrolky ZAPNUTO/ZABLOKOVANÁ DVÍŘKA spolu s alespoň jednou další kontrolkou upozorňuje na přítomnost poruchy *(viz str. 11)*.

Uvedení do chodu a programy

CZ

Ve zkratce: uvedení pracího programu do chodu

1. Zapněte pračku stisknutím tlačítka (|). Na několik vteřin se rozsvítí všechny kontrolky, následně dojde k jejich zhasnutí a začne blikat kontrolka ZAPNUTO/ZABLOKOVANÁ DVÍŘKA.
2. Naplňte pračku a zavřete dvířka.
3. Voličem PROGRAMŮ nastavte požadovaný prací program.
4. Nastavte teplotu praní *(viz str. 7)*.
5. Nastavte rychlost odstřeďování *(viz str. 7)*.
6. Naplňte dávkovač pracími a případně také přídavnými prostředky *(viz str. 8)*.
7. Uveďte nastavený prací program do chodu stisknutím tlačítka START/VYNULOVÁNÍ. Vynulování nastaveného programu se vykonává stisknutím tlačítka START/VYNULOVÁNÍ na dobu nejméně 2 vteřin.
8. Po ukončení pracího programu bude kontrolka ZAPNUTO/ZABLOKOVANÁ DVÍŘKA blikat, poukazujíce na možnost otevření dvířek. Vyndejte prádlo a nechte dvířka pootevřená, aby mohlo dojít k vysušení bubnu. Vypněte pračku stisknutím tlačítka (|).

Tabulka programů

Druh tkaniny a stupeň jejího znečištění	Prací programy	Teplota	Prací prostředek		Aviváž	Volitelná funkce Odstranění skvrn / Bělící prostředek	Doba cyklu (v minutách)	Popis pracího cyklu
			předp.	praní				
Standardní								
Bavlna: Extrémně znečištěné bílé prádlo (prostěradla, ubrusy, atd.)	**1**	90°C	•	•	•		125	Předpírka, praní, máchání, průběžné a závěrečné odstřeďování
Bavlna: Extrémně znečištěné bílé prádlo (prostěradla, ubrusy, atd.)	**2**	90°C		•	•	Na choul. prádlo/ Tradiční	115	Praní, máchání, průběžné a závěrečné odstřeďování
Bavlna: Silně znečištěné bílé a barevné prádlo z odolných tkanin	**2**	60°C		•	•	Na choul. prádlo/ Tradiční	110	Praní, máchání, průběžné a závěrečné odstřeďování
Bavlna: Silně znečištěné bílé a barevné choulostivé prádlo	**2**	40°C		•	•	Na choul. prádlo/ Tradiční	105	Praní, máchání, průběžné a závěrečné odstřeďování
Bavlna: Částečně znečištěné bílé a barevné choulostivé prádlo (košile, trička, atd.)	**3**	40°C		•	•	Na choul. prádlo/ Tradiční	72	Praní, máchání, průběžné a závěrečné odstřeďování
Syntetika: Silně znečištěné prádlo z odolných barevných tkanin (kojenecké prádlo, atd.)	**4**	60°C		•	•	Na choul. prádlo	72	Praní, máchání, ochrana před zmačkáním odstřeďování pro choulostivé prádlo
Syntetika: Silně znečištěné prádlo z odolných barevných tkanin (kojenecké prádlo, atd.)	**4**	40°C		•	•	Na choul. prádlo	60	Praní, máchání, ochrana před zmačkáním odstřeďování pro choulostivé prádlo
Syntetika: Choulostivé barevné prádlo (lehce znečištěné prádlo všeho druhu)	**5**	40°C		•	•	Na choul. prádlo	68	Praní, máchání, ochrana před zmačkáním odstřeďování pro choulostivé prádlo
Vlna	**6**	40°C		•	•		52	Praní, máchání, odstřeďování pro choulostivé prádlo
Prádlo z velice choulosti-vých tkanin (záclony, hedvábí, viskóza, atd.)	**7**	30°C		•	•		50	Praní, máchání, ochrana před zmačkáním vypouštění vody
Time 4 you								
Bavlna: Silně znečištěné bílé a barevné prádlo z odolných tkanin	**8**	60°C		•	•		60	Praní, máchání, průběžné a závěrečné odstřeďování
Bavlna: Částečně znečištěné bílé a barevné choulostivé prádlo (košile, trička, atd.)	**9**	40°C		•	•		50	Praní, máchání, průběžné a závěrečné odstřeďování
Syntetika: Choulostivé barevné prádlo (lehce znečištěné prádlo všeho druhu)	**10**	40°C		•	•		40	Praní, máchání, odstřeďování pro choulostivé prádlo
Syntetika: Choulostivé barevné prádlo (lehce znečištěné prádlo všeho druhu)	**11**	30°C		•	•		30	Praní, máchání, odstřeďování pro choulostivé prádlo
Sport								
Sportovní obuv (MAX. 2 páry.)	**12**	30°C		•	•		51	Praní ve studené vodě (bez pracího prostředku), praní, máchání a odstřeďování pro choulostivé prádlo
Tkaniny pro sportovní oděv (teplákové soupravy, ponožky, atd.)	**13**	30°C		•	•		55	Praní, máchání, průběžné a závěrečné odstřeďování
DÍLČÍ PROGRA-MY								
Máchání					•	Na choul. prádlo/ Tradiční	31	Máchání a odstřeďování
Odstřeďování							12	Vypouštění vody a odstřeďování
Vypouštění vody							2	Vypouštění vody

Poznámky

-Při programech 8 - 9 se doporučuje nepřekročit náplň pračky 2 kg.
-Při programu 13 se doporučuje nepřekročit náplň pračky 1,5 kg.
-Popis ochrana před zmačkáním: viz Snadné žehlení, *na vedlejší straně*. Údaje uvedené v tabulce mají pouze informativní charakter.

Speciální program

Každodenní praní 30' (program 11 pro syntetiku) je navržen speciálně pro praní lehce znečištěného prádla během krátké doby: trvá pouze 30 minut a šetří tak energii a čas. Nastavením programu (11 při 30°C) je možné prát spolu prádlo různého druhu (s výjimkou vlny a hedvábí) s náplní nepřesahující 3 kg. *Doporučuje se použití tekutého pracího prostředku.*

Nastavení činnosti dle potřeb uživatele

INDESIT

CZ

Nastavení teploty

Otáčením voliče TEPLOTY dojde k nastavení teploty praní (viz Tabulka programů na *str. 6*).
Teplota může být postupně snižována až po praní ve studené vodě (❄).

Nastavení rychlosti odstřeďování

Otáčením voliče RYCHLOSTI ODSTŘEĎOVÁNÍ se nastavuje rychlost odstřeďování zvoleného pracího programu.
Maximální hodnoty rychlosti pro jednotlivé prací programy jsou:

Prací programy	**Maximální rychlost**
Bavlna	1000 otáček za minutu
Syntetika	800 otáček za minutu
Vlna	600 otáček za minutu
Hedvábí	ne

Rychlost odstřeďování může být snížena nebo odstřeďování může být vyloučeno volbou symbolu ⊘.
Zařízení automaticky zabrání odstřeďování vyšší rychlostí než je maximální hodnota rychlosti pro každý prací program.
Poznámky: *Aby se zabránilo nadměrným vibracím, pračka před každým odstřeďováním rovnoměrně rozloží náplň tak, že se buben nepřetržitě otáčí rychlostí, která mírně převyšuje rychlost použitou během pracího cyklu. Když se ani po několika pokusech nepodaří dokonale rozložit náplň, pračka provede odstřeďování nižší rychlostí, než je předpokládaná rychlost.*
V případě nadměrného nevyvážení pračka provede rozložení namísto odstřeďování.
Případné pokusy o vyvážení mohou prodloužit celkovou dobu cyklu až o 10 minut.

Funkce

Jednotlivé funkce, kterými pračka disponuje umožňují dosáhnout požadovaný stupeň čistoty a bělosti praného prádla. Způsob aktivace jednotlivých funkcí:
1. stiskněte tlačítko příslušné požadované funkce podle níže uvedené tabulky;
2. podsvětlení příslušného tlačítka signalizuje, že došlo k aktivaci zvolené funkce.

Poznámka: Rychlé blikání tlačítka poukazuje na to, že příslušná funkce je nepoužitelná během nastaveného pracího programu.

Funkce	**Efekt**	**Poznámky k použití**	**Aktivní při programech:**
Odložený start	Slouží k odložení startu pracího cyklu až o 9 hodin.	Opakovaně stiskněte tlačítko až do rozsvícení kontrolky označující požadovaný čas. Po pátém stisknutí tlačítka dojde k vyloučení uvedené funkce. POZN.: Po stisknutí tlačítka Start/Vynulování je možné změnit hodnotu času pouze jeho snížením.	**Všech**
Bělení	Bělící cyklus vhodný na odstranění nejodolnějších skvrn.	Nezapomeňte na vložení bělícího prostředku do přídavné přihrádky 4 *(viz str. 8)*. Není kompatibilní s použitím volitelné funkcí SNADNÉ ŽEHLENÍ.	**2, 3, 4, 5, máchání.**
Snadné žehlení	Slouží ke snížení počtu záhybů na tkaninách, ulehčujíc následné zehlení.	Po nastavení této funkce dojde k přerušení programů 4, 5, 7 s prádlem ve vodě (ochrana před zmačkáním), provázenému blikáním kontrolky Máchání : - dokončení pracího cyklu je možné po stisknutí tlačítka START/VYNULOVÁNÍ; - přejete-li si pouze vypustit vodu, nastavte otočný volič do polohy označené a stiskněte tlačítko START/VYNULOVÁNÍ. Není kompatibilní s použitím volitelné funkcí BĚLENÍ.	**3, 4, 5, 7, 8, 9, 10, máchání.**
Intenzivní máchání	Slouží ke zvýšení účinnosti máchání.	Její použití sę doporučuje při zcela naplněné pračce anebo při použití velkého mnozství pracího prostředku.	**1, 2, 3, 4, 5, 8, 9, 10, 12, 13, máchání.**

Prací prostředky a prádlo

CZ

Dávkovač pracích prostředků

Dobrý výsledek praní závisí také na správném dávkování pracích prostředků: použití jejich nadměrného množství snižuje efektivitu praní a napomáhá tvorbě vodního kamene na vnitřních částech pračky a znečištění životního prostředí.

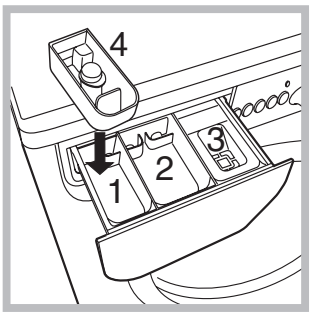

Při vytahování dávkovače pracích prostředků a při jeho plnění pracími anebo přídavnými prostředky postupujte následovně:

přihrádka 1: Prací prostředek (práškový) pro předpírání
Před naplněním přihrádky pracím prostředkem se ujistěte, že se v dávkovači nenachází přídavná přihrádka 4.
přihrádka 2: Prací prostředek (práškový anebo tekutý) pro praní
Tekutý prací prostředek se nalévá pouze těsně před uvedením do chodu.
přihrádka 3: Přídavné prostředky (aviváž, atd.)
Aviváž nesmí vytékat z mřížky.
přídavná přihrádka 4: Bělící prostředek

! Nepoužívejte prací prostředky určené na ruční praní, protože způsobují tvorbu nadměrného množstva pěny.

Cyklus bělění

! Tradiční bělící prostředek se používá při bělení bílého prádla z odolných tkanin, zatímco bělící prostředek **na choulostivé prádlo** se používá při bělení barevného prádla, prádla ze syntetických tkanin a z vlny.

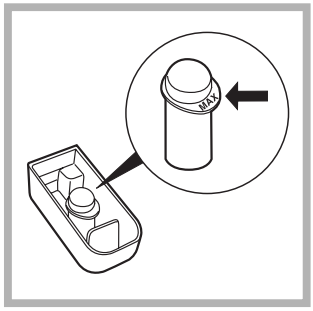

Vložte přídavnou přihrádku 4, z příslušenství, do přihrádky 1. Při dávkování bělícího prostředku nepřekročte hladinu „max“, vyznačenou na středovém kolíku *(viz obrázek)*.

Když si přejete vykonat pouze bělící cyklus, naplňte přídavnou přihrádku 4 bělícím prostředkem a nastavte program máchání a aktivujte volitelnou funkci bělení *(viz str. 7)*.
Při bělení během pracího cyklu naplňte dávkovač pracím prostředkem a přídavnými prostředky, nastavte požadovaný prací cyklus a aktivujte volitelnou funkci bělení *(viz str. 7)*.

Použití přídavné přihrádky 4 vylučuje možnost předpírání.

Příprava prádla

- Roztřiďte prádlo podle:
  - druhu tkaniny / symbolu na visačce.
  - barvy: oddělte barevné prádlo od bílého.
- Vyprázdněte kapsy a zkontrolujte knoflíky.
- Nepřekračujte povolenou náplň, vztahující se na hmotnost suchého prádla:
  Odolné tkaniny: max. 3,5 kg
  Syntetické tkaniny: max. 1,8 kg
  Jemné tkaniny: max. 1,5 kg
  Vlna: max. 1 kg

Kolik váží prádlo?

1 prostěradlo 400-500 g
1 povlak na polštář 150-500 g
1 ubrus 400-500 g
1 župan 900-1.200 g
1 ručník 150-250 g

Oděvy vyžadující zvláštní péči

Záclony: přehnout je a uložit dovnitř povlaku na polštář anebo do sáčku ze síťoviny. Je třeba je prát samotné a nepřekročit přitom poloviční náplň. Na praní záclon použijte program 7, který automaticky vyloučí odstřeďování.
Prošívané kabáty a větrovky: je možné je prát v pračce v případě, že jsou plněny husím anebo kachním prachovým peřím. Jednotlivé kusy oděvu obraťte naruby, naplňte pračku náplní s hmotností nepřesahující 2-3 kg, zopakujte jeden anebo víckrát máchání a použijte jemné odstřeďování.
Vlna: abyste dosáhli nejlepších výsledků, je třeba použít specifický prací prostředek na praní vlny a nepřekročit 1 kg náplně.

Opatření a rady

INDESIT

CZ

! Pračka byla navržena a vyrobena v souladu s platnými mezinárodními bezpečnostním předpisy. Tato upozornění jsou uváděna z bezpečnostních důvodů a je třeba si je pozorně přečíst.

Základní bezpečnostní pokyny

- Tento spotřebič byl navrhnut pro domácí, neprofesionální použití, a jeho funkce nesmí být měněny.
- Pračku mohou používat pouze dospělé osoby, podle pokynů uvedených v tomto návodě.
- Nedotýkejte se zařízení bosí, anebo v případě, když máte mokré ruce anebo nohy.
- Nevytahujte zástrčku ze zásuvky tahem za kabel, ale uchopením za zástrčku.
- Neotvírejte dávkovač pracích prostředků během činnosti zařízení.
- Nedotýkejte se vyčerpávané vody, protože může mít velmi vysokou teplotu.
- Nepokoušejte se o násilné otevření dvířek: mohlo by dojít k poškození bezpečnostního uzávěru, který zabraňuje náhodnému otevření.
- Při výskytu poruchy se v žádné případě nepokoušejte o opravu vnitřních částí zařízení.
- Vždy mějte pod kontrolou děti a zabraňte jejich přiblížení se k pračce během pracího cyklu.
- Během pracího cyklu mají dvířka tendenci ohřát se.
- V případě potřeby přemísťujte pračku ve dvou nebo ve třech, a věnujte celé operaci zvláštní pozornost. Nikdy se nepokoušejte pračku přemísťovat sami, je totiž velmi těžká.
- Před zahájením vkládání prádla zkontrolujte, zda je buben prázdný.

Likvidace

- Likvidace obalových materiálů: při jejich odstranění postupujte v souladu s místním předpisy a dbejte na možnou recyklaci.
- Evropská směrnice 2002/96/EC o odpadních elektrických a elektronických zařízeních stanovuje, že staré domácí elektrické spotřebiče nesmí být odkládány do běžného netříděného domovního odpadu. Staré spotřebiče musí být odevzdány do odděleného sběru, a to za účelem recyklace a optimálního využití materiálů, které obsahují, a z důvodu předcházení negativním dopadům na lidské zdraví a životní prostředí.

  Symbol “přeškrtnuté popelnice” na výrobku vás upozorňuje na povinnost odevzdat zařízení po skončení jeho životnosti do odděleného sběru. Spotřebitelé by měli kontaktovat příslušné místní úřady nebo svého prodejce ohledně informací týkajících se správné likvidace starého zařízení.

Jak ušetřit a brát ohled na životní prostředí

Technika ve službách životního prostředí
Vysvětlením toho, že uvnitř pračky je vidět málo vody, je skutečnost, že nový způsob praní Indesit umožňuje dokonale vyprat prádlo s použitím méně než polovičního množství vody: jedná se o dosažení vytýčeného cíle s ohledem na životné prostředí.

Šetření pracími prostředky, vodou, energií a časem

- Aby nedocházelo k plýtvání, je třeba používat pračku s plnou náplní. Jedna plná náplň, ve srovnání se dvěmi polovičními, umožňuje ušetřit až 50% energie.
- Předpírání je potřebné pouze při praní silně znečištěného prádla. Prací program bez předpírání umožňuje ušetřit od 5 do 15% energie.
- Při aplikaci příslušného prostředku proti skvrnám anebo jejich namočením před zahájením praní, je možné vyhnout se praní při vysokých teplotách. Použití stejného pracího programu při teplotě 60°C namísto 90°C anebo 40°C namísto 60°C, umožňuje ušetřit až 50% energie.
- Správné dávkování pracího prostředku, s ohledem na tvrdost vody, stupeň znečištění a množství praného prádla zabraňuje plýtvání a chrání životní prostředí: i když se jedná o biodegradabilní látky, prací prostředky narušují přirozenou rovnováhu v přírodě. Dále se je třeba, dle možností, vyhnout použití aviváže.
- Praní v podvečer nebo brzy ráno napomáhá nižší zátěži firem, zabývajících se výrobou energie. Volitelná funkce odložený start *(viz str. 7)* značně napomáhá organizaci praní právě na základě uvedených pravidel.
- V případě, že prádlo má být vysušeno v sušičce, zvolte vysokou rychlost odstřeďování. Malé množství vody umožňuje šetřit čas a energii během sušícího programu.

Údržba a péče

CZ

Uzavření přívodu vody a vypnutí elektrického napájení

- Po každém praní uzavřete přívod vody. Tímto způsobem dochází k omezení opotřebení pračky a ke snížení nebezpečí úniku vody.
- Před zahájením čištění pračky a během operací údržby je třeba vytáhnout zástrčku přívodního kabelu ze zásuvky.

Čištění pračky

Vnější části a části z gumy mohou být čištěny hadrem navlhčeným ve vlažné vodě a saponátu. Nepoužívejte rozpouštědla anebo brusné prostředky.

Čištění dávkovače pracích prostředků

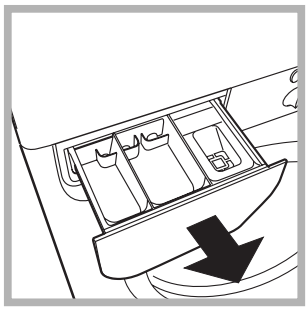

Vytáhněte dávkovač jeho nadzvednutím a vytáhnutím směrem ven *(viz obrázek)*.
Umyjte ho pod proudem vody; tento druh vyčištění je třeba vykonávat pravidelně.

Péče o dvířka a buben

- Dvířka ponechte po každé pootevřeny, aby se zabránilo tvorbě nepříjemných zápachů.

Čištění čerpadla

Součástí pračky je samočisticí čerpadlo, která nevyžaduje zvláštní péči. Může se však stát, že se v jeho vstupní části, určené na jeho ochranu, a nacházející se v jeho spodní části, zachytí drobné předměty (mince, knoflíky).

! Ujistěte se, že prací cyklus byl ukončen a vytáhněte zástrčku ze zásuvky.

Přístup ke vstupní části čerpadla:

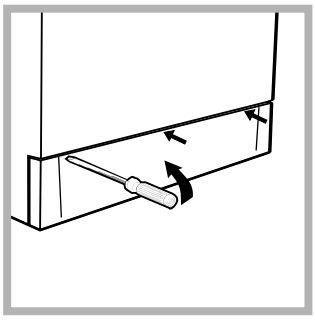

1. pomocí šroubováku odstraňte krycí panel nacházející se ve přední části pračky *(viz obrázek)*;

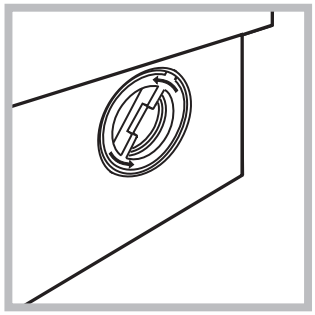

2. odšroubujte vrchní kryt otáčením proti směru hodinových ručiček *(viz obrázek)*: vytečení malého množství vody je zcela běžným jevem;

3.dokonale vyčistěte vnitřek vstupní části čerpadla;
4.nasaďte zpátky vrchní kryt;
5.namontujte zpátky krycí panel, přičemž se, před jeho přisunutím k pračce ujistěte, že došlo k správnému zachycení háčků do příslušných otvorů.

Kontrola přítokové hadice

Stav přítokové hadice je třeba zkontrolovat alespoň jednou ročně. Jsou-li na ní viditelné praskliny anebo trhliny, je třeba ji vyměnit: silný tlak působící na hadici během pracího cyklu by mohl způsobit její náhlé roztrhnutí.

! Nikdy nepoužívejte již použité hadice.

Poruchy a způsob jejich odstranění

INDESIT

CZ

Může se stát, že pračka nebude fungovat. Před telefonickým kontaktováním servisní služby *(viz str. 12)*, zkontrolujte prostřednictvím následujícího seznamu, zda se nejedná o jednoduše odstranitelný problém.

Poruchy:	Možné příčiny / Způsob jejich odstranění:
Pračku nelze zapnout.	• Zástrčka není zasunuta v zásuvce, anebo ne natolik, aby došlo ke spojení kontaktů. • V celém domě je vypnut proud.
Nedochází k zahájení pracího cyklu.	• Dvířka nejsou správně zavřena. • Nebylo stisknuto tlačítko ⏻. • Nebylo stisknuto tlačítko START/VYNULOVÁNÍ. • Nebyl otevřen kohoutek přívodu vody. • Byl nastaven odložený start (Odložený start, *viz str. 7).*
Nedochází k napouštění vody do pračky.	• Přívodní hadice není připojena k vodovodnímu kohoutku. • Přívodní hadice je příliš ohnuta. • Nebyl otevřen kohoutek přívodu vody. • V celém domě je uzavřen přívod vody. • V rozvodu vody není dostatečný tlak. • Nebylo stisknuto tlačítko START/VYNULOVÁNÍ.
Dochází k nepřetržitému napouštění a vyčerpávání vody.	• Ústí vypouštěcí hadice se nachází mimo určené rozmezí od 65 do 100 cm nad zemí *(viz str. 3).* • Koncová část vypouštěcí hadice je ponořena ve vodě *(viz str. 3).* • Odpad ve stěně není vybaven odvzdušňovacím otvorem. Když ani po uvedených kontrolách nedojde k odstranění problému, uzavřete přívod vody, vypněte pračku a přivolejte servisní službu. V případě, že se byt nachází na jednom z nejvyšších poschodí, je možné, že dochází k sifonovému efektu, jehož následkem pračka nepřetržitě napouští a odčerpává vodu. Na odstranění uvedeného efektu jsou v prodeji běžně dostupné speciální protisifónové ventily.
Nedochází k vyčerpání vody anebo k odstřeďování.	• Odčerpání vody netvoří součást nastaveného programu: u některých programů je potřebné jeho manuální uvedené do činnosti *(viz str. 6*). • Byla aktivována volitelná funkce Snadné žehlení: dokončení pracího cyklu je možné po stisknutí tlačítka START/VYNULOVÁNÍ *(viz str. 7).* • Vypouštěcí hadice je příliš ohnuta *(viz str. 3*). • Odpadové potrubí je ucpáno.
Během odstřeďování je možné pozorovat silné vibrace.	• Během instalace nebyl buben odjištěn předepsaným způsobem *(viz str. 2).* • Pračka není vyrovnána do vodorovné polohy *(viz str. 2*). • Pračka je namáčknuta mezi nábytkem a stěnou *(viz str. 2*).
Dochází k úniku vody z pračky.	• Přívodní hadice není správně připojena *(viz str. 2*). • Dávkovač pracích prostředků je ucpán (způsob jeho vyčištění – *viz str. 10*). • Vypouštěcí hadice není upevněna předepsaným způsobem *(viz str. 3*).
Kontrolka ZAPNUTO/ZABLOKOVANÁ DVÍŘKA bliká rychle spolu s alespoň jednou další kontrolkou.	• Vypněte zařízení a vytáhněte zástrčku ze zásuvky, vyčkejte 1 minutu a zařízení znovu zapněte. Když porucha přetrvává, obraťte se na servisní službu.
Dochází k tvorbě nadměrného množství pěny.	• Použitý prací prostředek není vhodný pro použití v automatické pračce (musí obsahovat označení „pro praní v pračce“, „pro praní v rukou nebo v pračce“ anebo podobné označení). • Bylo použito nadměrné množství pracích prostředků.

Servisní služba

CZ

Před přivoláním servisní služby:
- Zkontrolujte, zda nejste schopni poruchu odstranit sami *(viz str. 11);*
- Opětovně uveďte do chodu prací program, s cílem ověřit, zda byla porucha odstraněna;
- V opačném případě se obraťte na autorizované centrum servisní služby, na telefonním čísle uvedeném na záručním listě.

! Nikdy se neobracejte se žádostí o pomoc na techniky, kteří nejsou na vykonávání této činnost oprávněni.

Při hlášení poruchy uveďte:
- druh poruchy;
- model pračky (Mod.);
- výrobní číslo (S/N).

tyto informace jsou uvedeny na typovém štítku, nacházejícím se na zadní straně pračky.

Instrukcja obsługi

PRALKA

PL

PL

Polski

WIUL 103

Spis treści

Instalacja, 14-15
Rozpakowanie i wypoziomowanie
Podłączenie do sieci wodnej i elektrycznej
Pierwszy cykl prania
Dane techniczne

Opis pralki, 16-17
Panel kontrolny
Światełka sygnalizujące

Uruchomienie i Programy, 18
Krótko mówiąc: jak nastawić program
Tabela programów

Potrzeby indywidualne, 19
Nastawienie temperatury
Nastawienie wirowania
Funkcje

Środki piorące i bielizna, 20
Szufladka na środki piorące
Cykl wybielania
Przygotowanie bielizny
Tkaniny wymagające szczególnej dbałości

Zalecenia i środki ostrożności, 21
Ogólne zasady bezpieczeństwa
Usuwanie odpadów
Oszczędność i ochrona środowiska

Konserwacja, 22
Wyłączenie wody i prądu elektrycznego
Czyszczenie pralki
Czyszczenie szufladki na środki piorące
Czyszczenie drzwiczek i bębna
Czyszczenie pompy
Kontrola rury doprowadzania wody

Anomalie i środki zaradcze, 23

Serwis Techniczny, 24
Przed zwróceniem się do Serwisu Technicznego

INDESIT

Instalacja

PL

! Należy zachować niniejszą książeczkę instrukcji dla przyszłych konsultacji. W razie sprzedaży, oddania, czy przeniesienia pralki w inne miejsce należy upewnić się, by przekazana została ona razem z instrukcją, aby nowy właściciel zapoznać się mógł z działaniem urządzenia i odpowiednimi informacjami.

! Należy uważnie przeczytać instrukcję obsługi, gdyż zawiera ona ważne informacje dotyczące instalacji oraz właściwego i bezpiecznego użytkowania pralki.

Rozpakowanie i wypoziomowanie

Rozpakowanie

1. Rozpakować pralkę.
2. Sprawdzić, czy nie doznała ona uszkodzeń w czasie transportu. Jeśli byłaby ona uszkodzona, nie podłączać jej i powiadomić sprzedawcę.

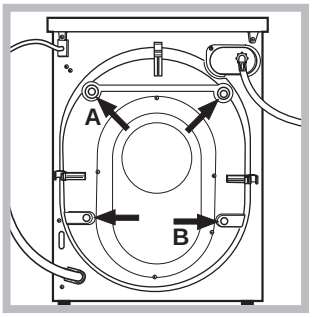

3. Odkręcić 4 śruby ochronne, zamocowane na czas transportu, oraz zdjąć gumową podkładkę z odpowiednią rozpórką, znajdujące się w tylnej ścianie i *(zobacz rysunek)*.

4. Zatkać otwory przy pomocy załączonych do pralki plastykowych zaślepkek.
5. Zachować wszystkie te części: gdyby okazało się konieczne przewiezienie pralki w inne miejsce, powinny one zostać ponownie zamontowane.

! *Za każdym razem, kiedy urządzenie ma być przechylane lub przesuwane, aby zachować integralność elementów wewnętrznych należy ponownie zamontować śruby, gumową podkładkę oraz płytkę odległościową w pozycjach **A** i **B**. Po przechyleniu lub przesunięciu urządzenia pamiętać o ponownym zdemontowaniu tych części.*

! Części opakowania nie nadają się do zabawy dla dzieci.

Wypoziomowanie

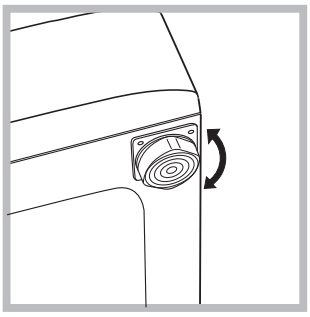

1. Ustawić pralkę na płaskiej i twardej podłodze; nie opierać jej o ściany, meble itp.
2. Jeśli podłoga nie jest dokładnie pozioma, należy wypoziomować pralkę, dokręcając lub odkręcając przednie nóżki *(zobacz rysunek)*.

Kąt nachylenia, zmierzony na górnym blacie pralki, nie powinien przekraczać 2°.

Staranne wypoziomowanie pralki zapewnia jej stabilność i zapobiega wibrowaniu, hałasom i przesuwaniu się urządzenia w czasie pracy. W razie ustawienia na dywanie lub wykładzinie dywanowej należy tak wyregulować nóżki, aby pod pralką pozostawała wolna przestrzeń niezbędna dla wentylacji.

Podłączenie do sieci wodnej i elektrycznej

Podłączenie rury pobierania wody

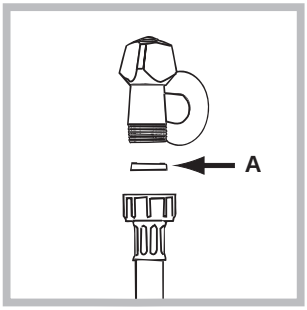

1. Wsunąć uszczelkę A do końcówki rury pobierania wody i przykręcić ją do kurka zimnej wody o gwintowanym otworze 3/4" *(zobacz rysunek).* Przed podłączeniem upuścić wodę, aż będzie zupełnie czysta i przeźroczysta.

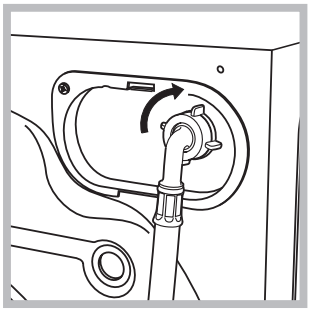

2. Podłączyć rurę pobierania wody do pralki, przykręcając ją do odpowiedniego otworu pobierania wody, znajdującego się w tylnej ścianie pralki, z prawej strony u góry *(zobacz rysunek)*.

3. Zwrócić uwagę, by na rurze nie było zgięć ani ściśnięć.

! Ciśnienie hydrauliczne kurka powinno mieścić się w przedziale podanym w tabeli Danych technicznych *(zobacz na sąsiedniej stronie).*

! Jeśli rura doprowadzania wody okazałaby się za krótka, należy zwrócić się do wyspecjalizowanego sklepu lub do upoważnionego fachowca.

! Nigdy nie instalować rur używanych.

Podłączenie rury usuwania wody

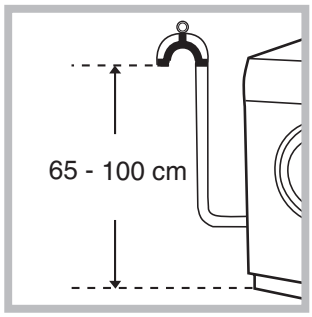

Podłączyć rurę usuwania wody, bez zginania jej, do przewodu ściekowego lub do ścieku w ścianie, które powinny znajdować się na wysokości od 65 do 100 cm od podłogi;

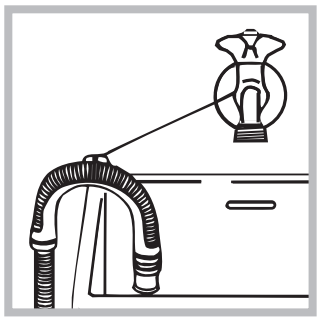

lub oprzeć ją na brzegu zlewu lub wanny, przymocowując do kranu załączony do pralki prowadnik (*zobacz rysunek*). Wolny koniec rury usuwania wody nie powinien pozostawać zanurzony w wodzie.

! Odradza się używanie rur-przedłużaczy; jeśli przedłużacz jest jednak konieczny, powinien mieć on ten sam przekrój, co rura oryginalna, i nie powinien przekraczać 150 cm długości.

Podłączenia elektryczne

Przed wprowadzeniem wtyczki do gniazdka należy upewnić się, czy:

- gniazdko ma odpowiednie uziemnienie i czy odpowiada obowiązującym przepisom;
- gniazdko jest w stanie wytrzymać obciążenie maksymalnej mocy urządzenia, podanej w tabeli Danych Technicznych *(zobacz obok);*
- napięcie prądu elektrycznego w sieci zgodne jest z danymi podanymi w tabeli Danych Technicznych (*zobacz obok*);
- gniazdko odpowiada wtyczce pralki. W przeciwnym razie należy wymienić gniazdko lub wtyczkę.

! Nie należy instalować pralki na otwartym powietrzu, nawet jeśli miejsce to jest chronione daszkiem, gdyż wystawienie urządzenia na działanie deszczu i burz, jest bardzo niebezpieczne.

! Po zainstalowaniu pralki gniazdko elektryczne powinno być łatwo dostępne.

! Nie używać przedłużaczy ani wtyczek wielokrotnych.

! Kabel nie powinien mieć zgięć ani nie powinien być zgnieciony.

! Kabel zasilania elektrycznego może być wymieniony wyłącznie przez upoważnionego technika specialistę.

Uwaga! Producent uchyla się od wszelkiej odpowiedzialności, jeśli nie przestrzega się powyższych zasad.

Pierwszy cykl prania

Po zainstalowaniu, zanim zacznie się używać pralki, należy wykonać jeden cykl prania ze środkiem piorącym, lecz bez bielizny, nastawiając program na 90°C bez prania wstępnego.

Dane techniczne	
Model	WIUL 103
Wymiary	szerokość cm 59,5 wysokość cm 85 głębokość cm 33
Pojemność	od 1 do 3,5 kg
Dane prądu elektrycznego	dane techniczne umieszczone są na tabliczce na maszynie
Dane sieci wodociągowej	maksymalne ciśnienie 1 MPa (10 barów) ciśnienie minimalne 0,05 MPa (0,5 barów) pojemność bębna 27 litrów
Szybkość wirowania	do 1000 obrotów na minutę
Programy kontrolne zgodnie z przepisami EN 60456	program 2; temperatura 60°C; wykonane przy 3,5 kg załadowanej bielizny.
CE	Urządzenie to zostało wyprodukowane zgodnie z następującymi przepisami EWG: - 89/336/CEE z dn. 03/05/89 (o Kompatybilności Elektromagnetycznej) wraz z kolejnymi zmianami - 2002/96/CE - 2006/95/CE (o Niskim Napięciu)

Opis pralki

PL

Panel kontrolny

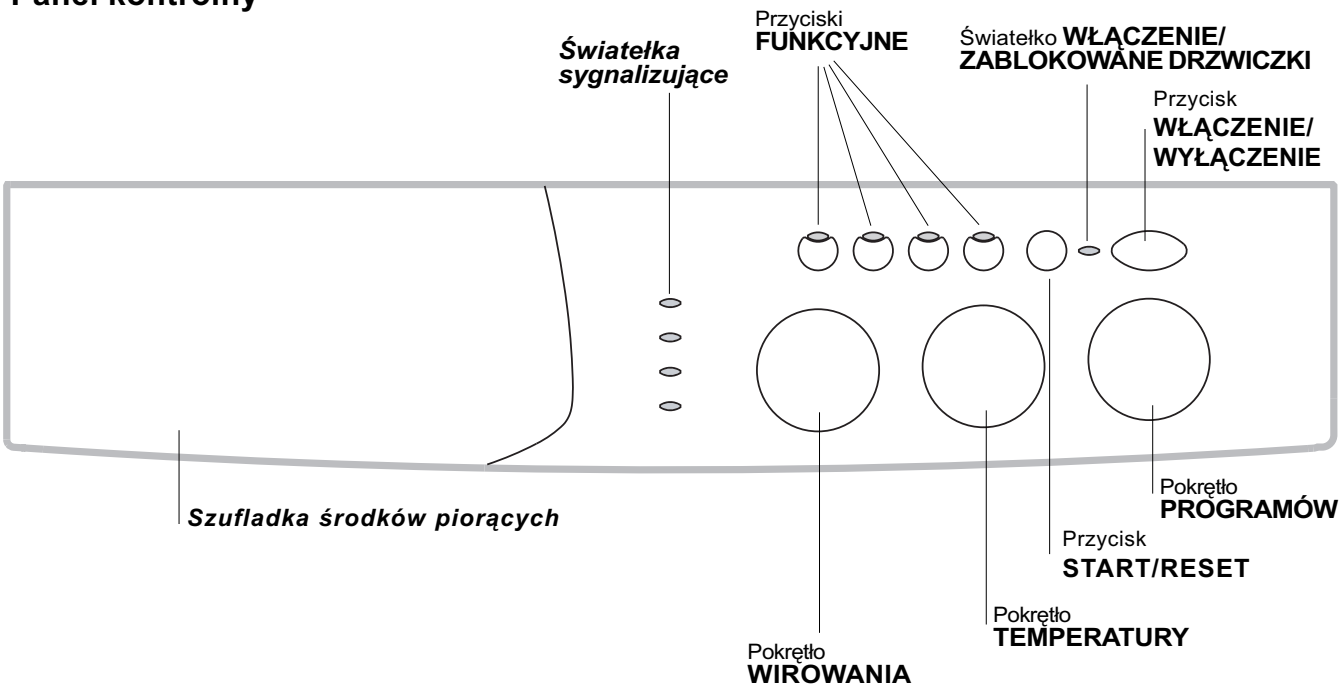

Szufladka na środki piorące: Służy do wsypania środków piorących i dodatkowych (*zobacz str. 20*).

Światełka sygnalizujące: umożliwiają śledzenie stanu zaawansowania programu prania.
Jeśli nastawiona została funkcja Delay Timer, wskażą one czas pozostający do uruchomienia się programu *(zobacz str. 17).*

Pokrętło **WIROWANIA:** służy do nastawienia lub wykluczenia wirowania *(zobacz str. 19).*

Przyciski **FUNKCYJNE:** służą do wybrania pożądanych funkcji. Przycisk odnoszący się do wybranej funkcji zaświeci się po jej nastawieniu.

Pokrętło **TEMPERATURY:** służy do regulowania temperatury prania lub nastawienia prania w zimnej wodzie *(zobacz str. 19).*

Przycisk **START/RESET:** służy do uruchamiania programów lub do anulowania błędnie nastawionych.

Światełko **WŁĄCZENIE/ZABLOKOWANE DRZWICZKI:** wskazuje, że pralka jest włączona i że można otworzyć drzwiczki *(zobacz str. 17).*

Przycisk **WŁĄCZANIE/WYŁĄCZANIE:** służy do włączania i wyłączania pralki.

Pokrętło **PROGRAMÓW:** służy do wybierania programów.
W czasie trwania programu pokrętło pozostaje nieruchome.

Światełka sygnalizujące

Światełka sygnalizujące dostarczają ważnych informacji.
Informują one, co następuje:

Nastawione opóźnienie uruchomienia:
Jeśli została wybrana funkcja Delay Timer *(zobacz str. 19)*, po nastawieniu programu zacznie migotać światełko sygnalizacyjne, wskazujące nastawione opóźnienie:

W miarę upływu czasu pokazywany będzie, przez migotanie odpowiedniego światełka, czas pozostający do rozpoczęcia prania przez pralkę:

Po upłynięciu wybranego opóźnienia migające światełko sygnalizacyjne zgaśnie i rozpocznie się zaprogramowany cykl prania.

Aktualna faza prania:
W trakcie cyklu prania poszczególne światełka będą się zapalać, wskazując stan zaawansowania prania w toku:

Pranie wstępne

Pranie

Płukanie

Wirowanie

Uwaga: w fazie spust wody zapali się światełko odpowiadające fazie Wirowanie.

Przyciski funkcyjne
PRZYCISKI FUNKCYJNE służą również jako światełka sygnalizujące.
Po wybraniu danej funkcji zaświeci się odpowiedni przycisk.
Jeśli wybrana funkcja nie może być nastawiona razem z wybranym programem, przycisk funkcji będzie migotał, a funkcja nie zostanie uruchomiona.
Jeśli nastawiona zostanie funkcja sprzeczna z uprzednio wybraną inną funkcją, tylko jeden wybór będzie przyjęty.

Światełko WŁĄCZENIE/ZABLOKOWANE DRZWICZKI
To światełko sygnalizacyjne zapalone wskazuje, że drzwiczki pralki są zablokowane, aby zapobiec przypadkowemu ich otwarciu. Zanim przystąpi się do otwierania drzwiczek pralki należy poczekać, aż światełko to będzie migotać; w przeciwnym razie można uszkodzić mechanizm zabezpieczający drzwiczek.

! Szybkie migotanie światełka ZAPALENIE/ZABLOKOWANE DRZWICZKI przy jednoczesnym migotaniu przynajmniej jeszcze jednego innego światełka sygnalizacyjnego wskazuje nieprawidłowe działanie pralki *(zobacz str. 23).*

Uruchomienie i Programy

PL

Krótko mówiąc: jak nastawić program

1. Włączyć pralkę, przyciskając przycisk (I). Wszystkie światełka sygnalizacyjne zapalą się na kilka sekund, a następnie zgasną, po czym zacznie migotać światełko sygnalizacyjne WŁĄCZENIE/ZABLOKOWANE DRZWICZKI.
2. Załadować bieliznę i zamknąć drzwiczki pralki.
3. Nastawić pożądany program przy pomocy pokrętła PROGRAMÓW.
4. Nastawić temperaturę prania *(zobacz str. 19).*
5. Nastawić szybkość wirowania *(zobacz str. 19).*
6. Wsypać środek piorący i środki dodatkowe (*zobacz str. 20*).
7. Uruchomić program, przyciskając przycisk START/RESET. Aby anulować program, należy trzymać przyciśnięty przycisk START/RESET przez conajmniej 2 sekundy.
8. Po zakończeniu programu światełko sygnalizacyjne WŁĄCZENIE/ZABLOKOWANE DRZWICZKI zacznie migotać, co wskazuje, że można otworzyć drzwiczki. Wyjąć bieliznę i pozostawić drzwiczki pralki uchylone, aby bęben mógł wyschnąć. Wyłączyć pralkę, przyciskając przycisk (I).

Tabela programów

Rodzaj tkaniny oraz stopień zabrudzenia	Progr.	Temper-atura	Środek piorący		Środek zmiękczający	Opcja Wybielanie/ Wybielacz	Czas trwania cyklu (minuty)	Opis cyklu prania
			pranie wstępne	Pranie właściwe				
Standard								
Bawełna: Bielizna biała silnie zabrudzona (pościel, obrusy itp.)	**1**	90°C	•	•	•		125	Pranie wstępne, pranie właściwe, płukania, wirowania pośrednie i końcowe
Bawełna: Bielizna biała silnie zabrudzona (pościel, obrusy itp.)	**2**	90°C		•	•	Delikatne / Tradycyjne	115	Pranie, płukania, wirowania po średnie i końcowe
Bawełna: Bielizna biała i kolorowa, wytrzymała, mocno zabrudzona	**2**	60°C		•	•	Delikatne / Tradycyjne	110	Pranie, płukania, wirowania po średnie i końcowe
Bawełna: Bielizna biała i kolorowa, delikatna, mocno zabrudzona	**2**	40°C		•	•	Delikatne / Tradycyjne	105	Pranie, płukania, wirowania po średnie i końcowe
Bawełna: Bielizna biała, słabo zabrudzona oraz kolorowa delikatna (koszule, bluzki itp.)	**3**	40°C		•	•	Delikatne / Tradycyjne	72	Pranie, płukania, wirowania po średnie i końcowe
Syntetyki: Tkaniny syntetyczne o wytrzymałych kolorach, silnie zabrudzone (bielizna dla niemowląt itp.)	**4**	60°C		•	•	Delikatne	72	Pranie, płukania, funkcja przeciw gnieceniu lub delikatne wirowanie
Syntetyki: Tkaniny syntetyczne o wytrzymałych kolorach, silnie zabrudzone (bielizna dla niemowląt itp.)	**4**	40°C		•	•	Delikatne	60	Pranie, płukania, funkcja przeciw gnieceniu lub delikatne wirowanie
Syntetyki: Tkaniny syntetyczne o delikatnych kolorach (wszystkie rodzaje bielizny osobistej, lekko zabrudzonej)	**5**	40°C		•	•	Delikatne	68	Pranie, płukania, funkcja przeciw gnieceniu lub delikatne wirowanie
Wełna	**6**	40°C		•	•		52	Pranie, płukania i delikatne wirowanie
Ubrania i tkaniny wyjątkowo delikatne (firanki, jedwab, wiskoza itp.)	**7**	30°C		•	•		50	Pranie, płukania, funkcja przeciw gnieceniu lub spust wody
Time 4 you								
Bawełna: Bielizna biała i kolorowa, wytrzymała, mocno zabrudzona	**8**	60°C		•	•		60	Pranie, płukania, wirowania po średnie i końcowe
Bawełna: Bielizna biała, słabo zabrudzona oraz kolorowa delikatna (koszule, bluzki itp.)	**9**	40°C		•	•		50	Pranie, płukania, wirowania po średnie i końcowe
Syntetyki: Tkaniny syntetyczne o delikatnych kolorach (wszystkie rodzaje bielizny, lekko zabrudzonej)	**10**	40°C		•	•		40	Pranie, płukania i delikatne wirowanie
Syntetyki: Tkaniny syntetyczne o delikatnych kolorach (wszystkie rodzaje bielizny, lekko zabrudzonej)	**11**	30°C		•	•		30	Pranie, płukania i delikatne wirowanie
Sport								
Buty sportowe (MAKSYM. 2 pary.)	**12**	30°C		•	•		51	Pranie w zimnej wodzie (bez środka piorącego), pranie, płukania i delikatne wirowanie
Tkaniny i ubrania sportowe (Dresy, spodenki itp.)	**13**	30°C		•	•		55	Pranie, płukania, wirowania po średnie i końcowe
PROGRAMY CZĘŚCIOWE								
Płukanie					•	Delikatne / Tradycyjne	31	Płukania i wirowanie
Wirowanie							12	Spust wody i wirowanie
Spust wody							2	Spust wody

Uwagi

-Przy programach 8 - 9 zaleca się, by załadowana bielizna nie przekraczała 2 kg.

-Przy programie 13 zaleca się, by ładunek nie przekraczał 1,5 kg.

-Opis funkcji przeciw gnieceniu się tkanin, zobacz Łatwiejsze prasowanie, *na następnej stronie*. Podane w tabeli dane mają charakter przybliżony.

Program specjalny

Pranie codzienne (program 11 dla tkanin syntetycznych) przeznaczony jest do prania bielizny mało zabrudzonej w krótkim czasie: trwa tylko 30 minut i pozwala dzięki temu na zaoszczędzenie energii i czasu. Nastawiając program (11 o temperaturze 30°C) można razem wyprać różnego rodzaju tkaniny (z wyjątkiem wełny i jedwabiu), przy maksymalnym załadunku do 3kg. *Zalecamy stosowanie płynnego środka piorącego.*

Potrzeby indywidualne

INDESIT

PL

Nastawienie temperatury

Temperaturę prania nastawia się, obracając pokrętło TEMPERATURY (zobacz Tabelę programów *na str. 18)*.
Temperaturę można zredukować, aż do prania w zimnej wodzie (❄).

Nastawienie wirowania

Obracając pokrętło WIROWANIE, można nastawić szybkość odwirowywania dla wybranego programu.
Maksymalne szybkości przewidziane dla wybranych programów są następujące:

Programy	**Maksymalna szybkość**
Bawełna	1000 obrotów na minutę
Tkaniny syntetyczne	800 obrotów na minutę
Wełna	600 obrotów na minutę
Jedwab	no

Szybkość wirowania może zostać zmniejszona lub można wirowanie zupełnie wykluczyć przez przyciśnięcie przycisku ⊘.
Pralka zapobiegnie automatycznie wykonaniu wirowania szybszego, niż maksymalne wirowanie przewidziane dla wybranego programu.
Uwagi: *W celu uniknięcia nadmiernych wibracji przed każdym odwirowaniem pralka rozkłada ciężar wsadu w sposób jednolity, następuje to poprzez wykonywanie stałych obrotów kosza z prędkością nieco wyższą od obrotów podczas prania.*
Kiedy jednak, niezależnie od powtarzanych prób, wsad nie zostanie rozłożony równomiernie, maszyna wykona wirowanie z prędkością niższą od zaprogramowanej.
W przypadku pojawienia się nadmiernego niezrównoważenia maszyna będzie próbowała rozłożyć wsad zamiast odwirowywać.
Ewentualne próby zrównoważenia wsadu mogą wydłużyć łączny czas trwania cyklu o maksimum 10 minut.

Funkcje

Różne funkcje, w jakie wyposażona jest pralka, pozwalają na osiągnięcie pożądanych rezultatów prania. Aby uaktywnić poszczególne funkcje, należy postępować w następujący sposób:
1. przycisnąć odpowiadający pożądanej funkcji przycisk, zgodnie z poniższą tabelą;
2. zaświecenie się odpowiedniego przycisku oznacza, że funkcja jest aktywna.

Uwaga: Szybkie migotanie przycisku oznacza, że danej funkcji nie można nastawić przy wybranym programie.

Funkcje	**Efekt**	**Uwagi dotyczące użycia**	**Opcja aktywna przy programach:**
Delay timer (Timer opó źniający)	Opóźnia uruchomienie urządzenia aż do 9 godzin.	Przyciskać kilkakrotnie przycisk, aż do zaświecenia się światełka sygnalizacyjnego, odpowiadającego pożądanemu opóźnieniu. Po piątym przyciśnięciu przycisk funkcyjny się dezaktywuje. Uwaga: Po przyciśnięciu przycisku Start/Reset, można zmienić nastawione opóźnienie tylko zmniejszając je.	**Wszystkie**
Wybielanie	Cykl wybielania pomocny przy usuwaniu wytrzymałych plam.	Należy pamiętać o dodaniu wybielacza do dodatkowego pojemnika 4*(zobacz str. 20)*. Funkcji tej nie można nastawić razem z funkcją ŁATWIEJSZE PRASOWANIE.	**2, 3, 4, 5, Płukania.**
Łatwiejsze prasowanie	Zmniejsza gniecenie się tkanin, ułatwiając prasowanie.	Po nastawieniu tej funkcji programy 4, 5, 7 zatrzymają się z bielizną namoczoną w wodzie (Funkcja zapobiegająca gnieceniu), a zacznie migotać światełko sygnalizacyjne fazy Płukania . - aby zakończyć cykl prania, należy przycisnąć przycisk START/RESET; - aby wykonać tylko opróżnienie z wody, ustawić pokrętło na odpowiednim symbolu i przycisnąć przycisk START/RESET. Funkcji tej nie można nastawić razem z funkcją WYBIELANIE.	**3, 4, 5, 7, 8, 9, 10, Płukania.**
Płukanie dodatkowe	Zwiększa skuteczno ść płukania.	Zaleca się stosowanie tej opcji przy pralce załadowanej do pełna lub przy dużej ilości użytego środka piorącego.	**1, 2, 3, 4, 5, 8, 9, 10, 12, 13, Płukania.**

Środki piorące i bielizna

PL

Szufladka na środki piorące

Dobre rezultaty prania zależą również od właściwego dozowania środka piorącego: wsypując go za dużo, wcale nie poprawia się wydajności prania, lecz przyczynia się do odkładania się nalotów na wewnętrznych cześciach pralki i do zanieczyszczania środowiska.

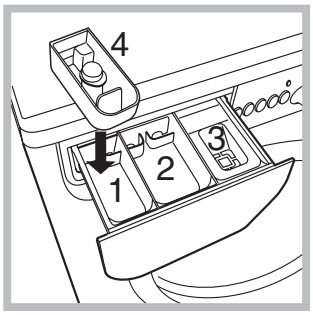

Wysunąć szufladkę i wsypać do niej środki piorące i dodatkowe w następujący sposób

przegródka 1: Środek piorący do prania wstępnego (w proszku)
Przed wsypaniem proszku sprawdzić, czy nie został wstawiony pojemniczek dodatkowy 4.
przegródka 2: Środek piorący do prania właściwego (w proszku lub w płynie)
Płynny środek do prania wlewa się tuż przed uruchomieniem.
przegródka 3: Środki dodatkowe (zmiękczające, itp.)
Środek zmiękczający nie powinien wypływać poza kratkę.
pojemniczek dodatkowy 4: Wybielacz

! Nie używać środków do prania ręcznego, ponieważ tworzą za dużo piany.

Cykl wybielania

! Tradycyjnego wybielacza używa się do białych tkanin wytrzymałych, **delikatnego** – do tkanin kolorowych, syntetycznych i do wełny.

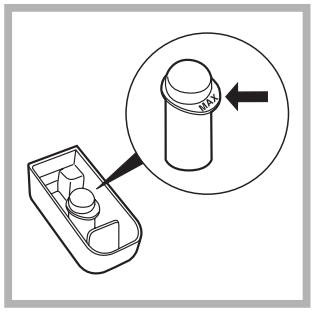

Wstawić załączony do praki dodatkowy pojemniczek 4 do przegródki 1.
Przy wlewaniu wybielacza nie należy przekroczyć poziomu „max” wskazanego na środkowej ośce (*zobacz rysunek)*.

Aby przeprowadzić samo tylko wybielanie, należy wlać wybielacz do pojemniczka dodatkowego 4, nastawić program Płukanie i uaktywnić opcję Wybielanie (*zobacz str. 19*).
Aby przeprowadzić wybielanie w trakcie prania, należy wlać i wsypać odpowiednie środki piorące i dodatkowe, nastawić pożądany program i uaktywnić opcję Wybielanie (*zobacz str. 19*).

Użycie pojemniczka dodatkowego 4 wyklucza możliwość prania wstępnego.

Przygotowanie bielizny

- Podzielić bieliznę do prania według:
  - rodzaju tkaniny / symbolu na etykietce.
  - kolorów: oddzielić bieliznę kolorową od białej.
- Opróżnić kieszenie i sprawdzić guziki.
- Nie przekraczać wskazanego ciężaru bielizny suchej:
  Tkaniny wytrzymałe: max 3,5 kg
  Tkaniny syntetyczne: max 1,8 kg
  Tkaniny delikatne: max 1,5 kg
  Wełna: max 1 kg

Ile waży bielizna?

1 prześcieradło 400-500 gr.
1 powłoczka na poduszkę 150-200 gr.
1 obrus 400-500 gr.
1 szlafrok 900-1.200 gr.
1 ręcznik 150-250 gr.

Tkaniny wymagające szczególnej dbałości

Firanki: włożyć je złożone do poszewki lub do siatkowatego worka. Prać same, nie przekraczając połowy załadunku. Stosować program 7, który automatycznie wyklucza wirowanie.
Poduszki i kurtki: Jeśli wypełnione są one pierzem gęsim lub kaczym, można je prać w pralce. Wywrócić na lewą stronę i załadować nie więcej niż 2-3 kg; powtórzyć płukania jeden lub dwa razy i stosować delikatne odwirowanie.
Wełna: Aby uzyskać dobre rezultaty prania, należy stosować specjalny środek piorący i nie przekraczać 1 kg załadunku.

Zalecenia i środki ostrożności

INDESIT

PL

! Pralka została zaprojektowana i wyprodukowana zgodnie z międzynarodowymi przepisami bezpieczeństwa. Podajemy Wam poniższe zalecenia, mając na względzie Wasze bezpieczeństwo, i powinnieście je uważnie przeczytać.

Ogólne zasady bezpieczeństwa

- Niniejsze urządzenie zaprojektowane zostało do użytku domowego, a nie zawodowego i nie należy zmieniać jego przeznaczenia ani funkcji.
- Pralki powinny używać wyłącznie osoby dorosłe i w sposób zgodny z podanymi w niniejszej książeczce instrukcjami.
- Nie dotykać pralki, stojąc przy niej boso lub mając ręce czy stopy mokre lub wilgotne.
- Nie wyjmować wtyczki z gniazdka, ciągnąc za kabel, lecz trzymając za wtyczkę.
- Nie otwierać szufladki na środki piorące w trakcie prania.
- Nie dotykać usuwanej wody, gdyż może być ona bardzo gorąca.
- W żadnym wypadku nie otwierać drzwiczek pralki na siłę: mógłby bowiem ulec uszkodzeniu mechanizm zabezpieczający drzwiczki przed przypadkowym otworzeniem.
- W razie usterek nie należy w żadnym wypadku próbować dostać się do wewnętrznych części pralki, próbując samemu ją naprawiać.
- Skontrolować zawsze, by dzieci nie zbliżały się do pracującej pralki.
- W czasie prania okrągłe drzwiczki pralki rozgrzewają się.
- Jeśli trzeba przenieść pralkę w inne miejsce, należy to robić bardzo ostrożnie w kilka osób. Nigdy nie należy tego robić samemu, gdyż pralka jest bardzo ciężka.
- Przed włożeniem bielizny sprawdzić, czy bęben jest pusty.

Usuwanie odpadów

- Pozbycie się materiałów opakowania: stosować się do lokalnych przepisów; w ten sposób opakowanie będzie mogło zostać ponownie wykorzystane.
- Europejska Dyrektywa 2002/96/EC dotycząca Zużytych Elektrycznych i Elektronicznych Urządzeń zakłada zakaz pozbywania się starych urządzeń domowego użytku jako nieposortowanych śmieci komunalnych. Zużyte urządzenia muszą być osobno zbierane i sortowane w celu zoptymalizowania odzyskania oraz ponownego przetworzenia pewnych komponentów i materiałów. Pozwala to ograniczyć zanieczyszczenie środowiska i pozytywnie wpływa na ludzkie zdrowie. Przekreślony symbol „kosza” umieszczony na produkcie przypomina klientowi o obowiązku specjalnego sortowania.
  Konsumenci powinni kontaktować się z władzami lokalnymi lub sprzedawcą w celu uzyskania informacji dotyczących postępowania z ich zużytymi urządzeniami gospodarstwa domowego.

Oszczędność i ochrona środowiska

Technologia w służbie środowiska

Jeśli przez okrągłe drzwiczki pralki widać w czasie prania mało wody, to dlatego, że przy nowej technologii Indesit wystarcza mniej niż połowa wody do uzyskania maksymalnych rezultatów prania: został w ten sposób osiągnięty jeden z celów ochrony środowiska.

Oszczędność środka piorącego, wody, energii i czasu

- Aby nie trwonić zasobów, należy używać pralki załadowanej do pełna. Jedno załadowane do pełna pranie, zamiast dwóch załadowanych do połowy, pozwala na zaoszczędzenie aż do 50% energii.
- Pranie wstępne konieczne jest tylko w przypadku bielizny bardo brudnej. Unikanie prania wstępnego pozwala na zaoszczędzenie środka piorącego; czasu, wody oraz od 5 do 15% energii.
- Wywabiając plamy odplamiaczem i pozostawiając bieliznę namoczoną w wodzie przed praniem, można zredukować temperaturę prania. Stosując program 60°C zamiast 90°C lub program 40°C zamiast 60°C, można zaoszczędzić aż do 50% energii.
- Dokładne dozowanie środka piorącego w zależności od twardości wody, stopnia zabrudzenia i ilości bielizny pozwala uniknąć jego trwonienia i wychodzi na korzyść środowisku: środki piorące, mimo że ulegają biodegradacji, zawsze zawierają jednak składniki, które zakłócają środowisko naturalne. Należy również unikać, gdy jest to możliwe, środka zmiękczającego.
- Dokonując prania późnym popołudniem i wieczorem, aż do wczesnych godzin rannych, przyczynia się do zmniejszenia obciążenia energetycznego elektrowni. Opcja Delay Timer (*zobacz str. 19*) pomaga przy takim zaprogramowaniu prania w czasie.
- Jeśli bielizna ma być wyszuszona w suszarce, należy wybrać wysoką szybkość odwirowania. Dobrze odwirowana z wody bielizna pozwala na zaoszczędzenie czasu i energii przy suszeniu.

Konserwacja

PL

Wyłączenie wody i prądu elektrycznego

- Zamknąć kurek dopływu wody po każdym praniu. Zmniejsza się w ten sposób zużycie instalacji hydraulicznej pralki oraz niebezpieczeństwo przecieków.
- Wyjąć wtyczkę z kontaktu przed przystąpieniem do czyszczenia pralki oraz czynności konserwacyjnych.

Czyszczenie pralki

Obudowę zewnętrzną i gumowe części pralki należy myć wilgotną ściereczką zmoczoną w wodzie z mydłem. Nie stosować rozpuszczalników ani ostrych i ściernych środków czyszczących.

Czyszczenie szufladki na środki piorące

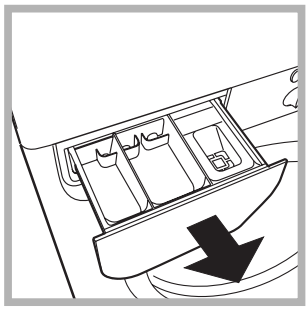

Wysunąć szufladkę, unosząc ją lekko ku górze i wyciągając na zewnątrz (*zobacz rysunek*).
Wypłukać ją pod bieżącą wodą. Czynność tę należy powtarzać stosunkowo często.

Czyszczenie drzwiczek i bębna

- Należy zawsze pozostawiać uchylone drzwiczki pralki, aby zapobiec tworzeniu się przykrych zapachów.

Czyszczenie pompy

Pralka wyposażona jest w pompę samooczyszczającą, która nie wymaga zabiegów konserwacyjnych. Może się jednak zdarzyć, że małe przedmioty (monety, guziki) wpadną do przedsionka ochronnego pompy, znajdującego się w jej dolnej części.

! Upewnić się, by cykl prania był zakończony i by wtyczka była wyjęta z gniazdka.

Aby dostać się do przedsionka pompy:

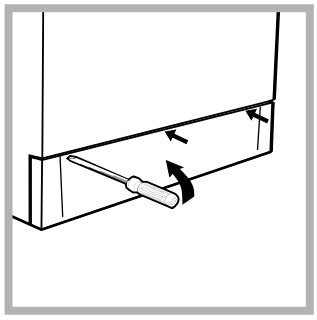

1. przy pomocy śrubokrętu odjąć panel przykrywający, znajdujący się w przedniej części pralki (*zobacz rysunek*);

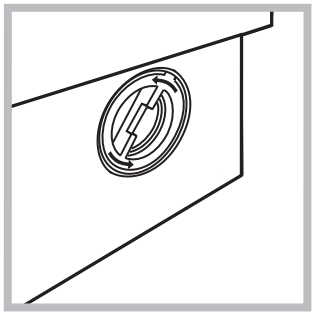

2. odkręcić przykrywkę, obracając ją w kierunku przeciwnym do ruchu wskazówek zegara (*zobacz rysunek*): fakt, że wypłynie trochę wody, jest zjawiskiem normalnym;

3. dokładnie wyczyścić wnętrze;
4. ponownie przykręcić przykrywkę;
5. ponownie przymocować panel, pamiętając o wsunięciu zaczepów w odpowiednie otwory przed dopchnięciem go do urządzenia.

Kontrola rury doprowadzania wody

Przynajmniej raz do roku należy skontrolować rurę doprowadzania wody. Jeśli widoczne są na niej rysy i pęknięcia, należy ją wymienić: w trakcie prania duże ciśnienie może bowiem spowodować jej nagłe rozerwanie się.

! Nigdy nie instalować rur używanych.

Anomalie i środki zaradcze

INDESIT

PL

Może się zdarzyć, że pralka nie działa. Zanim wezwie się Serwis Techniczny (*zobacz str. 24*) należy sprawdzić, czy problemu tego nie da się łatwo rozwiązać samemu, pomagając sobie poniższym wykazem.

Nieprawidłowości w działaniu:	Możliwe przyczyny/Porady:
Pralka się nie włącza.	• Wtyczka nie jest włączona do gniazdka, lub jest wsunięta niedostatecznie, tak że nie ma kontaktu. • W domu brak jest prądu.
Cykl prania nie zaczyna się.	• Drzwiczki nie są dobrze zamknięte. • Nie został przyciśnięty przycisk (I). • Nie został przyciśnięty przycisk START/RESET. • Kurek dopływu wody jest zamknięty. • Nastawione zostało opóźnione uruchomienie (Delay Timer, *zobacz str. 19).*
Pralka nie pobiera wody.	• Rura pobierania wody nie jest podłączona do kurka. • Rura jest zgięta. • Kurek dopływu wody jest zamknięty. • W domu brak jest wody. • Ciśnienie wody nie jest wystarczające. • Nie został przyciśnięty przycisk START/RESET.
Pralka pobiera i usuwa wodę bez przerwy.	• Rura usuwania wody nie została zainstalowana na wysokości od 65 do 100 cm od podłogi (*zobacz str. 15).* • Końcówka rury usuwania wody jest zanurzona w wodzie (*zobacz str. 15).* • Usuwanie wody bezpośrednio w ścianie nie posiada odpowietrznika. Jeśli po skontrolowaniu tych pozycji nieprawidłowość nadal się utrzymuje, należy zamknąć kurek dopływu wody, wyłączyć pralkę i wezwać Serwis Techniczny. Jeśli mieszkanie znajduje się na najwyższych piętrach budynku, może zaistnieć efekt “syfonu”, w wyniku czego pralka nieustannie pobiera i usuwa wodę. W celu wyeliminowania tej niedogodności w handlu dostępne są specjalne zawory.
Pralka nie usuwa wody i nie odwirowuje.	• Program nie przewiduje usuwania wody: przy niektórych programach należy uruchomić je manualnie (*zobacz str. 18*). • Została nastawiona funkcja “Łatwiejsze prasowanie”: aby zakończyć program, należy przycisnąć przycisk START/RESET (*zobacz str. 19).* • Rura usuwania wody jest zgięta (*zobacz str. 15*). • Rura usuwania wody jest zatkana.
Pralka mocno wibruje w fazie odwirowywania.	• Bęben, w chwili instalacji pralki, nie został odpowiednio odblokowany (*zobacz str. 14).* • Pralka nie jest ustawiona dokładnie w poziomie (*zobacz str. 14*). • Pralka jest wciśnięta między meble i ścianę (*zobacz str. 14*).
Z pralki wycieka woda.	• Rura doprowadzania wody nie jest dobrze przykręcona (*zobacz str. 14*). • Szufladka na środki piorące jest zatkana (aby ją oczyścić, *zobacz str. 22*). • Rura usuwania wody nie jest dobrze przymocowana (*zobacz str. 15*).
Wskaźnik WŁĄCZENIE/ ZABLOKOWANE DRZWICZKI zacznie szybko migotać razem z conajmniej jednym innym światełkiem sygnalizacyjnym.	• Wyłączyć maszynę i wyjąc wtyczkę z gniazdka, odczekać około 1 minuty, następnie włączyć ponownie. Jeśli niedogodność nie ustępuje wezwać Serwis.
Tworzy się zbyt wiele piany.	• Środek piorący nie jest odpowiedni do pralek automatycznych (na opakowaniu musi być napisane: “do pralek”, “do prania ręcznego i pralek” lub podobne). • Użyto za dużo środka piorącego.

Serwis Techniczny

PL

Przed zwróceniem się do Serwisu Technicznego:
- Sprawdzić, czy problemu nie można rozwiązać samemu (*zobacz str. 23);*
- Ponownie nastawić program i sprawdzić, czy problem został rozwiązany;
- W przypadku negatywnym skontaktować się z upoważnionym ośrodkiem Serwisu Technicznego pod numerem podanym na karcie gwarancyjnej.

! Nigdy nie zwracać się do nieupoważnionych techników.

Należy podać:
- rodzaj defektu;
- model urządzenia (Mod.);
- numer seryjny (S/N).

Informacje te znajdują się na przymocowanej z tyłu pralki tabliczce znamionowej.

Használati utasítás

MOSÓGÉP

HU

HU

Magyar

WIUL 103

Összefoglalás

Üzembehelyezés, 26-27
Kicsomagolás és vízszintbe állítás
Víz és elektromos csatlakozás
Első mosási ciklus
Műszaki adatok

Mosógép leírása, 28-29
Vezérlőpanel
Visszajelző lámpák

Indítás és Programok, 30
Röviden: egy program elindítása
Programtáblázat

Program módosítások, 31
Hőmérséklet beállítása
Centrifugálás beállítása
Funkciók

Mosószerek és mosandók, 32
Mosószeradagoló fiók
Fehérítő ciklus
Mosandó ruhák előkészítése
Különleges bánásmódot igénylő darabok

Óvintézkedések és tanácsok, 33
Általános biztonság
Hulladékelhelyezés
Környezetvédelem

Karbantartás és törődés, 34
A víz elzárása és az elektromos áram kikapcsolása
A mosógép tisztítása
A mosószertartó tisztítása
Az ajtó és a forgódob gondozása
A szivattyú tisztítása
A vízbevezető cső ellenőrzése

Rendellenességek és elhárításuk, 35

Szerviz, 36
Mielőtt a Szervizhez fordulna

INDESIT

Üzembehelyezés

HU

! E kézikönyv megőrzése azért fontos, hogy bármikor elővehesse, és megnézhesse. Ha a mosógépet eladná, átadná vagy másnál helyezné el, gondoskodjon arról, hogy e használati utasítás a géppel együtt maradjon, hogy az új tulajdonos is megismerhesse a mosógép funkcióit és az ezekre vonatkozó figyelmeztetéseket.

! Figyelmesen olvassa el az utasításokat: fontos információkat tartalmaznak az üzembehelyezésről, a használatról és a biztonságról.

Kicsomagolás és vízszintbe állítás

Kicsomagolás

1. Csomagolja ki a mosógépet.
2. Ellenőrizze, hogy a mosógép nem sérült-e meg a szállítás során. Ha a gépen sérülést talál, ne csatlakoztassa, és forduljon a készülék eladójához.

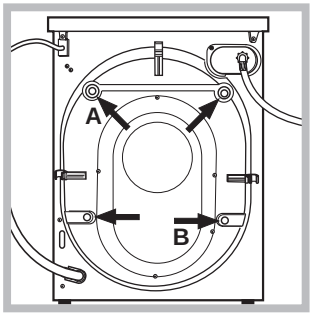

3. Távolítsa el a hátoldalon található, a szállításhoz felszerelt 4 védőcsavart, valamint a gumit a hozzá tartozó távtartóval *(lásd ábra)*.

4. A furatokat zárja le a tartozékként kapott műanyag dugókkal.
5. Minden darabot őrizzen meg: ha a mosógépet szállítani kell, előtte ezeket vissza kell szerelni.

! *Amennyiben a készüléket meg kívánja dönteni vagy át kívánja helyezni, a belső alkatrészek épsége érdekében előtte mindig szerelje vissza a csavarokat, a gumibakot és a távtartót az **A** és **B** pontban. A műveletet követően ne felejtse el leszerelni őket.*

! A csomagolóanyag nem gyermekjáték

Vízszintezés

1. A mosógépet sík és kemény padlóra állítsa, úgy, hogy ne érjen falhoz, bútorhoz vagy máshoz.

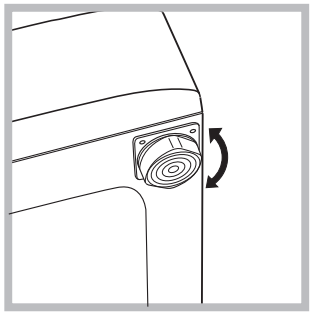

2. Ha a padló nem tökéletese vízszintes, az első lábak be-, illetve kicsavarásával kompenzálhatja azt *(lásd ábra)*. A dőlés a gép felső burkolatán mérve nem lehet több, mint 2°.

A pontos vízszintezés biztosítja a gép stabilitását, így az a működés során nem fog vibrálni, zajt okozni vagy elmozdulni. Szőnyegpadló vagy szőnyeg esetén a lábakat úgy állítsa be, hogy a mosógép alatt elegendő hely maradjon a szellőzésre.

Víz és elektromos csatlakozás

Vízbevezető cső csatlakoztatása

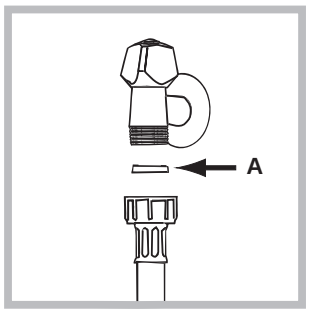

1. Illessze az A tömítést a vízbevezető cső végére és csavarozza fel a 3/4”-os külső menettel rendelkező hidegvíz csapra *(lásd ábra)*.
A csatlakoztatás előtt eresszen ki a csapból vizet addig, amíg a víz teljesen átlátszóvá nem válik.

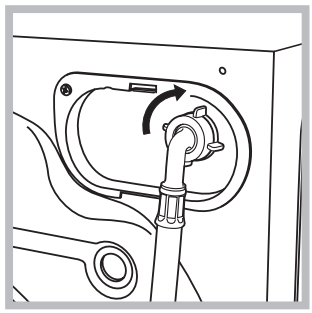

2. Csatlakoztassa a vízbevezető csövet a mosógéphez úgy, hogy azt a hátul jobboldalon fent lévő vízbemeneti csonkra csavarozza (*lásd ábra)*.

3. Ügyeljen arra, hogy a csövön ne legyen törés vagy szűkület.

! A csapnál a víznyomásnak a Műszaki adatok táblázatban szereplő határértékek között kell lennie *(lásd a szemben lévő oldalt)*.

! Amennyiben a vízbevezető cső nem elég hosszú, forduljon szaküzlethez vagy megbízott szakemberhez.

! Soha ne alkalmazzon már használt csöveket.

A leeresztőcső csatlakoztatása

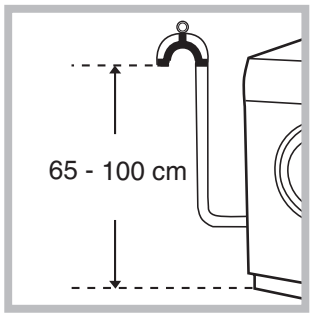

A leeresztőcsövet csatlakoztassa lefolyóhoz vagy a padlótól 65 és 100 cm közötti magasságban lévő fali lefolyószifonhoz anélkül, hogy megtörné,

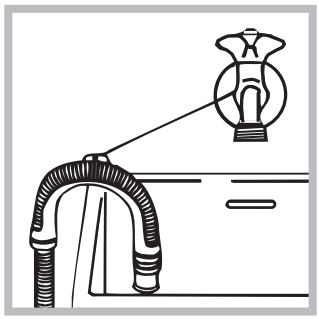

vagy akassza a mosdó vagy a kád szélére úgy, hogy a tartozékok között lévő vezetőt a csaphoz erősíti *(lásd ábra)*. A leeresztőcső szabad végének nem szabad vízbe merülnie.

! Toldások használata nem javasolt. Amennyiben feltétlenül szükséges, a toldás átmérője egyezzen meg az eredeti csőével, és semmiképpen se legyen 150 cm-nél hosszabb.

Elektromos bekötés

Mielőtt a csatlakozódugót az aljzatba dugná, bizonyosodjon meg arról, hogy:

- az aljzat földelése megfelel a törvény által előírtnak;
- az aljzat képes elviselni a gép Műszaki adatait tartalmazó táblázatban megadott maximális teljesítményfelvételt *(lásd szemben);*
- a hálózat feszültsége a Műszaki adatokat tartalmazó táblázatban szereplő értékek közé esik *(lásd szemben)*;
- Az aljzat legyen kompatibilis a gép csatlakozódugójával. Ellenkező esetben cserélje ki az aljzatot vagy a csatlakozódugót.

! A mosógép nem állítható fel nyílt téren, még akkor sem, ha a tér tetővel van fedve, mert nagyon veszélyes, ha a gép esőnek vagy zivataroknak van kitéve.

! A csatlakozódugónak könnyen elérhető helyen kell lennie akkor is, amikor a gép már a helyén áll.

! Ne használjon hosszabbítót vagy elosztót.

! Ne legyen a kábel megtörve vagy összenyomva.

! A hálózati kábelt csak megbízott szakember cserélheti.

Figyelem! A gyártó minden felelősséget elhárít, amennyiben a fenti előírásokat figyelmen kívül hagyják.

Első mosási ciklus

Üzembehelyezés után, mielőtt a mosógépet használni kezdené, végezzen egy 90°-os előmosás nélküli mosást mosóporral de mosandó ruha nélkül.

Műszaki adatok	
Modell	WIUL 103
Méretek	szélesség 59,5 cm magasság 85 cm mélység 33 cm
Ruhatöltet:	1-től 3,5 kg-ig
Elektromos csatlakozás	lásd a készüléken található, muszaki jellemzoket tartalmazó adattáblát!
Vízcsatlakozások	maximális nyomás 1 MPa (10 bar) minimális nyomás 0,05 MPa (0,5 bar) dob űrtartalma 27 liter
Centrifuga fordulatszám	1000 fordulat/perc-ig
EN 60456 szabvány Szerinti vezérlőprogramok	2-as program; hőmérséklet 60°C; 3,5 kg ruhatöltettel végezve.
CE	Ez a berendezés megfelel a következő Uniós Előírásoknak: - 89/05/03-i 89/336/CEE előírás (Elektromágneses összeférhetőség) és annak módosításai - 2002/96/CE - 2006/95/CE (Alacsony feszültség)

A mosógép leírása

HU

Vezérlőpanel

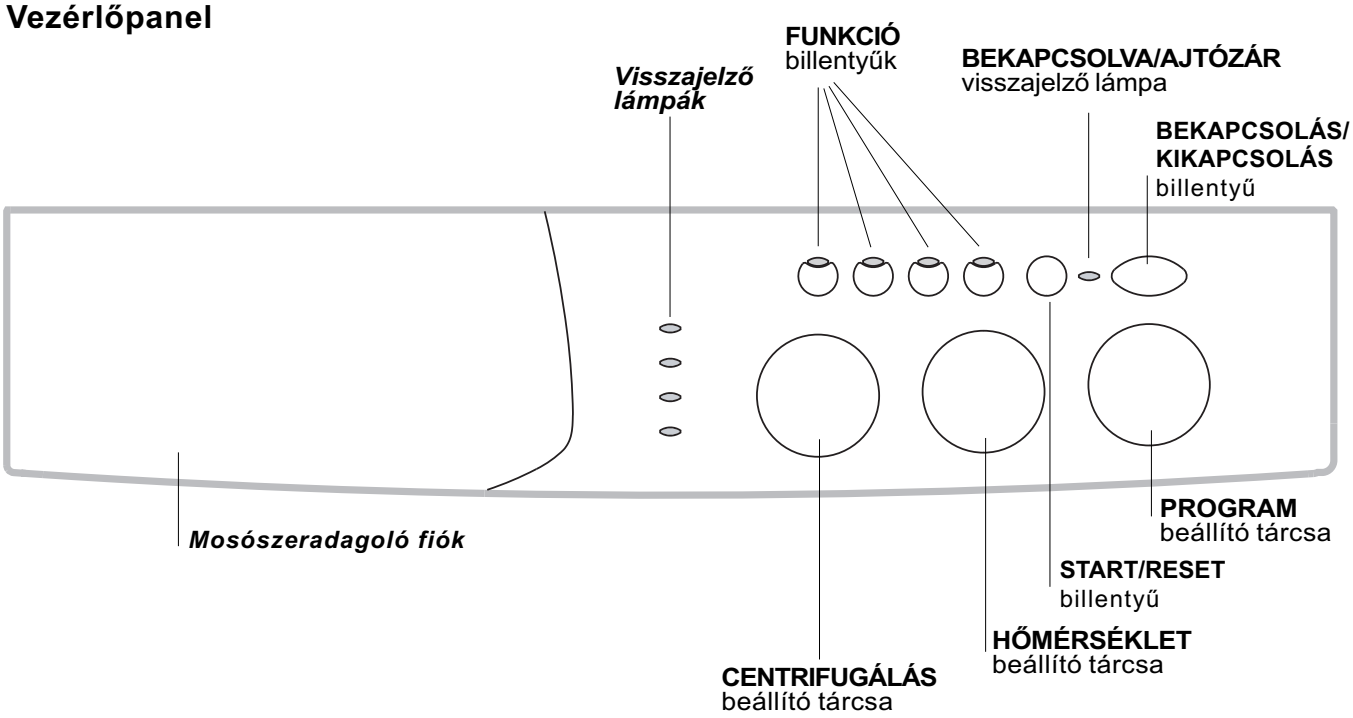

Mosószeradagoló fiók a mosószerek és adalékszerek betöltésére (*lásd 32. oldal*).

Visszajelző lámpák: a mosóprogram állapotának követésére.
Ha a Késleltetés Időzítő funkció be lett állítva, a program indításáig hátra lévő időt jelzik *(lásd 29. oldal).*

CENTRIFUGÁLÁS beállító tárcsa: a centrifugálás beállítására illetve kikapcsolására *(lásd 31. oldal).*

FUNKCIÓ billentyűk: a lehetséges funkciók kiválasztására. A kiválasztott funkció billentyűje világít.

HŐMÉRSÉKLET beállító tárcsa: a hőmérséklet vagy a hideg vizes mosás beállítására *(lásd 31. oldal).*

START/RESET: billentyű a program elindítására vagy a hibás beállítás törlésére.

BEKAPCSOLVA/AJTÓZÁR visszajelző lámpa: hogy tudjuk, a mosógép be van-e kapcsolva illetve az ajtót ki lehet-e nyitni *(lásd 29. oldal).*

BEKAPCSOLÁS/KIKAPCSOLÁS: billentyű a mosógép be- illetve kikapcsolására.

PROGRAM beállító tárcsa: a programok kiválasztására.
A program során a tárcsa nem mozog.

Visszajelző lámpák

A visszajelző lámpák fontos információkkal szolgálnak.
A következők olvashatók le róluk:

Beállított késleltetés:
Hogy a Késleltető Időzítő funkció be van-e kapcsolva *(lásd 31. oldal)*: a program elindítása után a kiválasztott késleltetéshez tartozó visszajelző elkezd villogni:

Az idő múlásával a hozzá tartozó visszajelző villogásával mindig a hátralévő késleltetési időt jelzi ki:

A kiválasztott késleltetés elteltével a villogó visszajelző elalszik, és elkezdődik a beállított program végrehajtása.

Folyamatban lévő mosási fázis:
A mosás során a visszajelzők egymás után gyulladnak meg, ezzel jelezve a program előrehaladását:

Megjegyzés: a vízürítés (szivattyúzás) során a centrifugálási fázishoz tartozó visszajelző világít.

Funkció billentyűk
A FUNKCIÓ billentyűk visszajelző lámpaként is működnek.
A funkció bekapcsolásakor a hozzá tartozó billentyű világítani kezd.
Ha a kiválasztott funkció a beállított programmal nem fér össze, a billentyű villog, és a funkció nem lesz bekapcsolva.
Abban az esetben, ha egy másik, korábban kiválasztottal össze nem férő funkciót kapcsol be, csak az utolsóként választott marad bekapcsolva.

BEKAPCSOLVA/AJTÓZÁR visszajelző lámpa
A világító visszajelző lámpa azt jelzi, hogy a véletlen nyitás megakadályozására a mosógépajtó be van zárva.
A károsodások elkerülése érdekében meg kell várni, hogy a visszajelző villogni kezdjen: az ajtót csak ez után próbálja meg kinyitni.

! A BEKAPCSOLVA/AJTÓZÁR visszajelző és legalább egy másik visszajelző egyidejű gyors villogása rendellenes működést jelez *(lásd 35. oldal).*

Indítás és Programok

HU

Röviden: egy program elindítása

1. Az ⏻ billentyű megnyomásával kapcsolja be a mosógépet. Néhány másodpercre az összes visszajelző felgyullad, majd elalszik, és a BEKAPCSOLVA/AJTÓZÁR visszajelző kezd villogni.
2. Rakja be a mosandó ruhát, és csukja be az ajtót.
3. A PROGRAMOK tárcsával állítsa be a kívánt mosóprogramot.
4. Állítsa be a mosási hőmérsékletet *(lásd 31. oldal).*
5. Állítsa be a centrifugálási fordulatszámot *(lásd 31. oldal).*
6. Töltse be a mosószert és az adalékokat (*lásd 32. oldal*).
7. A START/RESET billentyű megnyomásával indítsa el a programot.
   A törléshez tartsa nyomva a START/RESET billentyűt legalább 2 másodpercen keresztül.
8. A program végeztével a BEKAPCSOLVA/AJTÓZÁR visszajelző villog, azt jelezve, hogy az ajtót ki lehet nyitni. Vegye ki a mosott ruhát, és az ajtót hagyja kicsit nyitva, hogy a dob kiszáradhasson. Az ⏻ billentyűvel kapcsolja ki a mosógépet.

Programtáblázat

Az anyag és a piszok természete	Programok	Hőmérsé-klet	Mosószer		Lágyítószer	Folteltávolító/ Fehérítő opció	Ciklusidő (perc)	A mosási ciklus leírása
			előmosás	mosás				
Szokásos								
Erősen szennyezett fehér ruhák (lepedő, abrosz, stb.)	**1**	90°C	•	•	•		125	Előmosás, mosás, öblítés, középső és végső centrifugálás
Erősen szennyezett fehér ruhák (lepedő, abrosz, stb.)	**2**	90°C		•	•	Finom / Hagyományos	115	Mosás, öblítés, középső és végső centrifugálás
Erősen szennyezett fehér és magasabb hőmérsékleten mosható színes ruhák	**2**	60°C		•	•	Finom / Hagyományos	110	Mosás, öblítés, középső és végső centrifugálás
Erősen szennyezett finom fehér és színes ruhák	**2**	40°C		•	•	Finom / Hagyományos	105	Mosás, öblítés, középső és végső centrifugálás
Enyhén szennyezett fehér és finom színes ruhák (ingek, blúzok, stb.)	**3**	40°C		•	•	Finom / Hagyományos	72	Mosás, öblítés, középső és végső centrifugálás
Erősen szennyezett magasabb hőmérsékleten mosható színes ruhák (baba fehérnemű, stb.)	**4**	60°C		•	•	Finom	72	Mosás, öblítés, gyűrődésgátlás vagy finom centrifugálás
Erősen szennyezett magasabb hőmérsékleten mosható színes ruhák (baba fehérnemű, stb.)	**4**	40°C		•	•	Finom	60	Mosás, öblítés, gyűrődésgátlás vagy finom centrifugálás
Finom színes ruhák (bármilyen enyhén szennyezett fehérnemű)	**5**	40°C		•	•	Finom	68	Mosás, öblítés, gyűrődésgátlás vagy finom centrifugálás
Gyapjú	**6**	40°C		•	•		52	Mosás, öblítés vagy és finom centrifugálás
Nagyon finom szövetek (függönyök, selyem, viszkóz, stb.)	**7**	30°C		•	•		50	Mosás, öblítés, gyűrődésgátlás vagy ürítés
Idő Önnek								
Erősen szennyezett fehér és magasabb hőmérsékleten mosható színes ruhák	**8**	60°C		•	•		60	Mosás, öblítés, középső és végső centrifugálás
Enyhén szennyezett fehér és finom színes ruhák (ingek, blúzok, stb.)	**9**	40°C		•	•		50	Mosás, öblítés, középső és végső centrifugálás
Finom színes ruhák (bármilyen enyhén szennyezett fehérnemű)	**10**	40°C		•	•		40	Mosás, öblítés és finom centrifugálás
Finom színes ruhák (bármilyen enyhén szennyezett fehérnemű)	**11**	30°C		•	•		30	Mosás, öblítés és finom centrifugálás
Sport								
Sportcipők (MAX. 2 pár.)	**12**	30°C		•	•		51	Hidegmosás (mosópor nélkül), mosás, öblítés és finom centrifugálás
Sportruhák (tréningruhák, rövidnadrágok, stb.)	**13**	30°C		•	•		55	Mosás, öblítés, középső és végső centrifugálás
RÉSZLEGES PROGRAMOK								
Öblítés					•	Finom / Hagyományos	31	Öblítés és centrifugálás
Centrifugálás							12	Ürítés és centrifugálás
Ürítés							2	Ürítés

Megjegyzések

-A 8 - 9 programok esetén nem ajánlatos 2 kg ruhánál többet betenni.
-A 13 program esetén nem ajánlatos 1,5 kg ruhánál többet betenni.
-A gyűrődésgátlás leírásához: lásd Vasalj kevesebbet, szemben lévő oldal. A táblázatban szereplő értékek tájékoztató jellegűek.

Speciális program

Napközbeni 30' (11-es program szintetikus anyagokhoz) programot kevéssé szennyezett ruhák gyors mosására fejlesztettük ki: mindössze 30 percig tart, így energiát és időt takarít meg. A 11-es programot 30°C hőmérsékletre beállítva különböző jellegű anyagokat együttesen lehet mosni (kivéve gyapjú és selyem), maximum 3 kg-os töltéssel. *Folyékony mosószer használatát javasoljuk.*

Program módosítások

INDESIT

HU

Hőmérséklet beállítása

A mosási hőmérsékletet a HŐMÉRSÉKLET tárcsa elforgatásával lehet beállítani (lásd a Programtáblázatot *a 30. oldalon).*
A hőmérsékletet a hideg vízzel történő mosásig lehet csökkenteni (❄).

Centrifugálás beállítása

A kiválasztott programhoz a centrifugálás fordulatszámát a CENTRIFUGA tárcsa elforgatásával lehet beállítani.
A különféle programokhoz beállítható maximális fordulatszámok a következők:

Program	**Maximális fordulatszám**
Pamut	1000 fordulat percenként
Szintetikus anyagok	800 fordulat percenként
Gyapjú	600 fordulat percenként
Selyem	nem

A centrifugálás fordulatszáma csökkenthető, vagy az ⊘ jelre állítással teljesen kikapcsolható.
A gép automatikusan megakadályozza, hogy az egyes programokhoz maximálisan beállítható fordulatszámnál magasabbon centrifugáljon.
Megjegyzések: *A minden centrifugálás elején jelentkező túlzott vibrálás elkerülése érdekében a készülék egyenletesen elosztja a bepakolt ruhákat a dob folyamatos, a mosási sebességnél valamivel gyorsabb forgatásával. Ha azonban az ismételt próbálkozások ellenére sem sikerül a bepakolt ruhát tökéletesen elosztani, a készülék a beállítottnál kisebb fordulatszámon fog centrifugálni.*
Abban az esetben, ha túlságosan nagy a kiegyensúlyozatlanság, a készülék végzi el az elosztást a centrifuga helyett. A kiegyensúlyozásra tett esetleges próbálkozások maximum 10 perccel nyújthatják meg a ciklus teljes időtartamát.

Funkciók

A mosógép különféle mosófunkciói lehetővé teszik a kívánt tisztítás és fehérség elérését. A funkciók bekapcsolásához:
1. nyomja meg a kívánt funkcióhoz tartozó billentyűt, az alábbi táblázat szerint;
2. a billentyű világítása azt jelzi, hogy a hozzá tartozó funkció be van kapcsolva.

Megjegyzés: A gyors villogás azt jelenti, hogy a beállított programhoz a billentyűhöz tartozó funkció nem kapcsolható be.

Funkciók	**Hatás**	**Megjegyzések a használathoz**	**A következő programokkal működik:**
Késleltető időzítő	Késlelteti a gép indítását max. 9 órát.	A késleltetés beállításához annyiszor nyomja meg a billentyűt, hogy a kívánt értékhez tartozó visszajelző világítson. A billentyű ötödik megnyomására a funkció kikapcsol. Megjegyzendő: Ha a Start/Reset billentyűt megnyomta, a késleltetés értékét csak csökkenteni lehet.	**Mindegyik**
Fehérítés	A fehérítés ciklus a legmakacsabb foltok eltávolítására alkalmas.	Ne felejtse al a fehérítőszert a 4-es berakható tar*tályba tölteni* (lá*sd 32. oldal).* Ez a VASALJ KEVESEBBET funkcióval nem fér össze.	**2, 3, 4, 5, Öblítések.**
Vasalj kevesebbet	Csökkenti az anyagok gyűrését, ezzel könnyítve a vasalást.	Ezt a funkciót bekapcsolva a 4, 5, 7 programok leáll úgy, hogy a mosott ruha a vízben marad (Gyűrődésgátlás), és az öblítés fázisának visszajelzője villog: - a ciklus befejezéséhez nyomja meg a START/RESET billentyűt; - ha csak le akarja szivattyúzni a vizet, a tárcsát állítsa a szivattyúzás szimbólumára, és nyomja meg a START/RESET billentyűt. Ez a FEHÉRÍTÉS funkcióval nem fér össze.	**3, 4, 5, 7, 8, 9, 10, Öblítések.**
Extra Öblítés	Növeli az öblítés hatékonyságát.	A mosógép teljes töltése esetén vagy nagymennyiségű mosószeradagolás esetén javasolt.	**1, 2, 3, 4, 5, 8, 9, 10, 12, 13, Öblítések.**

Mosószerek és mosandók

HU

Mosószeradagoló fiók

A mosás eredményessége függ a mosószer helyes adagolásától is: ha túl sokat adagol belőle, a mosás nem lesz hatékonyabb, de hozzájárul ahhoz, hogy lerakódás képződjön a mosógépben, valamint a környezetet is jobban szennyezi.

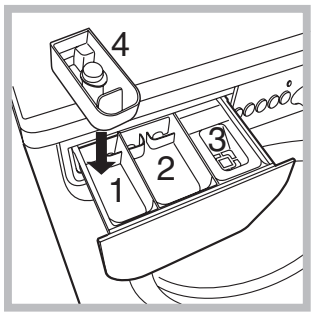

Húzza ki a mosószeradagoló fiókot, és a következőképpen tegye bele a mosószret vagy az adalékot.

1-es tartály: Mosószer előmosáshoz (por)
A mosószer betöltése előtt győződjön meg arról, hogy a 4-es berakható tartály nincs fiókban.
2-es tartály: Mosószer mosáshoz (por vagy folyadék)
A folyékony mosószert csak az indítás előtt lehet betölteni.
3-as tartály: Adalékok (öblítőszerek, illatosítók, stb.)
Az öblítőszer ne érjen a rács fölé.
4-es berakható tartály: Fehérítőszer
! Ne használjon kézimosószert, mert túlzottan sok hab képződik.

Fehérítő ciklus

! A **hagyományos** fehérítést tartós fehér ruhákhoz, a **kíméletest** pedig színes, szintetikus vagy gyapjú anyagokhoz használjuk.

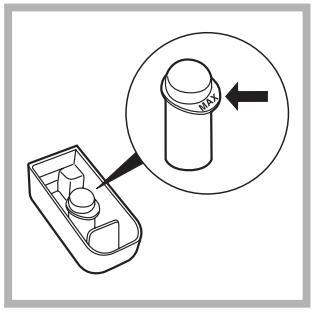

Tegye be a 4-es berakható tartályt az 1-es rekeszbe.
A fehérítőszer betöltése közben vigyázzon arra, hogy az a központi csapon jelzett “max” szintet ne haladja meg (*lásd ábra*).

Ha csak fehérítést akar végezni, öntse a fehérítőszert a 4-es berakható tartályba, és állítsa be az Öblítés programot és kapcsolja be a Fehérítés opciót *(lásd 31. oldal)*.
Ha a mosás során akar fehéríteni, töltse be a mosószert és az adalékokat, állítsa be a kívánt programot, és kapcsolja be a Fehérítés opciót *(lásd 31. oldal)*.
A 4-es berakható tartály használata kizárja az előmosást.

Mosandó ruhák előkészítése

- Osztályozza a mosandókat a következők szerint:
  - kelme típusa / címkén lévő szimbólum.
  - színek: válogassa külön a színes ruhákat a fehérektől.
- Ürítse ki a zsebeket, és vizsgálja meg a gombokat.
- Ne lépje túl a mosandók száraz súlyára vonatkozóan megadott értékeket:
  Tartós anyagok: max. 3,5 kg
  Szintetikus anyagok: max. 1,8 kg
  Kényes anyagok: max. 1,5 kg
  Gyapjú: max. 1 kg

Milyen nehezek a mosandó ruhák?

1 lepedő 400-500 g.
1 párnahuzat 150-200 g.
1 asztalterítő 400-500 g.
1 fürdőköpeny 900-1200 g.
1 törülköző 150-250 g.

Különleges bánásmódot igénylő darabok

Függönyök: hajtogatva tegye párnahuzatba (vászonzsákba) vagy hálós zacskóba. Külön mossa őket, és ne lépje túl a fél töltésnyi mennyiséget. használja a 7-es programot, amelyik automatikusan kikapcsolja a centrifugálást.
Toll/pehely ágyneműk és tollkabátok: ha a benne lévő liba vagy kacsatoll mosógépben mosható. Fordítsa ki a darabokat, és egyszerre legfeljebb 2-3 kg-nyit mosson úgy, hogy egyszer vagy kétszer megismétli az öblítést, és kíméletes centrifugálást használ.
Gyapjú: a legjobb eredmény elérése érdekében használjon speciális mosószert (gyapjúmosószert), és ne lépje túl az 1 kg ruhatöltetet.

Óvintézkedések és tanácsok

INDESIT

HU

! A mosógépet a nemzetközi biztonsági szabványoknak megfelelően tervezték és gyártották. Ezeket a figyelmeztetéseket biztonsági okokból írjuk le, és figyelmesen el kell olvasni őket.

Általános biztonság

- Ezt a készüléket egyfajta háztartási és nem professzionális használatra tervezték, és a funkcióit megváltoztatni nem szabad.
- A mosógépet csak felnőtt használhatja, és csak az e használati utasításban megadott utasítások szerint.
- Ne érjen a géphez mezítláb, illetve vizes vagy nedves kézzel vagy lábbal.
- A csatlakozódugót az aljzatból ne a kábelt, hanem a csatlakozót fogva húzza ki.
- Ne nyissa ki a mosószeradagoló fiókot, ha a mosógép működik.
- Ne nyúljon a leeresztett vízbe, mert forró lehet.
- Semmiképpen ne feszegesse az ajtót: megsérülhet a véletlen nyitást akadályozó biztonsági retesz.
- Hiba esetén semmiképpen se nyúljon a gép belső részeihez, és ne próbálja megjavítani.
- Mindig ügyeljen arra, hogy gyerekek ne mehessenek a működő gép közelébe.
- A mosás során az ajtó meleg lehet.
- Amennyiben a gépet át kell helyezni, két vagy három személy végezze, maximális figyelemmel. Soha sem egyedül, mert a gép nagyon súlyos.
- A mosandó berakása előtt ellenőrizze, hogy a forgódob üres legyen.

Hulladékelhelyezés

- Csomagolóanyag megsemmisítése: tartsa be a helyi előírásokat, így a csomagolás újrahasznosítható.
- Az elektromos készülékek megsemmisítéséről szóló európai direktíva 2002/96/EC előírja, hogy a régi háztartási gépeket nem szabad a normál nem szelektív hulladékgyűjtési folyamat során összegyűjteni. A régi gépeket szelektíven kell összegyűjteni, hogy optimalizálni lehessen a bennük lévő anyagok újrahasznosítását és csökkenteni lehessen az emberi egészségre és környezetre gyakorolt hatásukat. Az áthúzott “szemeteskuka” jele emlékezteti Önt arra, hogy kötelessége ezeket a termékeket szelektíven összegyűjteni.

  A fogyasztóknak a helyi hatóságot vagy kereskedőt kell felkeresniük a régi háztartási gépek helyes elhelyezését illetően.

Környezetvédelem

Környezetvédelmet szolgáló technológia

Ha az ajtó üvegén keresztül kevés víz látszik, az azért van, mert az új technológiának köszönhetően az Indesit ak a felénél kevesebb víz is elég ahhoz, hogy maximális tisztítóhatást érjen el: egy olyan cél, amelyet a környezet megóvása érdekében tűztünk ki.

Takarítson meg mosószert, vizet, energiát és időt

- Annak érdekében, hogy ne pazaroljunk az erőforrásokkal, a mosógépet teljes ruhatöltettel kell használni. Egy teljes ruhatöltettel való mosás két féltöltet helyett, akár 50% energia megtakarítást is lehetővé tehet.
- Az előmosás csak nagyon szennyezett ruhák esetén szükséges. Ha nem használja, azzal mosószert, időt és 5-15% energiát takarít meg.
- Ha a foltokat a mosás előtt folttisztítóval kezeli, és beáztatja, kevesebb szükség lesz a magas hőmérsékletű mosásra. A 60°C-on történő mosás a 90°C helyett, vagy 40°C-on 60°C helyett akár 50% energiamegtakarításhoz is vezethet.
- Ha a mosószert a víz keménysége, a szennyezettség mértéke és a ruha mennyisége alapján helyesen adagolja, elkerüli a pazarlást és nem terheli feleslegesen a környezetet: még, ha biológiailag lebomló fajtájúak is, a mosószerek olyan összetevőket tartalmaznak, amelyek megváltoztatják a természet egyensúlyát. Ezen kívül, kerülje az öblítőszerek használatát, amennyire csak lehet.
- Ha a késő délután és a kora hajnal közötti időszakban mos, akkor hozzájárul ahhoz, hogy csökkentse az áramszolgáltató vállalatok terhelését. A Késleltető időzítő (*lásd 31. oldal*) nagyon hasznos a mosás időzítése szempontjából.
- Ha a mosott ruhákat utána szárítógépben szárítja, magas fordulatszámú centrifugálást válasszon. Ha a mosott ruhában kevés a víz, időt és energiát takarít meg a szárítóprogramnál.

Karbantartás és törődés

HU

A víz elzárása és az elektromos áram kikapcsolása

- Minden mosás után zárja el a vízcsapot. Így kíméli a mosógép vízrendszerét, és megszünteti a vízszivárgás kockázatát.
- Húzza ki a hálózati csatlakozódugót az aljzatból, amikor a mosógépet tisztítja vagy karbantartást végez.

A mosógép tisztítása

A külső részeket és a gumi részeket langyos szappanos vizes ronggyal tisztíthatja. Ne használjon oldószert vagy súrolószert.

A mosószeradagoló fiók tisztítása

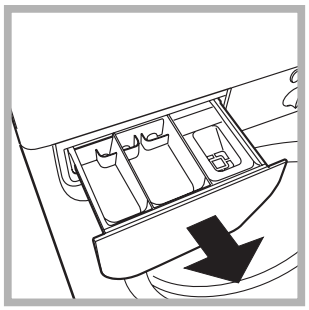

Vegye ki a fiókot úgy, hogy felemeli és kifelé húzza (*lásd ábra*). Folyóvíz alatt mossa ki. Ezt a tisztítást gyakran el kell végezni.

Az ajtó és a forgódob gondozása

- Az ajtót hagyja mindig résre nyitva, nehogy rossz szagok keletkezzenek.

A szivattyú tisztítása

A mosógép öntisztító szivattyúval van felszerelve, melynek nincs szüksége tisztítási és karbantartási műveletekre. Az azonban megtörténhet, hogy kis tárgyak kerülnek (aprópénz, gomb) a szivattyút védő előkamrába, ami a szivattyú alsó részén található.

! Győződjön meg róla, hogy a mosóprogram véget ért, és húzza ki a hálózati csatlakozót.

Hogy hozzáférjen az előkamrához:

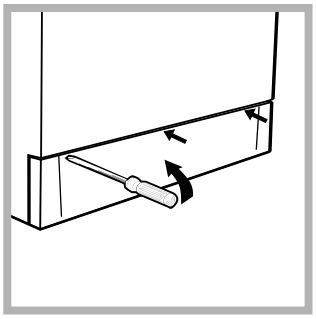

1. egy csavarhúzó segítségével távolítsa el a burkolópanelt a mosógép elejéről (*lásd ábra*);

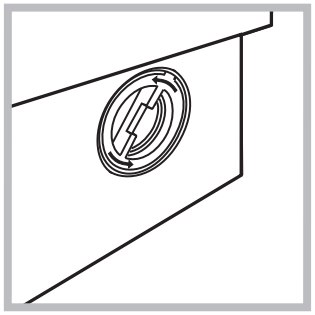

2. az óra járásával ellentétes irányban forgatva csavarja le a fedelet *(lásd ábra)*: természetes, hogy egy kevés víz kifolyik;

3. gondosan tisztítsa ki a belsejét;
4. csavarja vissza a fedelet;
5. szerelje vissza a panelt úgy, hogy mielőtt azt a gép felé nyomná, meggyőződik arról, hogy a horgok a hozzájuk tartozó furatokba illeszkednek.

A vízbevezető cső ellenőrzése

Évente legalább egyszer ellenőrizze a gumicsövet. Ki kell cserélni, ha repedezett vagy hasadozott: a mosás során a nagy nyomás hirtelen szakadást okozhat.

! Soha ne alkalmazzon már használt csöveket.

Rendellenességek és elhárításuk

INDESIT

HU

Megtörténhet, hogy a mosógép nem működik. Mielőtt felhívná a Szervizt *(lásd 36. oldal)* ellenőrizze, hogy nem olyan problémáról van szó, amely a következő lista segítségével egyszerűen megoldható.

Rendellenességek:	Lehetséges okok / Megoldás:
A mosógép nem kapcsol be.	• A hálózati csatlakozódugó nincs bedugva az aljzatba, vagy nem eléggé ahhoz, hogy jól érintkezzen. • Nincs áram a lakásban.
A mosási ciklus nem indul el.	• Az ajtó nincs jól becsukva. • Nem nyomta meg az ⏻ billentyűt. • Nem nyomta meg a START/RESET billentyűt. • A vízcsap nincs nyitva. • Az indítás késletetése van beállítva (Késleltető időzítő, *lásd 31. oldal).*
A mosógép nem vesz fel vizet .	• A vízbevezető cső nincs csatlakoztatva a csaphoz. • A cső meg van törve. • A vízcsap nincs nyitva. • A lakásban nincs víz. • Nincs elegendő nyomás. • Nem nyomta meg a START/RESET billentyűt.
A mosógép folytonosan szívja és lereszti a vizet.	• A leeresztőcső nem a padlószinttől 65 és 100 cm közötti magasságban van felszerelve (*lásd 27. oldal).* • A leeresztőcső vége vízbe merül (*lásd 27. oldal).* • A fali szifonnak nincs szellőzése. Ha ezen vizsgálatok után a probléma nem oldódik meg, zárja el a vízcsapot, kapcsolja ki a mosógépet és hívja ki a szervizszolgálatot. Ha a lakás egy épület legfelsőbb emeleteinek egyikén található, lehetséges, hogy a csatorna-szellőző eltömődésének jelensége (szivornyahatás) lépett fel, ezért a mosógép folytonosan szívja és leereszti a vizet. Ezen kellemetlenség elkerülésére a kereskedelmi forgalomban rendelkezésre állnak csatorna-szellőző szelepek.
A mosógép nem ereszti le a vizet, vagy nem centrifugál.	• A program nem ereszti le a vizet: némelyik programnál manuálisan kell elindítani (*lásd 30. oldal*). • Be van kapcsolva a Vasalj kevesebbet opció: a program befejezéséhez nyomja meg a START/RESET billentyűt (*lásd 31. oldal).* • A leeresztőcső meg van törve (*lásd 27. oldal*). • A lefolyó el van dugulva.
A mosógép nagyon rázkódik a centrifugálás alatt.	• Az üzembehelyezéskor nem távolították el a forgódob rögzítését (*lásd 26. oldal).* • A mosógép nem áll vízszintben (*lásd 26. oldal*). • A mosógép a bútor és a fal köté van szorítva (*lásd 26. oldal*).
A mosógépből elfolyik a víz.	• A vízbevezető cső nincs jól felcsavarva (*lásd 26. oldal*). • A mosószeradagoló fiók eltömődött (a tisztítást *lásd a 34. oldalon*). • A leeresztőcső nincs jól rögzítve (*lásd 27. oldal*).
A BEKAPCSOLVA/AJTÓZÁR visszajelző gyorsan villog legalább egy másik visszajelzővel együtt.	• Kapcsolja ki a készüléket és húzza ki a dugót a konnektorból, várjon körülbelül 1 percet, majd indítsa újra! Ha a hiba továbbra is fennáll, forduljon a szervizhez.
Sok hab képződik.	• A mosószer nem mosógépekhez való (kell, hogy szerepeljen rajta, hogy „gépi”, „kézi vagy gépi mosáshoz”, vagy hasonló). • Túl sok mosószert használt.

Szerviz

HU

Mielőtt a Szervizhez fordulna:
- Győződjön meg arról, hogy a hibát nem tudja maga is elhárítani (*lásd 35. oldal);*
- Újból indítsa el a programot, hogy lássa, elhárította-e a hibát;
- Ellenkező esetben forduljon a megbízott Szakszervizhez: a telefonszámot a garanciajegyen találja.

! Soha ne forduljon nem megbízott szerelőhöz.

Közölje:
- a meghibásodás jellegét;
- a mosógép modelljét (Mod.);
- a gyártási számot (Sorsz.).

Ezen információk a mosógép hátsó részére felerősített táblán találhatók.

INSTRUCȚIUNI DE FOLOSIRE

MAŞINĂ DE SPĂLAT RUFE

RO

RO

Română

WIUL 103

Sumar

Instalare, 38-39
Scoaterea din ambalaj şi nivelarea
Legături hidraulice şi electrice
Primul ciclu de spălare
Date tehnice

Descrierea maşinii de spălat, 40-41
Panoul de control
Indicatoare luminoase

Pornire şi Programe, 42
Pe scurt: pornirea unui program
Tabel de programe

Personalizări, 43
Stabilirea temperaturii de spălare
Fixarea vitezei de centrifugare
Funcții

Detergenți şi rufe albe, 44
Sertarul detergenților
Ciclu de albire
Prepararea rufelor
Rufe deosebite

Precauții şi sfaturi, 45
Protecție generală
Aruncarea reziduurilor
Protecția şi respectarea mediului înconjurător

Întreținere şi îngrijire, 46
Oprirea apei şi a curentului electric
Curățarea maşinii de spălat
Curățarea sertarului pentru detergenți
Îngrijirea hubloului şi a coşului
Curățarea pompei
Controlarea tubului de alimentare cu apă

Anomalii şi remedii, 47

Asistență, 48
Înainte de a lua legătura cu Asistența

INDESIT

Instalare

RO

! Este important să se păstreze acest manual pentru a-l putea consulta în orice moment. În caz de vânzare, de cesiune sau de schimbare a locuinței, acesta trebuie să rămână împreună cu maşina de spălat pentru a informa noul proprietar cu privire la funcționare şi la respectivele avertismente.

! Citiți cu atenție instrucțiunile: veți găsi informații importante cu privire la instalare, la folosire şi la siguranță.

Scoaterea din ambalaj şi nivelarea

Scoaterea din ambalaj

1. Scoaterea din ambalaj a maşinii de spălat.
2. Controlați ca maşina de spălat să nu fi fost deteriorată în timpul transportului. Dacă este deteriorată nu o conectați şi luați legătura cu cine v-a vândut-o.

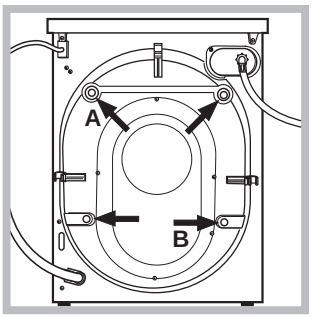

3. Scoateți cele 4 şuruburi de protecție pentru transport şi cauciucul cu respectivul distanțator, situate în partea posterioară *(vezi figura).*

4. Închideți orificiile cu dopurile din plastic aflat în dotare.
5. Păstrați toate piesele: pentru cazul în care maşina de spălat va trebui să fie transportată, piesele vor trebui montante din nou.

! *De fiecare dată când este necesar să înclinați sau să transportați maşina, pentru a păstra în stare bună de funcționare componentele din interior, este necesar să montați şuruburile, cauciucul şi distanțierul în pozițiile **A** şi **B**. După înclinare sau transport, amintiți-vă să le îndepărtați!*

! Ambalajele nu constituie jucării pentru copii

Nivelare

1. Instalați maşina de spălat pe un paviment plan şi rigid, fără a o sprijini de ziduri, mobilă sau altceva.

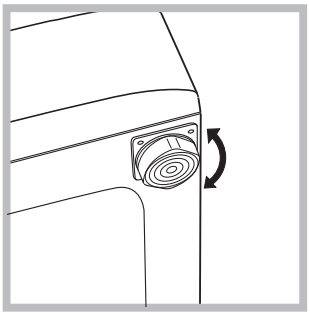

2. Dacă podeaua nu este perfect orizontală, compensați neregularitățile deşurubând sau înşurubând picioruşele anterioare *(vezi figura);* unghiul de înclinare, măsurat pe planul de lucru, nu trebuie să depăşească 2°.

O nivelare precisă conferă stabilitate maşinii şi evită vibrații, zgomote şi deplasări pe timpul funcționării. În cazul mochetelor sau a unui covor, reglați picioruşele astfel încât să mențineți sub maşina de spălat un spațiu suficient pentru ventilare.

Legături hidraulice şi electrice

Conectarea tubului de alimentare cu apă

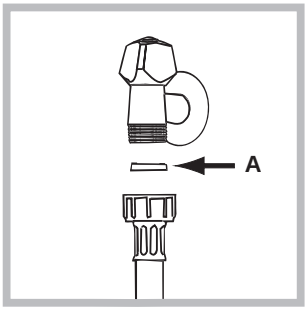

1. Introduceți garnitura A în extremitatea tubului de alimentare şi înşurubați-l la un robinet de apă rece cu gura filetată de l' gaz *(vezi figura).*
Înainte de conectare, lăsați apa să curgă pentru a se limpezi.

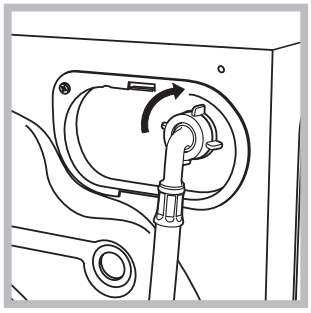

2. Conectați tubul de alimentare la maşina de spălat, înşurubându-l la respectiva priză de apă, în partea posterioară, sus în dreapta *(vezi figura)*.

3. Fiți atenți ca tubul să nu fie nici curbat nici îndoit.

! Presiunea apei trebuie să fie cuprinsă în valorile tabelului Date tehnice *(vezi pagina alăturată).*

! Dacă lungimea tubului de alimentare nu este suficientă, adresați-vă unui magazin specializat sau unui tehnician autorizat.

! Nu folosiți tuburi deja folosite.

Conectarea tubului de evacuare

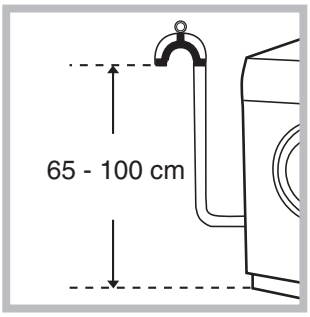

Conectați tubul de evacuare, fără a-l îndoi, la o conductă de evacuare sau la o gură de evacuare în zid, situate între 65 şi 100 cm de pământ;

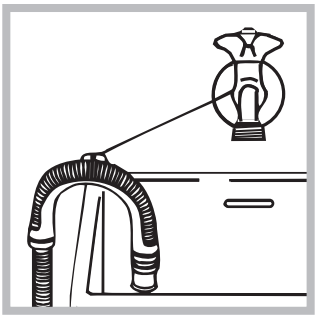

sau sprijiniți-l pe marginea unei chiuvete sau a unei căzi, legând ghidul aflat în dotare, de robinet *(vezi figura).* Extremitatea liberă a tubului de evacuare nu trebuie să rămână cufundată în apă.

! Nu este recomandabilă folosirea tuburilor de prelungire; dacă este indispensabil, tubul de prelungire trebuie să aibă acelaşi diametru cu tubul original şi nu trebuie să depăşească 150 cm.

Legătura electrică

Înainte de a introduce fişa în priza de curent, asigurați-vă ca:

- priza să fie cu împământare şi conform prevederilor de lege;
- priza să poată suporta sarcina maximă de putere a maşinii, indicată în tabelul cu Date tehnice *(vezi alături);*
- tensiunea de alimentare să fie cuprinsă în valorile indicate în tabelul cu Date tehnice *(vezi alături);*
- priza să fie compatibilă cu fişa maşinii de spălat. În caz contrar înlocuiți priza sau fişa.

! Maşina de spălat nu trebuie instalată afară, nici chiar în cazul în care spațiul este adăpostit, deoarece este foarte periculoasă expunerea maşinii la ploi şi furtuni.

! După instalarea maşinii de spălat, priza de curent trebuie să fie uşor accesibilă.

! Nu folosiți prelungitoare şi prize multiple.

! Cablul nu trebuie să fie îndoit sau comprimat.

! Cablul de alimentare trebuie să fie înlocuit doar de tehnicieni autorizați.

Atenție! Producătorul îşi declină orice responsabilitate pentru cazul în care aceste norme nu se respectă.

Primul ciclu de spălare

După instalare, înainte de folosire, efectuați un ciclu de spălare cu detergent şi fără rufe, selectând programul la 90°C fără prespălare.

Date tehnice	
Model	WIUL 103
Dimensiuni	lărgime 59,5 cm înălţime 85 cm profunzime 33 cm
Capacitate	de la 1 la 3,5 kg
Legături electrice	vezi eticheta cu caracteristicile tehnice, aplicată pe maşină
Legături hidrice	presiune maximă 1 MPa (10 bari) presiune minimă 0,05 MPa (0,5 bari) capacitatea cuvei 27 litri
Viteza de centrifugare	până la 1000 de rotaţii pe minut
Programe de control pe baza normei EN 60456	programul 2; temperatura 60°C; efectuată cu 3,5 kg de rufe.
CE	Acest aparat este conform cu următoarele Directive Comunitare: - 89/336/CEE din data de 03/05/89 (Compatibilitate Electromagnetică) şi modificări succesive - 2002/96/CE - 2006/95/CE (Tensiuni Joase)
Zgomot (dB(A) re 1 pW)	Spălare: 66 Centrifugare: 76

Descrierea maşinii de spălat

RO

Panoul de control

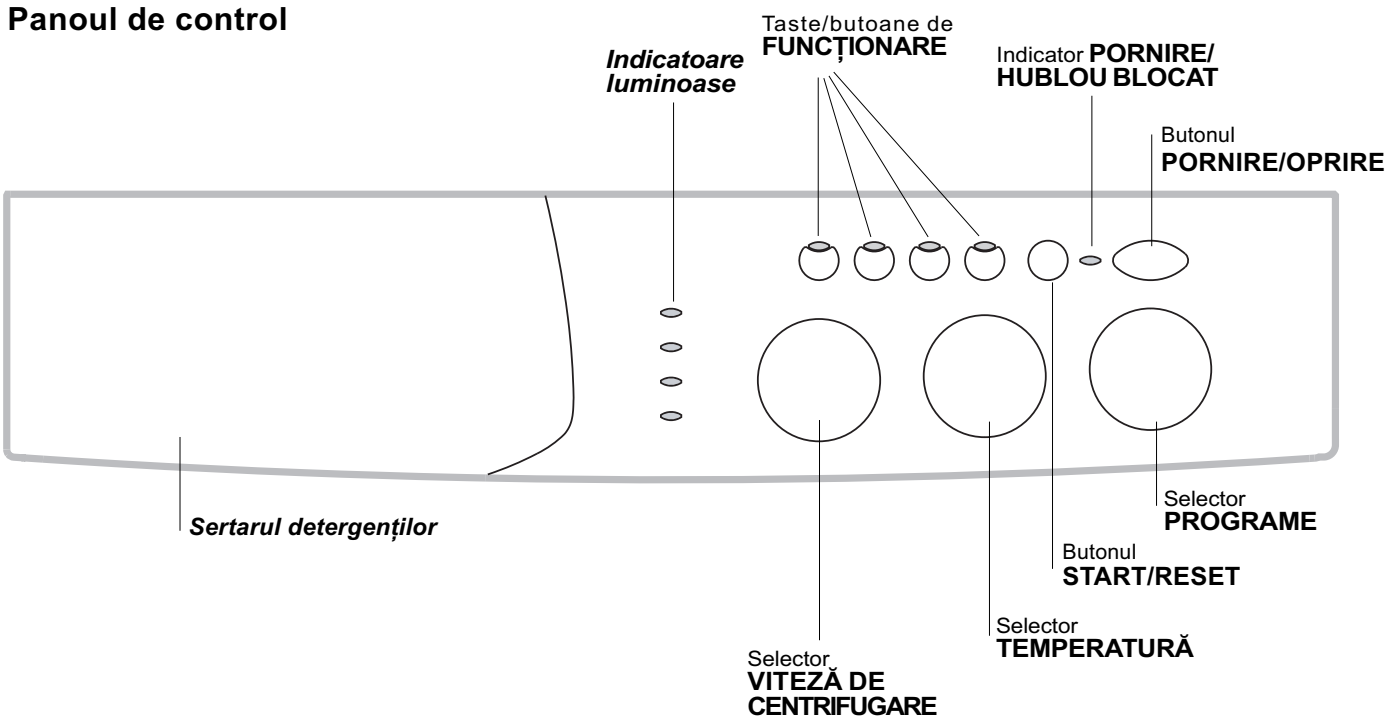

Sertarul detergenților: pentru a încărca detergenți şi aditivi *(vezi pag. 44*).

Indicatoare luminoase: pentru a putea urmări derularea programului de spălare ales
O dată selectată funcția Delay Timer, momentul de aşteptare va fi cronometrat astfel încât dvs. să puteți afla timpul reziduual până la inițierea programului de spălare *(a se vedea pag. 41).*

Selector **CENTRIFUGĂ:** este folosit pentru a selecta/ exclude programul de stoarcere *(a se vedea pag. 43).*

Taste **FUNCȚIONARE:** pentru a selecta funcțiile disponibile. Butonul corespunzător funcției selectate va rămâne aprins.

Selector **TEMPERATURĂ:** pentru a selecta temperatura sau programul de spălare la rece *(a se vedea pag. 43).*

Butonul **START/RESET:** pentru pornirea programelor sau anularea a ceea a fost selectat greşit.

Indicator **PORNIRE/HUBLOU BLOCAT:** vă indică faptul că maşina de spălat este în funcțiune şi posibilitatea de a deschide hubloul *(a se vedea pag. 41).*

Butonul **PORNIRE/OPRIRE:** pentru pornirea şi stingerea maşinii de spălat.

Selector PROGRAME: pentru alegerea programelor.
Pe durata programului selectorul rămâne ferm.

Indicatoare luminoase

Indicatoarele luminoase furnizează informații importante, după cum urmează:

Programarea momentului de pornire după un anumit interval de timp:
Dacă a fost activată funcția Delay Timer *(a se vedea pag. 43)*, după ce programul ales a fost inițiat, va începe să semnalizeze indicatorul luminos corespunzător întârzierii selectate:

2h
4h
6h
9h

Durata de aşteptare va fi cronometrată şi semnalată prin aprinderea indicatorului respectiv:

2h
4h
6h
9h

După trecerea întârzierii selecționate, indicatorul luminos se va stinge şi va porni programul selectat.

Fază în curs:
Pe durata ciclului de spălare, indicatoarele luminoase se vor aprinde în mod progresiv pentru a indica starea de avansare:

Prespălare

Spălare

Clătire

Centrifugare

Notă: pe durata evacuării, indicatorul luminos aferent programului de stoarcere se va aprinde.

Taste funcționare
TASTELE DE FUNCȚIONARE îndeplinesc şi rolul de indicatoare luminoase.
Activând o anumită funcție, butonul aferent acesteia se va aprinde.
Dacă funcția selectată nu este compatibilă cu programul ales, butonul va lumina intermitent, iar funcția aferentă nu va putea fi activată.
În cazul în care va fi selectată o funcție incompatibilă cu cea selectată mai înainte, doar ultima aleasă va rămâne activă.

Indicator PORNIRE/HUBLOU BLOCAT
Aprinderea Indicatorului luminos indică faptul că hubloul a fost blocat în scopul evitării deschiderilor accidentale; pentru a evita daune, este necesar să se aştepte ca indicatorul luminos să se aprindă înainte de a deschide hubloul.

! Intermitența rapidă a indicatorului luminos PORNIRE/HUBLOU BLOCAT în acelaşi timp cu acela al unuia sau mai multor indicatoare luminoase indică o anomalie *(a se vedea pag. 47).*

Pornire şi Programe

RO

Pe scurt: pornirea unui program

1. Porniţi maşina de spălat apăsând butonul (I). Toate indicatoarele luminoase se vor aprinde timp de câteva secunde, după care se vor stinge, iar indicatorul PORNIRE/HUBLOU BLOCAT va lumina intermitent.
2. Introduceţi rufele şi închideţi hubloul.
3. Selectaţi programul dorit cu ajutorul selectorului PROGRAME.
4. Stabiliţi temperatura de spălare *(a se vedea pag. 43).*
5. Selectaţi viteza de centrifugare *(a se vedea pag. 43).*
6. Vărsaţi detergenţi şi aditivi (*vezi pag. 44*).
7. Porniţi programul apăsând butonul START/ RESET.
   Pentru a anula ţineţi apăsat butonul START/ RESET timp de cel puţin 2 secunde.
8. La sfârşitul programului ales, indicatorul luminos PORNIRE/HUBLOU BLOCAT se va aprinde, indicând faptul că hubloul poate fi deschis. Scoateţi rufele şi lăsaţi hubloul întredeschis pentru a evita formarea mirosurilor nepăcute în interiorul cuvei. Închideţi hubloul apăsând butonul (I).

Tabel de programe

Tipul de ţesătură şi gradul de murdărie	Programe	Tempe-ratură	Detergent		Aditiv înmuiere	Opţiune Antipată / Decolorant	Durata program-ului (minute)	Descrierea programului de spălare
			presp.	spăl.				
Standard								
Bumbac: Albe extrem de murdare (cearceafuri, feţe de masă, etc.)	**1**	90°C	•	•	•		125	Prespălare, spălare, clătiri, stoarceri intermediare şi finale
Bumbac: Albe extrem de murdare (cearceafuri, feţe de masă, etc.)	**2**	90°C		•	•	Delicată / Tradiţionale	115	Spălare, clătiri, stoarceri intermediareşi finale
Bumbac: Albe şi colorate rezistente foarte murdare	**2**	60°C		•	•	Delicată / Tradiţionale	110	Spălare, clătiri, stoarceri intermediareşi finale
Bumbac: Albe şi colorate delicate foarte murdare	**2**	40°C		•	•	Delicată / Tradiţionale	105	Spălare, clătiri, stoarceri intermediareşi finale
Bumbac: Albe puţin murdare şi culori delicate (cămăşi, bluze, etc.)	**3**	40°C		•	•	Delicată / Tradiţionale	72	Spălare, clătiri, stoarceri intermediareşi finale
Sintetice: Culori rezistente foarte murdare (articole pentru noi născuţi, etc.)	**4**	60°C		•	•	Delicată	72	Spălare, clătiri, antişifonare sau turaţie de centrifugare delicată
Sintetice: Culori rezistente foarte murdare (articole pentru noi născuţi, etc.)	**4**	40°C		•	•	Delicată	60	Spălare, clătiri, antişifonare sau turaţie de centrifugare delicată
Sintetice: Culori delicate (rufe de toate tipurile puţin murdare)	**5**	40°C		•	•	Delicată	68	Spălare, clătiri, antişifonare şi turaţie de centrifugare delicată
Lână	**6**	40°C		•	•		52	Spălare, clătiri şi turaţie de centrifugare delicată
Ţesături foarte delicate (perdele, mătase, vâscoză, etc.)	**7**	30°C		•	•		50	Spălare, clătiri, antişifonare sau evacuare
Time 4 you								
Bumbac: Albe şi colorate rezistente foarte murdare	**8**	60°C		•	•		60	Spălare, clătiri, stoarceri intermediareşi finale
Bumbac: Albe puţin murdare şi culori delicate (cămăşi, bluze, etc.)	**9**	40°C		•	•		50	Spălare, clătiri, stoarceri intermediareşi finale
Sintetice: Culori delicate (rufe de toate tipurile puţin murdare)	**10**	40°C		•	•		40	Spălare, clătiri şi turaţie de centrifugare delicată
Sintetice: Culori delicate (rufe de toate tipurile puţin murdare)	**11**	30°C		•	•		30	Spălare, clătiri şi turaţie de centrifugare delicată
Sport								
Încălţăminte sportivă (MAX 2 perechi.)	**12**	30°C		•	•		51	Spălare la rece (fără detergent), spălare, clătiri şi turaţie de centrifugare delicată
Îmbrăcăminte sportivă (Treninguri, costume gimnastică, etc).	**13**	30°C		•	•		55	Spălare, clătiri, turaţii de centrifugare intermediareşi finale
PROGRAME PARŢIALE								
Clătire					•	Delicată / Tradiţionale	31	Clătiri şi turaţie de centrifugare
Turaţie de centrifugare							12	Evacuare apă şi turaţie de centrifugare
Evacuare							2	Evacuare

Note

-Pentru programele 8 - 9 este recomandabil să nu se depăşească o cantitate de rufe de 2 kg.
-Pentru programul 13 este recomandabil să nu se depăşească o cantitate de rufe de 1,5 kg.
-Antişifonare-vezi „calcă mai uşor”, *pagina alăturată*. Datele specificate în tabel au valoare indicativă.

Program special

Zilnic 30' (programul 11 pentru materiale sintetice) este studiat pentru a spăla rufe puţin murdare într-un interval scurt de timp: durează doar 30 de minute economisindu-se energie şi timp. Selectând programul (11 la 30°C) este posibilă spălarea împreună a ţesăturilor de diverse tipuri (excluse lâna şi mătasea) cu o încărcătură maximă de 3 kg. *Se recomandă folosirea detergentului lichid.*

Personalizări

INDESIT

RO

Stabilirea temperaturii de spălare

Temperatura de spălare se obține prin rotirea selectorului TEMPERATURĂ până ajungeți în dreptul valorilor dorite. (a se vedea Tabelul de programe de *la pag. 42).*
Puteți folosi şi spălarea la rece (❄).

Fixarea vitezei de centrifugare

Viteza de centrifugare se obține prin rotirea selectorului CENTRIFUGĂ până ajungeți în dreptul valorilor dorite.
Vitezele maxime prevăzute pentru programe sunt:

Programe	**Viteză maximă**
Bumbac	1000 rotații pe minut
Sintetice	800 rotații pe minut
Lână	600 rotații pe minut
Mătase	nu

Viteza de centrifugare poate fi redusă sau exclusă selectând simbolul ⊘.
Maşina va împiedica în mod automat efectuarea unei stoarceri la valori excesive în raport cu cele maxime prevăzute pentru fiecare program.
Note: *Pentru a evita vibrarea excesivă, înainte de stoarcere, maşina va distribui cantitatea de rufe în mod uniform, efectuând câteva rotații complete la o turație mai mare în raport cu turația de spălare.*
Dacă, după numeroase încercări, maşina nu reuşeşte să echilibreze încărcătura, stoarcerea rufelor se va face la o turație mai mică decât cea prevăzută de program.
Dacă dezechilibrul este prea mare (în cazul încărcărilor excesive), maşina va încerca să redistribuie încărcătura înainte de a efectua stoarcerea.
Aceste încercări pot prelungi durata totală a unui program cu maxim 10 minute.

Funcții

Diferitele funcții de spălare prevăzute pentru maşina de spălat permit obținerea unor rezultate excepționale (o calitate îmbunătățită a spălării-rufe curate, etc.). Pentru a activa aceste funcții, procedați astfel:
1. apăsați butonul aferent funcției dorite, ținând cont de informațiile conținute în tabelul de mai jos;
2. aprinderea butonului respectiv indică faptul că funcția respectivă a fost activată.

Notă: Intermitența rapidă a butonului indică faptul că funcția respectivă nu este selecționabilă pentru programul ales.

Funcţii	**Efect**	**Note pentru folosire**	**Activă cu programele:**
Delay Timer	Întârzie pornirea maşinii cu până la 9 de ore.	Apăsaţi de mai multe ori până la aprinderea butonului aferent programării momentului de pornire după un anumit interval de timp. La a cincea apăsare a butonului, funcţia se va dezactiva. Notă: După apăsarea butonului Start/Reset, puteţi modifica intervalul stabilit pentru iniţierea momentului de pornire doar prin diminuare.	**Toate**
Antipată	Program de albire adecvat pentru eliminarea petelor persistente.	A se vărsa decolorantul în sertarul adiţional 4 *(a se vedea pag. 44)* În acest moment nu puteţi utiliza funcţia CALCĂ MAI UŞOR.	**2, 3, 4, 5, Clătiri.**
Calcă mai uşor	Reduce pliurile la ţesături facilitând călcarea.	O dată stabilită această funcţie, programele 4, 5, 7 vor fi întrerupte, rufele rămânând cufundate în apă (antişifonare), iar indicatorul luminos aferent fazei de Clătire se va aprinde: - pentru a completa programul, apăsaţi butonul START/RESET; - pentru a efectua doar evacuarea, poziţionaţi selectorul în dreptul simbolului respectiv şi apăsaţi butonul START/RESET. În acest moment nu puteţi utiliza funcţia ANTIPATĂ.	**3, 4, 5, 7, 8, 9, 10, Clătiri.**
Extra Clătire	Măreşte eficacitatea clătirii.	Se recomandă cu maşina plină sau cu doze mărite de detergent.	**1, 2, 3, 4, 5, 8, 9, 10, 12, 13, Clătiri.**

Detergenți şi rufe albe

RO

Sertarul detergenților

Un rezultat bun la spălare depinde şi de dozarea corectă a detergentului: cu un exces de detergent nu se spală în mod mai eficace şi se contribuie la încrustarea părților interne ale maşinii de spălat şi poluarea mediului înconjurător.

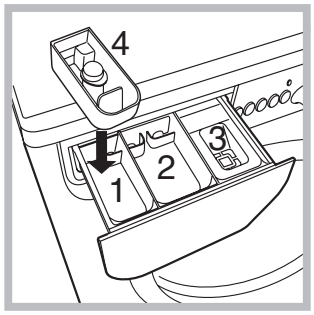

Extrageți sertarul pentru detergenți şi introduceți detergentul sau aditivul după cum urmează:

sertarul 1: Detergent pentru prespălare (sub formă de praf)
Înainte de a vărsa detergentul verificați ca sertarul adițional 4 să nu fie introdus.
sertarul 2: Detergent pentru spălare (sub formă de praf sau lichid)
Detergentul lichid trebuie vărsat doar înainte de pornire.
sertarul 3: Aditivi (soluție de înmuiat, etc.)
Soluția de înmuiat nu trebuie să iasă deasupra grătarului.
sertar adițional 4: Decolorant

! Nu folosiți detergenți pentru spălare manuală, deoarece formează prea multă spumă.

Ciclu de albire

! Decolorantul **tradițional** se foloseşte pentru țesături rezistente albe, cel **delicat** pentru țesături colorate, sintetice şi pentru lână.

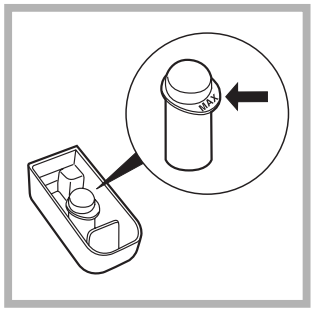

Introduceți sertarul adițional 4, aflat în dotare, în sertarul 1. Când dozați decolorantul nu depăşiți nivelul „max” indicat pe pivotul central *(vezi figura).*

Pentru efectuarea doar a decolorării, vărsați decolorantul în sertarul adițional 4, selectați programul Clătire şi activați opțiunea Antipată *(vezi pag. 43*).
Pentru albirea în timpul spălării, vărsați detergentul şi aditivii, selectați programul dorit şi activați opțiunea Antipată *(vezi pag. 43*).
Folosirea sertarului adițional 4 exclude prespălarea.

Prepararea rufelor

- Subdivizați rufele în funcție de:
  - tipul de țesătură / simbolul de pe etichetă.
  - culori: separați rufele colorate de cele albe.
- Goliți buzunarele şi controlați nasturii.
- Nu depăşiți valorile indicate, referitoare la greutatea rufelor uscate:
  Țesături rezistente: max 3,5 kg
  Țesături sintetice: max 1,8 kg
  Țesături delicate: max 1,5 kg
  Lână: max 1 kg

Cât cântăresc rufele?

1 cearceaf: 400-500 g.
1 față de pernă: 150-200 g.
1 față de masă: 400-500 g.
1 halat de baie: 900-1.200 g.
1 prosop: 150-250 g.

Rufe deosebite

Perdele: împăturiți-le şi aşezați-le într-o față de pernă sau într-un sac de tip plasă Spălați-le singure fără a depăşi o jumătate din încărcătură. Folosiți programul 7 care exclude centrifugarea.
Plăpumi şi haine de vânt: dacă căptuşeala este din fulgi de gâscă sau de rață se pot spăla în maşina de spălat. Întoarceți lucrurile pe dos şi formați o încărcătură maximă de 2-3 kg, repetând clătirea o dată sau de două ori şi utilizând centrifuga delicată.
Lână: pentru a obține cele mai bune rezultate, folosiți un detergent specific şi nu depăşiți 1 kg de rufe.

Precauţii şi sfaturi

INDESIT

RO

! Maşina de spălat a fost proiectată şi construită conform normelor internaţionale de protecţie. Aceste avertizări sunt furnizate din motive de siguranţă şi trebuie să fie citite cu atenţie.

Protecţie generală

- Acest aparat a fost conceput pentru o folosire de uz casnic, nu profesională, iar funcţiunile sale nu trebuie alterate.
- Maşina de spălat trebuie să fie folosită doar de persoane adulte şi respectând instrucţiunile din acest manual.
- Nu atingeţi maşina când sunteţi desculţi sau cu mâinile sau picioarele ude sau umede.
- Nu scoateţi fişa din priza de curent trăgând de cablu, ci trăgând de fişă.
- Nu deschideţi sertarul detergenţilor în timp ce maşina se află în funcţiune.
- Nu atingeţi apa de evacuare, care poate atinge temperaturi elevate.
- Nu forţaţi în nici un caz hubloul: s-ar putea deteriora mecanismul de siguranţă care protejează deschiderile accidentale.
- În caz de defecţiune, nu umblaţi în nici un caz la mecanismele interne pentru a pentru a încerca să reparaţi maşina de spălat.
- Controlaţi mereu ca în apropierea maşinii aflate în funcţiune, să nu se afle copii.
- Pe durata spălării hubloul are tendinţa de a se încălzi.
- Dacă trebuie să fie deplasată, faceţi acest lucru în două sau trei persoane, cu maximă atenţie. Niciodată nu deplasaţi maşina singuri deoarece aceasta este foarte grea.
- Înainte de a introduce rufele, controlaţi ca în interior să fie goală.

Aruncarea reziduurilor

- Aruncarea materialelor de ambalare:

  respectaţi normele locale, în acest fel ambalajele vor putea fi reutilizate.
- Directiva Europeană 2002/96/CE cu privire la deşeurile care provin de la aparatura electrică sau electronică prevede ca aparatele electrocasnice să nu fie colectate împreună cu deşeurile urbane solide, obişnuite. Aparatele scoase din uz trebuie să fie colectate separat atât pentru a optimiza rata de recuperare şi de reciclare a materialelor componente cât şi pentru a evita pericolele care pot duce la dăunarea sănătăţii omului sau poluarea mediului înconjurător. Simbolul tomberonului tăiat care apare pe toate produsele vă aminteşte tocmai obligaţia de a le colecta separat.
  Pentru informaţii suplimentare cu privire la scoaterea din uz a electrocasnicelor, deţinătorii acestora pot apela la centrele de colectare a deşeurilor sau la vânzătorii de la care au achiziţionat produsele respective.

Protecţia şi respectarea mediului înconjurător

Tehnologia la dispoziţia mediului înconjurător
Dacă prin hublou se vede puţină apă este pentru că datorită noii tehnologii Indesit, este suficientă mai puţin de jumătate din apă pentru a obţine o curăţare maximă: un scop atins pentru respectarea mediului înconjurător.

Economisirea de detergent, apă, energie şi timp

- Pentru a economisi detergent, apă, timp folosiţi încărcătura maximă.

  O încărcare totală în locul a două jumătăţi, permite economisirea de până la 50% din energie.
- Prespălarea este necesară doar pentru rufele foarte murdare. Evitarea acesteia permite economisirea de detergent, timp, apă şi între 5 şi 15% din energie.
- Tratând petele cu o substanţă pentru îndepărtarea acestora şi lăsându-le la înmuiat înainte se spălare, reduce necesitatea de a spăla la temperaturi mari. Un program la 60°C în locul unuia la 90°C sau unul la 40°C în locul unuia la 60°C, permit economisirea unui procent de până la 50% de energie.
- Dozaţi bine detergentul în funcţie de duritatea apei, de gradul de murdărie şi de cantitatea de rufe, pentru a evita risipe şi pentru a proteja mediul înconjurător: deşi sunt biodegradabili, detergenţii conţin elemente care alterează echilibrul naturii. În afară de aceasta evitaţi pe cât posibil aditivul de înmuiere.
- Efectuând spălări începând de seara şi până la primele ore ale dimineţii, se colaborează pentru reducerea sarcinii de absorbire a întreprinderilor electrice. Opţiunea Delay Timer *(vezi pag. 43)* ajută mult la organizarea spălărilor în acest sens.
- Dacă rufele trebuie uscate într-un uscător, selectaţi o viteză mare pentru centrifugă. Cantitatea redusă de apă permite economisirea de timp şi energie electrică la programul de uscare.

Întreţinere şi îngrijire

RO

Oprirea apei şi a curentului electric

- Închideţi robinetul de apă după fiecare spălare. Se limitează astfel uzare instalaţiei hidraulice a maşinii de spălat şi se elimină pericolul scurgerilor.

- Scoateţi fişa din priza de curent atunci când curăţaţi maşina de spălat şi când se efectuează lucrări de întreţinere.

Curăţarea maşinii de spălat

Partea externă şi părţile din cauciuc pot fi curăţate cu o cârpă înmuiată în apă călduţă şi săpun. Nu folosiţi solvenţi sau substanţe abrazive.

Curăţarea sertarului pentru detergenţi

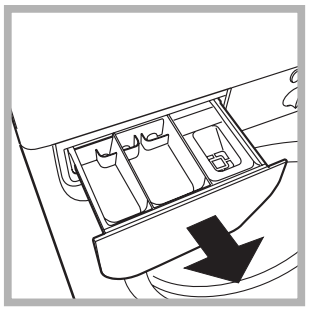

Scoateţi sertarul ridicându-l şi trăgându-l spre exterior *(vezi figura):*
Spălaţi-l cu apă; această curăţare trebuie efectuată frecvent.

Îngrijirea hublouului şi a coşului

- Lăsaţi mereu hubloului întredeschis pentru a evita formarea de mirosuri urâte.

Curăţarea pompei

Maşina de spălat este echipată cu o pompă autocurăţătoare care nu are nevoie de întreţinere. Se poate întâmpla însă ca obiecte mici (monede, nasturi) să cadă în precamera care protejează pompa, situată în partea inferioară a acesteia.

! Verificaţi ca ciclul de spălare să fie terminat şi scoateţi din priză.

Pentru a avea acces la precameră:

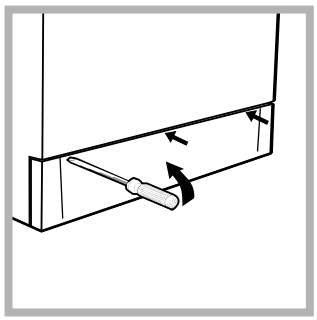

1. scoateţi panoul de acoperire de pe latura anterioară a maşinii de spălat folosindu-vă de o şurubelniţă *(vezi figura)*:

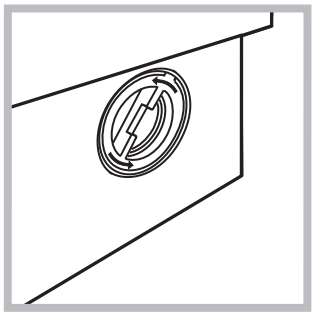

2. deşurubaţi capacul rotindu-l în sens invers *(vezi figura)*: este normal să iasă puţină apă;

3.curăţaţi cu grijă interiorul;
4.montaţi din nou capacul;
5.montaţi din nou panoul verificând, înainte de a-l împinge spre maşină, de a fi introdus cârligele în orificiile respective.

Controlarea tubului de alimentare cu apă

Controlaţi tubul de alimentare cel puţin o dată pe an. Dacă prezintă crăpături sau fisuri trebuie înlocuit: pe parcursul spălărilor, presiunile puternice ar putea provoca crăpături neaşteptate.

! Nu folosiţi tuburi deja folosite.

Anomalii şi remedii

INDESIT

RO

Se poate întâmpla ca maşina de spălat să nu funcţioneze. Înainte de a telefona la Asistenţă *(vezi pag. 48)*, verificaţi dacă această problemă nu poate fi remediată de dvs., astfel:

Anomalii:	Cauze posibile / Rezolvare:
Maşina de spălat nu se aprinde.	• Fişa nu este introdusă sau nu a fost suficient introdusă în priza de curent astfel încât să existe conexiune electrică. • În casă nu este curent electric.
Ciclul de spălare nu porneşte.	• Hubloul nu este bine închis. • Butonul ⏻ nu a fost apăsat. • Butonul START/RESET nu a fost apăsat. • Robinetul de apă nu este deschis • A fost fixată o întârziere de pornire (Delay Timer, *vezi pag. 43).*
Maşina de spălat nu încarcă apă.	• Tubul de alimentare cu apă nu este conectat la robinet. • Tubul este îndoit. • Robinetul de apă nu este deschis • În casă lipseşte apa. • Nu este presiune suficientă. • Butonul START/RESET nu a fost apăsat.
Maşina de spălat încarcă şi evacuează apă continuu.	• Tubul de evacuare nu a fost instalat la o distanţă cuprinsă între 65 şi 100 cm de pământ *(vezi pag. 39).* • Extremitatea tubului de evacuare este cufundată în apă *(vezi pag. 39).* • Evacuarea din perete nu are răsuflare pentru aer. Dacă după aceste verificări problema nu se rezolvă, închideţi robinetul de apă, opriţi maşina de spălat şi chemaţi Asistenţa. Dacă locuinţa se află la ultimele etaje ale unui edificiu, este posibil să aibă loc fenomene de sifonare, motiv pentru care maşina de spălat încarcă şi evacuează apă încontinuu. Pentru a elimina acest inconvenient, se găsesc în comerţ supape anti-sifonare.
Maşina de spălat nu evacuează sau nu centrifughează.	• Programul nu prevede evacuarea apei: cu unele programe este necesar să se pornească manual *(vezi pag. 42*). • Este activă opţiunea Calcă mai uşor: pentru a completa programul apăsaţi pe butonul START/RESET *(vezi pag. 41).* • Tubul de evacuare este îndoit *(vezi pag. 39*). • Conducta de evacuare este înfundată.
Maşina de spălat vibrează foarte mult pe timpul centrifugării.	• Coşul, în momentul instalării, nu a fost deblocat în mod corect *(vezi pag. 38).* • Maşina de spălat nu se află în plan orizontal *(vezi pag. 38*). • Maşina de spălat este fixată foarte puternic între mobilă şi zid *(vezi pag. 38*).
Maşina de spălat pierde apă.	• Tubul de alimentare cu apă nu este bine înşurubat (*vezi pag. 38*). • Sertarul detergenţilor este înfundat (pentru a-l curăţa *vezi pag. 46*). • Tubul de evacuare nu este fixat bine *(vezi pag. 39*).
Butonul PORNIRE/HUBLOU BLOCAT se aprinde în mod rapid şi în acelaşi timp cu cel puţin un alt indicator.	• Opriţi maşina şi scoateţi ştecherul din priză; aşteptaţi aprox. 1 minut înainte de a o reporni. Dacă nu obţineţi nici un rezultat, apelaţi la Centrul de Service pentru asistenţă.
Se formează prea multă spumă.	• Detergentul nu este specific pentru maşina de spălat (trebuie să fie scris „pentru maşina de spălat”, „de mână sau în maşina de spălat”, sau ceva asemănător). • Dozajul a fost excesiv.

RO

Înainte de a lua legătura cu Asistența:
- Verificați dacă anomalia poate fi rezolvată de dvs. (*vezi pag. 47);*
- Porniți din nou programul pentru a controla dacă inconvenientul a fost eliminat;
- În caz contrar, vă recomandăm să apelați la Unitatea de Service.

! Nu apelați niciodată la tehnicieni neautorizați.

Comunicați:
- tipul de anomalie;
- modelul maşinii (Mod.);
- numărul de serie (S/N).

Aceste informații se află pe tăblița aplicată în partea posterioară a maşinii de spălat.