Istruzioni per l'uso

LAVABIANCHERIA

I

I Italiano,1

GB English,13

F Français,25

ES Espanol,37

PT Português,49

RO Română,61

WIA 82

Sommario

Installazione, 2-3
Disimballo e livellamento, 2
Collegamenti idraulici ed elettrici, 2-3
Primo ciclo di lavaggio, 3
Dati tecnici, 3

Descrizione della lavabiancheria, 4-5
Pannello di controllo, 4
Spie, 5

Avvio e Programmi, 6
In breve: avviare un programma, 6
Tabella dei programmi, 6

Personalizzazioni, 7
Impostare la temperatura, 7
Funzioni, 7

Detersivi e biancheria, 8
Cassetto dei detersivi, 8
Preparare la biancheria, 8
Capi particolari, 8

Precauzioni e consigli, 9
Sicurezza generale, 9
Smaltimento, 9
Risparmiare e rispettare l'ambiente, 9

Manutenzione e cura, 10
Escludere acqua e corrente elettrica, 10
Pulire la lavabiancheria, 10
Pulire il cassetto dei detersivi, 10
Curare oblò e cestello, 10
Pulire la pompa, 10
Controllare il tubo di alimentazione dell'acqua, 10

Anomalie e rimedi, 11

Assistenza, 12
Assistenza Attiva 7 giorni su 7, 12

INDESIT

Installazione

I

! È importante conservare questo libretto per poterlo consultare in ogni momento. In caso di vendita, di cessione o di trasloco, assicurarsi che resti insieme alla lavabiancheria per informare il nuovo proprietario sul funzionamento e sui relativi avvertimenti.

! Leggere attentamente le istruzioni: ci sono importanti informazioni sull'installazione, sull'uso e sulla sicurezza.

Disimballo e livellamento

Disimballo

1. Disimballare la lavabiancheria.
2. Controllare che la lavabiancheria non abbia subìto danni nel trasporto. Se fosse danneggiata non collegarla e contattare il rivenditore.

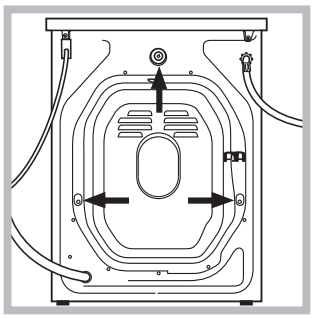

3. Rimuovere le 3 viti di protezione per il trasporto e il gommino con il relativo distanziale, posti nella parte posteriore (*vedi figura*).

4. Chiudere i fori con i tappi di plastica in dotazione.
5. Conservare tutti i pezzi: qualora la lavabiancheria debba essere trasportata, dovranno essere rimontati.

! Gli imballaggi non sono giocattoli per bambini.

Livellamento

1. Installare la lavabiancheria su un pavimento piano e rigido, senza appoggiarla a muri, mobili o altro.

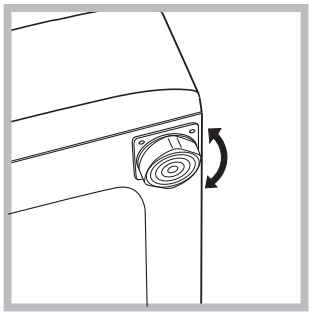

2. Se il pavimento non fosse perfettamente orizzontale, compensare le irregolarità svitando o avvitando i piedini anteriori *(vedi figura);* l'angolo di inclinazione, misurato sul piano di lavoro, non deve superare i 2°.

Un accurato livellamento dà stabilità alla macchina ed evita vibrazioni, rumori e spostamenti durante il funzionamento. In caso di moquette o di un tappeto, regolare i piedini in modo da conservare sotto la lavabiancheria uno spazio sufficiente per la ventilazione.

Collegamenti idraulici ed elettrici

Collegamento del tubo di alimentazione dell'acqua

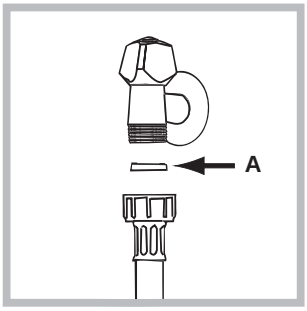

1. Inserire la guarnizione A nell'estremità del tubo di alimentazione e avvitarlo a un rubinetto d'acqua fredda con bocca filettata da 3/4 gas *(vedi figura).*
Prima di allacciare, far scorrere l'acqua finché non sia limpida.

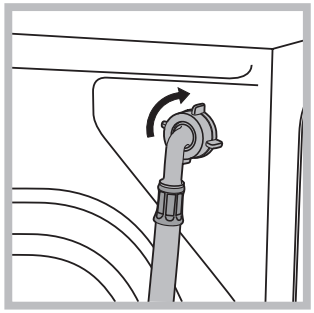

2. Collegare il tubo di alimentazione alla lavabiancheria avvitandolo all'apposita presa d'acqua, nella parte posteriore in alto a destra *(vedi figura)*.

3. Fare attenzione che nel tubo non ci siano né pieghe né strozzature.

! La pressione idrica del rubinetto deve essere compresa nei valori della tabella Dati tecnici *(vedi pagina a fianco).*

! Se la lunghezza del tubo di alimentazione non fosse sufficiente, rivolgersi a un negozio specializzato o a un tecnico autorizzato.

Collegamento del tubo di scarico

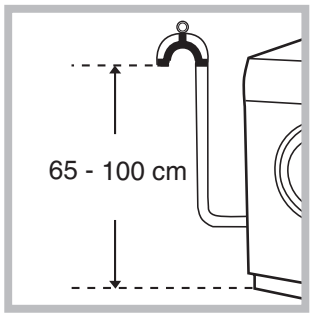

Collegare il tubo di scarico, senza piegarlo, a una conduttura di scarico o a uno scarico a muro posti tra 65 e 100 cm da terra;

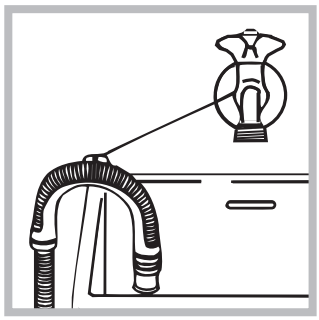

oppure appoggiarlo al bordo di un lavandino o di una vasca, legando la guida in dotazione al rubinetto (*vedi figura*). L'estremità libera del tubo di scarico non deve rimanere immersa nell'acqua.

! È sconsigliato usare tubi di prolunga; se indispensabile, la prolunga deve avere lo stesso diametro del tubo originale e non superare i 150 cm.

Collegamento elettrico

Prima di inserire la spina nella presa della corrente, accertarsi che:

- la presa abbia la messa a terra e sia a norma di legge;
- la presa sia in grado di sopportare il carico massimo di potenza della macchina, indicato nella tabella Dati tecnici *(vedi a fianco);*
- la tensione di alimentazione sia compresa nei valori indicati nella tabella Dati tecnici (*vedi a fianco*);
- la presa sia compatibile con la spina della lavabiancheria. In caso contrario sostituire la presa o la spina.

! La lavabiancheria non va installata all'aperto, nemmeno se lo spazio è riparato, perché è molto pericoloso lasciarla esposta a pioggia e temporali.

! A lavabiancheria installata, la presa della corrente deve essere facilmente raggiungibile.

! Non usare prolunghe e multiple.

! Il cavo non deve subire piegature o compressioni.

! Il cavo di alimentazione deve essere sostituito solo da tecnici autorizzati.

Attenzione! L'azienda declina ogni responsabilità qualora queste norme non vengano rispettate.

Primo ciclo di lavaggio

Dopo l'installazione, prima dell'uso, effettuare un ciclo di lavaggio con detersivo e senza biancheria impostando il programma a 90°C senza prelavaggio.

Dati tecnici	
Modello	WIA 82
Dimensioni	larghezza cm 59,5 altezza cm 85 profondità cm 52,5
Capacità	da 1 a 5 kg
Collegamenti elettrici	tensione a 220/230 Volt 50 Hz potenza massima assorbita 1850 W
Collegamenti idrici	pressione massima 1 MPa (10 bar) pressione minima 0,05 MPa (0,5 bar) capacità del cesto 46 litri
Velocità di centrifuga	sino a 800 giri al minuto
Programmi di controllo secondo la norma IEC456	programma 3; temperatura 60°C; effettuato con 5 kg di carico.
CE	Questa apparecchiatura è conforme alle seguenti Direttive Comunitarie: - 73/23/CEE del 19/02/73 (Bassa Tensione) e successive modificazioni - 89/336/CEE del 03/05/89 (Compatibilità Elettromagnetica) e successive modificazioni - 2002/96/CE

Descrizione della lavabiancheria

I

Pannello di controllo

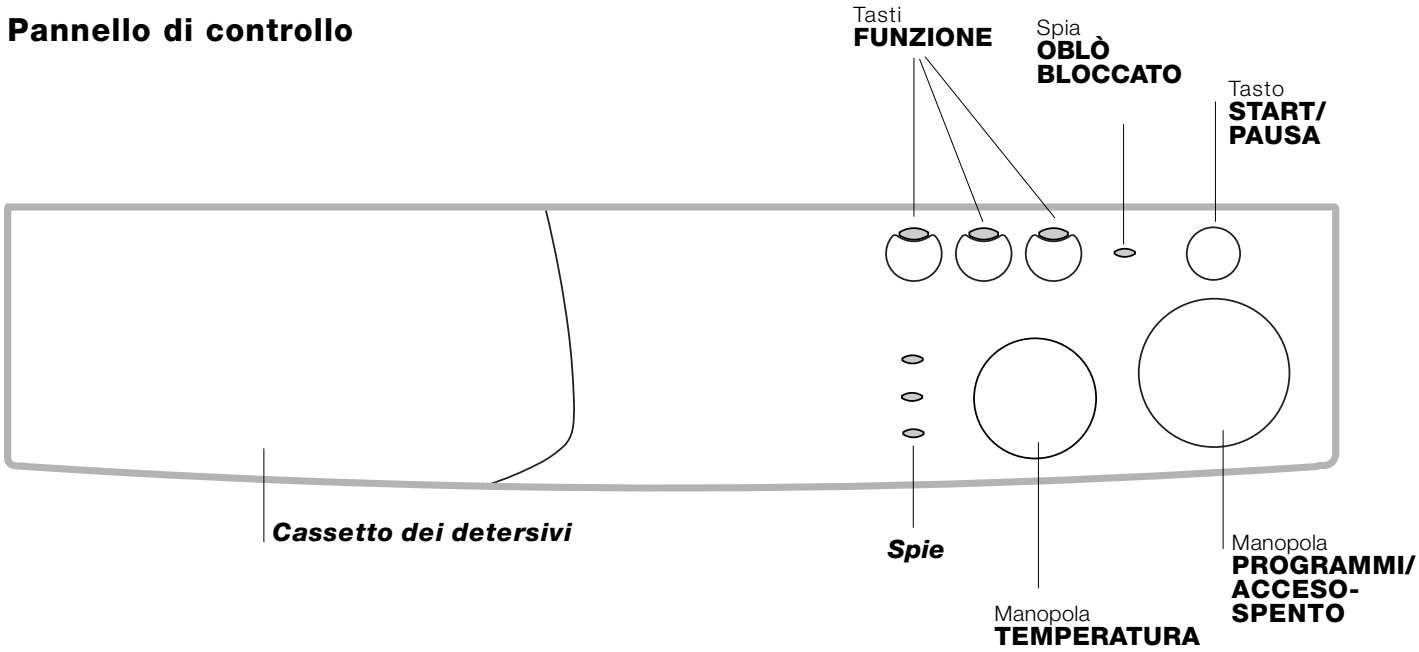

Cassetto dei detersivi per caricare detersivi e additivi (*vedi pag. 8*).

Spie per seguire lo stato di avanzamento del programma di lavaggio.

Tasti **FUNZIONE** per selezionare le funzioni disponibili. Il tasto relativo alla funzione selezionata rimarrà acceso.

Manopola **TEMPERATURA** per impostare la temperatura o il lavaggio a freddo (*vedi pag. 7*).

Spia **OBLÒ BLOCCATO** per capire se la lavabiancheria è accesa e se l'oblò è apribile (*vedi pag. 5*).

Tasto **START/PAUSA** per avviare i programmi o interromperli momentaneamente.

N.B.: *una volta avviato il programma, premendo questo tasto la lavabiancheria si fermerà e lampeggerà solo la spia della fase in corso; dopo 1 minuto circa si potrà aprire l'oblo (spia OBLÒ BLOCCATO spenta). Se la spia OBLÒ BLOCCATO rimane accesa vuol dire che si sono verificate le condizioni per cui l'oblò non potrà essere aperto (es: acqua in vasca o temperatura della stessa elevata).*
Premendo ancora il tasto il programma ripartità dal punto in cui è stato interrotto.

Manopola **PROGRAMMI/ACCESO-SPENTO** per impostare i programmi (*vedi pag. 6*) e per accendere o spegnere la macchina.
Durante il programma la manopola resta ferma.

Spie

Le spie forniscono informazioni importanti.
Ecco che cosa dicono:

Fase in corso:
Durante il ciclo di lavaggio le spie si accenderanno progressivamente per indicarne lo stato di avanzamento:

Prelavaggio / Lavaggio

Risciacquo

Centrifuga

Nota: durante la fase di scarico si illuminerà la spia relativa alla fase Centrifuga.

Tasti funzione
I TASTI FUNZIONE fungono anche da spie.
Selezionando una funzione il relativo tasto si illuminerà.
Se la funzione selezionata non è compatibile con il programma impostato il tasto lampeggerà e la funzione non verrà attivata.
Nel caso venga impostata una funzione incompatibile con un'altra precedentemente selezionata rimarrà attiva solo l'ultima scelta.

Spia OBLÒ BLOCCATO:
La spia accesa indica che l'oblò è bloccato per impedire aperture accidentali; per evitare danni è necessario attendere che la spia si spenga o lampeggi prima di aprire l'oblò.

! Il lampeggio veloce della spia OBLÒ BLOCCATO contemporaneo a quello di almeno un'altra spia segnala un'anomalia. Chiamare l'Assistenza Tecnica.

Avvio e Programmi

I

In breve: avviare un programma

1. Accendere la lavabiancheria ruotando la manopola PROGRAMMI/ACCESO-SPENTO sul programma prescelto. Tutte le spie si accenderanno per qualche secondo, poi si spengono e la spia OBLÒ BLOCCATO inizierà a lampeggiare.
2. Caricare la biancheria e chiudere l'oblò.
3. Impostare la temperatura di lavaggio (*vedi pag. 7*).
4. Versare detersivo e additivi (*vedi pag. 8*).
5. Avviare il programma premendo il tasto START/PAUSA.

   Se si vuole annullare il ciclo impostato ruotare la manopola PROGRAMMI/ACCESO-SPENTO sulla posizione ⏻ e attendere l'accensione e quindi lo spegnimento di tutte le spie.
   Se non si imposta un'altro programma la spia OBLÒ BLOCCATO rimarrà accesa per 1 minuto circa.
6. Al termine del programma la spia OBLÒ BLOCCATO lampeggerà indicando che l'oblò è apribile. Estrarre la biancheria e lasciare l'oblò socchiuso per far asciugare il cestello.
   Spegnere la lavabiancheria ruotando la manopola PROGRAMMI/ACCESO-SPENTO sulla posizione ⏻.

Tabella dei programmi

Natura dei tessuti e dello sporco	Programmi	Tempe-ratura	Detersivo		Ammorbi-dente	Durata del ciclo (minuti)	Descrizione del ciclo di lavaggio
			prelav.	lavag.			
Cotone							
Bianchi estremamente sporchi (lenzuola, tovaglie, ecc.)	**1**	Max	•	•	•	160	Prelavaggio, lavaggio, risciacqui, centrifughe intermedie e finale
Bianchi estremamente sporchi (lenzuola, tovaglie, ecc.)	**2**	Max		•	•	143	Lavaggio, risciacqui, centrifughe intermedie e finale
Bianchi e colorati resistenti molto sporchi	**3**	60°C		•	•	127	Lavaggio, risciacqui, centrifughe intermedie e finale
Bianchi poco sporchi e colori delicati (camice, maglie, ecc.)	**4**	40°C		•	•	85	Lavaggio, risciacqui, centrifughe intermedie e finale
Sintetici							
Colori resistenti molto sporchi (biancheria per neonati, ecc.)	**5**	60°C		•	•	92	Lavaggio, risciacqui, antipiega o centrifuga delicata
Colori resistenti molto sporchi (biancheria per neonati, ecc.)	**6**	50°C		•	•	86	Lavaggio, risciacqui, antipiega o centrifuga delicata
Colori delicati (biancheria di tutti i tipi leggermente sporca)	**7**	40°C		•	•	76	Lavaggio, risciacqui, antipiega o centrifuga delicata
Colori delicati (biancheria di tutti i tipi leggermente sporca)	**8**	30°C		•	•	30	Lavaggio, risciacqui, e centrifuga delicata
Delicati							
Lana	**9**	40°C		•	•	50	Lavaggio, risciacquii, antipiega e centrifuga delicata
Tessuti molto delicati (tende, seta, viscosa, ecc.)	**10**	30°C		•	•	52	Lavaggio, risciacqui, antipiega o scarico
PROGRAMMI PARZIALI							
Risciacquo					•		Risciacqui e centrifuga
Risciacquo delicato					•		Risciacqui, antipiega o scarico
Centrifuga							Scarico e centrifuga energica
Centrifuga delicata							Scarico e centrifuga delicata
Scarico							Scarico

Note
Per la descrizione dell'antipiega vedi *pagina a fianco*. I dati riportati nella tabella hanno valore indicativo.

Programma speciale
Quotidiano (programma 8 per Sintetici) è studiato per lavare capi leggermente sporchi in poco tempo: dura solo 30 minuti e fa così risparmiare energia e tempo. Impostando il programma (8 a 30°C) è possibile lavare insieme tessuti di diversa natura (esclusi lana e seta) con un carico massimo di 3 kg. *Si consiglia l'uso di detersivo liquido*.

Personalizzazioni

INDESIT

Impostare la temperatura

Ruotando la manopola TEMPERATURA si imposta la temperatura di lavaggio (vedi Tabella dei programmi a *pag. 6*).
La temperatura si può ridurre sino al lavaggio a freddo (❄).

Funzioni

Le varie funzioni di lavaggio previste dalla lavabiancheria permettono di ottenere la pulizia e il bianco desiderati.
Per attivare le funzioni:
1. premere il tasto relativo alla funzione desiderata, secondo la tabella sottostante;
2. l'accensione del tasto relativo segnala che la funzione è attiva.

Nota: Il lampeggio veloce del tasto indica che la funzione relativa non è selezionabile per il programma impostato.

Funzioni	Effetto	Note per l'uso	Attiva con i programmi:
Rapido	Riduce del 30% circa la durata del ciclo di lavaggio.		1, 2, 3, 4, 5, 6, 7
Extra Risciacquo	Aumenta l'efficacia del risciacquo.	E' consigliata con lavabiancheria a pieno carico o con dosi elevate di detersivo.	1, 2, 3, 4, 5, 6, 7, Risciacqui.
Esclusione centrifuga	La lavabiancheria non effettua la centrifuga, ma una rotazione del cesto a velocità moderata per agevolare lo scarico dell'acqua.	E' consigliata quando si lavano capi difficili da stirare.	Tutti tranne 10 e Scarico.

Antipiega
Questa funzione interrompe il programma di lavaggio mantenendo la biancheria in ammollo nell'acqua prima dello scarico. È attiva nei programmi 5 - 6 - 7 - 9 - 10 e Risciacquo delicato.
Per completare il ciclo premere il tasto START/PAUSA.
Per effettuare solo lo scarico posizionare la manopola sul simbolo relativo e premere il tasto START/PAUSA.

Detersivi e biancheria

I

Cassetto dei detersivi

Il buon risultato del lavaggio dipende anche dal corretto dosaggio del detersivo: eccedendo non si lava in modo più efficace e si contribuisce a incrostare le parti interne della lavabiancheria e a inquinare l'ambiente.

Estrarre il cassetto dei detersivi e inserire il detersivo o l'additivo come segue.

vaschetta 1: Detersivo per prelavaggio (in polvere)
vaschetta 2: Detersivo per lavaggio (in polvere o liquido)
Il detersivo liquido va versato solo prima dell'avvio.
vaschetta 3: Additivi (ammorbidente, ecc.)
L'ammorbidente non deve fuoriuscire dalla griglia.

! Non usare detersivi per il lavaggio a mano, perché formano troppa schiuma.

Preparare la biancheria

- Suddividere la biancheria secondo:
  - il tipo di tessuto / il simbolo sull'etichetta.
  - i colori: separare i capi colorati da quelli bianchi.
- Vuotare le tasche e controllare i bottoni.
- Non superare i valori indicati, riferiti al peso della biancheria asciutta:
  Tessuti resistenti: max 5 kg
  Tessuti sintetici: max 2,5 kg
  Tessuti delicati: max 2 kg
  Lana: max 1 kg

Quanto pesa la biancheria?

1 lenzuolo 400-500 gr.
1 federa 150-200 gr.
1 tovaglia 400-500 gr.
1 accappatoio 900-1.200 gr.
1 asciugamano 150-250 gr.

Capi particolari

Tende: piegarle e sistemarle dentro una federa o un sacchetto a rete. Lavarle da sole senza superare il mezzo carico. Utilizzare il programma 10 che esclude in automatico la centrifuga.
Piumini e giacche a vento: se l'imbottitura è d'oca o d'anatra si possono lavare nella lavabiancheria. Rivoltare i capi e fare un carico massimo di 2-3 kg, ripetendo il risciacquo una o due volte e utilizzando la centrifuga delicata.
Scarpe da tennis: pulirle dal fango. Si possono lavare con i jeans e i capi resistenti, ma non con i capi bianchi.
Lana: per ottenere i migliori risultati utilizzare un detersivo specifico e non superare 1kg di carico.

Precauzioni e consigli

INDESIT

! La lavabiancheria è stata progettata e costruita in conformità alle norme internazionali di sicurezza. Queste avvertenze sono fornite per ragioni di sicurezza e devono essere lette attentamente.

Sicurezza generale

- Questo apparecchio è stato concepito esclusivamente per un uso di tipo domestico.
- La lavabiancheria deve essere usata solo da persone adulte e secondo le istruzioni riportate in questo libretto.
- Non toccare la macchina a piedi nudi o con le mani o i piedi bagnati o umidi.
- Non staccare la spina dalla presa della corrente tirando il cavo, bensì afferrando la spina.
- Non aprire il cassetto dei detersivi mentre la macchina è in funzione.
- Non toccare l'acqua di scarico, che può raggiungere temperature elevate.
- Non forzare in nessun caso l'oblò: potrebbe danneggiarsi il meccanismo di sicurezza che protegge da aperture accidentali.
- In caso di guasto, in nessun caso accedere ai meccanismi interni per tentare una riparazione.
- Controllare sempre che i bambini non si avvicinino alla macchina in funzione.
- Durante il lavaggio l'oblò tende a scaldarsi.
- Se dev'essere spostata, lavorare in due o tre persone con la massima attenzione. Mai da soli perché la macchina è molto pesante.
- Prima di introdurre la biancheria controlla che il cestello sia vuoto.

Smaltimento

- Smaltimento del materiale di imballaggio: attenersi alle norme locali, così gli imballaggi potranno essere riutilizzati.
- La direttiva Europea 2002/96/CE sui rifiuti di apparecchiature elettriche ed elettroniche, prevede che gli elettrodomestici non debbano essere smaltiti nel normale flusso dei rifiuti solidi urbani. Gli apparecchi dismessi devono essere raccolti separatamente per ottimizzare il tasso di recupero e riciclaggio dei materiali che li compongono ed impedire potenziali danni per la salute e l'ambiente. Il simbolo del cestino barrato è riportato su tutti i prodotti per ricordare gli obblighi di raccolta separata. Per ulteriori informazioni, sulla corretta dismissione degli elettrodomestici, i detentori potranno rivolgersi al servizio pubblico preposto o ai rivenditori.

Risparmiare e rispettare l'ambiente

Tecnologia a servizio dell'ambiente
Se nell'oblò si vede poca acqua è perché con la nuova tecnologia Indesit basta meno della metà dell'acqua per raggiungere il massimo pulito: uno scopo raggiunto per rispettare l'ambiente.

Risparmiare detersivo, acqua, energia e tempo

- Per non sprecare risorse bisogna utilizzare la lavabiancheria con il massimo carico. Un carico pieno al posto di due mezzi fa risparmiare fino al 50% di energia.
- Il prelavaggio è necessario solo per biancheria molto sporca. Evitarlo fa risparmiare detersivo, tempo, acqua e tra il 5 e il 15% di energia.
- Trattando le macchie con uno scioglimacchia o lasciandole in ammollo prima del lavaggio, si riduce la necessità di lavare ad alte temperature. Un programma a 60°C invece di 90°C o uno a 40°C invece di 60°C, fa risparmiare fino al 50% di energia.
- Dosare bene il detersivo in base alla durezza dell'acqua, al grado di sporco e alla quantità di biancheria evita sprechi e protegge l'ambiente: pur biodegradabili, i detersivi contengono elementi che alterano l'equilibrio della natura. Inoltre evitare il più possibile l'ammorbidente.
- Effettuando i lavaggi dal tardo pomeriggio fino alle prime ore del mattino si collabora a ridurre il carico di assorbimento delle aziende elettriche.
- Se il bucato deve essere asciugato in un asciugatore, selezionare un'alta velocità di centrifuga. Poca acqua nel bucato fa risparmiare tempo ed energia nel programma di asciugatura

Manutenzione e cura

I

Escludere acqua e corrente elettrica

- Chiudere il rubinetto dell'acqua dopo ogni lavaggio. Si limita così l'usura dell'impianto idraulico della lavabiancheria e si elimina il pericolo di perdite.

- Staccare la spina della corrente quando si pulisce la lavabiancheria e durante i lavori di manutenzione.

Pulire la lavabiancheria

La parte esterna e le parti in gomma possono essere puliti con un panno imbevuto di acqua tiepida e sapone. Non usare solventi o abrasivi.

Pulire il cassetto dei detersivi

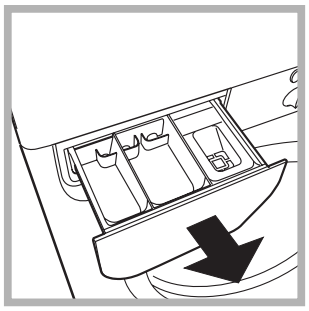

Sfilare il cassetto sollevandolo e tirandolo verso l'esterno (*vedi figura*).
Lavarlo sotto l'acqua corrente; questa pulizia va effettuata frequentemente.

Curare oblò e cestello

- Lasciare sempre socchiuso l'oblò per evitare che si formino cattivi odori.

Pulire la pompa

La lavabiancheria è dotata di una pompa autopulente che non ha bisogno di manutenzione. Può però succedere che piccoli oggetti (monete, bottoni) cadano nella precamera che protegge la pompa, situata nella parte inferiore di essa.

! Assicurarsi che il ciclo di lavaggio sia terminato e staccare la spina.

Per accedere alla precamera:

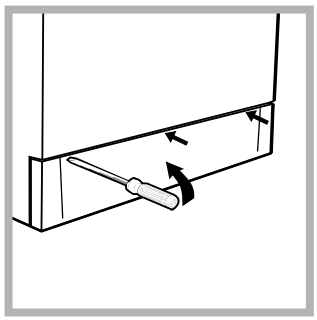

1. rimuovere il pannello di copertura sul lato anteriore della lavabiancheria con l'ausilio di un giravite (*vedi figura*);

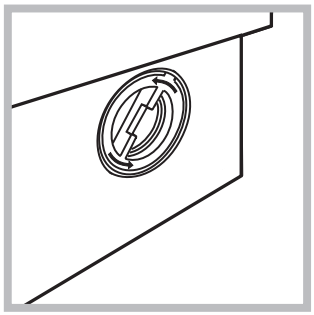

2. svitare il coperchio ruotandolo in senso antiorario (*vedi figura*): è normale che fuoriesca un po' d'acqua;

3. pulire accuratamente l'interno;
4. riavvitare il coperchio;
5. rimontare il pannello assicurandosi, prima di spingerlo verso la macchina, di aver inserito i ganci nelle apposite asole.

Controllare il tubo di alimentazione dell'acqua

Controllare il tubo di alimentazione almeno una volta all'anno. Se presenta screpolature e fessure va sostituito: durante i lavaggi le forti pressioni potrebbero provocare improvvise spaccature.

! Non utilizzare mai tubi già usati.

Anomalie e rimedi

INDESIT

Può accadere che la lavabiancheria non funzioni. Prima di telefonare all'Assistenza (*vedi pag. 12*), controllare che non si tratti di un problema facilmente risolvibile aiutandosi con il seguente elenco.

Anomalie:	Possibili cause / Soluzione:
La lavabiancheria non si accende.	• La spina non è inserita nella presa della corrente, o non abbastanza da fare contatto. • In casa non c'è corrente.
Il ciclo di lavaggio non inizia.	• L'oblò non è ben chiuso • Il tasto START/PAUSA non è stato premuto. • Il rubinetto dell'acqua non è aperto.
La lavabiancheria non carica acqua.	• Il tubo di alimentazione dell'acqua non è collegato al rubinetto. • Il tubo è piegato. • Il rubinetto dell'acqua non è aperto. • In casa manca l'acqua. • Non c'è sufficiente pressione. • Il tasto START/PAUSA non è stato premuto.
La lavabiancheria carica e scarica acqua di continuo.	• Il tubo di scarico non è installato fra 65 e 100 cm da terra (*vedi pag. 3).* • L'estremità del tubo di scarico è immersa nell'acqua (*vedi pag. 3).* • Lo scarico a muro non ha lo sfiato d'aria. Se dopo queste verifiche il problema non si risolve, chiudere il rubinetto dell'acqua, spegnere la lavabiancheria e chiamare l'Assistenza. Se l'abitazione si trova agli ultimi piani di un edificio, è possibile che si verifichino fenomeni di sifonaggio, per cui la lavabiancheria carica e scarica acqua di continuo. Per eliminare l'inconveniente sono disponibili in commercio apposite valvole anti-sifonaggio.
La lavabiancheria non scarica o non centrifuga.	• Il programma non prevede lo scarico: con alcuni programmi occorre avviarlo manualmente (*vedi pag. 6*). • È attiva la funzione Antipiega: per completare il programma premere il tasto START/PAUSA (*vedi pag. 7).* • Il tubo di scarico è piegato (*vedi pag. 3*). • La conduttura di scarico è ostruita.
La lavabiancheria vibra molto durante la centrifuga.	• Il cestello, al momento dell'installazione, non è stato sbloccato correttamente (*vedi pag. 2).* • La lavabiancheria non è in piano (*vedi pag. 2*). • La lavabiancheria è stretta tra mobili e muro (*vedi pag. 2*).
La lavabiancheria perde acqua.	• Il tubo di alimentazione dell'acqua non è ben avvitato (*vedi pag. 2*). • Il cassetto dei detersivi è intasato (per pulirlo *vedi pag. 10*). • Il tubo di scarico non è fissato bene (*vedi pag. 3*).
La spia OBLÒ BLOCCATO lampeggia in modo veloce contemporaneamente ad almeno un'altra spia.	• Chiamare l'Assistenza perché sta segnalando un'anomalia.
Si forma troppa schiuma.	• Il detersivo non è specifico per lavabiancheria (deve esserci la dicitura "per lavatrice", "a mano e in lavatrice", o simili). • Il dosaggio è stato eccessivo.

Assistenza

I

Prima di contattare l'Assistenza:
- Verificare se l'anomalia può essere risolta da soli (*vedi pag. 11);*
- Riavviare il programma per controllare se l'inconveniente è stato ovviato;
- In caso negativo, contattare il Numero Unico 199.199.199*;

! Non ricorrere mai a tecnici non autorizzati.

Comunicare:
- il tipo di anomalia;
- il modello della macchina (Mod.);
- il numero di serie (S/N);

Queste informazioni si trovano sulla targhetta applicata nella parte posteriore della lavabiancheria.

Assistenza Attiva 7 giorni su 7

ASSISTENZA - RICAMBI - ACCESSORI
199.199.199 *
NUMERO UNICO

Se nasce il bisogno di assistenza o manutenzione basta chiamare il Numero Unico 199.199.199* per essere messi subito in contatto con il Centro Assistenza Tecnica più vicino al luogo da cui si chiama. È attivo 7 giorni su 7, sabato e domenica compresi, e non lascia mai inascoltata una richiesta.

* Al costo di 14,25 centesimi di Euro al minuto(iva inclusa) dal Lun. al Ven. dalle 08:00 alle 18:30, il Sab. dalle 08:00 alle 13:00 e di 5,58 centesimi di Euro al minuto (iva inclusa) dal Lun. al Ven. dalle 18:30 alle 08:00, il Sab. dalle 13:00 alle 08:00 e i giorni festivi, per chi chiama da telefono fisso.
Per chi chiama da radiomobile le tariffe sono legate al piano tariffario dell'operatore telefonico utilizzato.

Instructions for use

WASHING MACHINE

GB

GB

English

WIA 82

Contents

Installation, 14-15
Unpacking and levelling, 14
Electric and water connections, 14-15
The first wash cycle, 15
Technical details, 15

Washing machine description, 16-17
Control panel, 16
Leds, 17

Starting and Programmes, 18
Briefly: how to start a programme, 18
Programme table, 18

Personalisations, 19
Setting the temperature, 19
Functions, 19

Detergents and laundry, 20
Detergent dispenser, 20
Preparing your laundry, 20
Special items, 20

Precautions and advice, 21
General safety, 21
Disposal, 21
Saving energy and respecting the environment, 21

Care and maintenance, 22
Cutting off the water or electricity supply, 22
Cleaning your appliance, 22
Cleaning the detergent dispenser, 22
Caring for your appliance door and drum, 22
Cleaning the pump, 22
Checking the water inlet hose, 22

Troubleshooting, 23

Service, 24
Before calling for Assistance, 24

INDESIT

Installation

GB

! Keep this instruction manual in a safe place for future reference. Should the appliance be sold, transferred or moved, make sure the instruction manual accompanies the washing machine to inform the new owner as to its operation and features.

! Read these instructions carefully: they contain vital information on installation, use and safety.

Unpacking and levelling

Unpacking

1. Unpack the washing machine.
2. Check whether the washing machine has been damaged during transport. If this is the case, do not install it and contact your retailer.

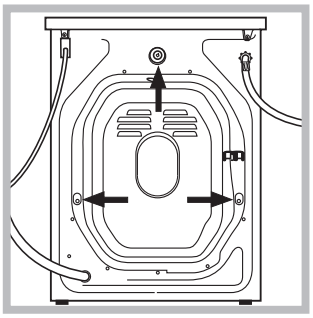

3. Remove the 3 protective screws and the rubber washer with the respective spacer, situated on the rear of the appliance *(see figure)*.

4. Seal the gaps using the plastic plugs provided.
5. Keep all the parts: you will need them again if the washing machine needs to be moved to another location.

! Packaging materials are not children's toys.

Levelling

1. Install the washing machine on a flat sturdy floor, without resting it up against walls, furniture cabinets or other.

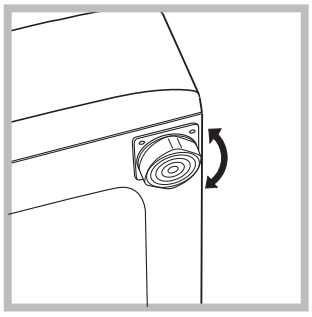

2. If the floor is not perfectly level, compensate for any unevenness by tightening or loosening the adjustable front feet *(see figure)*; the angle of inclination, measured according to the worktop, must not exceed 2°.

Levelling your appliance correctly will provide it with stability and avoid any vibrations, noise and shifting during operation. If it is placed on a fitted or loose carpet, adjust the feet in such a way as to allow enough room for ventilation beneath the washing machine.

Electric and water connections

Connecting the water inlet hose

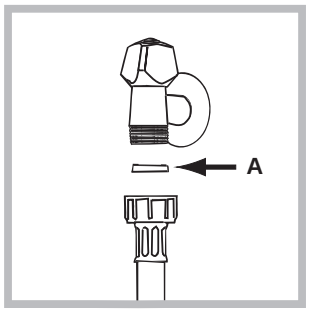

1. Insert seal A into the end of the inlet hose and screw the latter onto a cold water tap with a 3/4 gas threaded mouth *(see figure)*. Before making the connection, allow the water to run freely until it is perfectly clear.

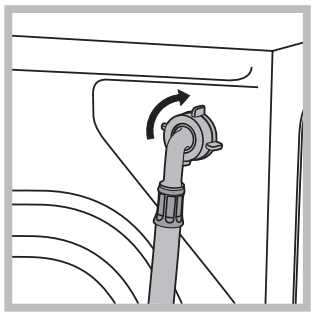

2. Connect the other end of the water inlet hose to the washing machine, screwing it onto the appliance's cold water inlet, situated on the top right-hand side on the rear of the appliance *(see figure)*.

3. Make sure there are no kinks or bends in the hose.

! The water pressure at the tap must be within the values indicated in the Technical details table *(on the next page)*.

! If the water inlet hose is not long enough, contact a specialist store or an authorised serviceman.

Connecting the drain hose

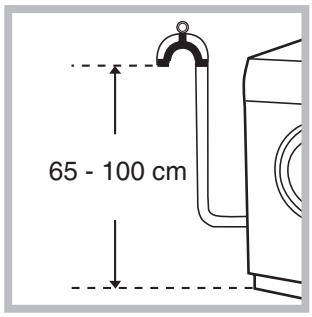

Connect the drain hose, without bending it, to a draining duct or a wall drain situated between 65 and 100 cm from the floor;

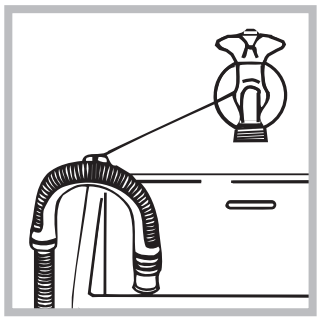

alternatively, place it over the edge of a basin, sink or tub, fastening the duct supplied to the tap *(see figure)*. The free end of the hose should not be underwater.

! We advise against the use of hose extensions; in case of absolute need, the extension must have the same diameter as the original hose and must not exceed 150 cm in length.

Electric connection

Before plugging the appliance into the mains socket, make sure that:

- the socket is earthed and in compliance with the applicable law;
- the socket is able to sustain the appliance's maximum power load indicated in the Technical details table *(on the right)*;
- the supply voltage is included within the values i ndicated on the Technical details table *(on the right)*;
- the socket is compatible with the washing machine's plug. If this is not the case, replace the socket or the plug.

! The washing machine should not be installed in an outdoor environment, not even when the area is sheltered, because it may be very dangerous to leave it exposed to rain and thunderstorms.

! When the washing machine is installed, the mains socket must be within easy reach.

! Do not use extensions or multiple sockets.

! The power supply cable must never be bent or dangerously compressed.

! The power supply cable must only be replaced by an authorised serviceman.

Warning! The company denies all liability if and when these norms are not respected.

The first wash cycle

Once the appliance has been installed, and before you use it for the first time, run a wash cycle with detergent and no laundry, setting the 90°C programme without a pre-wash cycle.

Technical details

Model	WIA 82
Dimensions	59.5 cm wide 85 cm high 52,5 cm deep
Capacity	from 1 to 5 kg
Electric connections	voltage 220/230 Volts 50 Hz maximum absorbed power 1850 W
Water connections	maximum pressure 1 MPa (10 bar) minimum pressure 0.05 MPa (0.5 bar) drum capacity 46 litres
Spin speed	up to 800 rpm
Control programmes according to IEC456 directive	programme 3; temperature 60°C; run with a load of 5 kg.
CE	This appliance is compliant with the following European Community Directives: - 73/23/CEE of 19/02/73 (Low Voltage) and subsequent amendments - 89/336/CEE of 03/05/89 (Electromagnetic Compatibility) and subsequent amendments - 2002/96/CE

Washing machine description

GB

Control panel

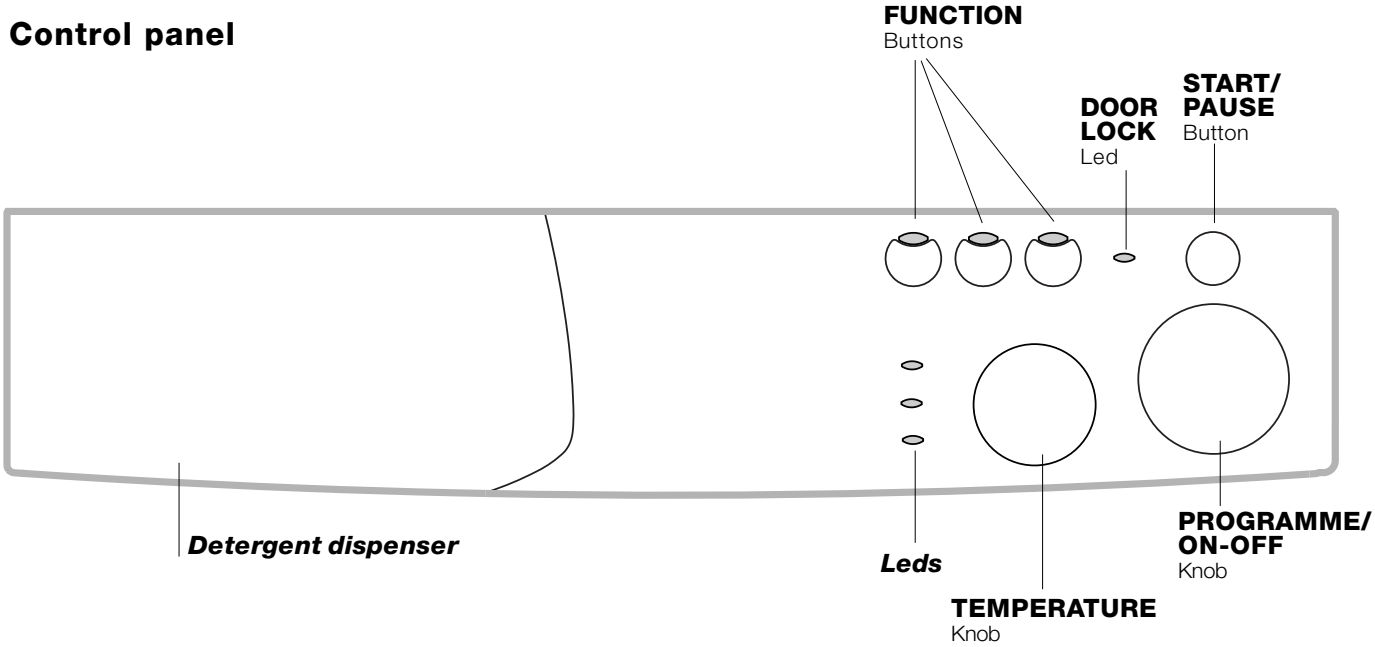

Detergent dispenser: to add detergent and fabric softener *(see page 20).*

LEDS: to find out which wash cycle phase is under way.

FUNCTION buttons: to select the functions available. The button corresponding to the function selected will remain on.

TEMPERATURE knob: to set the temperature or the cold wash cycle *(see page 19)*.

DOOR LOCK Led: to find out whether the washing machine is on and if the appliance door can be opened *(see page 17)*.

START/PAUSE button: starts or temporarily interrupts programmes.

N.B.: *once the programme has started, pressing this button will stop the cycle and only the LED for the cycle phase in progress will light up. After about 1 minute you will be able to open the door (when the DOOR LOCK led switches off). If the DOOR LOCK led stays lit, it means that there is something that needs to be checked before the door is opened (e.g.: there is water in the tub or the temperature of the water is too high).*
Pressing the button again restarts the programme from the point at which it was interrupted.

PROGRAMME/ON-OFF knob: sets the desired programme *(see page 18)* and switches the machine on or off.
The knob stays still during the cycle.

Leds

The LEDS provide important information.
This is what they can tell you:

Cycle phase under way:
During the wash cycle, the LEDs gradually illuminate on to indicate the cycle phase under way:

Prewash/Wash

Rinse

Spin cycle

Note: during draining, the LED corresponding to the Spin cycle phase will be turned on.

Function buttons
The FUNCTION BUTTONS also act like LEDS.
When a function is selected, the corresponding button is illuminated.
If the function selected is incompatible with the programme set, the button will flash and the function will not be enabled.
If you set a function that is incompatible with another function you selected previously, only the last one selected will be enabled.

DOOR LOCK led:
If this LED is on, the appliance door is locked to prevent it from being opened accidentally; to avoid any damages, wait for the LED to flash before you open the appliance door.

! The rapid flashing of the DOOR LOCK Led together with the flashing of at least one other LED indicates there is an abnormality. Call for Technical Assistance.

Starting and Programmes

GB

Briefly: starting a programme

1. Switch on the washing machine by turning the PROGRAMME/ON-OFF knob to the desired programme.
   All the LEDS will light up for a few seconds and the DOOR LOCK Led will begin to flash.
2. Load your laundry into the washing machine and shut the appliance door.
3. Set the wash temperature *(see page 19)*.
4. Add the detergent and any fabric softener *(see page 20)*.
5. Start he programme by pressing the START/PAUSE button.
   If you want to cancel the cycle set, turn the PROGRAMME/ON-OFF knob to the ⏻ position and wait for all the LEDs to illuminate and then turn off again.
   If another programme is not selected, the DOOR LOCK led will remain lit for about 1 minute.
6. When the programme is finished, the DOOR LOCK Led will flash to indicate that the appliance door can be opened. Take out your laundry and leave the appliance door ajar to allow the drum to dry thoroughly.
   Switch the washing machine off by turning the PROGRAMME/ON-OFF knob to the ⏻ position.

Programme table

Type of fabric and degree of soil	Programmes	Wash temperat.	Detergent		Fabric softener	Cycle length (minutes)	Description of wash cycle
			Pre-wash	Wash			
Cotton							
Extremely soiled whites (sheets, tablecloths, etc.)	**1**	Max	•	•	•	160	Pre-wash, wash cycle, rinse cycles, intermediate and final spin cycles
Extremely soiled whites (sheets, tablecloths, etc.)	**2**	Max		•	•	143	Wash cycle, rinse cycles, intermediate and final spin cycles
Heavily soiled whites and fast colours	**3**	60°C		•	•	127	Wash cycle, rinse cycles, intermediate and final spin cycles
Slightly soiled whites and delicate colours (shirts, jumpers, etc.)	**4**	40°C		•	•	85	Wash cycle, rinse cycles, intermediate and final spin cycles
Synthetics							
Heavily soiled fast colours (baby linen, etc.)	**5**	60°C		•	•	92	Wash cycle, rinse cycles, anti-crease or delicate spin cycle
Heavily soiled fast colours (baby linen, etc.)	**6**	50°C		•	•	86	Wash cycle, rinse cycles, anti-crease or delicate spin cycle
Delicate colours (all types of slightly soiled garments)	**7**	40°C		•	•	76	Wash cycle, rinse cycles, anti-crease or delicate spin cycle
Delicate colours (all types of slightly soiled garments)	**8**	30°C		•	•	30	Wash cycle, rinse cycles and delicate spin cycle
Delicates							
Wool	**9**	40°C		•	•	50	Wash cycle, rinse cycles, anti-crease and delicate spin cycle
Very delicate fabrics (curtains, silk, viscose, etc.)	**10**	30°C		•	•	52	Wash cycle, rinse cycles, anti-crease or draining cycle
PARTIAL PROGRAMMES							
Rinse					•		Rinse cycles and spin cycle
Light rinse					•		Rinse cycles, anti-crease or draining
Spin							Draining and heavy duty spin cycle
Light spin							Draining and delicate spin cycle
Drain							Draining

Notes
For the anti-crease function, please see *page 19*. The information contained in the table is purely indicative.

Special programme
Daily (programme 8 for Synthetics) is designed to wash lightly soiled garments in a short amount of time: it only lasts 30 minutes and allows you to save on both time and energy. By setting this programme (8 at 30°C), you can wash different fabrics together (except for woollen and silk items), with a maximum load of 3 kg.
We recommend the use of liquid detergent.

INDESIT

Setting the temperature

Turn the TEMPERATURE knob to set the wash temperature *(see Programme table on page 18)*.
The temperature can be lowered, or even set to a cold wash (❄).

Functions

To enable a function:
1. press the button corresponding to the desired function, according to the table below;
2. the function is enabled when the corresponding button is illuminated.

Note: The rapid flashing of the button indicates that the corresponding function cannot be selected for the programme set.

Function	Effect	Comments	Enabled with programmes:
Rapid	Cuts the duration of the wash cycle by 30%.		1, 2, 3, 4, 5, 6, 7
Extra Rinse	Increases the efficiency of the rinse.	Recommended when the appliance has a full load or with large quantities of detergent.	1, 2, 3, 4, 5, 6, 7 and Rinse cycles.
Spin exclusion	The washing machine will not carry out a spin cycle, but rather a drum spin at medium speed to assist water draining.	We recommend that you use it when washing garments which are difficult to iron.	All programmes except for 10 and draining.

Anti-crease
This function interrupts the wash programme, and the washing is left to soak in water before the appliance is drained. It is enabled in programmes 5 - 6 - 7 - 9- 10 and Delicate rinse cycle.
To conclude the cycle, press the START/PAUSE button.
To run the draining cycle alone, set the knob to the relative symbol and press the START/PAUSE button.

Detergents and laundry

GB

Detergent dispenser

Good washing results also depend on the correct dose of detergent: adding too much detergent won't necessarily make for a more efficient wash, and may in fact cause build up on the interior of your appliance and even pollute the environment.

Open up the detergent dispenser and pour in the detergent and fabric softener, as follows.

compartment 1: Detergent for pre-wash (powder)
compartment 2: Detergent for the wash cycle (powder or liquid)
Liquid detergent should only be poured in immediately prior to the wash cycle start.
compartment 3: Additives (fabric softeners, etc.)
The fabric softener should not overflow from the grid.

! Do not use hand wash detergent because it may form too much foam.

Preparing your laundry

- Divide your laundry according to:
  - the type of fabric/the symbol on the label.
  - the colours: separate coloured garments from whites.
- Empty all pockets and check for loose buttons.
- Do not exceed the weight limits stated below, which refer to the weight when dry:
  Sturdy fabrics: max 5 kg
  Synthetic fabrics: max 2.5 kg
  Delicate fabrics: max 2 kg
  Wool: max 1 kg

How much does your laundry weigh?

1 sheet 400-500 g
1 pillow case 150-200 g
1 tablecloth 400-500 g
1 bathrobe 900-1,200 g
1 towel 150-250 g

Special items

Curtains: fold curtains and place them in a pillow case or mesh bag. Wash them separately without exceeding half the appliance load. Use programme 10 which excludes the spin cycle automatically.
Quilted coats and windbreakers: if they are padded with goose or duck down, they can be machine-washed. Turn the garments inside out and load a maximum of 2-3 kg, repeating the rinse cycle once or twice and using the delicate spin cycle.
Trainers: remove any mud. They can be washed together with jeans and other tough garments, but not with whites.
Wool: for best results, use a specific detergent, taking care not to exceed a load of 1 kg.

Precautions and advice

INDESIT

! The washing machine was designed and built in compliance with the applicable international safety regulations. The following information is provided for your safety and should consequently be read carefully.

General safety

- This appliance has been designed for non-professional, household use and its functions must not be changed.
- This washing machine should only be used by adults and in accordance with the instructions provided in this manual.
- Never touch the washing machine when barefoot or with wet or damp hands or feet.
- Do not pull on the power supply cable to unplug the appliance from the electricity socket. Pull the plug out yourself.
- Do not open the detergent dispenser while the appliance is in operation.
- Do not touch the drain water as it could reach very high temperatures.
- Never force the washing machine door: this could damage the safety lock mechanism designed to prevent any accidental openings.
- In the event of a malfunction, do not under any circumstances touch internal parts in order to attempt repairs.
- Always keep children well away from the appliance while in operation.
- The appliance door tends to get quite hot during the wash cycle.
- Should it have to be moved, proceed with the help of two or three people and handle it with the utmost care. Never try to do this alone, because the appliance is very heavy.
- Before loading your laundry into the washing machine, make sure the drum is empty.

Disposal

- Disposing of the packaging material: observe local regulations, so the packaging can be re-used.
- The European Directive 2002/96/EC on Waste Electrical and Electronic Equipment, requires that old household electrical appliances must not be disposed of in the normal unsorted municipal waste stream. Old appliances must be collected separately in order to optimise the recovery and recycling of the materials they contain and reduce the impact on human health and the environment.

  The crossed out "wheeled bin" symbol on the product reminds you of your obligation, that when you dispose of the appliance it must be separately collected.

  Consumers should contact their local authority or retailer for information concerning the correct disposal of their old appliance.

Saving energy and respecting the environment

Environmentally-friendly technology

If you only see a little water through your appliance door, this is because thanks to the latest Indesit technology, your washing machine only needs less than half the amount of water to get the best results: an objective reached to respect the environment.

Saving on detergent, water, energy and time

- To avoid wasting resources, the washing machine should be used with a full load. A full load instead of two half loads allows you to save up to 50% on energy.
- The pre-wash cycle is only necessary on extremely soiled garments. Avoiding it will save on detergent, time, water and between 5 and 15% energy.
- Treating stains with a stain remover or leaving them to soak before washing will cut down the need to wash them at high temperatures. A programme at 60°C instead of 90°C or one at 40°C instead of 60°C will save up to 50% on energy.
- Use the correct quantity of detergent depending on the water hardness, how soiled the garments are and the amount of laundry you have, to avoid wastage and to protect the environment: despite being biodegradable, detergents do contain ingredients that alter the natural balance of the environment. In addition, avoid using fabric softener as much as possible.
- If you use your washing machine from late in the afternoon until the early hours of the morning, you will help reduce the electricity board's peak load.
- If your laundry has to be dried in a tumble dryer, select a high spin speed. Having the least water possible in your laundry will save you time and energy in the drying process.

Care and maintenance

GB

Cutting off the water or electricity supply

- Turn off the water tap after every wash. This will limit the wear of your appliance's water system and also prevent leaks.
- Unplug your appliance when cleaning it and during all maintenance operations.

Cleaning your appliance

The exterior and rubber parts of your appliance can be cleaned with a soft cloth soaked in lukewarm soapy water. Do not use solvents or abrasives.

Cleaning the detergent dispenser

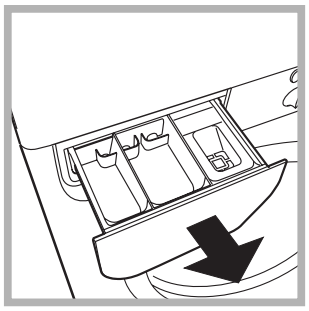

Remove the dispenser by pulling it out *(see figure)*.
Wash it under running water; this operation should be repeated frequently.

Caring for your appliance door and drum

- Always leave the appliance door ajar to prevent unpleasant odours from forming.

Cleaning the pump

The washing machine is fitted with a self-cleaning pump that does not require any maintenance. Sometimes, small items (such as coins or buttons) may fall into the pre-chamber that protects the pump, situated in the lower part of the same.

! Make sure the wash cycle has ended and unplug the appliance.

To access the pre-chamber:

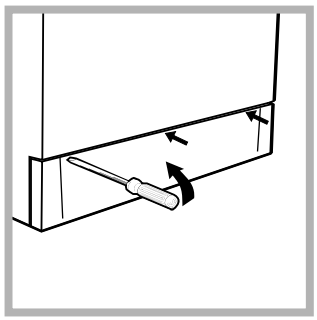

1. using a screwdriver, remove the cover panel on the lower front of the washing machine *(see figure)*;

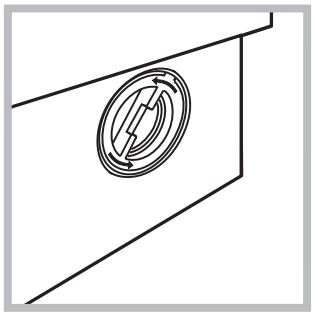

2. unscrew the lid rotating it anti-clockwise *(see figure)*: a little water may trickle out. This is perfectly normal;

3. clean the interior thoroughly;
4. screw the lid back on;
5. reposition the panel, making sure the hooks are securely in place before you push it onto the appliance.

Checking the water inlet hose

Check the water inlet hose at least once a year. If you see any cracks, replace it immediately: during the wash cycles, water pressure is very strong and a cracked hose could easily split open.

! Never use hoses that have already been used.

Troubleshooting

INDESIT

Your washing machine could fail to work. Before calling for Assistance *(see page 24)*, make sure the problem can't easily be solved by consulting the following list.

Problem	Possible causes/Solution:
The washing machine won't start.	• The appliance is not plugged into the socket, or not enough to make contact. • There has been a power failure.
The wash cycle won't start.	• The appliance door is not shut properly. • The START/PAUSE button has not been pressed. • The water tap is not turned on.
The washing machine fails to load water.	• The water inlet hose is not connected to the tap. • The hose is bent. • The water tap is not turned on. • There is a water shortage. • The water pressure is insufficient. • The START/PAUSE button has not been pressed.
The washing machine continuously loads and unloads water.	• The drain hose is not fitted between 65 and 100 cm from the floor *(see page 15)*. • The free end of the hose is underwater *(see page 15)*. • The wall drainage system doesn't have a breather pipe. If the problem persists even after these checks, turn off the water tap, switch the appliance off and call for Assistance. If the dwelling is on one of the upper floors of a building, there may be drain trap problems causing the washing machine to load and unload water continuously. In order to avoid such an inconvenience, special anti-drain trap valves are available in shops.
The washing machine does not drain or spin.	• The programme does not foresee the draining: some programmes require enabling the draining manually *(see page 18)*. • The Anti-crease function is enabled: to complete the programme, press the START/PAUSE button *(see page 19)*. • The drain hose is bent *(see page 15)*. • The drain duct is clogged.
The washing machine vibrates too much during the spin cycle.	• The drum was not unblocked correctly during installation *(see page 14)*. • The washing machine is not level *(see page 14)*. • The washing machine is closed in between furniture cabinets and the wall *(see page 14)*.
The washing machine leaks.	• The water inlet hose is not screwed on correctly *(see page 14)*. • The detergent dispenser is obstructed (to clean it, *see page 22)*. • The drain hose is not secured properly *(see page 15)*.
The DOOR LOCK Led flashes rapidly at the same time as at least one other LED.	• Call for Assistance because this means there is an abnormality.
There is too much foam.	• The detergent is not suitable for machine washing (it should bear the definition "for washing machines" or "hand and machine wash", or the like). • You used too much detergent.

Service

GB

Before calling for Assistance:
- Check whether you can solve the problem on your own *(see page 23)*;
- Restart the programme to check whether the problem has been solved;
- If this is not the case, contact an authorised Technical Service Centre on the telephone number provided on the guarantee certificate.

! Always request the assistance of authorised servicemen.

Notify the operator of:
- the type of problem;
- the appliance model (Mod.);
- the serial number (S/N).

This information can be found on the data plate situated on the rear of the washing machine.

Mode d'emploi

LAVE-LINGE

F

F

Français

WIA 82

Sommaire

Installation, 26-27
Déballage et mise à niveau, 26
Raccordements hydrauliques et électriques, 26-27
Premier cycle de lavage, 27
Caractéristiques techniques, 27

Description du lave-linge, 28-29
Bandeau de commandes, 28
Voyants, 29

Mise en marche et Programmes, 30
En bref: démarrage d'un programme, 30
Tableau des programmes, 30

Personnalisations, 31
Sélection de la température, 31
Fonctions, 31

Produits lessiviels et linge, 32
Tiroir à produits lessiviels, 32
Triage du linge, 32
Pièces de linge particulières, 32

Précautions et conseils, 33
Sécurité générale, 33
Mise au rebut, 33
Economies et respect de l'environnement, 33

Entretien et soin, 34
Coupure de l'arrivée d'eau et de courant, 34
Nettoyage du lave-linge, 34
Nettoyage du tiroir à produits lessiviels, 34
Entretien du hublot et du tambour, 34
Nettoyage de la pompe, 34
Contrôle du tuyau d'arrivée de l'eau, 34

Anomalies et remèdes, 35

Assistance, 36

INDESIT

Installation

F

! Conservez ce mode d'emploi pour pouvoir le consulter à tout moment. En cas de vente, de cession ou de déménagement, veillez à ce qu'il suive toujours le lave-linge pour que son nouveau propriétaire soit informé sur son mode de fonctionnement et puisse profiter des conseils correspondants.

! Lisez attentivement les instructions: elles fournissent d'importantes informations sur l'installation, l'utilisation et la sécurité.

Déballage et mise à niveau

Déballage

1. Déballez le lave-linge.
2. Contrôlez que le lave-linge n'a pas été endommagé pendant le transport. S'il est abîmé, ne le raccordez pas et contactez votre revendeur.

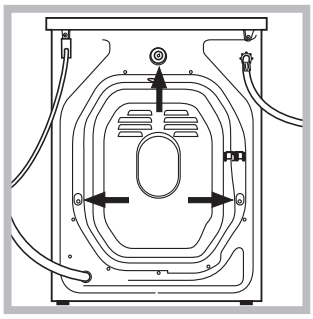

3. Enlevez les 3 vis de protection pour le transport, le caoutchouc et la cale, placés dans la partie arrière *(voir figure)*.

4. Bouchez les trous à l'aide des bouchons plastique fournis.
5. Conservez bien toutes ces pièces: il faudra les remonter en cas de transport du lave-linge.

! Les emballages ne sont pas des jouets pour enfants.

Mise à niveau

1. Installez le lave-linge sur un sol plat et rigide, sans l'appuyer contre des murs, des meubles ou autre.

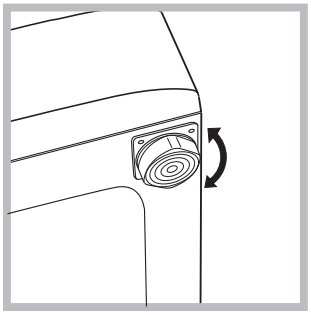

2. Si le sol n'est pas parfaitement horizontal, vissez ou dévissez les petits pieds avant *(voir figure)* pour niveler l'appareil; son angle d'inclinaison, mesuré sur le plan de travail, ne doit pas dépasser 2°.

Une bonne mise à niveau garantit la stabilité de la machine et évite qu'il y ait des vibrations, du bruit et des déplacements en cours de fonctionnement. Si la machine est posée sur de la moquette ou un tapis, réglez les petits pieds de manière à ce qu'il y ait suffisamment d'espace pour assurer une bonne ventilation.

Raccordements hydrauliques et électriques

Raccordement du tuyau d'arrivée de l'eau

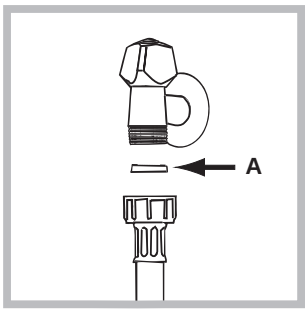

1. Montez le joint A sur l'extrémité du tuyau d'alimentation et vissez-le à un robinet d'eau froide à embout fileté 3/4 gaz *(voir figure)*.
Faites couler l'eau jusqu'à ce qu'elle soit limpide et sans impuretés avant de raccorder.

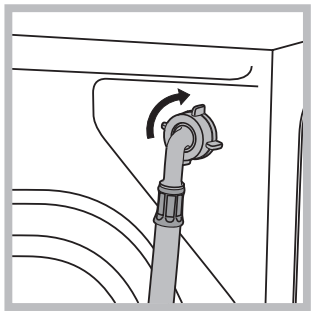

2. Raccordez le tuyau d'alimentation au lave-linge en le vissant à la prise d'eau prévue, dans la partie arrière en haut à droite *(voir figure)*.

3. Faites attention à ce que le tuyau ne soit ni plié ni écrasé.

! La pression de l'eau doit être comprise entre les valeurs indiquées dans le tableau des Caractéristiques techniques *(voir page ci-contre)*.

! Si la longueur du tuyau d'alimentation ne suffit pas, adressez-vous à un magasin spécialisé ou à un technicien agréé.

Raccordement du tuyau de vidange

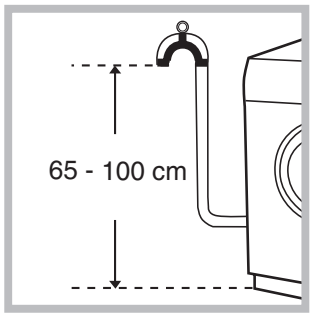

Raccordez le tuyau d'évacuation, sans le plier, à un conduit d'évacuation ou à une évacuation murale placés à une distance du sol comprise entre 65 et 100 cm (*voir figure)*;

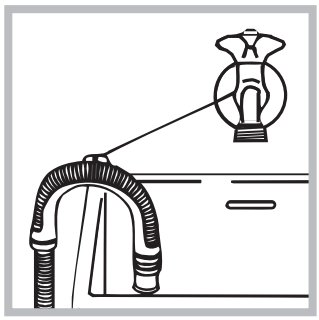

ou bien accrochez-le à un évier ou à une baignoire, dans ce cas, fixez le support en plastique fourni avec l'appareil au robinet (*voir figure)*. L'extrémité libre du tuyau d'évacuation ne doit pas être plongée dans l'eau.

! L'utilisation de tuyaux de rallonge est absolument déconseillée, si vous ne pouvez vraiment pas faire autrement vous devrez utiliser un tuyau de même diamètre et de longueur maximum de 150 cm.

Branchement électrique

Avant de brancher la fiche dans la prise de courant, contrôlez que:

- la prise dispose de mise à la terre et est conforme aux normes;
- la prise est bien apte à supporter la puissance maximale de la machine indiquée dans le tableau des Carcatéristiques techniques *(voir ci-contre)*;
- la tension d'alimentation est bien comprise entre les valeurs figurant dans le tableau des Caractéristiques techniques *(voir ci-contre)*;
- la prise est bien compatible avec la fiche du lave-linge. Autrement, remplacez la prise ou la fiche.

! Votre lave-linge ne doit pas être installé dehors, même à l'abri, car il est très dangereux de le laisser exposé à la pluie et aux orages.

! Après installation du lave-linge, la prise de courant doit être facilement accessible.

! N'utilisez ni rallonges ni prises multiples.

! Le câble ne doit être ni plié ni écrasé.

! Le câble d'alimentation ne doit être remplacé que par des techniciens agréés.

Attention! Nous déclinons toute responsabilité en cas de non respect des normes énumérées ci-dessus.

Premier cycle de lavage

Avant la première utilisation de la machine, effectuez un cycle de lavage avec un produit lessiviel mais sans linge et sélectionnez le programme à 90°C sans prélavage.

Caractéristiques techniques

Modèle	WIA 82
Dimensions	largeur 59,5 cm hauteur 85 cm profondeur 52,5 cm
Capacité	de 1 à 5 kg
Raccordements électriques	tension 220/230 Volt 50 Hz puissance maximale absorbée 1850 W
Raccordements hydrauliques	pression maximale 1 MPa (10 bar) pression minimale 0,05 MPa (0,5 bar) capacité du tambour 46 litres
Vitesse d'essorage	jusqu'à 800 tours minute
Programmes de contrôle selon la norme IEC456	programme 3; température 60°C; effectué avec une charge de 5 kg.
CE	Cet appareil est conforme aux Directives Communautaires suivantes: - 73/23/CEE du 19/02/73 (Basse Tension) et modifications suivantes - 89/336/CEE du 03/05/89 (Compatibilité électromagnétique) et modifications suivantes - 2002/96/CE

Description du lave-linge

F

Bandeau de commandes

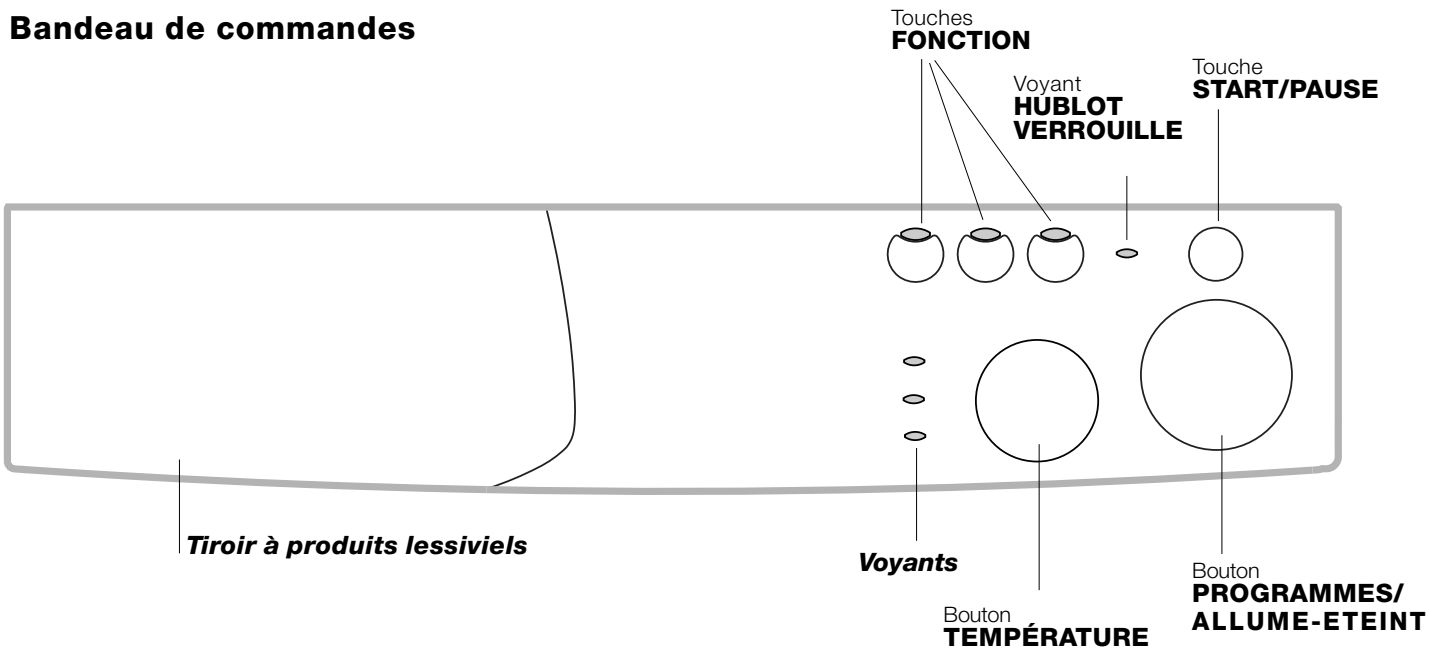

Tiroir à produits lessiviels: chargement des produits lessiviels et additifs *(voir page 32)*.

Voyants: suivi du stade d'avancement du programme de lavage.

Touches **FONCTION**: sélection des fonctions disponibles. La touche correspondant à la fonction sélectionnée restera allumée.

Bouton **TEMPÉRATURE**: sélection de la température ou lavage à froid *(voir page 31)*.

Voyant **HUBLOT VERROUILLE**: pour comprendre si le lave-linge est branché et si le hublot peut être ouvert *(voir page 29)*.

Touche **START/PAUSE**: pour démarrer les programmes ou les interrompre momentanément.

N.B.: *une fois que le programme a démarré, si vous appuyez sur cette touche, le lave-linge s'arrêtera et seul le voyant correspondant à la phase en cours clignotera; vous pourrez ouvrir le hublot au bout d'une minute environ (voyant HUBLOT VERROUILLE éteint). Si le voyant HUBLOT VERROUILLE reste allumé c'est que les conditions de déverrouillage du hublot ne sont pas remplies (ex.: cuve pleine ou température de l'eau trop élevée).*
Appuyez une nouvelle fois sur la touche, le programme redémarrera du point où il a été interrompu.

Bouton **PROGRAMMES/ALLUME-ETEINT**: pour sélectionner les programmes *(voir page 30)* et pour allumer ou éteindre votre machine.
En cours de lavage, le bouton ne bouge pas.

Voyants

Les voyants fournissent des informations importantes.
Voilà ce qu'ils signalent:

Phases en cours:
Pendant le cycle de lavage, les voyants s'allument progressivement pour indiquer son stade d'avancement:

Prélavage/Lavage

Rinçage

Essorage

Remarque: pendant la phase de vidange, le voyant correspondant à la phase Essorage s'allume.

Touches fonction
Les TOUCHES FONCTION servent aussi de voyants.
La sélection d'une fonction entraîne l'allumage du voyant correspondant.
Si la fonction sélectionnée est incompatible avec le programme sélectionné, la touche clignote et la fonction n'est pas activée.
En cas de sélection d'une fonction incompatible avec une autre précédemment sélectionnée, la seule à être activée sera la dernière validée.

Voyant HUBLOT VERROUILLE:
Le voyant allumé indique que le hublot est verrouillé pour empêcher toute ouverture accidentelle; attendez que le voyant cesse de clignoter avant d'ouvrir le hublot, vous risqueriez d'endommager l'appareil.

! Le clignotement rapide du voyant HUBLOT VERROUILLE en même temps qu'un autre signale une anomalie. Appelez Service-après-vente.

Mise en marche et Programmes

F

En bref: démarrage d'un programme

1. Pour mettre le lave-linge en marche, tournez le bouton PROGRAMMES/ALLUME-ETEINT jusqu'au programme choisi.
   Tous les voyants s'allument pendant quelques secondes puis s'éteignent et le voyant HUBLOT VERROUILLE commence à clignoter.
2. Chargez le lave-linge et fermez le hublot.
3. Sélectionnez la température de lavage *(voir page 31)*.
4. Versez le produit lessiviel et les additifs *(voir page 32)*.
5. Appuyez sur la touche START/PAUSE pour lancer le programme.
   Si vous voulez annuler le cycle sélectionné, tournez le bouton PROGRAMMES/ALLUME-ETEINT jusqu'à la position ⏻ et attendez que tous les voyants s'allument puis s'éteignent.
   Si vous ne sélectionnez aucun autre programme, le voyant HUBLOT VERROUILLE restera allumé pendant 1 minute environ.
6. A la fin du programme de lavage, le voyant HUBLOT VERROUILLE clignote pour indiquer que le hublot peut être ouvert. Sortez le linge et laissez le hublot entrouvert pour faire sécher le tambour.
   Pour éteindre le lave-linge, tournez le bouton PROGRAMMES/ALLUME-ETEINT jusqu'à la position ⏻.

Tableau des programmes

Nature des tissus et degré de salissure	Program-mes	Temp. lavage	Lessive		Assouplis-sant	Durée du cycle (minutes)	Description du cycle de lavage
			prélav.	lavage.			
Coton							
Blancs extrêmement sales (draps, nappes, etc.)	**1**	90°C	•	•	•	160	Prélavage, lavage, rinçages, essorages intermédiaires et finaux
Blancs extrêmement sales (draps, nappes, etc.)	**2**	90°C		•	•	143	Lavage, rinçages, essorages intermédiaires et finaux
Blancs et couleurs résistantes très sales	**3**	60°C		•	•	127	Lavage, rinçages, essorages intermédiaires et finaux
Blancs peu sales et couleurs délicates (chemises, pulls, etc.)	**4**	40°C		•	•	85	Lavage, rinçages, essorages intermédiaires et finaux
Synthétiques							
Couleurs résistantes très sales (linge de bébé, etc.)	**5**	60°C		•	•	92	Lavage, rinçages, anti-froissement ou essorage délicat
Couleurs résistantes très sales (linge de bébé, etc.)	**6**	50°C		•	•	86	Lavage, rinçages, anti-froissement ou essorage délicat
Couleurs délicates (linge en tout genre légèrement sale)	**7**	40°C		•	•	76	Lavage, rinçages, anti-froissement ou essorage délicat
Couleurs délicates (linge en tout genre légèrement sale)	**8**	30°C		•	•	30	Lavage, rinçages et essorage délicat
Délicats							
Laine	**9**	40°C		•	•	50	Lavage, rinçages, anti-froissement et essorage délicat
Tissus particulièrement délicats (rideaux, soie, viscose, etc.)	**10**	30°C		•	•	52	Lavage, rinçages, anti-froissement ou vidange
PROGRAMMES PARTIAUX							
Rinçage					•		Rinçages et essorage
Rinçage délicat					•		Rinçages, anti-froissement ou vidange
Essorage							Vidange et essorage énergique
Essorage délicat							Vidange et essorage délicat
Vidange							Vidange

Remarque
Pour la description de la fonction Anti-froissement *voir page 31*. Les données reportées dans le tableau sont à titre indicatif.

Programme spécial
Express 30' (programme 8 pour Synthétiques) spécialement conçu pour laver du linge peu sale en un rien de temps: il ne dure que 30 minutes et permet ainsi de faire des économies d'énergie et de temps. Choisissez le programme (8 à 30°C), vous pourrez laver ensemble des textiles différents (sauf laine et soie) en ne dépassant pas 3 kg de charge. *Nous vous conseillons d'utiliser des lessives liquides.*

Personnalisations

INDESIT

Sélection de la température

Tournez le bouton TEMPERATURE pour sélectionner la température de lavage *(voir Tableau des programmes page 30)*.
Vous pouvez réduire la température jusqu'au lavage à froid (❄).

Fonctions

Les différentes fonctions de lavage prévues par le lave-linge permettent d'obtenir la propreté et le blanc souhaités. Pour activer les fonctions:
1. appuyez sur la touche correspondant à la fonction désirée, d'après le tableau ci-dessous;
2. l'allumage de la touche correspondante signale que la fonction est activée.

Remarque: Le clignotement rapide de la touche signale que la fonction correspondante n'est pas disponible pour le programme sélectionné.

Fonctions	Effet	Mode d'emploi	Activée avec les programmes:
Peu sale	Pour réduire de 30% environ la durée du cycle de lavage.		1, 2, 3, 4, 5, 6, 7
Extra rinçage	Pour augmenter l'efficacité du rinçage.	Utilisation conseillée en cas de pleine charge ou de doses élevées de produit lessiviel.	1, 2, 3, 4, 5, 6, 7, Rinçages.
Suppres-sion essorage	Quand vous appuyez sur cette touche, votre lave-linge n'effectue plus d'essorage mais fait simplement tourner le tambour à une vitesse réduite pour favoriser la vidange de l'eau.	Nous vous conseillons de l'utiliser lors du lavage de linge difficile à repasser.	Tous sauf le 10 et la vidange.

Anti-froissement
Cette fonction interrompt le programme de lavage en laissant le linge tremper dans l'eau avant la vidange. Elle est disponible avec les programmes 5 - 6 - 7 - 9 - 10 et le Rinçage délicat.
Pour compléter le cycle appuyez sur la touche START/PAUSE.
Pour n'effectuer que la vidange amenez le bouton sur le symbole correspondant et appuyez sur la touche START/PAUSE.

Produits lessiviels et linge

F

Tiroir à produits lessiviels

Un bon résultat de lavage dépend aussi d'un bon dosage de produit lessiviel: un excès de lessive ne lave pas mieux, il incruste l'intérieur de votre lave-linge et pollue l'environnement.

Sortez le tiroir à produits lessiviels et versez la lessive ou l'additif comme suit.

bac 1: Lessive prélavage (en poudre)
bac 2: Lessive lavage (en poudre ou liquide)
Versez la lessive liquide juste avant la mise en marche.
bac 3: Additifs (adoucissant, etc.)
L'assouplissant ne doit pas déborder de la grille.

! N'utilisez pas de lessives pour lavage à la main, elles génèrent trop de mousse.

Triage du linge

- Triez correctement votre linge d'après:
  - le type de textile / le symbole sur l'étiquette.
  - les couleurs: séparez le linge coloré du blanc.
- Videz les poches et contrôlez les boutons.
- Ne dépassez pas les valeurs indiquées correspondant au poids de linge sec:
  Textiles résistants: 5 kg max.
  Textiles synthétiques: 2,5 kg max.
  Textiles délicats: 2 kg max.
  Laine: 1 kg max.

Combien pèse le linge ?

1 drap 400-500 g
1 taie d'oreiller 150-200 g
1 nappe 400-500 g
1 peignoir 900-1.200 g
1 serviette éponge 150-250 g

Pièces de linge particulières

Rideaux: pliez-les bien et glissez-les dans une taie d'oreiller ou dans un sac genre filet. Lavez-les seuls sans dépasser la demi-charge. Sélectionnez le programme 10 qui supprime automatiquement l'essorage.
Doudounes et anoraks: s'ils sont en duvet d'oie ou de canard, ils peuvent être lavés à la machine. Lavez les vêtements sur l'envers. La charge ne doit pas excéder
2-3 kg. Prévoyez 2, voire 3 rinçages et un essorage léger.
Chaussures de tennis: débarrassez-les de la boue. Lavez-les en même temps que jeans et vêtements résistants, jamais avec du linge blanc.
Laine: pour obtenir d'excellents résultats utilisez un produit lessiviel spécial et ne dépassez pas une charge de 1kg.

Précautions et conseils

INDESIT

! Ce lave-linge a été conçu et fabriqué conformément aux normes internationales de sécurité. Ces avertissements sont fournis pour des raisons de sécurité, lisez-les attentivement.

Sécurité générale

- Cet appareil a été conçu pour une utilisation domestique, non professionnelle et ses fonctions ne doivent pas être altérées.
- Ce lave-linge ne doit être utilisé que par des adultes en suivant les instructions reportées dans ce mode d'emploi.
- N'utilisez pas l'appareil si vous êtes pieds nus.

  ne touchez jamais l'appareil si vous avez les pieds ou les mains humides.
- Ne tirez jamais sur le câble pour débrancher la fiche de la prise de courant.
- N'ouvrez pas le tiroir à produits lessiviels si la machine est en marche.
- Ne touchez pas à l'eau de vidange, elle peut atteindre des températures très élevées.
- Ne forcez pas pour ouvrir le hublot: le verrouillage de sécurité qui protège contre les ouvertures accidentelles pourrait s'endommager.
- En cas de panne, n'essayez en aucun cas d'accéder aux mécanismes internes pour tenter de la réparer.
- Veillez à ce que les enfants ne s'approchent pas de la machine pendant son fonctionnement.
- Pendant le lavage, le hublot a tendance à se réchauffer.
- Deux ou trois personnes sont nécessaires pour la déplacer en faisant très attention. Ne jamais la déplacer seul car la machine est très lourde.
- Avant d'introduire votre linge, contrôlez si le tambour est bien vide.

Mise au rebut

- Mise au rebut du matériel d'emballage:
  se conformer aux réglementations locales de manière à ce que les emballages puissent être recyclés.

- La Directive Européenne 2002/96/EC sur les Déchets des Equipements Electriques et Electroniques, exige que les appareils ménagers usagés ne soient pas jetés dans le flux normal des déchets municipaux. Les appareils usagés doivent être collectés séparément afin d'optimiser le taux de récupération et le recyclage des matériaux qui les composent et réduire l'impact sur la santé humaine et l'environnement. Le symbole de la ''poubelle barrée'' est apposée sur tous les produits pour rappeler les obligations de collecte séparée.

  Les consommateurs devront contacter les autorités locales ou leur revendeur concernant la démarche à suivre pour l'enlèvement de leur vieil appareil.

Economies et respect de l'environnement

La technologie au service de l'environnement
Si vous voyez peu d'eau à travers le hublot c'est parce que grâce à la nouvelle technologie Indesit, il suffit de moins de la moitié d'eau pour obtenir une propreté impeccable: un but atteint pour protéger l'environnement.

Economie de produit lessiviel, d'eau, d'électricité et de temps

- Pour ne pas gaspiller de ressources, utilisez le lave-linge à sa charge maximale. Mieux vaut une pleine charge que deux demies, vous économiserez jusqu'à 50% d'électricité.

- Un prélavage n'est nécessaire qu'en cas de linge très sale. S'en passer permet de faire des économies de produit lessiviel, de temps, d'eau et entre 5 et 15% d'électricité.

- Si vous traitez les taches avec un produit détachant ou si vous les laissez tremper avant de les laver, vous éviterez d'avoir à laver à de hautes températures. Un programme à 60°C au lieu de 90°C ou un à 40°C au lieu de 60°C, fait économiser jusqu'à 50% d'électricité.

- Bien doser la quantité de produit lessiviel en fonction de la dureté de l'eau, du degré de salissure et de la quantité de linge à laver évite les gaspillages et protège l'environnement: bien que biodégradables, les produits lessiviels contiennent des éléments qui altèrent l'équilibre de la nature. Evitez le plus possible l'utilisation d'assouplissant.

- Effectuer ses lavages tard dans l'après-midi et jusqu'aux premières heures du matin permet de réduire la charge d'absorption des opérateurs énergétiques.

- Si le linge doit être séché dans un sèche-linge, sélectionnez une haute vitesse d'essorage. Du linge qui contient moins d'eau fait écomiser du temps et de l'électricité dans le programme de séchage.

Entretien et soin

F

Coupure de l'arrivée d'eau et de courant

- Fermez le robinet de l'eau après chaque lavage: vous limiterez ainsi l'usure de l'installation hydraulique de votre lave-linge et éliminerez le danger de fuites.

- Débranchez la fiche de la prise de courant quand vous nettoyez votre lave-linge et pendant tous vos travaux d'entretien.

Nettoyage du lave-linge

Pour nettoyer l'extérieur et les parties en caoutchouc, utilisez un chiffon imbibé d'eau tiède et de savon. N'utilisez ni solvants ni abrasifs.

Nettoyage du tiroir à produits lessiviels

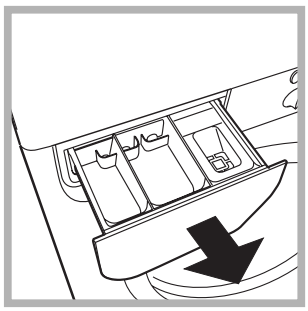

Pour sortir le tiroir, soulevez-le et tirez-le vers vous *(voir figure)*. Lavez-le à l'eau courante, effectuez cette opération assez souvent.

Entretien du hublot et du tambour

- Quand vous n'utilisez pas votre lave-linge, laissez toujours le hublot entrouvert pour éviter la formation de mauvaises odeurs.

Nettoyage de la pompe

Le lave-linge est équipé d'une pompe autonettoyante qui n'exige aucune opération d'entretien. Il peut toutefois arriver que de menus objets (pièces de monnaie, boutons) tombent dans la préchambre qui protège la pompe, placée en bas de cette dernière.

! Contrôlez que le cycle de lavage est bien terminé et débranchez la fiche.

Pour accéder à cette préchambre:

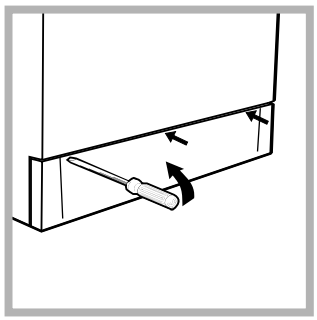

1. démontez le panneau situé à l'avant du lave-linge à l'aide d'un tournevis *(voir figure)*;

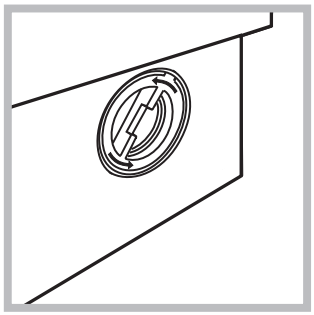

2. dévissez le couvercle en le faisant tourner dans le sens inverse des aiguilles d'une montre *(voir figure)*: il est normal qu'un peu d'eau s'écoule;

3. nettoyez soigneusement à l'intérieur;
4. revissez le couvercle;
5. remontez le panneau en veillant à bien enfiler les crochets dans les fentes prévues avant de le pousser contre la machine.

Contrôle du tuyau d'arrivée de l'eau

Contrôlez le tuyau d'alimentation au moins une fois par an. Remplacez-le dès que vous remarquez des craquèlements et des fissures: les fortes pressions subies pendant le lavage pourraient provoquer des cassures.

! N'utilisez jamais de tuyaux usés.

Anomalies et remèdes

INDESIT

Il peut arriver que le lave-linge ne fonctionne pas bien. Avant de appelez le Service après-vente *(voir page 36)*, contrôlez s'il ne s'agit pas d'un problème facile à résoudre grâce à la liste suivante.

Anomalies:	Causes / Solutions possibles:
Le lave-linge ne s'allume pas.	• La fiche n'est pas branchée dans la prise de courant ou mal branchée. • Il y a une panne de courant.
Le cycle de lavage ne démarre pas.	• Le hublot n'est pas bien fermé. • La touche START/PAUSE n'a pas été actionnée. • Le robinet de l'eau n'est pas ouvert.
Il n'y a pas d'arrivée d'eau.	• Le tuyau d'arrivée de l'eau n'est pas raccordé au robinet. • Le tuyau est plié. • Le robinet de l'eau n'est pas ouvert. • Il y a une coupure d'eau. • La pression n'est pas suffisante. • La touche START/PAUSE n'a pas été actionnée.
Le lave-linge prend l'eau et vidange continuellement.	• le tuyau de vidange n'est pas installé à une distance du sol comprise entre 65 et 100 cm *(voir page 27)*. • L'extrémité du tuyau de vidange est plongée dans l'eau *(voir page 27)*. • L'évacuation murale n'a pas d'évent. Si après ces vérifications, le problème persiste, fermez le robinet de l'eau, éteignez la machine et appelez le service Assistance. Si vous habitez en étage dans un immeuble, il peut y avoir des phénomènes de siphonnement qui font que votre lave-linge prend et évacue l'eau continuellement. Pour supprimer cet inconvénient, vous pouvez trouver dans le commerce des valves spéciales anti-siphonnement.
Votre lave-linge ne vidange pas et n'essore pas.	• Le programme ne prévoit pas de vidange: pour certains programmes, il faut intervenir pour la faire démarrer *(voir page 30)*. • Le fonction Anti-froissement est activée: pour compléter le programme, appuyez sur la touche START/PAUSE *(voir page 31)*. • Le tuyau de vidange est plié *(voir page 27)*. • La conduite de l'installation de vidage est bouchée.
Votre lave-linge vibre beaucoup pendant l'essorage.	• Le tambour n'a pas été débloqué *(comme indiqué page 26)* lors de l'installation du lave-linge. • Le lave-linge n'est pas posé à plat *(voir page 26)*. • Le lave-linge est coincé entre des meubles et le mur *(voir page 26)*.
Le lave-linge a des fuites.	• Le tuyau d'arrivée de l'eau n'est pas bien vissé *(voir figure page 26)*. • Le tiroir à produits lessiviels est bouché (pour le nettoyer *voir pag. 34)*. • Le tuyau de vidange n'est pas bien fixé *(voir page 27)*.
Le voyant HUBLOT VERROUILLE clignote rapidement en même temps qu'un autre voyant.	• Appelez le Service-après-vente car une anomalie est signalée.
Il y a un excès de mousse.	• Le produit de lavage utilisé n'est pas une lessive spéciale machine (il faut qu'il y ait l'inscription "pour lave-linge", "main et machine", ou autre semblable). • La quantité utilisée est excessive.

Assistance

F

Avant d'appeler le service après-vente:
- Vérifiez si vous ne pouvez pas résoudre vous-même le problème *(voir page 35)*;
- Remettez le programme en marche pour contrôler si dysfonctionnement a disparu;
- Autrement, appelez le Service après-vente de votre revendeur;

! Ne vous adressez jamais à des techniciens non agréés.

Communiquez:
- le type de panne;
- le modèle de la machine (Référence);
- le numéro de série (S/N).

Vous trouverez tous ces renseignements sur la plaquette signalétique située sur le panneau arrière de votre lave-linge.

Instrucciones para el uso

LAVADORA

ES

ES

Espanol

WIA 82

Sumario

Instalación, 38-39
Desembalaje y nivelación, 38
Conexiones hidráulicas y eléctricas, 38-39
Primer ciclo de lavado, 39
Datos técnicos, 39

Descripción de la lavadora, 40-41
Panel de control, 40
Luces testigo, 41

Puesta en marcha y Programas, 42
En la práctica: poner en marcha un programa, 42
Tabla de programas, 42

Personalizaciones, 43
Seleccione la temperatura, 43
Funciones, 43

Detergentes y ropa, 44
Cajón de detergentes, 44
Preparar la ropa, 44
Prendas especiales, 44

Precauciones y consejos, 45
Seguridad general, 45
Eliminaciones, 45
Ahorrar y respetar el ambiente, 45

Mantenimiento y cuidados, 46
Excluir el agua y la corriente eléctrica, 46
Limpiar la lavadora, 46
Limpiar el contenedor de detergentes, 46
Cuidar la puerta y el cesto, 46
Limpiar la bomba, 46
Controlar el tubo de alimentación de agua, 46

Anomalías y soluciones, 47

Asistencia, 48
Antes de llamar a la Asistencia Técnica, 48

INDESIT

Instalación

ES

! Es importante conservar este manual para poder consultarlo en cualquier momento. En caso de venta, de cesión o de traslado, verifique que permanezca junto con la lavadora para informar al nuevo propietario sobre el funcionamiento y brindar las correspondientes advertencias.

! Lea atentamente las instrucciones: ellas contienen importante información sobre la instalación, el uso y la seguridad.

Desembalaje y nivelación

Desembalaje

1. Desembale la lavadora.
2. Controle que la lavadora no haya sufrido daños durante el transporte. Si estuviera dañada no la conecte y llame al revendedor.

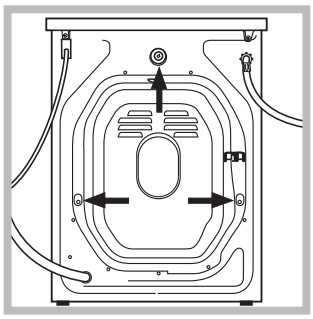

3. Quite los 3 tornillos de protección para el transporte y la arandela de goma con el correspondiente distanciador, ubicados en la parte posterior (*ver la figura*).

4. Cierre los orificios con los tapones de plástico suministrados con el aparato.
5. Conserve todas las piezas: cuando la lavadora deba ser transportada nuevamente, deberán volver a colocarse.

! Los embalajes no son juguetes para los niños.

Nivelación

1. Instale la lavadora sobre un piso plano y rígido, sin apoyarla en las paredes, muebles ni en ningún otro aparato.

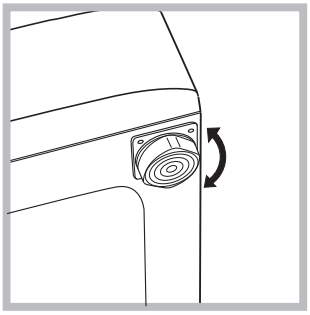

2. Si el piso no está perfectamente horizontal, compense las irregularidades desenroscando o enroscando los pies delanteros (*véase la figura*); el ángulo de inclinación medido sobre la superficie de trabajo, no debe superar los 2º.

Una cuidadosa nivelación brinda estabilidad a la máquina y evita vibraciones, ruidos y desplazamientos durante el funcionamiento. Cuando se instala sobre moquetas o alfombras, regule los pies para conservar debajo de la lavadora un espacio suficiente para la ventilación.

Conexiones hidráulicas y eléctricas

Conexión del tubo de alimentación de agua

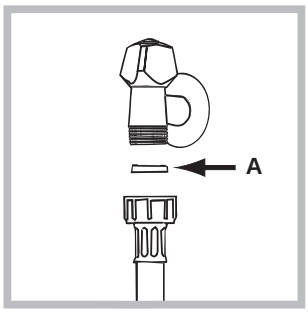

1. Introduzca la junta A en el extremo del tubo de alimentación y enrósquelo a un grifo de agua fría con boca roscada de 3/4 gas (*véase la figura*).
Antes de conectarlo, haga correr el agua hasta que salga limpia.

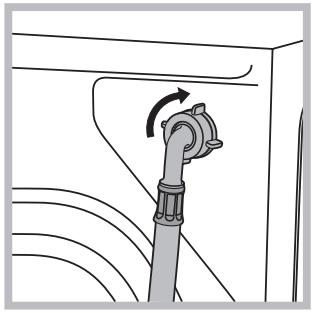

2. Conecte el tubo de alimentación a la lavadora enroscándolo en la toma de agua correspondiente ubicada en la parte posterior arriba y a la derecha (*véase la figura*).

3. Verifique que el tubo no tenga pliegues ni estrangulaciones.

! La presión de agua del grifo debe estar comprendida dentro de los valores contenidos en la tabla de Datos técnicos (*ver la página del costado*).

! Si la longitud del tubo de alimentación no fuera suficiente, diríjase a una tienda especializada o a un técnico autorizado.

Conexión del tubo de descarga

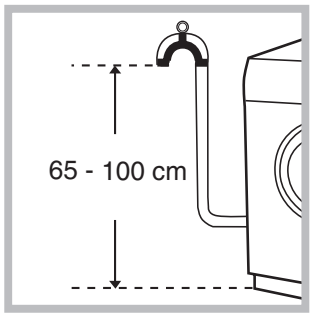

Conecte el tubo de descarga, sin plegarlo, a un desagüe de pared ubicado a una distancia del piso comprendida entre 65 y 100 cm;

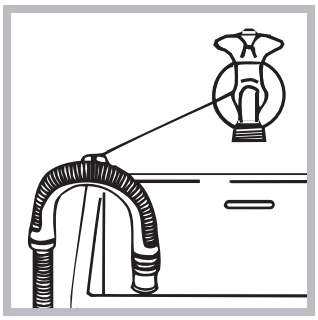

o apóyelo al borde de un lavabo o de una bañera, uniendo la guía suministrada con el aparato, al grifo *(véase la figura)*. El extremo libre del tubo de descarga no debe permanecer sumergido en el agua.

! No se aconseja utilizar tubos de prolongación, de todos modos, si es indispensable, la prolongación debe tener el mismo diámetro del tubo original y no superar los 150 cm.

Conexión eléctrica

Antes de enchufar el aparato, verifique que:
- la toma tenga la conexión a tierra y haya sido hecha según las normas legales;
- la toma sea capaz de soportar la carga máxima de potencia de la máquina indicada en la tabla de Datos técnicos *(ver al costado)*;
- la tensión de alimentación esté comprendida dentro de los valores indicados en la tabla de Datos técnicos *(ver al costado)*;
- la toma sea compatible con el enchufe de la lavadora. Si no es así, sustituya la toma o el enchufe.

! La lavadora no debe ser instalada al aire libre, ni siquiera si el lugar está preparado, ya que es muy peligroso dejarla expuesta a la lluvia o a las tormentas.

! Una vez instalada la lavadora, la toma de corriente debe ser fácilmente accesible.

! No utilice alargadores ni conexiones múltiples.

! El cable no debe estar plegado ni sufrir compresiones.

! El cable de alimentación debe ser sustituido sólo por técnicos autorizados.

¡Atención! La empresa fabricante declina toda responsabilidad en caso de que estas normas no sean respetadas.

Primer ciclo de lavado

Después de la instalación y antes del uso, realice un ciclo de lavado con detergente y sin ropa, seleccionando el programa a 90ºC sin prelavado.

Datos técnicos	
Modelo	WIA 82
Dimensiones	ancho 59,5 cm. altura 85 cm. profundidad 52,5 cm.
Capacidad	de 1 a 5 kg.
Conexiones eléctricas	Voltaje de 220/230 voltios 50 Hz potencia máxima consumida 1850 W
Conexiones hídricas	presión máxima 1 MPa (10 bar) presión mínima 0,05 MPa (0,5 bar) capacidad del cesto 46 litros
Velocidad de centrifugado	máxima 800 r.p.m.
Programas de control según la norma IEC456	programa 3; temperatura 60ºC; efectuado con 5 kg. de carga.
CE	Esta máquina cumple con lo establecido por las siguientes Directivas de la Comunidad: - 73/23/CEE del 19/02/73 (Baja Tensión) y sucesivas modificaciones - 89/336/CEE del 03/05/89 (Compatibilidad Electromagnética) y sucesivas modificaciones - 2002/96/CE

Descripción de la lavadora

ES

Panel de control

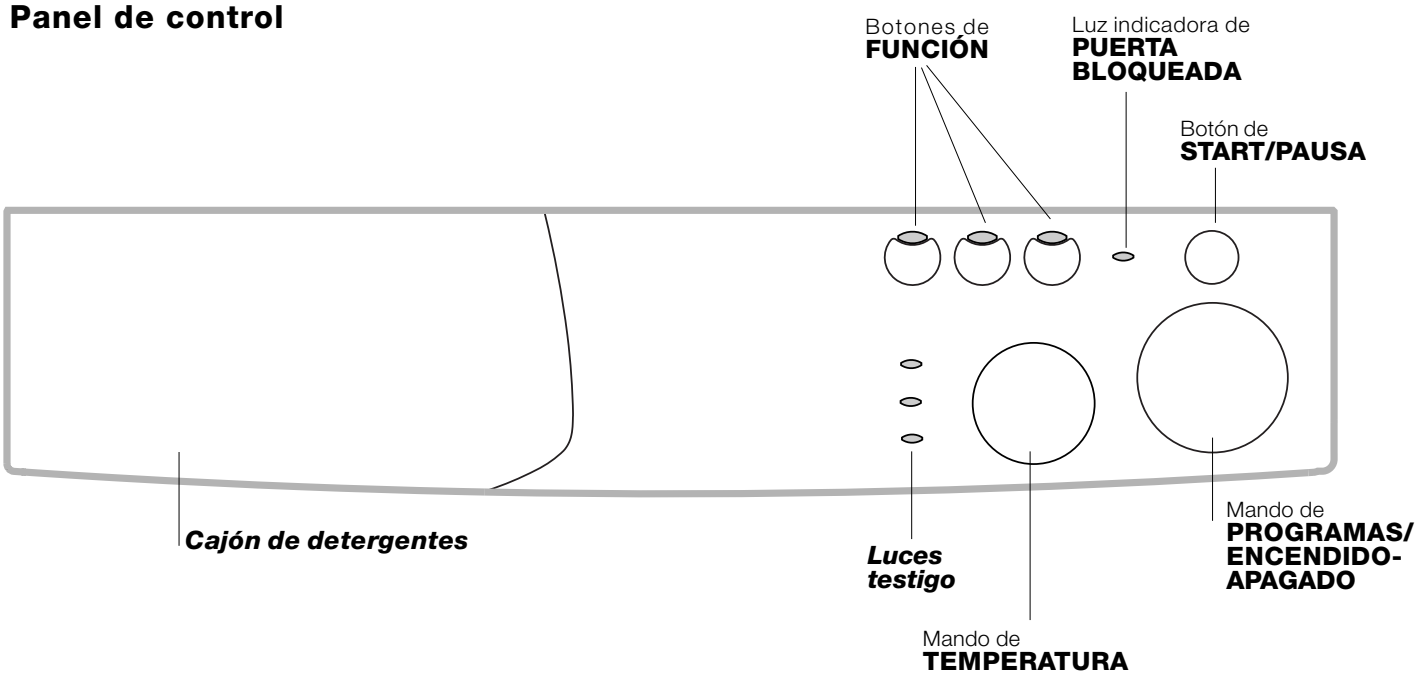

Cajón de detergentes: para cargar detergentes y aditivos *(véase la pág. 44).*

Luces testigo: para seguir el estado de avance del programa de lavado.

Botones de **FUNCIÓN:** para seleccionar las funciones disponibles. El botón correspondiente a la función seleccionada permanecerá encendido.

Mando de **TEMPERATURA:** para seleccionar la temperatura o el lavado en frío *(ver la pág. 43).*

Luz indicadora de **PUERTA BLOQUEADA:** para saber si la lavadora está encendida y si la puerta se puede abrir *(ver la pág. 41).*

Botón **START/PAUSA**: se utiliza para poner en marcha los programas o interrumpirlos momentánemente.

Nota: *si se pulsa este botón después que ha comenzado el programa, la lavadora se detendrá y centelleará sólo el piloto de la fase en curso; después de 1 minuto aproximadamente se podrá abrir la puerta (piloto de PUERTA BLOQUEADA apagado). Si el piloto de PUERTA BLOQUEADA permanece encendido quiere decir que se verifican ciertas condiciones para que la puerta no pueda ser abierta (por ej.: agua en la cuba o temperatura de la misma elevada). Pulsando una vez más el botón, el programa se reanudará a partir del punto en el cual fue interrumpido.*

Mando **PROGRAMAS/ENCENDIDO-APAGADO**: se utiliza para seleccionar los programas *(ver la pág. 42)* y para encender o apagar la máquina.
Durante el programa el mando no se mueve.

Luces testigo

Las luces testigo suministran información importante. He aquí lo que nos dicen:

Fase en curso:
Durante el ciclo de lavado, las luces testigo se encenderán progresivamente para indicar su estado de avance.

Prelavado/Lavado

Aclarado

Centrifugado

Nota: durante la fase de descarga se iluminará la luz testigo correspondiente a la fase de Centrifugado.

Botones de FUNCIÓN
Los BOTONES DE FUNCIÓN también actúan como luces testigo.
Al seleccionar una función, el botón correspondiente se iluminará.
Si la función seleccionada no es compatible con el programa elegido, el botón centelleará y la función no se activará.
Cuando se seleccione una función incompatible con otra seleccionada precedentemente, permanecerá activa sólo la última selección realizada.

Luz indicadora de PUERTA BLOQUEADA:
La luz testigo encendida indica que la puerta está bloqueada para impedir aperturas accidentales; para evitar daños es necesario esperar que la luz testigo centellee antes de abrir la puerta.

! El centelleo rápido de la luz indicadora de PUERTA BLOQUEADA simultáneamente con, al menos, el de otra luz testigo, indica una anomalía. Llame a la Asistencia Técnica.

Puesta en marcha y Programas

ES

En la práctica: poner en marcha un programa

1. Encienda la lavadora girando el mando PROGRAMAS/ENCENDIDO-APAGADO hasta el programa elegido.
   Todas las luces testigo se encenderán durante algunos segundos, luego se apagarán y la luz indicadora de PUERTA BLOQUEADA comenzará a centellear.
2. Cargue la ropa y cierre la puerta.
3. Fije la temperatura de lavado *(ver la pág. 43)*
4. Vierta el detergente y los aditivos (*véase la pág. 44*).
5. Ponga en marcha el programa pulsando el botón START/RESET.
   Si desea anular el ciclo seleccionado gire el mando PROGRAMAS/ENCENDIDO-APAGADO hasta la posición ⏻ y espere que se enciendan y luego que se apaguen todos los mandos.
   Si no se selecciona otro programa, el piloto de PUERTA BLOQUEADA permanecerá encendido durante 1 minuto aproximadamente.
6. Al finalizar el programa, la luz indicadora de PUERTA BLOQUEADA centelleará indicando que la puerta se puede abrir. Extraiga la ropa y deje la puerta semicerrada para permitir que el cesto se seque. Apague la lavadora girando el mando PROGRAMAS/ENCENDIDO-APAGADO hasta la posición ⏻.

Tabla de programas

Tipos de tejidos y de suciedad	Programas	Temperatura	Detergente		Suavizante	Duración del ciclo (minutos)	Descripción del ciclo de lavado
			Prelav.	Lavado			
Algodón							
Blancos extremadamente sucios (sábanas, manteles, etc.)	**1**	90°C	•	•	•	160	Prelavado, lavado, aclarados, centrifugados intermedios y final
Blancos extremadamente sucios (sábanas, manteles, etc.)	**2**	90°C		•	•	143	Lavado, aclarados, centrifugados intermedios y final
Blancos y de color resistentes muy sucios	**3**	60°C		•	•	127	Lavado, aclarados, centrifugados intermedios y final
Blancos poco sucios y colores delicados (camisas, camisetas, etc.)	**4**	40°C		•	•	85	Lavado, aclarados, centrifugados intermedios y final
Sintéticos							
Colores resistentes muy sucios (ropa para recién nacidos, etc.)	**5**	60°C		•	•	92	Lavado, aclarados, antiarrugas o centrifugado delicado
Colores resistentes muy sucios (ropa para recién nacidos, etc.)	**6**	50°C		•	•	86	Lavado, aclarados, antiarrugas o centrifugado delicado
Colores delicados (ropa de todo tipo poco sucia)	**7**	40°C		•	•	76	Lavado, aclarados, antiarrugas o centrifugado delicado
Colores delicados (ropa de todo tipo poco sucia)	**8**	30°C		•	•	30	Lavado, aclarados y centrifugación delicada
Delicados							
Lana	**9**	40°C		•	•	50	Lavado, aclarados, antiarrugas y centrifugación delicada
Tejidos muy delicados (cortinas, seda, viscosa, etc.)	**10**	30°C		•	•	52	Lavado, aclarados, antiarrugas o desagüe
PROGRAMAS PARCIALES							
Aclarado					•		Aclarados y centrifugado
Aclarado delicado					•		Aclarados, antiarrugas o desagüe
Centrifugado							Desagüe y centrifugado enérgico
Centrifugado delicado							Desagüe y centrifugación delicada
Desagüe							Desagüe

Notas
Para la descripción de la función Antiarrugas consulte la *pág. 43.* Los datos contenidos en la tabla tienen un valor indicativo.

Programa especial
Diario 30' (programa 8 para Sintéticos) fue estudiado para lavar prendas ligeramente sucias y en poco tiempo: dura sólo 30 minutos y de esa manera hace ahorrar energía y tiempo. Seleccionando el programa (8 a 30°C) es posible lavar conjuntamente tejidos de distinto tipo (excluidas lana y seda), con una carga máxima de 3 kg.
Se aconseja el uso de detergente líquido.

INDESIT

Seleccione la temperatura

Girando el mando de la TEMPERATURA se selecciona la temperatura de lavado (ver la Tabla de programas en la *pág. 42).*
La temperatura se puede disminuir hasta el lavado en frío (❄).

Funciones

Las distintas funciones de lavado previstas por la lavadora permiten obtener la limpieza y el blanco deseados.
Para activar las funciones:
1. pulse el botón correspondiente a la función deseada de acuerdo con la tabla que se encuentra debajo;
2. el encendido del botón correspondiente indica que la función está activa.

Nota: El centelleo rápido del botón indica que la función correspondiente no se puede seleccionar para el programa elegido.

Funciones	Efecto	Notas para el uso	Activa con los programas:
Rápido	Disminuye en un 30% aproximadamente la duración del ciclo de lavado.		1, 2, 3, 4, 5, 6, 7
Aclarado Extra	Aumenta la eficacia del enjuague.	Es aconsejable con la lavadora a plena carga o con dosis elevadas de detergente.	1, 2, 3, 4, 5, 6, 7, Aclarados.
Exclusión centrifuga-do	La lavadora deja de efectuar la centrifugación para efectuar sólo una rotación del cesto a velocidad moderada a fin de facilitar la descarga del agua.	Aconsejamos utilizar este botón cuando se lavan prendas difíciles de planchar.	Todos excepto el 10 y la descarga.

Antiarrugas
Esta función interrumpe el programa de lavado manteniendo la ropa en remojo en el agua antes de la descarga. Se puede utilizar con los programas 5 - 6 - 7 - 9 - 10 y Aclarado delicado.
Para completar el ciclo pulse el botón START/PAUSA.
Para efectuar sólo la descarga coloque la perilla en el símbolo correspondiente y pulse el botón START/PAUSA.

Detergentes y ropa

ES

Cajón de detergentes

El buen resultado del lavado depende también de la correcta dosificación del detergente: si se excede la cantidad, no se lava de manera más eficaz, sino que se contribuye a encostrar las partes internas de la lavadora y a contaminar el ambiente.

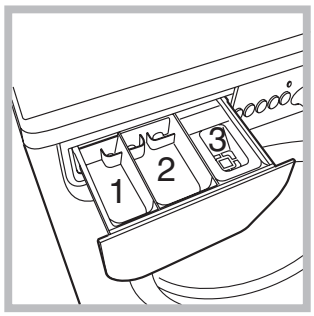

Extraiga el cajón de detergentes e introduzca el detergente o el aditivo de la siguiente manera:

cubeta 1: Detergente para prelavado (en polvo)
cubeta 2: Detergente para lavado (en polvo o líquido)
El detergente líquido se debe verter sólo antes de la puesta en marcha.
cubeta 3: Aditivos (suavizante, etc.)
El suavizante no se debe volcar fuera de la rejilla.

! No use detergentes para el lavado a mano ya que producen demasiada espuma.

Preparar la ropa

- Subdivida la ropa según:
  - el tipo de tejido / el símbolo en la etiqueta.
  - los colores: separe las prendas de color y las blancas.
- Vacíe los bolsillos y controle los botones.
- No supere los valores indicados, referidos al peso de la ropa seca:
  Tejidos resistentes: max 5 kg.
  Tejidos sintéticos: max 2,5 kg.
  Tejidos delicados: max 2 kg.
  Lana: max 1 kg.

¿Cuánto pesa la ropa?

1 sábana 400/500 g
1 funda 150/200 g
1 mantel 400/500 g
1 albornoz 900/1.200 g
1 toalla 150/250 g

Prendas especiales

Cortinas: pliéguelas y colóquelas dentro de una funda o de una bolsa de red. Lávelas solas sin superar la media carga. Utilice el programa 10 que excluye automáticamente el centrifugado.
Cazadoras acolchadas con plumas y anoraks: si el relleno es de pluma de ganso o de pato, se pueden lavar en la lavadora. Poner las prendas del revés y realizar una carga máxima de 2-3 kg. repitiendo el enjuague una o dos veces y utilizando el centrifugado delicado.
Zapatillas de tenis: quíteles el lodo. Se pueden lavar con los jeans y con prendas resistentes pero no con prendas blancas.
Lana: para obtener los mejores resultados, utilice un detergente específico y no supere 1 kg. de carga.

Precauciones y consejos

INDESIT

! La lavadora fue proyectada y fabricada en conformidad con las normas internacionales de seguridad. Estas advertencias se suministran por razones de seguridad y deben ser leídas atentamente.

Seguridad general

- Este aparato fue fabricado para uso doméstico.
- La lavadora debe ser utilizada sólo por personas adultas y siguiendo las instrucciones contenidas en este manual.
- No toque la máquina con los pies desnudos ni con las manos o los pies mojados o húmedos.
- No desenchufe la máquina tirando del cable, sino tomando el enchufe.
- No abra el contenedor de detergentes mientras la máquina está en funcionamiento.
- No toque el agua de desagüe ya que puede alcanzar temperaturas elevadas.
- En ningún caso fuerce la puerta: podría dañarse el mecanismo de seguridad que la protege de aperturas accidentales.
- En caso de avería, no acceda nunca a los mecanismos internos para intentar una reparación.
- Controle siempre que los niños no se acerquen a la máquina cuando está en funcionamiento.
- Durante el lavado, la puerta tiende a calentarse.
- Si debe ser trasladada, deberán intervenir dos o más personas, procediendo con el máximo cuidado. La máquina no debe ser desplazada nunca por una persona sola ya que es muy pesada.
- Antes de introducir la ropa controle que el cesto esté vacío.

Eliminaciones

- Eliminación del material de embalaje:
  respete las normas locales, de ese modo, los embalajes podrán volver a ser utilizados.
- En base a la Norma europea 2002/96/CE de Residuos de aparatos Eléctricos y Electrónicos, los electrodomésticos viejos no pueden ser arrojados en los contenedores municipales habituales; tienen que ser recogidos selectivamente para optimizar la recuperación y reciclado de los componentes y materiales que los constituyen, y reducir el impacto en la salud humana y el medioambiente. El símbolo del cubo de basura tachado se marca sobre todos los productos para recordar al consumidor la obligación de separarlos para la recogida selectiva.
  El consumidor debe contactar con la autoridad local o con el vendedor para informarse en relación a la correcta eleminación de su electrodoméstico viejo.

Ahorrar y respetar el medio ambiente

Tecnología a servicio del medio ambiente
Si en la puerta se ve poca agua es porque con la nueva tecnología Indesit basta menos de la mitad del agua para alcanzar la mayor limpieza: un objetivo alcanzado para respetar el medio ambiente.

Ahorrar detergente, agua, energía y tiempo

- Para no derrochar recursos es necesario utilizar la lavadora con la máxima carga. Una carga completa en lugar de dos medias cargas permite ahorrar hasta el 50% de energía.
- El prelavado es necesario sólo para ropa muy sucia. Evitarlo permite ahorrar detergente, tiempo, agua y entre el 5 y el 15% de energía.
- Tratar las manchas con un quitamanchas o dejarlas en remojo antes del lavado, disminuye la necesidad de lavar a altas temperaturas. Un programa a 60ºC en vez de 90ºC o uno a 40ºC en vez de 60ºC, permite ahorrar hasta un 50% de energía.
- Dosificar bien el detergente en base a la dureza del agua, al grado de suciedad y a la cantidad de ropa evita derroches y protege el ambiente: aún siendo biodegradables, los detergentes contienen elementos que alteran el equilibrio de la naturaleza. Además, si es posible, evite utilizar el suavizante.
- Realizando los lavados desde el atardecer hasta las primeras horas de la mañana se colabora para reducir la carga de absorción de las empresas eléctricas.
- Si el lavado debe ser secado en una secadora, seleccione una velocidad de centrifugado alta. Poca agua en el lavado, permite ahorrar tiempo y energía en el programa de secado.

Mantenimiento y cuidados

ES

Excluir agua y corriente eléctrica

- Cierre el grifo de agua después de cada lavado. De este modo se limita el desgaste de la instalación hidráulica de la lavadora y se elimina el peligro de pérdidas.
- Desenchufe la máquina cuando la deba limpiar y durante los trabajos de mantenimiento.

Limpiar la lavadora

La parte externa y las partes de goma se pueden limpiar con un paño embebido en agua tibia y jabón. No use solventes ni productos abrasivos.

Limpiar el cajón de los detergentes

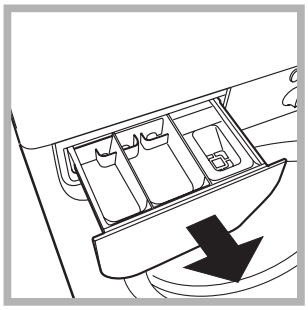

Extraiga el contenedor tirando hacia fuera (*ver la figura*).
Lávelo debajo del agua corriente, esta limpieza se debe realizar frecuentemente.

Cuidar la puerta y el cesto

- Deje siempre semicerrada la puerta para evitar que se formen malos olores.

Limpiar la bomba

La lavadora posee una bomba autolimpiante que no necesita mantenimiento. Pero puede suceder que objetos pequeños (monedas, botones) caigan en la precámara que protege la bomba, situada en la parte inferior de la misma.

! Verifique que el ciclo de lavado haya terminado y desenchufe la máquina.

Para acceder a la precámara:

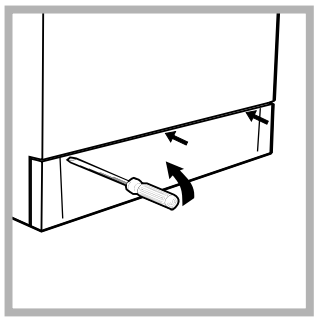

1. quite el panel de cobertura delantero de la lavadora con la ayuda de un destornillador (*ver la figura*);

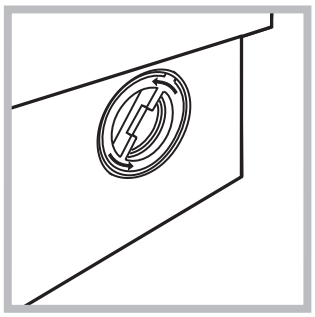

2. desenrosque la tapa girándola en sentido antihorario (*ver la figura*); es normal que se vuelque un poco de agua;

3. limpie con cuidado el interior;
4. vuelva a enroscar la tapa;
5. vuelva a montar el panel verificando, antes de empujarlo hacia la máquina, que los ganchos se hayan introducido en las correspondientes ranuras.

Controle el tubo de alimentación de agua

Controle el tubo de alimentación al menos una vez al año. Si presenta grietas o rozaduras se debe sustituir: durante los lavados, las fuertes presiones podrían provocar roturas imprevistas.

! No utilice nunca tubos ya usados.

Anomalías y soluciones

INDESIT

Puede suceder que la lavadora no funcione. Antes de llamar a la Asistencia Técnica (*ver la pág. 48*), controle que no se trate de un problema de fácil solución ayudándose con la siguiente lista.

Anomalías:	Posibles causas / Solución:
La lavadora no se enciende.	• El enchufe no está introducido en la toma de corriente, o no hace contacto. • En la casa no hay corriente.
El ciclo de lavado no comienza.	• La puerta no está bien cerrada. • El botón START/PAUSA no fue pulsado. • El grifo del agua no está abierto.
La lavadora no carga agua.	• El tubo de alimentación de agua no está conectado al grifo. • El tubo está plegado. • El grifo de agua no está abierto. • En la casa falta el agua. • No hay suficiente presión. • El botón START/PAUSA no fue pulsado.
La lavadora carga y descarga agua continuamente.	• El tubo de desagüe no está instalado entre los 65 y 100 cm. del suelo (*ver la pág. 39*). • El extremo del tubo de descarga está sumergido en el agua (*ver la pág. 39*). • La descarga de pared no posee un respiradero. Si después de estas verificaciones el problema no se resuelve, cierre el grifo de agua, apague la lavadora y llame a la Asistencia. Si la vivienda se encuentra en uno de los últimos pisos de un edificio, es posible que se verifiquen fenómenos de sifonaje, por ello la lavadora carga y descarga agua de modo continuo. Para eliminar este inconveniente se encuentran disponibles en el comercio válvulas especiales que permiten evitar el sifonaje.
La lavadora no descarga o no centrifuga.	• El programa no prevé la descarga: con algunos programas es necesario activarlo manualmente (*ver la pág. 42*). • La función «Antiarrugas» está activa: para completar el programa, pulse el botón START/PAUSA (*ver la pág. 43*). • El tubo de descarga está plegado (*ver la pág. 39*). • El conducto de descarga está obstruido.
La lavadora vibra mucho durante la centrifugación.	• El cesto, en el momento de la instalación, no fue desbloqueado correctamente (*ver la pág. 38*). • La lavadora no está instalada en un lugar plano (*ver la pág. 38*). • Existe muy poco espacio entre la lavadora, los muebles y la pared (*ver la pág. 38*).
La lavadora pierde agua.	• El tubo de alimentación de agua no está bien enroscado (*ver la pág. 38*). • El cajón de detergentes está obstruido (para limpiarlo *ver la pág. 46*). • El tubo de descarga no está bien fijado (*ver la pág. 39*).
La luz indicadora de PUERTA BLOQUEADA centellea de modo rápido simultáneamente con, al menos, otra luz testigo:	• Llame a la Asistencia Técnica porque está indicando una anomalía.
Se forma demasiada espuma.	• El detergente no es específico para la lavadora (debe contener algunas de las frases "para lavadora", "a mano o en lavadora" o similares). • La dosificación fue excesiva.

Asistencia

ES

Antes de llamar a la Asistencia Técnica:
- Verifique si la anomalía la puede resolver solo *(ver la pág. 47)*;
- Vuelva a poner en marcha el programa para controlar si el inconveniente fue resuelto;
- Si no es así, llame a la Asistencia técnica autorizada, al número de teléfono indicado en el certificado de garantía.

! No recurra nunca a técnicos no autorizados.

Comunicar:
- el tipo de anomalía;
- el modelo de la máquina (Mod.);
- el número de serie (S/N).

Estas informaciones se encuentran en la placa que está fijada en la parte posterior de la lavadora.

Instruções para utilização

MÁQUINA DE LAVAR ROUPA

PT

PT

Português

WIA 82

Sumário

Instalação, 50-51
Desembalar e nivelar, 50
Ligações hidráulicas e eléctricas, 50-51
Primeiro ciclo de lavagem, 51
Dados técnicos, 51

Descrição da máquina de lavar roupa, 52-53
Painel de comandos, 52
Indicadores luminosos, 53

Início e Programas, 54
Como iniciar um programa, 54
Tabela dos programas, 54

Personalizações, 55
Seleccione a temperatura, 55
Funções, 55

Detergentes e roupa, 56
Gaveta dos detergentes, 56
Preparar a roupa, 56
Roupas especiais, 56

Precauções e conselhos, 57
Segurança geral, 57
Eliminação, 57
Economizar e respeitar o meio ambiente, 57

Manutenção e cuidados, 58
Interromper a alimentação de água e de corrente eléctrica, 58
Limpar a máquina de lavar roupa, 58
Limpar a gaveta dos detergentes, 58
Cuidados com a porta de vidro e o tambor, 58
Limpar a bomba, 58
Verificar o tubo de alimentação de água, 58

Anomalias e soluções, 59

Assistência, 60
Antes de contactar a Assistência Técnica, 60

INDESIT

Instalação

PT

! É importante guardar este manual para poder consultá-lo a qualquer momento. Se a máquina for vendida, cedida ou transferida, certifique-se que este manual permaneça com a máquina para informar o novo proprietário acerca do seu funcionamento e das respectivas advertências.

! Leia com atenção estas instruções: contém informações importantes acerca da instalação, da utilização e da segurança.

Desembalar e nivelar

Desembalar

1. Tire a máquina de lavar roupa da embalagem.
2. Verifique se a máquina de lavar roupa sofreu danos no transporte. Se estiver danificada não efectue a sua ligação e contacte o revendedor.

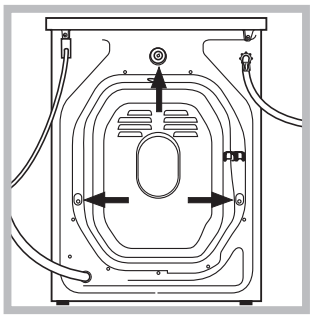

3. Tire os 3 parafusos para protecção no transporte e a borrachinha com o respectivo calço, situados na parte traseira (*veja a figura*).

4. Tampe os furos com as tampas em plástico fornecidas.
5. Guarde todas as peças: se for necessário transportar a máquina de lavar roupa, terão de ser montadas outra vez.

! Embalagens não são brinquedos para as crianças.

Nivelamento

1. Instale a máquina de lavar roupa sobre um pavimento plano e rígido, sem encostá-la a paredes, móveis ou outros.

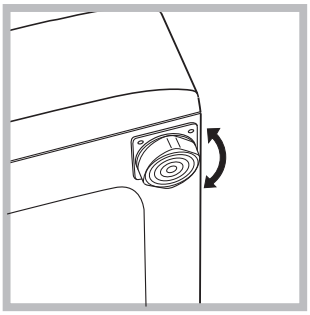

2. Se o pavimento não for perfeitamente horizontal, para compensar qualquer irregularidade, desatarraxe ou atarraxe os pés dianteiros (*veja a figura*); o ângulo de inclinação, medido no plano de trabalho, não deve ultrapassar 2°.

Um cuidadoso nivelamento dá estabilidade à máquina e evita vibrações, ruídos e deslocamentos durante o funcionamento. Se tiver tapete ou alcatifa, regule os pés de modo a que por baixo da máquina de lavar roupa haja espaço suficiente para ventilação.

Ligações hidráulicas e eléctricas

Ligação do tubo de alimentação da água

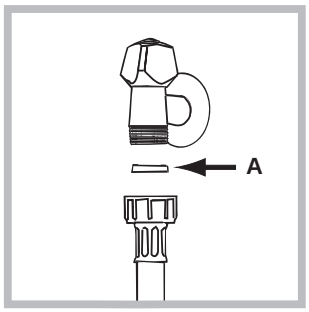

1. Coloque a guarnição A na ponta do tubo de alimentação e atarraxe-o a uma torneira de água fria com bocal de rosca de 3/4 (*veja a figura*). Antes de realizar esta ligação, deixe a água escorrer até estar límpida.

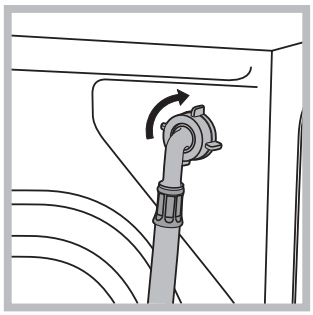

2. Ligue o tubo de alimentação na máquina de lavar roupa atarraxado no apropriado fornecimento da água, na parte traseira, em cima à direita (*veja a figura*).

3. Tome cuidado para o tubo não ser dobrado nem esmagado.

! A pressão hídrica da torneira deve ser entre os valores da tabela dos dados técnicas (*veja a página ao lado*).

! Se o comprimento do tubo de alimentação não for suficiente, contacte uma oficina especializada ou um técnico autorizado.

Ligação do tubo de descarga

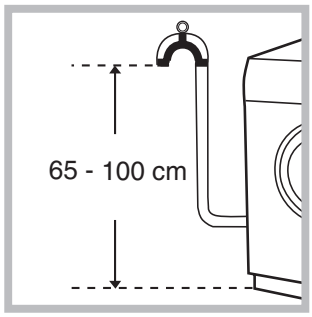

Ligue o tubo de descarga, sem dobrá-lo, a uma conduta de descarga ou a uma descarga na parede situada entre 65 e 100 cm. de altura do chão;

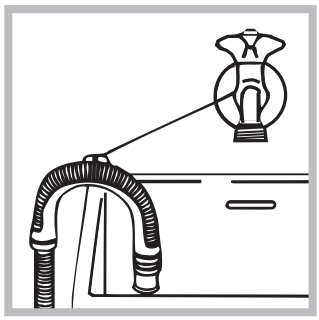

ou coloque na beira de um lavabo ou de uma banheira, prenda na torneira a guia fornecida (*veja a figura*). A ponta solta do tubo de descarga não deve permanecer emergida na água.

! É desaconselhado empregar tubos de extensão; mas se for indispensável, a extensão deve ter o mesmo diâmetro do tubo original e não medir mais de 150 cm. de comprimento.

Ligação eléctrica

Ante de ligar a ficha na tomada eléctrica, certifique-se que:

- a tomada tenha uma ligação à terra e que esteja nos termos da legislação;
- a tomada tem capacidade para suportar a carga máxima de potência da máquina, indicada na tabela de dados técnicos (*veja ao lado*);
- a tensão de alimentação seja entre os valores indicados na tabela de dados técnicos (*veja ao lado*);
- a tomada seja compatível com a ficha da máquina de lavar roupa. Se não for, substitua a tomada ou a ficha.

! Esta máquina de lavar roupa não deve ser instalada ao ar livre, nem mesmo abrigada, porque é muito perigoso deixá-la exposta à chuva e às tempestades.

! Depois de ter instalado a máquina de lavar roupa, o acesso à tomada eléctrica deve ser fácil.

! Não empregue extensões nem fichas múltiplas.

! O cabo não deve ser dobrado nem apertado.

! O cabo de alimentação deve ser substituído somente por técnicos autorizados.

Atenção! O fabricante declina toda a responsabilidade se estas regras não forem respeitadas.

Primeiro ciclo de lavagem

Depois da instalação, antes de usar, efectue um ciclo de lavagem com detergente mas sem roupa, defina o programa de 90°C sem pré-lavagem.

Dados técnicos	
Modelo	WIA 82
Medidas	largura 59,5 cm. altura 85 cm. profundidade 52,5 cm.
Capacidade	de 1 a 5 kg.
Ligações eléctricas	Tensão a 220/230 Volts 50 Hz potência máxima absorvida 1850 W
Ligações hídricas	pressão máxima 1 MPa (10 bars) pressão mínima 0,05 MPa (0,5 bar) capacidade do tambor 46 litros
Velocidade da centrifugação	até 800 rotações por minuto
Programas de controlo segundo a norma IEC456	programa 3; temperatura 60°C; realizado com carga de 5 kg.
CE	Esta aparelhagem é em conformidade com as seguintes Directivas Comunitárias: - 73/23/CEE de 19/02/73 (Baixa Tensão) e posteriores modificações - 89/336/CEE dl 03/05/89 (Compatibilidade Electromagnética) e posteriores modificações. - 2002/96/CE

Descrição da máquina de lavar roupa

PT

Painel de comandos

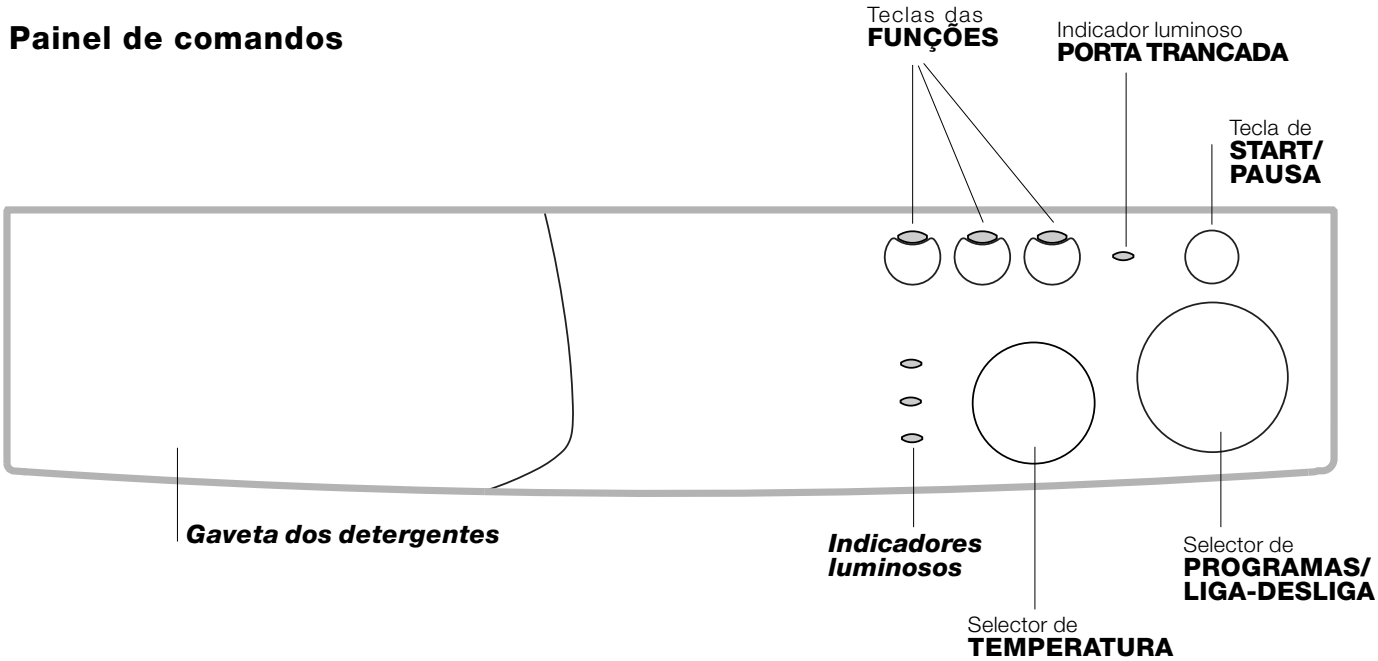

Gaveta dos detergentes: para carregar detergentes e aditivos (*veja a pág. 56*).

Indicadores luminosos: Indicam a fase do programa de lavagem.

Teclas das **FUNÇÕES:** para seleccionar as funções disponíveis. A tecla correspondente à função seleccionada permanecerá acesa.

Selector da **TEMPERATURA:** para definir a temperatura ou a lavagem a frio *(veja a pág. 55).*

Indicador luminoso **PORTA TRANCADA:** para saber se a máquina de lavar roupa está ligada e se é possível abri-la *(veja a pág. 53).*

Tecla de **START/PAUSA**: para activar os programas ou interrompê-los momentaneamente.

OBS: *uma vez activado o programa, pressionando esta tecla a máquina de lavar roupa irá parar e piscará apenas o indicador da fase em curso; após aproximadamente 1 minuto , será possível abrir a porta (indicador PORTA TRANCADA desligado). Se o indicador PORTA TRANCADA permanecer aceso significa que se verificaram as condições pelas quais a porta não pode ser aberta (por ex.: água no tambor ou temperatura elevada da água).*
Pressionando mais uma vez a tecla, o programa iniciará do ponto em que foi interrompilo.

Selector **PROGRAMAS/LIGA-DESLIGA**: para programar os programas *(ver pág. 54)* e para ligar e desligar a máquina.
Durante o programa o selector permanece parado.

Indicadores luminosos

Os indicadores luminosos fornecem informações importantes.
Vejamos o que significam:

Fase em curso:
Durante o ciclo de lavagem os indicadores luminosos acender-se-ão progressivamente para indicar a fase do programa:

Pré-lavagem/Lavagem

Enxaguamento

Centrifugação

Observação: durante a fase de descarga acender-se-á o indicador luminoso correspondente à fase de Centrifugação.

Teclas das funções
AS TECLAS DAS FUNÇÕES também funcionam como indicadores luminosos.
Se seleccionar uma função a respectiva tecla acender-se-á.
Se a função seleccionada não for compatível com o programa definido, a tecla ficará intermitente e a função não será activada.
Se for seleccionada uma função incompatível com outra anteriormente seleccionada, permanecerá activa somente a última seleccionada.

Indicador luminoso PORTA TRANCADA:
O indicador luminoso aceso indica que a porta está trancada para impedir aberturas acidentais; para evitar danos é necessário aguardar que o indicador luminoso esteja intermitente antes de abrir a porta.

! O indicador luminoso PORTA TRANCADA piscando rápida e intermitentemente, juntamente com outro indicador luminoso indica uma anomalia. Deverá contactar a Assistência Técnica.

Início e Programas

PT

Como iniciar um programa

1. Ligar a máquina de lavar roupa girando o selector de PROGRAMAS/LIGA-DESLIGA no programa escolhido.
   Todos os indicadores luminosos acender-se-ão alguns segundos e, em seguida, se apagarão e o indicador luminoso PORTA TRANCADA ficará intermitente.
2. Coloque dentro a roupa e feche.
3. Seleccione a temperatura de lavagem *(veja a pág. 55).*
4. Coloque o detergente e os aditivos (*veja a pág. 56*).
5. Para iniciar o programa carregue na tecla START/ PAUSA.
   Para cancelar o ciclo programado, gire o selector de PROGRAMAS/LIGA-DESLIGA na posição ⏻ e aguarde o acendimento e o desligamento de todos os indicadores.
   Se não for programado um outro programa, o indicador PORTA TRANCADA permanecerá aceso por aproximadamente 1 minuto.
6. No final do programa, o indicador luminoso PORTA TRANCADA passará a intermitente para indicar que a porta pode ser aberta. Tire a roupa lavada de dentro e deixe a porta entreaberta para que o tambor seque.
   Desligar a máquina de lavar roupa girando o selector de PROGRAMAS/LIGA-DESLIGA na posição ⏻.

Tabela dos programas

Natureza dos tecidos / sujidade	Programas	Tempe-ratura	Detergente		Amacia-dor	Duração do ciclo (minutos)	Descrição do ciclo de lavagem
			Pré-lav.	Lavag.			
Algodões							
Brancos muito sujos (lençóis, toalhas etc.)	**1**	90°C	•	•	•	160	Pré-lavagem, lavagem, enxaguamento, centrifugações intermediárias e final
Brancos muito sujos (lençóis, toalhas etc.)	**2**	90°C		•	•	143	Lavagem, enxaguamentos, centrifugações intermediárias e final
Brancos e coloridos resistentes muito sujos	**3**	60°C		•	•	127	Lavagem, enxaguamentos, centrifugações intermediárias e final
Brancos pouco sujos e cores delicadas (camisas, camisolas etc.)	**4**	40°C		•	•	85	Lavagem, enxaguamentos, centrifugações intermediárias e final
Sintéticos							
Coloridos resistentes muito sujos (roupas de bebé etc.)	**5**	60°C		•	•	92	Lavagem, enxaguamentos, anti-rugas ou centrifugação delicada
Coloridos resistentes muito sujos (roupas de bebé etc.)	**6**	50°C		•	•	86	Lavagem, enxaguamentos, anti-rugas ou centrifugação delicada
Cores delicadas (roupas de todos os tipos ligeiramente sujas)	**7**	40°C		•	•	76	Lavagem, enxaguamentos, anti-rugas ou centrifugação delicada
Cores delicadas (roupas de todos os tipos ligeiramente sujas)	**8**	30°C		•	•	30	Lavagem, enxaguamentos e centrifugação delicada
Delicados							
Lã	**9**	40°C		•	•	50	Lavagem, enxaguamentos, anti-rugas e centrifugação delicada
Tecidos muito delicados (cortinas, seda, viscose etc.)	**10**	30°C		•	•	52	Lavagem, enxaguamentos, anti-rugas ou descarga
PROGRAMAS PARCIAIS							
Enxaguamento					•		Enxaguamentos e centrifugação
Enxaguamento delicado					•		Enxaguamentos, anti-rugas ou descarga
Centrifugação							Descarga e centrifugação enérgica
Centrifugação delicada							Descarga e centrifugação delicada
Descarga							Descarga

Observações
Para a descrição da função Anti-dobras veja-se *pág. 55.* Os dados apresentados na tabela têm valor indicativo.

Programa especial
Diário 30' (programa 8 para Sintéticos) foi estudado para lavar peças levemente sujas em pouco tempo; dura apenas 30 minutos e, desta maneira, economiza energia e tempo. Se regular o programa (8 a 30°C) será possível lavar juntos tecidos de natureza diferente (excepto lã e seda), com uma carga máxima de 3 Kg. *Aconselhamos a utilização de detergente líquido.*

Personalizações

INDESIT

Seleccione a temperatura

Gire o selector da TEMPERATURA para seleccionar a temperatura de lavagem (veja a Tabela dos programas *na pág. 54).*
A temperatura pode ser diminuída até à lavagem a frio (❄).

Funções

As várias funções de lavagem da máquina de lavar roupa possibilitam obter a máxima limpeza e branquear o que desejar. Para activar as funções:
1. carregue na tecla correspondente à função que desejar, segundo a tabela abaixo;
2. a respectiva tecla acende-se para avisar que a função está activa.

Observação: Se a tecla acender intermitentemente, significa que a respectiva função não pode ser seleccionada para o programa definido.

Funções	Efeito	Observações para utilização	Possível nos programas:
Rápido	Diminuiu em cerca de 30% o duração do ciclo de lavagem.		**1, 2, 3, 4, 5, 6, 7**
Enxagua-mento Extra	Aumenta a eficácia do enxaguamento	É aconselhável se a máquina de lavar roupa estiver muito cheia ou com uma grande dose de detergente.	**1, 2, 3, 4, 5, 6, 7, Enxaguamentos**
Exclusão de centrifuga-ção	Carregue este botão para a máquina de lavar roupa não efectuar mais a centrífuga, mas apenas uma rotação do tambor com velocidade moderada para facilitar o escoamento da água.	É aconselhável utilizá-lo quando lavar roupas difíceis de passar a ferro.	**Todos os programas excepto o 10 e a descarga.**

Anti-rugas
Esta função interrompe o programa de lavagem e mantém a roupa de molho na água antes de descarregá-la.
É activa nos programas 5 - 6 - 7 - 9- 10 e Enxaguamento delicado.
Para completar o ciclo carregue na tecla START/PAUSA.
Para efectuar apenas uma descarga, coloque o selector no correspondente símbolo e carregue na tecla START/PAUSA.

Detergentes e roupa

PT

Gaveta dos detergentes

O bom resultado da lavagem depende também do uso da dose certa de detergente: com excessos não se lava melhor, e contribui-se quer para a formação de incrostações nas peças internas da máquina de lavar, quer para a poluição do meio ambiente.

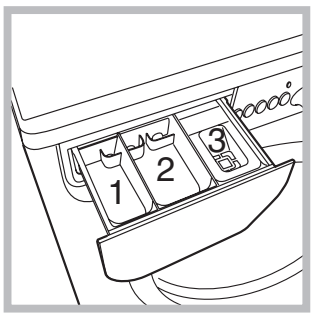

Tire a gaveta dos detergentes e deite o detergente ou o aditivo da seguinte maneira:

gaveta 1: Detergente para pré-lavagem (em pó)
gaveta 2: Detergente para lavagem (em pó ou líquido)
O detergente líquido deve ser colocado depois da máquina ter iniciado a lavagem.
gaveta 3: Aditivos (amaciador, etc.)
O amaciador não deve ultrapassar a rede.

! Não use detergentes para lavagem à mão, porque fazem demasiada espuma.

Preparar a roupa

- Separe a roupa em função:
  - do tipo de tecido / do símbolo na etiqueta.
  - as cores: separe as peças coloridas das brancas.
- Esvazie as algibeiras e verifique se há botões soltos.
- Não ultrapasse os valores indicados referentes ao peso da roupa enxuta:
  Tecidos resistentes: máx. 5 kg.
  Tecidos sintéticos: máx. 2,5 kg.
  Tecidos delicados: máx. 2 kg.
  Lã máx. 1 kg.

Quanto pesa a roupa?

1 lençol 400 - 500 g.
1 fronha 150 - 200 g.
1 toalha de mesa 400 - 500 g.
1 roupão 900 - 1.200 g.
1 toalha de rosto 150 - 250 g.

Roupas especiais

Cortinas: dobre-as bem e coloque-as dentro de uma fronha ou de um saquinho de rede. Lave-as separadas, sem ultrapassar a meia carga. Utilize o programa 10 que exclui automaticamente a centrifugação.
Edredões e anoraques: se forem acolchoadas com penas de ganso ou pato, podem ser lavados na máquina de lavar roupa. Vire as peças do avesso e coloque no máximo de 2-3 kg., repita o enxaguamento uma ou duas vezes e utilize a centrifugação delicada.
Sapatilhas: Tire a lama e lave-as juntamente com calças de ganga e peças resistentes (mas nunca com peças brancas).
Lã: para obter os melhores resultados, utilize um detergente específico e não ultrapasse 1 kg. de carga.

Precauções e conselhos

INDESIT

! Esta máquina de lavar roupa foi projectada e fabricada em conformidade com os regulamentos internacionais de segurança. Estas advertências são fornecidas por razões de segurança e devem ser lidas com atenção.

Segurança geral

- Este aparelho foi projectado para um uso doméstico.
- Esta máquina de lavar roupa deve ser utilizada somente por pessoas adultas e conforme as instruções apresentadas neste manual.
- Não toque na máquina com os pés descalços nem com as mãos ou os pés molhados ou húmidos.
- Não puxe o cabo eléctrico para tirar a ficha da tomada, pegue somente na ficha.
- Não abra a gaveta dos detergentes enquanto a máquina estiver a funcionar.
- Não toque na água de descarga, pois poderá estar muito quente.
- Em nenhum caso force a porta para abri-la: poderá danificar o mecanismo de segurança que a protege contra aberturas acidentais.
- Se houver avarias, não mexa em caso algum nos mecanismos internos para tentar reparar.
- Verifique sempre que as crianças não se aproximem da máquina em funcionamento.
- Durante a lavagem a porta de vidro tende a aquecer.
- Se for preciso deslocar a máquina, são precisas pelo menos duas ou três pessoas, não tente fazê-lo sozinho porque a máquina é muito pesada.
- Antes de colocar a roupa verifique se o tambor está vazio.

Eliminação

- Elimine a embalagem obedecendo aos regulamentos locais, de maneira a que as embalagens possam ser reutilizadas.
- A directiva Europeia 2002/96/CE referente à gestão de resíduos de aparelhos eléctricos e electrónicos, prevê que os electrodomésticos não devem ser escoados no fluxo normal dos resíduos sólidos urbanos. Os aparelhos desactualizados devem ser recolhidos separadamente para optimizar a taxa de recuperação e reciclagem dos materiais que os compõem e impedir potenciais danos para a saúde humana e para o ambiente. O símbolo constituído por um contentor de lixo barrado com uma cruz deve ser colocado em todos os produtos por forma a recordar a obrigatoriedade de recolha separada.

  Os consumidores devem contactar as autoridades locais ou os pontos de venda para solicitar informação referente ao local apropriado onde devem depositar os electrodomésticos velhos.

Economizar e respeitar o meio ambiente

Tecnologia ao serviço do meio ambiente
Se pela porta de vidro notar pouca água é porque, com a nova tecnologia Indesit, é suficiente menos de metade da água para se obter a limpeza máxima: uma meta atingida para respeitar o meio ambiente.

Economizar detergente, água, energia e tempo

- Para não desperdiçar recursos, é necessário utilizar a máquina de lavar roupa com a carga máxima. Uma carga plena em vez de duas cargas pela metade permite economizar até 50% de energia.
- A pré-lavagem só é necessária para roupa muito suja. Evite-a para economizar detergente, tempo, água e entre 5 e 15% de energia.
- Trate as nódoas com um produto anti-nódoas ou deixe de molho antes de lavar, desta maneira diminui a necessidade de lavar com altas temperaturas. Um programa a 60°C em vez de 90°C ou a 40°C em vez de 60°C, economiza até 50% de energia.
- Se dosear bem o detergente em função da dureza da água, do nível de sujidade e da quantidade de roupa, evitará desperdícios e protegerá o meio ambiente: mesmo os detergentes biodegradáveis contêm componentes que alteram o equilíbrio da natureza.Evite sempre que possível o uso de amaciador.
- Lavar desde o fim da tarde até as primeiras horas da manhã ajuda a diminuir a carga de absorção das empresas eléctricas.
- Se for secar a roupa num secador, seleccione uma velocidade de centrifugação mais alta. Se houver pouca água na roupa economizará tempo e energia no programa de secagem.

Manutenção e cuidados

PT

Interromper a alimentação de água e de corrente eléctrica

- Feche a torneira da água depois de cada lavagem. Desta maneira diminuiu-se o desgaste do sistema hidráulico da máquina de lavar roupa e elimina-se o risco de inundação.

- Tire a ficha da tomada eléctrica quando for limpar a máquina de lavar roupa e durante os trabalhos de manutenção.

Limpar a máquina de lavar roupa

A parte externa e as peças em borracha podem ser limpas com um pano molhado com água morna e sabão. Não empregue solventes nem abrasivos.

Limpar a gaveta dos detergentes

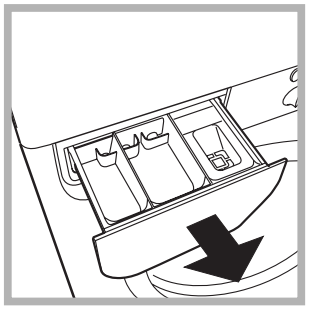

Para tirar a gaveta, puxe-a para fora (*veja a figura*).
Lave-a com água corrente; esta limpeza deve ser efectuada frequentemente.

Cuidados com a porta de vidro e o tambor

- Deixe a porta sempre entreaberta para evitar que se formem odores desagradáveis.

Limpar a bomba

Esta máquina de lavar roupa é equipada com uma bomba com limpeza automática que não precisa de operações de manutenção. Entretanto pode acontecer que pequenos objectos (moedas, botões) caiam na pré-câmara que protege a bomba, situada na parte inferior da mesma.

! Certifique-se que o ciclo de lavagem tenha terminado e tire a ficha da tomada.

Para obter acesso à pré-câmara:

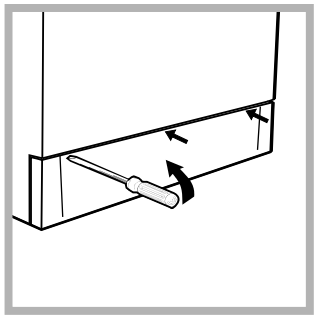

1. tire o painel de cobertura da parte dianteira da máquina de lavar roupa com ajuda de uma chave de fendas (*veja a figura*);

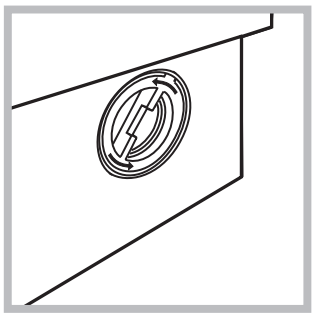

2. para desenroscar a tampa gire-a na direcção contrária aos ponteiros do relógio (*veja a figura*): é normal que perca um pouco de água;

3. limpe o interior com cuidado;
4. enrosque outra vez a tampa;
5. monte outra vez o painel, certifique-se, antes de empurrar a máquina, que os ganchos foram colocados nas respectivas ranhuras.

Verificar o tubo de alimentação de água

Verifique o tubo de alimentação pelo menos uma vez por ano. Se houver rachas ou fendas, será necessário substitui-lo: durante as lavagens as fortes pressões podem dar origem a estas situações.

! Nunca utilize tubos já usados.

Anomalias e soluções

INDESIT

Pode acontecer que a máquina de lavar roupa não funcione. Antes de telefonar para a Assistência Técnica (*veja a pág. 60*), verifique que não se trata de um problema fácil de resolver com ajuda da seguinte lista:

Anomalias:	Possíveis causas / Solução:
A máquina de lavar roupa não liga.	• A ficha não está colocada na tomada eléctrica, ou não o suficiente para haver contacto. • Em casa não há corrente.
O ciclo de lavagem não inicia.	• A porta da máquina não está bem fechada. • A tecla START/PAUSA não foi pressionada. • A torneira da água não está aberta.
A máquina de lavar roupa não carrega água.	• O tubo de alimentação de água não está ligado à torneira. • O tubo está dobrado. • A torneira da água não está aberta. • Está a faltar água em casa. • Não há pressão suficiente. • A tecla START/PAUSA não foi pressionada.
A máquina de lavar roupa carrega e descarrega água continuamente.	• O tubo de descarga não está instalado entre 65 e 100 cm. de altura do chão (*veja a pág. 51*). • A ponta do tubo de descarga está emergida na água (*veja a pág. 51*). • A descarga na parede não tem ventilação de ar. Se depois destas verificações o problema não for resolvido, feche a torneira da água, desligue a máquina de lavar roupa e chame a assistência técnica. Se a sua casa é nos últimos andares de um edifício, é possível que aconteçam fenómenos de sifão, e por isso a máquina de lavar roupa carrega e descarrega água continuamente. Para eliminar este inconveniente, há à venda no mercado válvulas apropriadas contra o efeito sifão.
A máquina de lavar roupa não descarrega ou nem realiza centrifugação.	• O programa não faz a descarga: com alguns programas será necessário iniciar a descarga manualmente (*veja a pág. 54*). • Está activada a função “Anti-rugas”: para completar o programa carregue na tecla START/PAUSA (*veja a pág. 55*). • O tubo de descarga está dobrado (*veja a pág. 51*). • A conduta de descarga está entupida.
A máquina de lavar roupa vibra muito durante a centrifugação.	• O tambor, no momento da instalação, não foi liberado correctamente (*veja a pág. 50*). • A máquina de lavar roupa não está nivelada (*veja a pág. 50*). • A máquina de lavar roupa está apertada entre móveis e parede (*veja a pág. 50*).
Da máquina de lavar roupa está a perder água.	• O tubo de alimentação da água não está bem enroscado (*veja a pág. 50*). • O gaveta dos detergentes está entupida (para limpá-la *veja a pág. 58*). • O tubo de descarga não está bem preso (*veja a pág. 51*).
Se o indicador luminoso PORTA TRANCADA piscar rápida e intermitentemente ao mesmo tempo, que pelo menos outro indicador luminoso.	• Contacte a Assistência Técnica porque está a ocorrer uma anomalia.
Está a formar-se demasiada espuma.	• O detergente não é específico para máquina de lavar roupa (deve haver a escrita "para máquina de lavar", "à mão e para máquina de lavar" ou similares). • A dose de detergente foi excessiva.

Assistência

PT

Antes de contactar a Assistência Técnica:
- Verifique se consegue resolver a anomalia (*veja a pág. 59*);
- Reinicie o programa para verificar se o inconveniente foi resolvido;
- Em caso negativo, contacte a assistência técnica autorizada no número de telefone indicado no certificado de garantia.

! Nunca recorra a técnicos não autorizados.

Comunique:
- o tipo de anomalia;
- o modelo da máquina (Mod.);
- o número de série (S/N).

Estas informações encontram-se na placa colocada na parte traseira da máquina de lavar roupa.

INSTRUCȚIUNI DE FOLOSIRE

MAŞINĂ DE SPĂLAT RUFE

RO

RO

Română

WIA 82

Sumar

Instalare, 62-63
Scoaterea din ambalaj şi nivelarea, 62
Legături hidraulice şi electrice, 62-63
Primul program de spălare, 63
Date tehnice, 63

Descrierea maşinii de spălat, 64-65
Panoul de control, 64
Indicatoare luminoase, 65

Pornire şi Programe, 66
Pe scurt: pornirea unui program, 66
Tabel de programe, 66

Personalizări, 67
Stabilirea temperaturii de spălare, 67
Funcții, 67

Detergenți şi rufe albe, 68
Sertarul detergenților, 68
Sortarea rufelor, 68
Rufe deosebite, 68

Precauții şi sfaturi, 69
Protecție generală, 69
Aruncarea reziduurilor, 69
Protecția şi respectarea mediului înconjurător, 69

Întreținere şi îngrijire, 70
Oprirea apei şi a curentului electric, 70
Curățarea maşinii de spălat, 70
Curățarea sertarului pentru detergenți, 70
Îngrijirea hubloului şi a cuvei, 70
Curățarea pompei, 70
Controlarea furtunului de alimentare cu apă, 70

Anomalii şi remedii, 71

Asistență, 72
Înainte de a lua legătura cu Asistența, 72

INDESIT

Instalare

RO

! Este important să se păstreze acest manual pentru a-l putea consulta în orice moment. În caz de vânzare, cesiune sau schimbare a locuinței, acesta trebuie păstrat împreună cu maşina de spălat pentru a informa noul proprietar cu privire la funcționare şi la respectivele avertismente.

! Citiți cu atenție instrucțiunile: veți găsi informații importante cu privire la instalare, folosire şi siguranță.

Scoaterea din ambalaj şi nivelarea

Scoaterea din ambalaj

1. Scoateți din ambalaj maşina de spălat.
2. Controlați ca maşina de spălat să nu fii fost deteriorată pe durata transportului. Dacă este deteriorată, nu o conectați şi luați legătura cu cine v-a vândut-o.

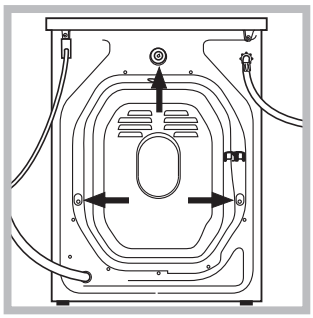

3. Scoateți cele 3 şuruburi de protecție pentru transport şi cauciucul cu respectivul distanțator, situate în partea posterioară *(a se vedea figura).*

4. Închideți orificiile cu dopurile de plastic din dotare.
5. Păstrați toate piesele: pentru cazul în care maşina de spălat va trebui să fie transportată, piesele vor trebui montante din nou.

! Ambalajele nu constituie jucării pentru copii.

Nivelare

1. Instalați maşina de spălat pe un plan rigid, fără a o sprijini de ziduri, mobilă sau altceva.

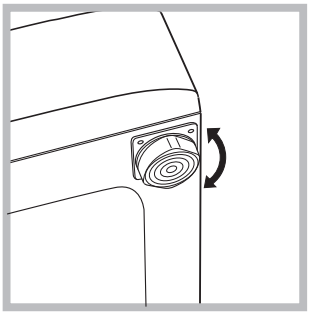

2. Dacă podeaua nu este perfect orizontală, compensați neregularitățile deşurubând sau înşurubând picioruşele anterioare *(a se vedea figura);* unghiul de înclinare, măsurat pe planul de lucru, nu trebuie să depăşească 2°.

O nivelare precisă conferă stabilitate maşinii şi evită vibrații, zgomote şi deplasări pe durata funcționării. În cazul mochetelor sau a unui covor, reglați picioruşele astfel încât să mențineți sub maşina de spălat un spațiu suficient pentru ventilare.

Legături hidraulice şi electrice

Conectarea furtunului de alimentare cu apă

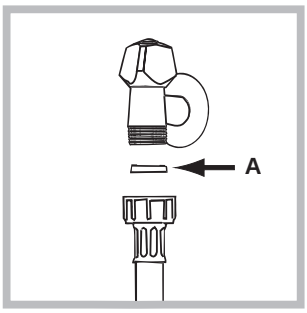

1. Introduceți garnitura A în extremitatea furtunului de alimentare şi înşurubați-l la un robinet filetat de apă rece *(a se vedea figura).*
Înainte de conectare, lăsați apa să curgă pentru a se limpezi.

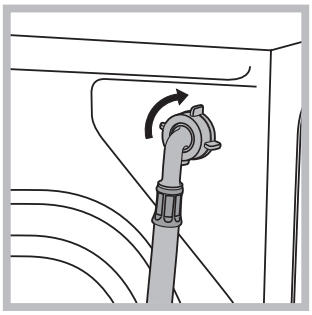

2. Conectați furtunul de alimentare la maşina de spălat, înşurubându-l la respectiva priză de apă, în partea posterioară, sus, în dreapta *(a se vedea figura)*.

3. Fiți atenți ca furtunul să nu fie nici curbat, nici îndoit.

! Presiunea apei trebuie să fie cuprinsă în valorile tabelului “Date tehnice” *(a se vedea pagina alăturată).*

! Dacă lungimea furtunului de alimentare nu este suficientă, adresați-vă unui magazin specializat sau unui tehnician autorizat.

Conectarea furtunului de evacuare

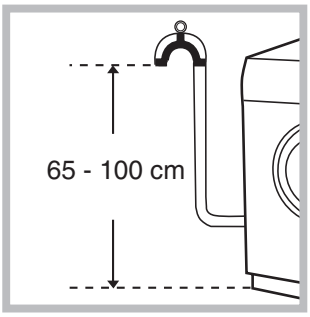

Conectați furtunul de evacuare, fără a-l îndoi, la o conductă de evacuare sau la o gură de evacuare a apei, situate între 65 şi 100 cm de pământ;

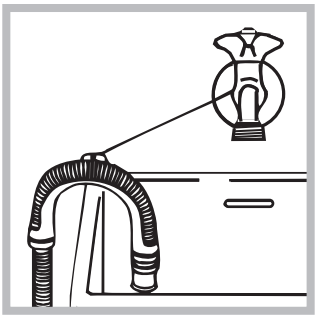

sau sprijiniți-l pe marginea unei chiuvete sau a unei căzi, legând ghidajul aflat în dotare, de robinet *(a se vedea figura).* Extremitatea liberă a furtunului de evacuare nu trebuie să rămână cufundată în apă.

! Nu este recomandabilă folosirea furtunurilor de prelungire; dacă este indispensabil, furtunul de prelungire trebuie să aibă acelaşi diametru cu furtunul original şi nu trebuie să depăşească 150 cm.

Legătura electrică

Înainte de a introduce ştecherul în priza de curent, asigurați-vă ca:

- priza să fie cu împământare şi conform prevederilor legale;
- priza să poată suporta sarcina maximă de putere a maşinii, indicată în tabelul cu date tehnice *(a se vedea alături);*
- tensiunea de alimentare să fie cuprinsă în valorile indicate în tabelul cu date tehnice *(a se vedea alături);*
- priza să fie compatibilă cu ştecherul maşinii de spălat. În caz contrar, înlocuiți priza sau ştecherul.

! Maşina de spălat nu trebuie instalată afară, nici chiar în cazul în care spațiul este adăpostit, deoarece este foarte periculoasă expunerea maşinii la ploi şi furtuni.

! După instalarea maşinii de spălat, priza de curent trebuie să fie uşor accesibilă.

! Nu folosiți prelungitoare şi prize multiple.

! Maşina de spălat nu funcționează la temperaturi mai mici de 16 grade.

! Cablul nu trebuie să fie îndoit sau comprimat.

! Cablul de alimentare trebuie să fie înlocuit doar de tehnicieni autorizați.

Atenție! Producătorul îşi declină orice responsabilitate pentru cazul în care aceste norme nu se respectă.

Primul program de spălare

După instalare, înainte de folosire, efectuați un program de spălare cu detergent şi fără rufe, selectând programul la 90°C, fără prespălare.

Date tehnice	
Model	WIA 82
Dimensiuni	lărgime: 59,5 cm înălţime: 85 cm profunzime: 52,5 cm
Capacitate	de la 1 la 5 kg
Legături electrice	tensiune: 220/230 Volţi 50 Hz putere maximă absorbită: 1850 W
Legături hidrice	presiune maximă: 1 MPa (10 bari) presiune minimă: 0,05 MPa (0,5 bari) capacitatea cuvei: 46 litri
Turaţia de centrifugare	până la 800 de rotaţii pe minut
Programe de control în baza normei IEC456	programul 3; temperatura 60°C; efectuată cu 5 kg de rufe.
CE	Acest aparat este conform cu următoarele Directive Comunitare: - 73/23/CEE din data de 19/02/73 (Tensiuni Joase) şi modificări succesive - 89/336/CEE din data de 03/05/89 (Compatibilitate Electromagnetică şi modificări succesive
Zgomot (dB(A) re 1 pW)	Spălare: 66 Turaţia de centrifugare: 73

Descrierea maşinii de spălat

RO

Panoul de control

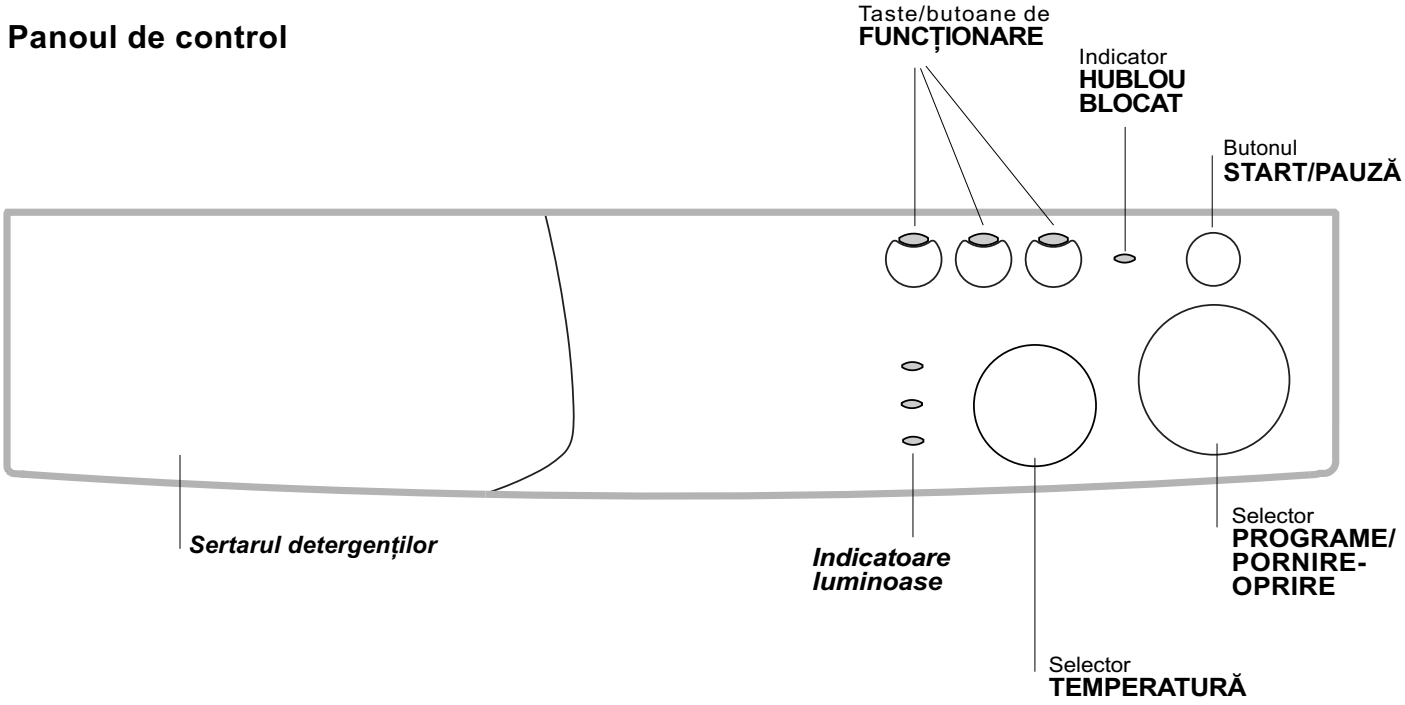

Sertarul detergenților: este folosit pentru a încărca detergenți şi aditivi *(a se vedea pag. 68*).

Indicatoare luminoase: sunt folosite pentru a putea urmări derularea programului de spălare ales.

Taste **FUNCȚIONARE:** sunt folosite pentru a selecta funcțiile disponibile. Butonul corespunzător funcției selectate va rămâne aprins.

Selector **TEMPERATURĂ:** este folosit pentru a selecta temperatura sau programul de spălare la rece *(a se vedea pag. 67).*

Indicator **HUBLOU BLOCAT:** vă indică faptul că maşina de spălat este în funcțiune şi posibilitatea de a deschide hubloul *(a se vedea pag. 65).*

Tasta **START/PAUZĂ** este folosită pentru a activa programele sau pentru a le întrerupe.

N.B.: *după activarea programului, apăsând această tastă, maşina de spălat se opreşte iar indicatorul care indică faza în derulare va lumina intermitent. După aproximativ 1 minut, puteți deschide hubloul (când indicatorul HUBLOU BLOCAT este stins). Dacă indicatorul HUBLOU BLOCAT este aprins, atunci înseamnă că hubloul nu poate fi deschis din anumite cauze (de ex. cuva este plină cu apă sau temperatura apei este prea ridicată).*
Apăsând încă o dată această tastă, maşina de spălat îşi va relua activitatea de la momentul anterior.

Selector **PROGRAME/PORNIRE-OPRIRE**: este folosit pentru a activa programele *(a se vedea pag. 66)* sau pentru a porni/opri maşina de spălat.
Pe durata programului, selectorul rămâne ferm.

Indicatoare luminoase

Indicatoarele luminoase furnizează informații importante, după cum urmează:

Fază în curs:
Pe durata programului de spălare, indicatoarele luminoase se vor aprinde în mod progresiv pentru a indica starea de avansare:

Prespălare/Spălare

Clătire

Turație de centrifugare

Notă: pe parcursul evacuării, indicatorul luminos aferent programului de stoarcere se va aprinde.

Taste funcționare
TASTELE DE FUNCȚIONARE îndeplinesc şi rolul de indicatoare luminoase.
Activând o anumită funcție, butonul aferent acesteia se va aprinde.
Dacă funcția selectată nu este compatibilă cu programul ales, butonul va lumina intermitent, iar funcția aferentă nu va putea fi activată.
În cazul în care va fi selectată o funcție incompatibilă cu cea selectată mai înainte, doar ultima aleasă va rămâne activă.

Indicator HUBLOU BLOCAT:
Aprinderea Indicatorului luminos indică faptul că hubloul a fost blocat în scopul evitării deschiderilor accidentale; pentru a evita daune, este necesar să se aştepte ca indicatorul luminos să se aprindă înainte de a deschide hubloul.

! Intermitența rapidă a indicatorului luminos HUBLOU BLOCAT în acelaşi timp cu acela al unuia sau mai multor indicatoare luminoase indică o anomalie. În acest caz vă recomandăm să apelați la Unitatea de Service.

Pornire şi Programe

RO

Pe scurt: pornirea unui program

1. Porniţi maşina de spălat rotind selectorul de PROGRAME/PORNIRE-OPRIRE în dreptul programului dorit.
   Toate indicatoarele luminoase se vor aprinde timp de câteva secunde, după care se vor stinge, iar indicatorul HUBLOU BLOCAT va lumina intermitent.
2. Introduceţi rufele şi închideţi hubloul.
3. Stabiliţi temperatura de spălare *(a se vedea pag. 67).*
4. Vărsaţi detergenţii şi aditivii(*a se vedea pag. 68*).
5. Porniţi programul apăsând butonul START/PAUZĂ. Dacă doriţi să anulaţi programul de spălare stabilit, rotiţi selectorul PROGRAME/PORNIRE-OPRIRE în dreptul poziţiei ⏻ şi aşteptaţi ca toate indicatoarele să se aprindă după care să se stingă. Dacă nu alegeţi un alt program, indicatorul HUBLOU BLOCAT va rămâne aprins circa 1 minut.
6. La încheierea programului ales, indicatorul luminos HUBLOU BLOCAT se va aprinde, indicând posibilitatea deschiderii hubloului. Scoateţi rufele şi lăsaţi hubloul întredeschis pentru a evita formarea mirosurilor neplăcute în interiorul cuvei.
   Opriţi maşina de spălat rotind selectorul de PROGRAME/PORNIRE-OPRIRE în dreptul poziţiei ⏻.

Tabel de programe

Tipul de ţesătură şi gradul de murdărie	Programe	Temperatură	Detergent		Aditiv înmuiere	Durata programului (minute)	Descrierea programului de spălare
			Presp.	Spăl.			
Bumbac							
Albe extrem de murdare (cearceafuri, feţe de masă, etc.)	**1**	90°C	•	•	•	162	Prespălare, spălare, clătiri, turaţii de centrifugare intermediare şi finale
Albe extrem de murdare (cearceafuri,feţe de masă, etc.)	**2**	90°C		•	•	147	Spălare, clătiri, turaţii de centrifugare intermediare şi finale
Albe şi colorate rezistente foarte murdare	**3**	60°C		•	•	135	Spălare, clătiri, turaţii de centrifugare intermediare şi finale
Albe puţin murdare şi culori delicate (cămăşi, bluze, etc.)	**4**	40°C		•	•	95	Spălare, clătiri, turaţii de centrifugare intermediare şi finale
Sintetice							
Culori rezistente foarte murdare (articole pentru noi născuţi, etc.)	**5**	60°C		•	•	102	Spălare, clătiri, antişifonare sau turaţie de centrifugare delicată
Culori rezistente foarte murdare (articole pentru noi născuţi, etc.)	**6**	50°C		•	•	96	Spălare, clătiri, antişifonare sau turaţie de centrifugare delicată
Culori delicate (rufe de toate tipurile puţin murdare)	**7**	40°C		•	•	73	Spălare, clătiri, antişifonare sau turaţie de centrifugare delicată
Culori delicate (rufe de toate tipurile puţin murdare)	**8**	30°C		•	•	30	Spălare, clătiri şi turaţie de centrifugare delicată
Delicate							
Lână	**9**	40°C		•	•	50	Spălare, clătiri, antişifonare şi turaţie de centrifugare delicată
Ţesături foarte delicate (perdele, mătase, vâscoză, etc.)	**10**	30°C		•	•	54	Spălare, clătiri, antişifonare sau evacuare
PROGRAME PARŢIALE							
Clătire					•		Clătiri şi turaţie de centrifugare
Clătire delicată					•		Clătiri, antişifonare sau evacuare apă
Turaţie de centrifugare							Descărcare apă şi turaţie de centrifugare energică
Turaţie de centrifugare delicată							Descărcare apă şi turaţie de centrifugare delicată
Evacuare							

Note

Pentru descrierea funcţiei Antişifonare, *a se vedea pag. 67.* Datele specificate în tabel au valoare indicativă.

Program special

Zilnic 30' (programul 8 pentru materiale sintetice) este studiat pentru a spăla rufe puţin murdare într-un interval scurt de timp: durează doar 30 de minute, economisindu-se totodată energie şi timp. Selectând programul (8 la 30°C) este posibilă spălarea împreună a ţesăturilor de diverse tipuri (excluse lâna şi mătasea) cu o încărcătură maximă de 3 kg. *Se recomandă folosirea detergentului lichid.*

Personalizări

INDESIT

Stabilirea temperaturii de spălare

Temperatura de spălare se obține prin rotirea selectorului TEMPERATURĂ până ajungeți în dreptul valorilor dorite. (a se vedea tabelul de programe de *la pag. 66).*
Puteți folosi şi spălarea la rece (❄).

Funcții

Diferitele funcții de spălare prevăzute pentru maşina de spălat permit obținerea unor rezultate excepționale (o calitate îmbunătățită a spălării-rufe curate, etc.). Pentru a activa aceste funcții, procedați astfel:
1. apăsați butonul aferent funcției dorite, ținând cont de informațiile conținute în tabelul de mai jos;
2. aprinderea butonului respectiv indică faptul că funcția respectivă a fost activată.

Notă: Intermitența rapidă a butonului indică faptul că funcția respectivă nu este selecționabilă pentru programul ales.

Funcţii	Efect	Note pentru folosire	Activă cu programele:
Rapid	Reduce cu 30% durata programului de spălare.		**1, 2, 3, 4, 5, 6, 7**
Extra Clătire	Măreşte eficacitatea clătirii.	Se recomandă cu maşina plină sau cu doze mărite de detergent.	**1, 2, 3, 4, 5, 6, 7, Clătiri.**
Excludere turaţie centrifugare	Maşina de spălat nu efectuează centrifugarea, ci o rotire a tamburului la o viteză moderată pentru a facilita evacuarea apei.	Este recomandată când se spală rufe greu de călcat.	**Toate cu excepţia lui 10 şi a evacuării.**

Antişifonare
Această funcțiune întrerupe programul de spălare menținând rufele la înmuiat în apă înainte de descărcare. Este activă pentru programele 5 – 6 – 7 – 9- 10 şi Clătire delicată.
Pentru a completa ciclul apăsați pe butonul START/PAUZĂ.
Pentru a efectua doar descărcarea poziționați selectorul pe simbolul respectiv şi apăsați pe butonul START/PAUZĂ.

Detergenți şi rufe albe

RO

Sertarul detergenților

Un rezultat bun la spălare depinde şi de dozarea corectă a detergentului: cu un exces de detergent nu se spală mai eficient, ci se contribuie la încrustarea părților interne ale maşinii de spălat şi poluarea mediului înconjurător.

Extrageți sertarul pentru detergenți şi introduceți detergentul sau aditivul, după cum urmează:

sertarul 1: Detergent pentru prespălare (sub formă de praf)
sertarul 2: Detergent pentru spălare (sub formă de praf sau lichid)
Detergentul lichid trebuie vărsat doar înainte de pornire.
sertarul 3: Aditivi (soluție de înmuiat, etc.)
Soluția de înmuiat nu trebuie să depăşească nivelul grătarului.

! Nu folosiți detergenți pentru spălare manuală, deoarece formează prea multă spumă.

Sortarea rufelor

- Subdivizați rufele în funcție de:
  - tipul de țesătură / simbolul de pe etichetă.
  - culori: separați rufele colorate de cele albe.
- Goliți buzunarele şi controlați nasturii.
- Nu depăşiți valorile indicate, referitoare la greutatea rufelor uscate:
  Țesături rezistente: max 5 kg
  Țesături sintetice: max 2,5 kg
  Țesături delicate: max 2 kg
  Lână: max 1 kg

Cât cântăresc rufele?

1 cearceaf: 400-500 g.
1 față de pernă: 150-200 g.
1 față de masă: 400-500 g.
1 halat de baie: 900-1.200 g.
1 prosop: 150-250 g.

Rufe deosebite

Perdele: împăturiți-le şi aşezați-le într-o față de pernă sau într-un sac de tip plasă. Spălați-le singure fără a depăşi o jumătate de încărcătură. Folosiți programul 10 care exclude turația de centrifugare.
Plăpumi şi haine de vânt: dacă căptuşeala este din fulgi de gâscă sau de rață, se poate spăla în maşina de spălat doar câte un articol care să nu depăşească o încărcătură maximă de 2-3 kg, repetând programul de clătire o dată sau de două ori şi utilizând o turație de centrifugare delicată.
Adidaşi şi tenişi: curățați-i de noroi. Se pot spăla împreună cu blugii şi cu lucrurile rezistente, însă nu cu rufele albe.
Lână: pentru a obține cele mai bune rezultate, folosiți un detergent specific şi nu depăşiți 1 kg de rufe.

Precauţii şi sfaturi

INDESIT

! Maşina de spălat a fost proiectată şi construită conform normelor internaţionale de protecţie. Aceste avertizări sunt furnizate din motive de siguranţă şi trebuie să fie citite cu atenţie.

Protecţie generală

- Acest aparat a fost conceput pentru o folosire de uz casnic, nu profesională, iar funcţiile sale nu trebuie alterate.
- Maşina de spălat trebuie să fie folosită doar de persoane adulte şi respectând instrucţiunile din acest manual.
- Nu atingeţi maşina când sunteţi desculţi sau cu mâinile sau picioarele ude sau umede.
- Nu scoateţi ştecherul din priza de curent trăgând de cablu, ci trăgând de ştecher.
- Nu deschideţi sertarul detergenţilor în timp ce maşina se află în funcţiune.
- Nu atingeţi apa provenită din evacuare, care poate atinge temperaturi ridicate.
- Nu forţaţi în nici un caz hubloul: s-ar putea deteriora mecanismul de siguranţă care împiedică deschiderile accidentale.
- În cazul defecţiunilor, nu interveniţi în nici un caz în mecanismele interne pentru a încerca să reparaţi maşina de spălat.
- Controlaţi mereu ca în apropierea maşinii aflate în funcţiune să nu se afle copii.
- Pe durata spălării hubloul are tendinţa de a se încălzi.
- Dacă maşina trebuie să fie deplasată, faceţi acest lucru în două sau trei persoane, cu maximă atenţie. Niciodată nu deplasaţi maşina singuri deoarece aceasta este foarte grea.
- Înainte de a introduce rufele, controlaţi ca în interior să fie goală.

Aruncarea reziduurilor

- Aruncarea materialelor de ambalare: respectaţi normele locale, în acest fel ambalajele vor putea fi reutilizate.
- Aruncarea maşinii vechi de spălat : înainte de a o arunca, faceţi-o inutilizabilă tăindu-i cablul de alimentare electrică şi scoţându-i hubloul.

Protecţia şi respectarea mediului înconjurător

Tehnologia la dispoziţia mediului înconjurător
Dacă prin hublou se vede puţină apă este pentru că, datorită noii tehnologii Indesit, este suficientă mai puţin de jumătate de cantitate de apă pentru a obţine o curăţare maximă: un scop atins pentru respectarea mediului înconjurător.

Economisirea de detergent, apă, energie şi timp

- Pentru a economisi detergent, apă, timp folosiţi încărcătura maximă.
  O încărcare totală în locul a două jumătăţi, permite economisirea de până la 50% energie electrică.
- Prespălarea este necesară doar pentru rufele foarte murdare. Evitarea acesteia permite economisirea de detergent, timp, apă şi între 5 şi 15% energie electrică.
- Tratând petele cu o substanţă pentru îndepărtarea acestora şi lăsându-le la înmuiat înainte se spălare, se reduce necesitatea de a spăla la temperaturi mari. Un program la 60°C în locul unuia la 90°C sau unul la 40°C în locul unuia la 60°C, permit economisirea de până la 50% energie electrică.
- Dozaţi bine detergentul în funcţie de duritatea apei, de gradul de murdărie şi de cantitatea de rufe, pentru a evita risipe şi pentru a proteja mediul înconjurător: deşi sunt biodegradabili, detergenţii conţin elemente care alterează echilibrul naturii. Mai mult, evitaţi pe cât posibil aditivul de înmuiere.
- Efectuând spălări începând de seara şi până la primele ore ale dimineţii, se colaborează pentru reducerea sarcinii de absorbire a întreprinderilor electrice.
- Dacă rufele trebuie uscate într-un uscător, selectaţi o turaţie mare de centrifugare. Cantitatea redusă de apă permite economisirea de timp şi energie electrică la programul de uscare.

Întreţinere şi îngrijire

RO

Oprirea apei şi a curentului electric

- Închideţi robinetul de apă după fiecare spălare. Se limitează astfel uzarea instalaţiei hidraulice a maşinii de spălat şi se elimină pericolul scurgerilor.
- Scoateţi ştecherul din priza de curent atunci când curăţaţi maşina de spălat şi când se efectuează lucrări de întreţinere.

Curăţarea maşinii de spălat

Partea externă şi părţile din cauciuc pot fi curăţate cu o cârpă înmuiată în apă călduţă şi săpun. Nu folosiţi solvenţi sau substanţe abrazive.

Curăţarea sertarului pentru detergenţi

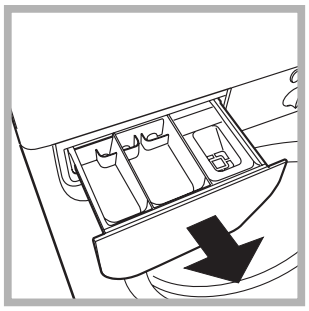

Scoateţi sertarul ridicându-l şi trăgându-l spre exterior *(a se vedea figura):* Spălaţi-l cu apă; această curăţare trebuie efectuată frecvent.

Îngrijirea hubloului şi a cuvei

- Lăsaţi mereu hubloul întredeschis pentru a evita formarea mirosurilor neplăcute.

Curăţarea pompei

Maşina de spălat este echipată cu o pompă autocurăţătoare care nu necesită întreţinere. Se poate întâmpla însă ca obiecte mici (monede, nasturi) să cadă în precamera care protejează pompa, situată în partea inferioară a acesteia.

! Verificaţi ca programul de spălare să se fii încheiat şi scoateţi din priză.

Pentru a avea acces la precameră,procedaţi astfel:

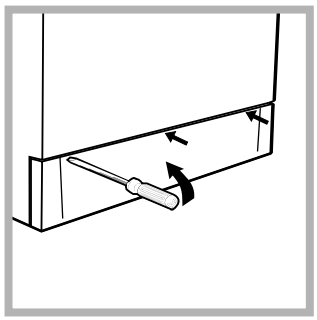

1. scoateţi panoul de acoperire de pe latura anterioară a maşinii de spălat folosindu-vă de o şurubelniţă *(a se vedea figura)*:

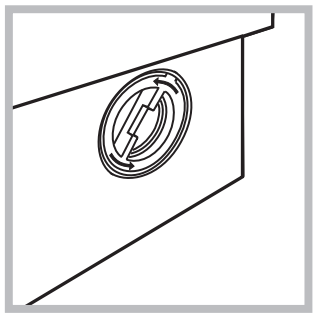

2. deşurubaţi capacul rotindu-l în sens invers *(a se vedea figura)*: este normal să curgă puţină apă;

3.curăţaţi cu grijă interiorul;
4.montaţi din nou capacul;
5.montaţi din nou panoul verificând, înainte de a-l împinge spre maşină, de a fi introdus cârligele în orificiile respective.

Controlarea furtunului de alimentare cu apă

Controlaţi furtunul de alimentare cel puţin o dată pe an. Dacă prezintă crăpături sau fisuri trebuie înlocuit: pe parcursul spălărilor, presiunile puternice ar putea provoca crăpături neaşteptate.

! Nu folosiţi furtunuri deja folosite.

Anomalii şi remedii

INDESIT

Se poate întâmpla ca maşina de spălat să nu funcţioneze. Înainte de a telefona la Asistenţă *(vezi pag. 72)*, verificaţi dacă această problemă nu poate fi remediată de dvs., astfel:

Anomalii:	Cauze posibile / Rezolvare:
Maşina de spălat nu porneşte.	• Ştecherul nu este introdus sau nu a fost suficient introdus în priza de curent astfel încât să existe conexiune electrică. • În casă nu este curent electric.
Programul de spălare nu poate fi activat.	• Hubloul nu este bine închis. • Butonul START/PAUZĂ nu a fost apăsat. • Robinetul de apă nu este deschis.
Maşina de spălat nu încarcă apă.	• Furtunul de alimentare cu apă nu este conectat la robinet. • Furtunul este îndoit. • Robinetul de apă nu este deschis • În casă lipseşte apa. • Nu este presiune suficientă. • Butonul START/PAUZĂ nu a fost apăsat.
Maşina de spălat încarcă şi evacuează apă încontinuu.	• Furtunul de evacuare nu a fost instalat la o distanţă cuprinsă între 65 şi 100 cm de pământ *(a se vedea pag. 63).* • Extremitatea furtunului de evacuare este cufundată în apă *(a se vedea pag. 63).* Dacă după aceste verificări problema nu se rezolvă, închideţi robinetul de apă, opriţi maşina de spălat şi chemaţi Asistenţa. Dacă locuinţa se află la ultimele etaje ale unui edificiu, este posibil să aibă loc fenomene de sifonare, motiv pentru care maşina de spălat încarcă şi evacuează apă încontinuu. Pentru a elimina acest inconvenient, se găsesc în comerţ supape anti-sifonare.
Maşina de spălat nu evacuează sau nu stoarce.	• Programul nu prevede evacuarea apei: cu unele programe este necesar să se pornească manual *(a se vedea pag. 66*). • Este activă funcţia “Antişifonare”: pentru a completa programul, apăsaţi butonul START/PAUZĂ *(a se vedea pag. 67).* • Furtunul de evacuare este îndoit *(a se vedea pag. 63*). • Conducta de evacuare este înfundată.
Maşina de spălat vibrează foarte mult pe parcursul turaţiei de centrifugare.	• Cuva, în momentul instalării, nu a fost deblocată în mod corect *(a se vedea pag. 62).* • Maşina de spălat nu este poziţionată orizontal *(a se vedea pag. 62*). • Maşina de spălat este fixată foarte puternic între mobilă şi zid *(a se vedea pag. 62*).
Maşina de spălat pierde apă.	• Furtunul de alimentare cu apă nu este bine înşurubat (*a se vedea pag. 62*). • Sertarul detergenţilor este înfundat (pentru a-l curăţa, *a se vedea pag. 70*). • Furtunul de evacuare nu este bine fixat *(a se vedea pag. 63*).
Butonul HUBLOU BLOCAT se aprinde în mod rapid şi în acelaşi timp cu cel puţin un alt indicator.	• Chemaţi asistenţa deoarece se semnalează o anomalie.
Se formează prea multă spumă.	• Detergentul nu este specific pentru maşina de spălat (trebuie să fie scris „pentru maşina de spălat”, „de mână sau în maşina de spălat”, sau ceva asemănător). • Dozajul a fost excesiv.

RO

Înainte de a lua legătura cu Asistența:
- Verificați dacă anomalia poate fi remediată de dvs. (*a se vedea pag. 71);*
- Porniți din nou programul pentru a controla dacă inconvenientul a fost eliminat;
- În caz contrar, vă recomandăm să apelați la Unitatea de Service.

! Nu apelați niciodată la tehnicieni neautorizați.

Comunicați:
- tipul de anomalie;
- modelul maşinii (Mod.);
- numărul de serie (S/N).

Aceste informații se află pe eticheta autocolantă aplicată în partea din spate a maşinii de spălat.