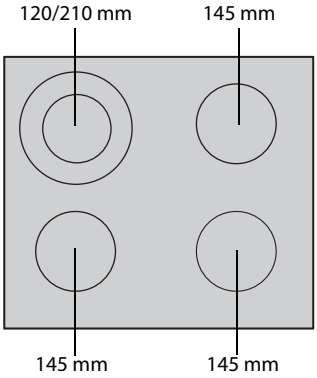
120/210 mm
145 mm
145 mm
145 mm

# VIKTIG SÄKERHETSINFORMATION

Dessa instruktioner ska även finnas tillgängliga på webbsidan: www.whirlpool.eu

## DIN OCH ANDRAS SÄKERHET ÄR MYCKET VIKTIG

I denna bruksanvisning och på själva apparaten ges viktiga säkerhetsmeddelanden som ska läsas och alltid följas.

Detta är varningssymbolen som gäller säkerheten. Den varnar om potentiella risker för användaren och andra personer.
Alla säkerhetsmeddelanden är markerade med denna symbol och följande text:

| | |
|---|---|
| **FARA** | **Anger en farlig situation som, om den inte undviks, kommer att orsaka allvarliga personskador.** |
| **VARNING** | **Anger en farlig situation som, om den inte undviks, kan orsaka allvarliga personskador.** |

Alla säkerhetsmeddelanden ger specifika detaljer om den potentiella risk som föreligger och talar om hur du ska undvika personskada och annan skada samt elektriska stötar på grund av felaktig användning av apparaten. Följ följande instruktioner noggrant:

- Använd skyddshandskar vid uppackning och installation.
- Apparaten ska alltid kopplas bort från elnätet innan installationsarbete utförs.
- Installation och underhåll ska utföras av behörig fackman i enlighet med tillverkarens anvisningar och lokala säkerhetsföreskrifter. Reparera eller byt inte ut delar på apparaten om detta inte direkt anges i bruksanvisningen.
- Apparaten måste vara ansluten till jord.
- Elsladden måste vara tillräckligt lång för att en apparat som är inbyggd i ett köksskåp ska kunna anslutas till elnätet.
- För att installationen ska uppfylla gällande säkerhetskrav, krävs att en allpolig brytare med minst 3 mm kontaktavstånd används.
- Använd inte grenuttag eller förlängningssladdar.
- Dra inte i apparatens elsladd.
- När installationen är klar ska det inte gå att komma åt de elektriska komponenterna.
- Apparaten är uteslutande avsedd att användas i hushållet för tillagning av livsmedel. Ingen annan användning är tillåten (t.ex. för att värma rummet). Tillverkaren ansvarar inte för olämplig eller felaktig användning eller för felaktiga inställningar av reglagen.
- Under användning blir apparaten och dess åtkomliga delar heta. Var noga med att inte vidröra värmeelementen. Småbarn (0-3 år) och barn (3-8 år) ska hållas under uppsikt när de vistas i närheten av apparaten.
- Barn från 8 års ålder och personer med nedsatt fysisk, sensorisk eller mental förmåga, eller bristande erfarenhet och kunskap får lov att använda apparaten om de hålls under uppsikt eller om de har fått instruktioner om hur apparaten ska användas på ett säkert sätt och förutsatt att de förstår vilka faror det innebär. Barn får inte leka med apparaten. Rengöring och underhåll får inte utföras av barn utan uppsikt.
- Rör inte vid apparatens värmeelement under och efter användning. Undvik att apparaten kommer i kontakt med trasor eller andra brännbara material tills alla komponenter har svalnat helt.
- Lägg aldrig lättantändligt material på eller i närheten av apparaten.
- Överhettad fett och olja kan lätt fatta eld. Var uppmärksam när du lagar mat med mycket fett och olja.
- En skiljepanel (medföljer inte) ska installeras i utrymmet under apparaten.
- Om ytan är sprucken ska du stänga av apparaten för att undvika risken för elektriska stötar (gäller endast för apparater med glasyta).
- Apparaten är inte avsedd att användas med en extern timer eller ett separat fjärrkontrollsystem.

- Lämna inte spishällen utan uppsikt vid upphettning av fett eller olja eftersom det kan resultera i brand. Försök ALDRIG att släcka brand med vatten. Stäng istället av apparaten och täck lågorna med ett lock eller en brandfilt. Brandrisk: Förvara inte föremål på kokytorna.
- Använd inte ångtvätt.
- Föremål av metall, t.ex. knivar, gafflar, skedar och lock, ska inte placeras på spishällen eftersom de kan bli varma.
- Stäng av spishällen med reglaget efter användning och förlita dig inte på kastrullavkänningen (endast för induktionshällar).

## MILJÖSKYDD

**Kassering av förpackningsmaterialet**

Förpackningsmaterialet kan återvinnas till 100 %, vilket framgår av återvinningssymbolen (♲). Förpackningens olika delar ska återvinnas i enlighet med lokala bestämmelser.

**Avfallshantering**

Denna produkt är märkt i enlighet med direktiv 2012/19/EU om avfall som utgörs av eller innehåller elektrisk och elektronisk utrustning (Waste Electrical and Electronic Equipment, WEEE).
Genom att säkerställa en korrekt kassering av den här produkten bidrar du till att förhindra potentiella negativa konsekvenser för vår miljö och vår hälsa.

Symbolen på produkten och på de medföljande dokumenten visar att den inte får skrotas som hushållsavfall, utan ska lämnas in till miljöstation för återvinning av elektrisk och elektronisk utrustning.

**Tips för att spara energi**

För att uppnå optimala resultat ska du:

- Använda kokkärl med samma bottendiameter som kokzonen.
- Endast använda flatbottnade kastruller och stekpannor.
- Täcka kokkärl med lock.
- Använda en tryckkokare för att spara energi och tid.
- Placera kokkärlet i mitten av kokzonens markering på spishällen.

## FÖRSÄKRAN OM ÖVERENSSTÄMMELSE CE

- Denna apparat är avsedd att komma i kontakt med livsmedel och uppfyller kraven i direktiv (CE) nr. 1935/2004 och är designad, tillverkad och marknadsförd enligt säkerhetskraven i Lågspänningsdirektiv 2006/95/EG (som ersätter 73/23/EEG med påföljande tillägg) och skyddskraven i EMC-direktiv 2004/108/EG.
- Denna apparat uppfyller kraven i den europeiska ekodesignförordningen nr 66/2014 i enlighet med den europeiska standarden EN 60350-2.

## INSTALLATION

Packa upp produkten och kontrollera att den inte har skadats under transporten. Kontakta återförsäljaren eller kundtjänst om du upptäcker ett problem.
Se bilderna i det här avsnittet för inbyggnadsmått och installationsanvisningar.
Du måste iaktta ett minimiavstånd mellan spishällen och fläktkåpan ovanför den. Se fläktkåpans bruksanvisning för mer information.

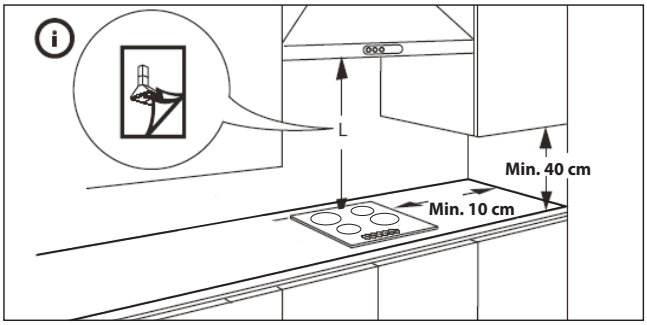

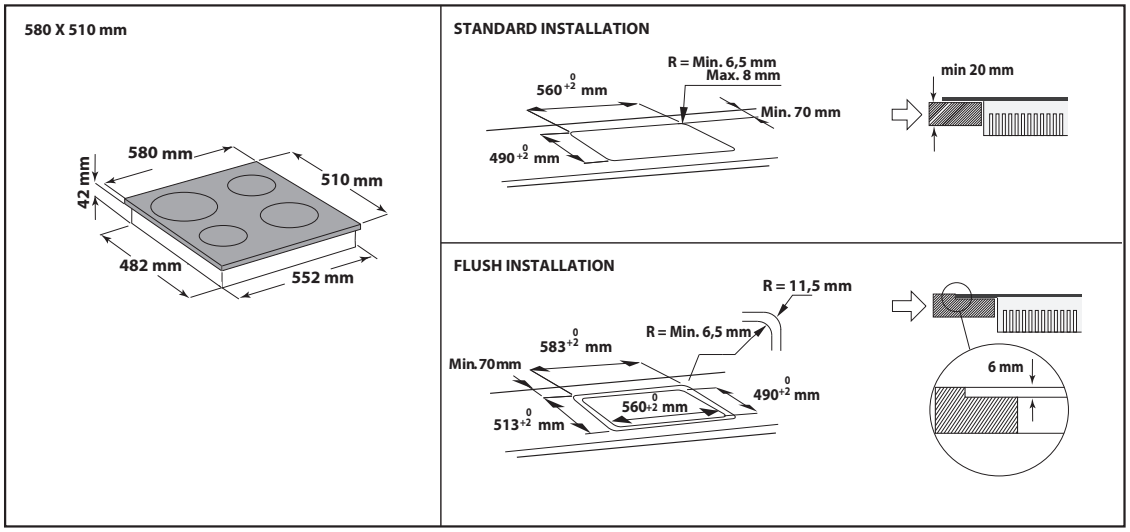


**VARNING**

- **Installera en skiljepanel under spishällen;**
- **Installera inte skiljepanelen om en ugn installeras under;**
- **Den undre delen av produkten får inte vara tillgänglig efter installation.**

VIKTIGT:

- Avståndet mellan apparatens undersida och skiljepanelen ska vara samma som på bilden;
- Om en ugn installeras under spishällen ska ugnen vara utrustad med ett kylsystem;
- Installera inte spishällen över en disk- eller tvättmaskin för att förhindra att de elektroniska kretsarna skadas när de exponeras för ånga eller fukt.

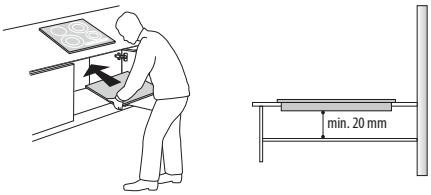


## SPISHÄLLENS PLACERING

När elanslutningen är klar (se kapitlet "Elektrisk anslutning") ska du placera fixeringsklämmorna i deras öppningar på spishällens sidor enligt bilden. Tryck sedan ner spishällen i inbyggnadsmöbeln och kontrollera att glaset är parallellt med bänkskivan. Fixeringsklämmorna är utformade för att passa alla typer av bänkskivor (trä, marmor osv.).

VIKTIGT:

- Använd skyddshandskar när du installerar spishällen.

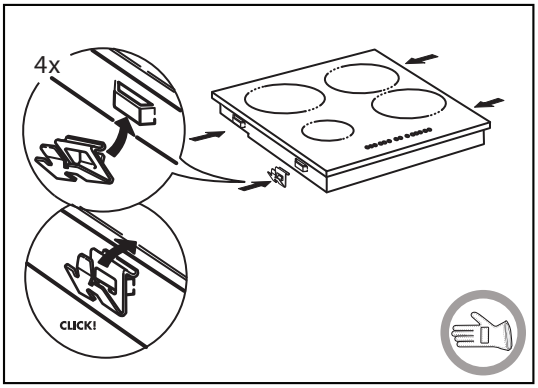


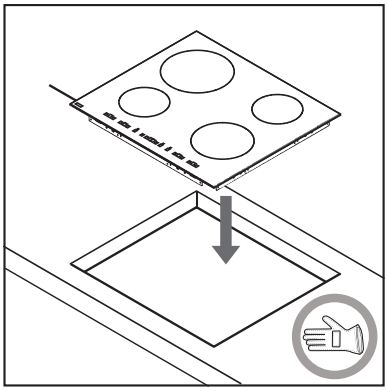

## TA BORT SPISHÄLLEN

När du tar bort spishällen ska du använda en skruvmejsel (medföljer inte) för att lossa klämmorna på undersidan av apparaten.

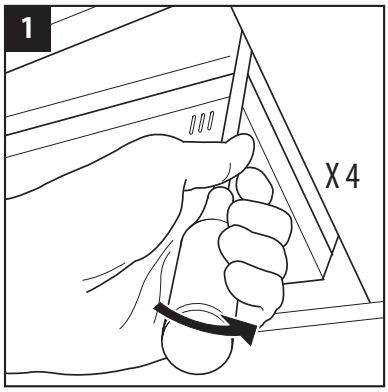


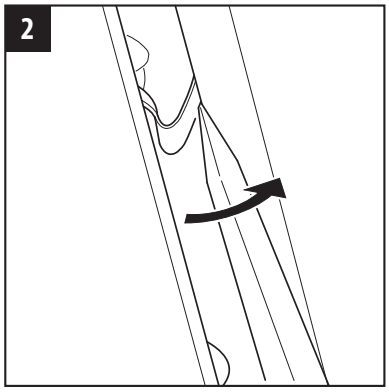


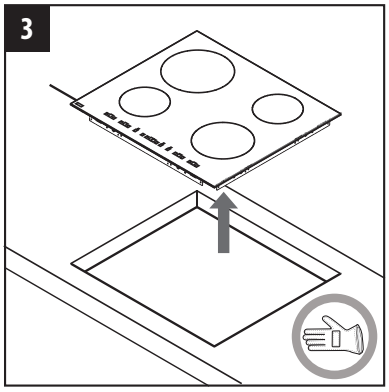


# ELEKTRISK ANSLUTNING

**⚠ VARNING**

- **Koppla bort apparaten från elnätet.**
- **Installationen ska utföras av en behörig fackman som har kännedom om aktuella säkerhets- och installationsbestämmelser.**
- **Tillverkaren frånsäger sig allt ansvar för skador på person, djur eller egendom som uppstår på grund av att anvisningarna i detta kapitel ej har följts.**
- **Elsladden måste vara tillräckligt lång för att spishällen ska kunna tas ut ur bänkskivan.**
- **Kontrollera att spänningen som anges på typskylten på undersidan av apparaten är samma som nätspänningen.**

## Anslutning till kopplingsplint

Använd en H05RR-F-kabel för den elektriska anslutningen enligt tabellen nedan:

| Trådar | Antal x storlek |
|---|---|
| 220-240 V ~ + ⏚ | 3 x 4 $mm^2$ |
| 220-240 V 3 ~ + ⏚ | 4 x 1,5 $mm^2$ |
| 380-415 V 3N ~ + ⏚ | 5 x 1,5 $mm^2$ |
| 380-415 V 2N ~ + ⏚ | 4 x 1,5 $mm^2$ |

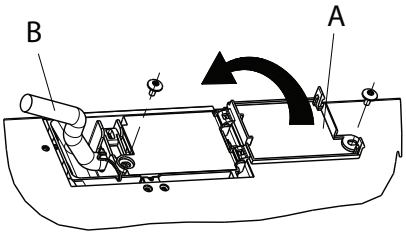


Använd en allpolig strömbrytare med ett kotaktavstånd på minst 3 mm när du ansluter apparaten till elnätet.

VIKTIGT: Den gula/gröna jordledningen ska anslutas till kontakten med symbolen ⏚ och ska vara längre än övriga ledningar.

- Kontrollera etiketten med kopplingsschemat under spishällen och sätt dit/ta bort byglar i enlighet med anslutningstypen;
- Skala av cirka 70 mm av elsladdens isolering (B);
- Skala av cirka 10 mm av ledningarnas isolering. För in elsladden i kabelklämman och anslut ledningarna till kopplingsplinten i enlighet med kopplingsschemat som är placerat nära plinten;
- Säkra elsladden (B) med kabelklämman;
- Stäng kopplingsdosans lock (A) och fäst det med den medföljande skruven;
- Placera spishällen i inbyggnadsmöbeln när elanslutningen är klar.

# BESKRIVNING AV KONTROLLPANELEN

## Kontrollpanel

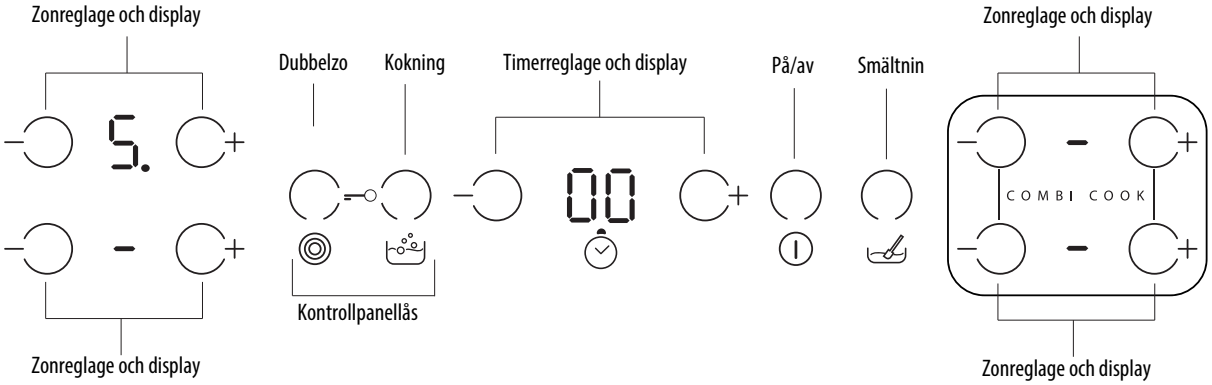


### Vid första användning eller efter strömavbrott Lo

När spishällen ansluts till elnätet är kontrollpanelen låst (”Lo” visas på displayen).

Lås upp kontrollpanelen genom att trycka in reglagen ”Dubbel/tredubbel zon” och ”Kokning” samtidigt. ”Lo” släcks och spishällen kan användas. Mer information finns i avsnittet ”Kontrollpanellås”.

### Slå på/stänga av spishällen

Slå på spishällen genom att trycka på ⏽ tills kokzonsdisplayen tänds. Tryck in samma reglage tills displayen släcks för att stänga av spishällen. Alla kokzoner inaktiveras.
Om ingen funktion väljs inom 30 sekunder stängs spishällen av.

## Slå på och reglera kokzonerna

Placera ett kokkärl på kokzonen, slå på spishällen och aktivera önskad kokzon genom att trycka på reglagen ”-” eller ”+”: siffran ”5” visas på displayen. Använd reglagen ”-” och ”+” för ställa in önskad effektnivå på mellan 0 och 9.

### Stänga av kokzonerna

Stäng av kokzonen genom att trycka in reglagen "-" och "+" samtidigt eller genom att välja effektnivå ”0” med ”-”.
Kokzonen stängs av och ”H” visas på motsvarande display om kokzonen fortfarande är varm.

### Kontrollpanellås

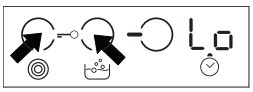

Funktionen blockerar alla reglage, för att undvika att hällen slås på av misstag. Aktivera kontrollpanelen genom att trycka in reglagen ”Dubbel/tredubbel zon” och ”Kokning” samtidigt. en ljudsignal hörs och i teckenfönstret visas indikatorn "Lo". Kontrollpanelen är låst för alla ingrepp utom för att stänga av spärren. För att inaktivera kontrollpanelens låsfunktion, upprepa aktiveringsproceduren.

Kontrollpanellåset kan aktiveras eller avaktiveras om vatten, utspillda vätskor eller andra föremål hamnar på reglagen.

### Timer

Du kan använda timern för att ställa in en koktid på max. 99 minuter (1 timme och 39 minuter) för alla kokzoner.
Välj önskad kokzon och tryck på timerns reglage ”-” eller ”+”. En ljudsignal hörs när funktionen väljs. ”00” visas på displayen. Välj önskad tid genom att trycka in och hålla kvar ”+” eller ”-”. När tiden har ställts in fortsätter displayen att blinka i 10 sekunder innan nedräkningen börjar. När den inställda tiden har gått ut hörs en ljudsignal och kokzonen stängs av automatiskt. Avaktivera timern genom att välja kokzonen och trycka in timerreglagen ”-” och ”+” samtidigt.

VIKTIGT:
- Punkten vid effektvisningen blinkar när timerfunktionen har aktiverats för zonen.
- Timern är tillgänglig för alla zoner, men kan endast aktiveras för en zon åt gången.

**Restvärmeindikator**

**VARNING**

**Dessa indikatorer varnar användaren när kokzoner fortfarande är heta.**

Om H visas på displayen är kokzonen fortfarande varm. Om restvärmeindikatorn för en given kokzon är tänd kan den zonen användas för att till exempel hålla en maträtt varm eller för att smälta smör.

När kokzonen kyls av släcks displayen.

## Specialfunktioner

Specialfunktioner finns på vissa modeller:

| Knapp | Funktionsnamn | Optisk indikator | Beskrivning |
|---|---|---|---|
| | Dubbel/ tredubbel zon | 1 eller 2 LED-lampor tända | Reglaget aktiverar den dubbla eller tredubbla zonen (finns på vissa modeller). Placera kokkärlet på den önskade kokzonen, slå på spishällen och välj kokzonen. Ställ in effektnivån och tryck på reglaget en gång för att aktivera den dubbla zonen eller två gånger för att aktivera den tredubbla zonen. Tryck på samma knapp för att avaktivera funktionen. LED-lamporna ovanför reglagen tänds endast när funktionen är aktiv för den valda zonen. |
| | Kokning | Displayen visar: P | Funktionen används för att ställa in maximal effekt för zonen (för att exempelvis snabbt koka upp vatten). Placera kokkärlet på den önskade kokzonen, slå på spishällen, välj kokzonen och tryck på uppkokningsreglagen. När du har använt funktionen i 10 minuter går apparaten automatiskt över till nivå 9. Tryck på samma knapp för att avaktivera funktionen eller sänk effektnivån med "-". Funktionen kan användas tillsammans med funktionen för dubbel/tredubbel zon. |
| | Smältning | Displayen visar: A | Funktionen används för att ställa in en effektnivå som passar för att smälta produkter utan att påverka deras arom (choklad, smör osv.). Placera kokkärlet på den önskade kokzonen, slå på spishällen, välj kokzonen och tryck på smältningsreglaget. Tryck på samma knapp för att avaktivera funktionen eller tryck in "-" och "+" för att stänga av zonen. Funktionen kan användas tillsammans med funktionen för dubbel/tredubbel zon. |

Spishällen har även en funktion för automatisk avstängning som stänger av kokzonen om effektnivån inte ändras under en viss tid beroende på effektinställningen. Tidsgränsen för varje effektnivå anges i tabellen nedan.

| Effektnivå | Automatisk avstängning |
|---|---|
| 0 | 30 sek. |
| 1 | 10 timme |
| 2 | 5 timme |
| 3 | 5 timme |
| 4 | 4 timme |
| 5 | 3 timme |
| 6 | 2 timmar |
| 7 | 2 timmar |
| 8 | 2 timmar |
| 9 | 1 timme |

## COMBI COOK FUNCTION

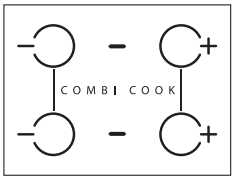


Den här funktionen låter dig tillaga i två zoner precis som en enda utökad zon. Den är perfekt för ovala, rektangulära och långsträckta kokkärl med minsta basdimension på 32 x 14 cm. Den ställer in samma effektnivå för de två zonerna och gör det möjligt att ändra den genom att bara trycka på "-" eller "+" på ett av de två värmereglagen.
VIKTIGT: Det finns inget värmeelement i mellan de två runda värmarna.
COMBI COOK-värmarna är dimensionerade för att vara tillräckligt nära för att möjliggöra en jämn värmefördelning inuti långpannor och tillräckligt avstånd för att använda dem som två separata zoner.

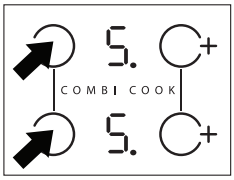


**Funktionens aktivering**
För att aktivera COMBI COOK-funktionen, sätter du på hällen och trycker samtidigt på de två kontrollerna "-" eller "+" i zonerna som visas på bilden: de två displayerna visar nivå "5" och båda punkterna bredvid nivånumret som lyser indikerar att funktionen är aktiverad.

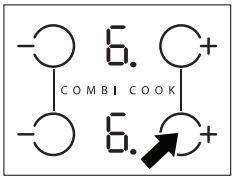


**Inställning av effektnivån**
Om du vill ändra effektnivån trycker du på "-" eller "+" kontrollen av en av de två områdeskontrollerna.

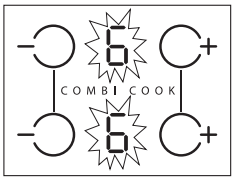


**Visningsmeddelande**
När funktionen är aktiverad, blinkar de två effektnivådisplayer för att varna för att COMBI COOK funktionen är PÅ.

**Funktionens inaktivering**
För att inaktivera Combi cook-funktionen, upprepa aktiveringsproceduren.
I fall är det nödvändigt att stänga av kokzonen under tiden COMBI COOK är aktiv, trycker du samtidigt på kontrollerna "-" och "+" på en av de två värmarna. Displayer visar "0" och efter 10 sekunder "-" kommer att visas.

## EFFEKTTABELL

| Effektnivå | | Typ av tillagning | Använd nivå (indikationen skall förstås integreras med din erfarenhet och dina tillagningsvanor) |
|---|---|---|---|
| Maxeffekt | Kokning | Värma upp snabbt | Perfekt för att snabbt få maträtten till kokpunkten, speciellt för vatten eller för att snabbvärma kokvätskor |
| | 9-7 | Fritera - koka | Perfekt för att bryna, börja laga mat, steka frysta produkter, snabbkokning |
| Hög effekt | | Bryna - fräsa - koka - grilla | Idealisk för att bryna, bibehålla en hög kokpunkt, matlagning och grillning (kortvarig, 5-10 minuter) |
| | 7-5 | Bryna - koka - ånga - fräsa - grilla | Idealisk för att bryna, bibehålla en låg kokpunkt, matlagning och grillning (medellång, 10-20 minuter), förvärme |
| Medeleffekt | | Koka - stuva - fräsa - grilla | Perfekt för att stuva, upprätthålla en mild kokning, matlagning och grillning (lång varaktighet). |
| | 4-3 | Koka - sjuda - koka ihop - fräsa ihop pasta med såsen | Idealisk för långvarig matlagning (ris, såser, stekar, fisk) med vätska (t ex vatten, vin, buljong, mjölk), för att göra pastan krämig. |
| | | | Perfekt för långkok (volymer på mindre än en liter: ris, såser, grytor, fisk) med vätska (t.ex. vatten, vin, buljong, mjölk) |
| Låg effekt | 2-1 | Smälta - tina - hålla maten varm - göra risotton krämig | Perfekt för att smälta smör, försiktigt smälta choklad, tina små produkter och hålla nylagad mat varm (t.ex. såser, soppor, minestrone) |
| | | | Perfekt för att hålla nylagad mat varm, röra om i risotto och hålla serveringsfat varma (med tillbehör som passar till induktionshällar), |

**Energibesparing**

För att uppnå optimala resultat ska du:

- Använda kokkärl med samma bottendiameter som kokzonen.
- Endast använda flatbottnade kastruller och stekpannor.
- Täcka kokkärl med lock.
- Använda en tryckkokare för att spara energi och tid.

## RENGÖRING

**⚠ VARNING**

- **Använd inte ångrengöring.**
- **Kontrollera att kokzonerna är avstängda och att restvärmeindikatorn ("H") är släckt innan du rengör produkten.**

VIKTIGT: Använd inte slipande svampar eller stålull. Användning av slipande produkter kan med tiden förstöra glaset.

- Rengör spisen efter varje användning (när den har svalnat) för att ta bort matrester och fläckar.
- Socker eller mat med hög sockerhalt skadar spishällen och ska torkas bort omedelbart.
- Salt, socker och sand kan repa glasytan.
- Använd en mjuk duk, hushållspapper eller rengöringsprodukter som passar för denna typ av spishäll (följ tillverkarens anvisningar).

## FELSÖKNING

- Läs och följ anvisningarna i avsnittet "Beskrivning av kontrollpanelen".
- Se följande tabell:

| FELBESKRIVNING | MÖJLIGA ORSAKER | ÅTGÄRD |
|---|---|---|
| Spishällen startar inte | Ingen strömförsörjning | Kontrollera att strömförsörjningen fungerar |
| | Elsladden felansluten | Kontakta en behörig tekniker för att kontrollera anslutningen |
| | Fel på spishällen | Kontakta kundtjänst |
| Spishällen slås på men "8" visas på varje display | Starkt ljus över spishällen vid start | Dämpa ljuset över kontrollpanelen, starta om spishällen (koppla bort från elnätet och anslut igen) |
| | Kontrollpanelen skadad | Kontakta kundtjänst |
| Värmeelementet värms inte upp men displayen är på | Fel på spishällen | Kontakta kundtjänst |
| Spishällen utsänder 5 ljudsignaler och stängs sedan av | En eller flera knappar trycks in under mer än 5 sekunder | Ta bort föremål eller vätska från kontrollpanelen |
| Spishällen stängs inte av | Fel på spishällen | Koppla bort spishällen från elnätet och kontakta kundtjänst |
| Värmeelementet är inte på kontinuerligt utan slås på och stängs av även om effektnivån på displayen inte ändras. | Normal funktion | Värmeelementet slås på och stängs av för strömreglering vid normal funktion. I vissa fall kan värmeskyddet stänga av värmeelementet för att undvika skador på glaset. Exempel på sådana fall: när en hög effektnivå används under lång tid; när kokkärl som är mindre än värmeelementet används; när kokkärlets undersida inte är platt. |
| Lo<br>Spishällen går inte att använda "Lo" visas på displayen | Kontrollpanellåset är aktiverat | Följ anvisningarna för upplåsning i avsnittet "Kontrollpanellås". |

VIKTIGT: För att undvika permanenta skador på spishällen:
- använd inte kokkärl med ojämnt botten;
- använd inte kokkärl av metall med emaljerat botten;
- placera inte varma kokkärl på kontrollpanelen.

## SERVICE

**Innan du kontaktar Service:**

1 . Försök att åtgärda felet på egen hand med hjälp av kapitlet "Felsökning".
2 . Stäng av och sätt på produkten igen för att se om problemet har löst sig.

**Om problemet kvarstår efter dessa kontroller bör du kontakta närmaste kundtjänst.**

Lämna alltid följande uppgifter:

- En kort beskrivning av felet.
- produkttyp och modell;
- servicenumren (12-siffriga nummer som står angivna efter ordet SERVICE på typskylten som finns under apparaten eller i servicebroschyren);
- Din fullständiga adress.
- Ditt telefonnummer.

SERVICE 0000 000 00000

Vänd dig till en **auktoriserad serviceverkstad** om det blir nödvändigt med reparation (som garanti för att originalreservdelar används och att reparationen utförs på korrekt sätt). Reservdelar finns tillgängliga i 10 år.