DFP 58T94

EN English

Operating instructions

DISHWASHER - Contents

Operating instructions, 1
Precautions and advice, 2-3
Product Data, 10
Assistance, 12
Installation, 13-14
Description of the appliance, 15
Refined salt and rinse aid, 16
Loading the racks, 17-18
Detergent and dishwasher use, 19
Wash cycles, 20
Special wash cycles and options, 21
Care and maintenance, 22
Troubleshooting, 23

FR Français

Mode d'emploi

LAVE-VAISSELLE - Sommaire

Mode d'emploi, 1
Précautions et conseils, 3-4
Fiche produit, 10
Service, 12
Installation, 24-25
Description de l'appareil, 26
Sel régénérant et Produit de rinçage, 27
Charger les paniers, 28-29
Produit de lavage et utilisation du lave-vaisselle, 30
Programmes, 31
Programmes spéciaux et Options, 32
Entretien et soin, 33
Anomalies et remèdes, 34

DE Deutsch

Gebrauchsanleitung

GESCHIRRSPÜLER – Inhaltsverzeichnis

Gebrauchsanleitung, 1
Vorsichtsmaßnahmen und Hinweise, 4-5
Produktdatenblatt, 11
Kundendienst, 12
Installation, 35-36
Beschreibung Ihres Geschirrspülers, 37
Regeneriersalz und Klarspüler, 38
Beladen der Körbe, 39-40
Spülmittel und Verwendung des Geschirrspülers, 41
Programme, 42
Sonderprogramme und Optionen, 43
Reinigung und Pflege, 44
Störungen und Abhilfe, 45

INDESIT

NL Nederlands

Gebruiksaanwijzing

AFWASAUTOMAAT - Inhoud

Gebruiksaanwijzingen, 1
Voorzorgsmaatregelen en advies, 5-6-7
Productkaart, 11
Service, 12
Installatie, 46-47
Beschrijving van het apparaat, 48
Onthardingszout en glansmiddel, 49
Het laden van de rekken, 50-51
Vaatwasmiddel en gebruik van de afwasautomaat, 52
Programma's, 53
Speciale programma's en opties, 54
Onderhoud en verzorging, 55
Storingen en oplossingen, 56

AR العربية

تعليمات التشغيل

ماكينة غسل الأطباق - المحتويات

تعليمات التشغيل, 1
احتياطات ونصائح، 7-9
المساعدة، 12
التركيب، 57-58
وصف الجهاز، 59
ملح التكرير ومادة الشطف المساعدة، 60
تحميل الرفوف، 61-62
مواد التنظيف واستخدام ماكينة غسل الأطباق، 63
دورات الغسيل، 64
دورات الغسل الخاصة والخيارات، 65
العناية والصيانة، 66
استكشاف المشاكل وحلها، 67

FA فارسی

دستورالعملهای راهبری

ماشین ظرفشویی – فهرست مطالب

دستورالعملهای راهبری، 1
نکات احتیاطی و راهنمایی، 8-9
کمک رسانی، 12
نصب، 68-69
معرفی دستگاه، 70
نمک تصفیه شده و ماده کمک آبکشی، 71
قرار دادن ظروف در قفسه ها، 72-73
ماده شوینده و استفاده از ماشین ظرفشویی، 74
برنامه های شستشو، 75
برنامه های شستشوی ویژه و گزینه ها، 76
نگهداری و مراقبت، 77
عیب یابی، 78

EN

Precautions and advice

⚠ This appliance was designed and manufactured in compliance with international safety standards. The following information has been provided for safety reasons and should be read carefully.

Keep this instruction manual in a safe place for future reference. If the appliance is sold, given away or moved, make sure the manual is kept with the machine.

Read the instructions carefully, as they include important information on safe installation, use and maintenance.

This appliance was designed for domestic use or similar applications, for example:
- farmhouses;
- use by guests in hotels, motels and other residential settings;
- bed & breakfasts.

Remove the appliance from all packaging and make sure it was not damaged during transportation. If it was damaged, contact the retailer and do not proceed any further with the installation process.

General safety

- This appliance should not be operated by children younger than 8 years, people with reduced physical, sensory or mental capacities, or inexperienced people who are not familiar with the product, unless they are given close supervision or instructions on how to use it safely and are made aware by a responsible person of the dangers its use might entail.
- Children must not play with the appliance.
- It is the user's responsibility to clean and maintain the appliance. Children should never clean or maintain it unless they are given supervision.
- The appliance was designed for domestic use inside the home and is not intended for commercial or industrial use.
- The appliance must be used to wash domestic crockery in accordance with the instructions in this manual.
- The appliance must not be installed outdoors, even in covered areas. It is extremely dangerous to leave the machine exposed to rain and storms.
- Do not touch the appliance when barefoot.
- When unplugging the appliance always pull the plug from the mains socket. Do not pull on the cable.
- The water supply tap must be shut off and the plug should be removed from the electrical socket at the end of every cycle and before cleaning the appliance or carrying out any maintenance work.
- The maximum number of place settings is shown in the product sheet.
- If the appliance breaks down, do not under any circumstances touch the internal parts in an attempt to perform the repair work yourself.
- Do not lean or sit on the open door: this may cause the appliance to overturn.
- The door should not be left open as it may create a dangerous obstacle.
- Keep detergent and rinse aid out of reach of children.
- The packaging material should not be used as a toy.
- Knives and other utensils with sharp edges must be placed either with the points/blades facing downwards in the cutlery basket or horizontally on the tip-up compartments or in the tray/third basket, if available.
- Connect the appliance to the water mains using the new supply hose provided with the appliance. Do not re-use the old hose.
- Install the back side of a free-standing dishwasher against a wall.

Disposal

- To dispose of any packaging materials, follow local legislation so that the packagings may be reused.
- The European Directive 2012/19/EU relating to Waste Electrical and Electronic Equipment (WEEE) states that household appliances should not be disposed of using the normal solid urban waste cycle. Exhausted appliances should be collected separately in order to optimise the cost of reusing and recycling the materials inside the machine, while preventing potential damage to the atmosphere and public health. The crossed-out dustbin symbol shown on all products reminds the owners of their obligations regarding separated waste collection.
  For further information relating to the correct disposal of household appliances, owners may contact the relevant public authority or the local appliance dealer.

Saving energy and respecting the environment

Saving water and energy

- Only begin a wash cycle when the dishwasher is full. While waiting for the dishwasher to be filled, prevent unpleasant odours with the Soak cycle *(if available, see Wash Cycles).*
- Select a wash cycle that is suited to the type of crockery and to the soil level using the Table of Wash Cycles:
  - For dishes with a normal soil level, use the Eco wash cycle, which guarantees low energy and water consumption levels.
  - If the load is smaller than usual activate the Half Load option *(see Special wash cycles and options, if available).*
- If your electricity supply contract gives details of electricity-saving time bands, run the wash cycles when electricity prices are lower. The Delayed Start option can help you organise the wash cycles accordingly *(see Special wash cycles and options, if available).*

FR Précautions et conseils

⚠ CET appareil a été conçu et fabriqué conformément aux normes internationales de sécurité. Ces consignes sont fournies pour des raisons de sécurité, il faut les lire attentivement.

Conserver ce mode d'emploi pour pouvoir le consulter à tout moment. En cas de vente, de cession ou de déménagement, s'assurer qu'il accompagne bien l'appareil.

Lire attentivement les instructions: elles fournissent des conseils importants sur l'installation, l'utilisation et la sécurité de l'appareil.

Cet appareil est conçu pour un usage domestique ou autres applications similaires, telles que:
- fermes;
- utilisation par les clients d'hôtels, de motels ou autres locaux de type résidentiel;
- chambres d'hôtes.

Déballer l'appareil et s'assurer qu'il n'a pas été endommagé pendant le transport. S'il est abîmé, ne pas le raccorder et contacter le revendeur.

Sécurité générale

- Cet appareil électroménager peut être utilisé par des enfants âgés de plus de 8 ans et par des personnes dont les capacités physiques, sensorielles ou mentales sont réduites, ou encore sans l'expérience ou la connaissance nécessaire, mais sous l'étroite surveillance d'un adulte responsable ou après que ces personnes aient reçu des instructions relatives à une utilisation en toute sécurité de l'appareil et compris les dangers qui lui sont inhérents.
- Les enfants ne doivent pas jouer avec l'appareil.
- Le nettoyage et l'entretien de l'appareil doivent être effectués par l'utilisateur. Ils ne doivent pas être effectués par des enfants sans surveillance.
- Cet appareil est conçu pour un usage de type non professionnel à l'intérieur d'une habitation.
- Cet appareil est destiné au lavage de vaisselle à usage domestique et selon les instructions reportées dans cette notice.
- Ne pas installer l'appareil à l'extérieur, même dans un endroit protégé, car il est extrêmement dangereux de l'exposer à la pluie et aux orages.
- Ne pas toucher au lave-vaisselle pieds nus.
- Ne jamais tirer sur le câble pour débrancher la fiche de la prise de courant.
- Fermer le robinet de l'eau et débrancher la fiche de la prise de courant après chaque utilisation et avant d'effectuer tous travaux de nettoyage et d'entretien.
- Le nombre maximal de couverts est indiqué dans la fiche produit.
- En cas de panne, éviter à tout prix d'accéder aux mécanismes internes pour tenter une réparation.
- Ne pas s'appuyer à la porte ouverte ou s'y asseoir : l'appareil pourrait basculer.
- Ne pas garder la porte ouverte pour éviter de buter contre elle en risquant de se faire mal.
- Garder les produits de lavage et de rinçage hors de la portée des enfants.
- Les emballages ne sont pas des jouets pour enfants.
- Les couteaux et ustensiles de cuisine à bords tranchants doivent être disposés, pointes et lames tournées vers le bas, dans le panier à couverts ou, à plat, sur les clayettes rabattables du panier supérieur ou bien encore, si le modèle en est équipé, dans le plateau ou troisième panier.
- L'appareil doit être raccordé à l'arrivée d'eau en le reliant avec le nouveau tuyau

d'arrivée. L'ancien tuyau d'arrivée ne doit pas être réutilisé.
- Si le lave-vaisselle est en libre pose, le côté arrière de ce dernier doit être placé contre le mur.

Mise au rebut

- Mise au rebut du matériel d'emballage : se conformer aux réglementations locales de manière à ce que les emballages puissent être recyclés.
- La directive européenne 2012/19/EU sur les déchets d'équipements électriques et électroniques (DEEE), prévoit que les électroménagers ne peuvent pas être traités comme des déchets solides urbains normaux. Les appareils usagés doivent être collectés séparément afin d'optimiser le taux de récupération et le recyclage des matériaux qui les composent et réduire l'impact sur la santé humaine et l'environnement Le symbole de la poubelle barrée est appliqué sur tous les produits pour rappeler qu'ils font l'objet d'une collecte sélective.
  Pour tout autre renseignement sur la collecte des électroménagers usés, prière de s'adresser au service public préposé ou au vendeur.

Economies et respect de l'environnement

Faire des économies d'eau et d'électricité

- Ne faire fonctionner le lave-vaisselle que quand il est rempli au maximum de sa capacité. Dans l'attente de remplir l'appareil, lancer le cycle de Trempage pour éviter la formation de mauvaises odeurs *(si disponible - voir Programmes).*
- Sélectionner un programme adapté au type de vaisselle et à son degré de salissure, consulter pour cela le Tableau des programmes :
  - pour de la vaisselle normalement sale, choisir le programme Eco (économique), il limite la quantité d'eau et d'électricité utilisée.
  - pour une quantité réduite de vaisselle, choisir l'option Demi-charge *(si disponible voir Programmes Spéciaux et Options).*
- Si le contrat de fourniture d'électricité prévoit des tranches horaires à prix réduit, effectuer les lavages pendant ces heures creuses. L'option Départ différé peut aider à organiser les lavages dans ce sens *(si disponible voir Programmes Spéciaux et Options).*

DE Vorsichtsmaßnahmen und Hinweise

⚠ Das Gerät wurde nach den strengsten internationalen Sicherheitsvorschriften konzipiert und hergestellt. Nachstehende Hinweise werden aus Sicherheitsgründen angegeben und sollten aufmerksam gelesen werden.

Bewahren Sie diese Bedienungsanleitung sorgfältig auf, damit Sie sie jederzeit zu Rate ziehen können. Im Falle eines Verkaufs, einer Übergabe oder eines Umzugs muss sie dem Gerät stets beiliegen.

Lesen Sie die folgenden Hinweise aufmerksam durch, denn sie liefern wichtige Informationen hinsichtlich der Installation, des Gebrauchs und der Sicherheit.

Dieses Gerät wurde für den Hausgebrauch oder ähnliche Anwendungen konzipiert, zum Beispiel:
- Bauernhäuser
- Nutzung durch Kunden in Hotels, Motels und anderen Wohnbereichen
- Frühstückspensionen

Nehmen Sie das Verpackungsmaterial ab und prüfen Sie Ihr Gerät auf eventuelle Transportschäden. Schließen Sie das Gerät im Falle einer Beschädigung bitte nicht an, sondern fordern Sie den Kundendienst an.

Allgemeine Sicherheit

- Dieses Haushaltsgerät darf von Kindern ab acht Jahren und von Personen mit eingeschränkten körperlichen, sensorischen oder geistigen Fähigkeiten oder ohne Erfahrung und der notwendigen Kenntnis verwendet werden, vorausgesetzt, sie werden streng von einer verantwortungsbewussten Person überwacht oder sie haben eine ausreichende Einweisung in die sichere Nutzung des Geräts erhalten und die damit verbundenen Gefahren verstanden.
- Kinder dürfen nicht mit dem Gerät spielen.
- Die Reinigung und die Wartung des Geräts müssen vom Benutzer ausgeführt werden. Diese Arbeiten dürfen nicht von unbeaufsichtigten Kindern ausgeführt werden.
- Dieses Gerät ist für den nicht professionellen Einsatz in privaten Haushalten bestimmt.
- Das Gerät darf nur zum Spülen von Haushaltsgeschirr und gemäß den

Anleitungen dieses Handbuchs verwendet werden.
- Das Gerät darf nicht im Freien aufgestellt werden, auch nicht, wenn es sich um einen geschützten Platz handelt. Es ist äußerst gefährlich, das Gerät Regen und Gewittern auszusetzen.
- Berühren Sie den Geschirrspüler nicht, wenn Sie barfuß sind.
- Ziehen Sie den Netzstecker nicht am Netzkabel aus der Steckdose, sondern nur am Netzstecker selbst.
- Vor Reinigungs- und Wartungsarbeiten muss am Ende jedes Zyklus der Wasserhahn zugedreht und der Netzstecker aus der Steckdose gezogen werden.
- Die höchstzulässige Anzahl an Gedecken ist auf dem Produktdatenblatt angegeben.
- Versuchen Sie bei etwaigen Störungen keinesfalls, Innenteile selbst zu reparieren.
- Stützen Sie sich und setzen Sie sich nicht auf die offen stehende Gerätetür; das Gerät könnte umkippen.
- Die Gerätetür sollte nicht offen gelassen werden, da man darüber stolpern könnte.
- Bewahren Sie das Spülmittel und den Klarspüler außerhalb der Reichweite von Kindern auf.
- Verpackungsmaterial ist kein Spielzeug für Kinder.
- Messer und anderes Besteck mit scharfen Kanten müssen mit der Spitze/Klinge nach unten in den Besteckkorb gegeben oder horizontal auf die Klappfächer oder auf das Tablett/den dritten Korb gelegt werden, sofern dies bei Ihrem Modell vorhanden ist.
- Das Gerät wird mit dem neuen Versorgungsschlauch an das Wassernetz angeschlossen und der alte Schlauch darf nicht mehr verwendet werden.
- Handelt es sich bei der Spülmaschine um ein frei stehendes Gerät, muss die Rückseite an eine Wand gestellt werden.

Entsorgung

- Befolgen Sie die lokalen Vorschriften; Verpackungsmaterial kann wiederverwertet werden.
- Die europäische Richtlinie 2012/19/EG über Elektro- und Elektronik-Altgeräte (WEEE) sieht vor, dass Haushaltsgeräte nicht mit dem normalen Hausmüll entsorgt werden dürfen. Die Altgeräte müssen getrennt gesammelt werden, um die Rückführung und das Recycling der Materialen zu optimieren, aus denen die Geräte hergestellt sind, und um mögliche Belastungen der Gesundheit und der Umwelt zu verhindern. Das Mülleimersymbol ist auf allen Produkten dargestellt, um an die Verpflichtung zur getrennten Abfallsammlung zu erinnern.
  Für weitere Informationen hinsichtlich der ordnungsgemäßen Entsorgung von Haushaltsgeräten wenden Sie sich bitte an Ihren Händler oder an die zuständige kommunale Stelle.

Energie sparen und Umwelt schonen

Wasser und Strom sparen

- Setzen Sie den Geschirrspüler nur bei voller Ladung in Betrieb. Um in der Zwischenzeit, d. h. bis das Gerät ganz gefüllt ist, die Bildung unangenehmer Gerüche zu vermeiden, setzen Sie den Einweichzyklus in Gang *(sofern verfügbar – siehe Spülprogramme)*.
- Wählen Sie ein für das zu spülende Geschirr und den Verschmutzungsgrad geeignetes Programm. Ziehen Sie hierzu die Programmtabelle zu Rate:
  - Verwenden Sie für normal verschmutztes Geschirr das umweltfreundliche Sparprogramm Eco, das einen niedrigen Wasser- und Stromverbrauch gewährleistet.
  - Aktivieren Sie bei geringfügiger Beschickung die Option Halbe Füllung *(sofern verfügbar – siehe Sonderprogramme und Optionen)*.
- Sieht Ihr Stromliefervertrag Billigstromzeiten vor, empfiehlt sich, das Gerät in diesen Zeiten in Betrieb zu setzen. Die Option Verzögerter Start kann dabei helfen, die Spülgänge entsprechend zu organisieren *(sofern verfügbar – siehe Sonderprogramme und Optionen)*.

NL Voorzorgsmaatregelen en advies

⚠ HET apparaat is ontworpen en gebouwd overeenkomstig de internationale veiligheidsnormen. Deze aanwijzingen zijn geschreven om veiligheidsredenen en moeten zorgvuldig worden doorgenomen.

Bewaar dit boekje zorgvuldig voor eventuele toekomstige raadpleging. Wanneer u het product weggeeft, verkoopt of wanneer u verhuist, dient u dit boekje bij het apparaat te bewaren.

Lees de aanwijzingen zorgvuldig door: er staat belangrijke informatie in over installatie, gebruik en veiligheid.

Dit apparaat is ontworpen voor huishoudelijk gebruik of gelijksoortige toepassingen, bijvoorbeeld:
- boerderijen;
- gebruik door klanten in hotels, motels en andersoortige verblijfsmogelijkheden;
- bed and breakfasts.

Haal het apparaat uit de verpakking en controleer dat het geen schade heeft geleden tijdens het transport. Als het apparaat beschadigd is, moet u het niet aansluiten maar de dealer inschakelen.

Algemene veiligheid

- Dit apparaat mag worden gebruikt door kinderen van 8 jaar en ouder en door personen met een beperkt lichamelijk, sensorisch of mentaal vermogen, ofwel personen die geen ervaring hebben of de nodige kennis, mits zij onder strikt toezicht staan van een persoon die verantwoordelijk is voor hen, ofwel nadat zij de nodige instructies hebben gekregen betreffende het veilig gebruik van het apparaat en zij begrijpen wat de gevaren zijn die ermee verbonden zijn.
- Kinderen mogen niet met het apparaat spelen.
- De reiniging en het onderhoud van het apparaat moeten door de gebruiker worden uitgevoerd. Deze twee handelingen dienen niet te worden uitgevoerd door kinderen zonder toezicht.
- Dit apparaat is ontwikkeld voor niet-professioneel gebruik binnenshuis.
- Dit apparaat moet worden gebruikt voor het wassen van huishoudelijke vaat en volgens de aanwijzingen die terug zijn te vinden in dit boekje.
- De afwasautomaat mag niet buitenshuis worden geïnstalleerd, ook niet in overdekte toestand. Het is zeer gevaarlijk hem bloot te stellen aan regen en onweer.
- Raak de afwasautomaat niet blootsvoets aan.
- Haal de stekker niet uit het stopcontact door eraan te trekken, maar door hem beet te pakken.
- Aan het eind van iedere cyclus en voordat u de afwasautomaat reinigt of onderhoud uitvoert, moet u de waterkraan afsluiten en de stekker uit het stopcontact halen.
- Het maximale aantal couverts wordt aangegeven in de productfiche.
- Bij een storing mag u in geen geval aan de interne mechanismen sleutelen om een reparatie trachten uit te voeren.
- Leun niet tegen de open deur aan en ga er niet op zitten. Het apparaat zou om kunnenvallen.
- De deur dient niet in openstaande stand gelaten te worden omdat men erover zou kunnen struikelen.
- Houd het was- en glansmiddel buiten het bereik van kinderen.
- Het verpakkingsmateriaal is geen speelgoed voor kinderen.
- Messen en gebruiksvoorwerpen met scherpe randen moeten in de bestekkorf worden geplaatst met de punt/het lemmet naar beneden toe gericht of in horizontale stand op de opklaprekjes of in de besteklade/het derde rek bij modellen waar dit voorkomt.
- Het apparaat dient op de waterleiding te worden aangesloten m.b.v. de nieuwe toevoerbuis. De oude toevoerbuis mag niet meer worden gebruikt.
  Als de vaatwasser vrijstaand is, moet de achterzijde tegen een muur worden geplaatst.

Afvalverwijdering

- Houd u aan de lokale normen, zodat het verpakkingsmateriaal kan worden hergebruikt.
- De Europese richtlijn 2012/19/EU betreffende afgedankte elektrische en elektronische apparatuur (AEEA) voorziet dat elektrische apparaten niet met het gewone huisvuil mogen worden meegegeven. Afgedankte apparaten moeten gescheiden worden ingezameld om het recyclen en herwinnen van de gebruikte materialen te optimaliseren en potentiële schade voor de gezondheid en het milieu te voorkomen. Het symbool van de afvalemmer met een kruis staat op alle producten om de consument eraan te herinneren dit product gescheiden in te zamelen.
  Voor meer informatie betreffende het verwijderen van elektronische apparatuur kan de consument zich wenden tot de gemeentelijke reinigingsdienst of de verkoper.

Energiebesparing en respect voor het milieu

Water en energie besparen

- Start de afwasautomaat alleen als hij volgeladen is. Als u moet wachten totdat de afwasautomaat gevuld is, kunt u vervelende luchtjes vermijden door het programma Inweken te gebruiken *(waar beschikbaar - zie Programma's).*
- Selecteer een geschikt programma voor het type vaat en het soort vuil door de Programmatabel te raadplegen:
  - voor een gemiddeld vuile vaat gebruikt u het programma Eco, dat een laag energie- en waterverbruik garandeert;
  - als u een kleine vaat heeft, activeert u de optie Halve lading *(waar beschikbaar - zie Speciale programma's en opties).*
- Als uw elektriciteitsbedrijf op bepaalde tijden of dagen goedkopere tarieven heeft, kunt u de afwasautomaat op deze tijden gebruiken. De optie Uitgestelde start kan helpen om het wassen op deze wijze te organiseren *(waar beschikbaar - zie Speciale programma's en opties).*

AR احتياطات ونصائح

⚠ تم تصميم هذا الجهاز وتصنيعه طبقا لمواصفات الأمان العالمية سارية المفعول. يتم تزويد التحذيرات التالية لأسباب وقائية ولذلك يجب قراءتها بعناية.

احتفظ بدليل التعليمات هذا في مكان آمن لمراجعته في المستقبل. إذا تم بيع الجهاز، أو منحه للغير أو نقله، الرجاء التأكد من أن دليل التعليمات مرفق بالجهاز.

يجب قراءة التعليمات بعناية، فهي تحتوي على معلومات هامة عن التركيب والاستخدام والصيانة بشكل آمن.

تم تصميم هذا الجهاز للاستخدام المنزلي فقط، أو للتطبيقات المشابهة مثل:
- المنازل الريفية؛
- استخدام نزلاء الفنادق والاستراحات وغيرها من أماكن الإقامة؛
- دور الإقامة الخاصة بالمبيت والإفطار.

أخرج الجهاز من جميع مواد التعبئة الخاصة به وتأكد من أنه لم يلحق به الأذى خلال عملية النقل. إذا لحق بها ضرر، اتصل بالموزّع ولا تنفذ أية عملية تركيب إضافية.

الوقاية العامة

- يجب عدم تشغيل هذا الجهاز بواسطة الأطفال الأقل من 8 سنوات، أو الأشخاص ذوي القدرات الجسدية، أو الشعورية أو العقلية المحدودة، أو بواسطة أشخاص تنقصهم التجربة أو ليست له دراية بالمنتج، ما لم يتم الإشراف، أو تتوفر لهم تعليمات حول كيفية الاستخدام بأمان، أو بحضور شخص آخر يتحمل مسؤولية الأخطار التي قم تنشأ عن الاستخدام.
- يجب ألا يعبث الأطفال بالجهاز.
- يقع على عاتق المستخدم مسؤولية تنظيف الجهاز وصيانته. يجب ألا يقوم الأطفال بتنظيف الجهاز أو صيانته ما لم كن ذلك تحت الإشراف.
- تم تصميم الجهاز للاستعمال البيتي داخل المنزل وهو غير معدّ للاستعمال التجاري أو الصناعي.
- يجب استخدام الجهاز لغسل الأواني المنزلية وفقا للتعليمات المدرجة في هذا الدليل.
- يجب عدم تركيب الجهاز خارج المنزل، حتى وإن كان ذلك في مناطق مغطاة. من الخطر جدا إبقاء الجهاز عرضة للشتاء والعواصف.
- لا تلمس الجهاز وأنت حافي القدمين.
- عند فصل الجهاز عن الكهرباء، اسحب دائما القابس من مقبس الشبكة الرئيسية. لا تقم بجذب الكابل.
- يجب إقفال حنفية تزويد الماء ويجب إزالة القابس من المقبس الكهربائي في نهاية كل دورة، وقبل تنظيف الجهاز أو تنفيذ أي عمل صيانة له.
- يظهر العدد الأقصى لإعدادات المواضع في صفحة بيانات المنتج.
- إذا تعطل الجهاز، لا تلمس بأي حال من الأحوال، الأجهزة الداخلية في محاولة لتصليحها بنفسك.
- لا تتكئ ولا تجلس على الباب المفتوح: يمكن لذلك أن يسبب انقلاب الجهاز.
- يجب عدم إبقاء الباب مفتوحا لأنه يمكن أن يسبب عقبة خطرة.
- أبعد مواد التنظيف ومادة الشطف المساعدة عن متناول يد الأولاد.
- يجب عدم استخدام مواد التعبئة كألعاب للأولاد.
- السكاكين والأدوات الأخرى ذات الأطراف الحادة يجب وضعها في سلة السكاكين بحيث تكون رؤوسها/شفراتها متجهة إلى الأسفل، أو يجب وضعها أفقيا في الحجرات القابلة للطي أو في الدرج/السلة الثالثة، إذا كان متوفراً.
- يجب توصيل الجهاز بشبكة الامداد المائي مع توصيل خرطوم التزويد بالماء الجديد ويجب عدم إعادة استخدام

شویی را تمیز کنید یا کارهای نگهداری روی آن انجام شود باید شیر آب را بسته و دوشاخه را از پریز برق جدا کنید.

- حداکثر تعداد مکان های قرار دادن ظرف و ظروف در برگه مشخصات محصول نشان داده شده است.
- اگر ماشین ظرف شویی از کار افتاد، تحت هیچ شرایطی سعی نکنید به بخشهای داخلی آن دست بزنید یا خودتان آنرا تعمیر کنید.
- به در باز دستگاه تکیه نداده یا روی آن ننشینید: این کار باعث برگشتن و افتادن آن می شود.
- در ماشین ظرف شویی نباید باز گذاشته شود چون ممکن است بطور خطرناکی مانع حرکت شود.
- مواد شوینده و کمک آبکشی را دور از دسترس کودکان نگه دارید.
- از مواد بسته بندی نباید بعنوان اسباب بازی استفاده کرد.
- کاردها و سایر لوازم آشپزخانه که لبه های تیز دارند باید طوری در سبد مخصوص کارد و چنگال قرار داده شوند که نوک تیز /لبه آنها به سمت پایین باشد، یا اینکه آنها را بصورت افقی در محفظه های متحرک یا در سینی/قفسه سوم در صورت وجود بگذارید.
- دستگاه را با استفاده از شیلنگ ارائه شده با دستگاه به لوله آب وصل کنید. از شیلنگ قدیمی استفاده نکنید.
- سمت پشت ماشین ظرف شویی را به طرف دیوار قرار دهید.

دور انداختن

- در هنگام دور انداختن مواد بسته بندی از قوانین و مقررات محلی پیروی کنید تا امکان استفاده دوباره از بسته بندی ها وجود داشته باشد.
- مصوبه اروپایی 2012/19/EU در خصوص تجهیزات از کار افتاده برقی و الکترونیکی (WEEE) بیان می کند که لوازم خانگی نباید در چرخه عادی زباله های جامد شهری دور انداخته شوند. تجهیزات از کار افتاده باید جداگانه جمع آوری شوند تا هزینه استفاده دوباره و بازیافت مواد داخل آنها بهینه شده و از وارد آمدن خسارت های احتمالی به جو و سلامتی عمومی جلوگیری شود. علامت سطل زباله با یک ضربدر که روی تمام محصولات وجود دارد بدین معنی است که صاحب دستگاه باید تعهدات و مسئولیت های خود در قبال تفکیک زباله ها را رعایت کند.

برای کسب اطلاعات بیشتر در خصوص روش صحیح دور انداختن لوازم خانگی، می توانید با سازمان های عمومی ذیربط یا فروشنده محلی لوازم خانگی صحبت کنید.

صرفه جویی در انرژی و احترام به محیط زیست

صرفه جویی در آب و انرژی

- فقط موقعی برنامه شستشو را شروع کنید که ماشین ظرف شویی پر باشد. موقعی که منتظر پر شدن ماشین ظرف شویی هستید، می توانید با استفاده از برنامه خیساندن *(در صورت موجود بودن، برنامه های شستشو را ببینید)* از ایجاد بوهای ناخوشایند جلوگیری کنید.
- برنامه شستشو را بر اساس نوع ظروفی که دارید و میزان کثیفی آنها از جدول برنامه های شستشو انتخاب کنید:
  - برای ظروف که به اندازه عادی کثیف هستند، از برنامه شستشوی اکو (اکونومی=اقتصادی) استفاده کنید، این برنامه مصرف کم انرژی و آب را تضمین می کند.
  - اگر میزان ظرف و ظروف شما از همیشه کمتر است، گزینه نصف بار را فعال کنید *(در صورت موجود بودن، بخش برنامه های شستشو ویژه و گزینه ها را ببینید)*.
- اگر قرارداد تامین برق شما حاوی جزییاتی درباره زمان های صرفه جویی برق است، ماشین ظرف شویی را در ساعت هایی روشن کنید که قیمت برق کمتر است. با گزینه DELAYED START (شروع تاخیری) می توانید برنامه های شستشو را متناسباً سامان دهی کنید *(در صورت موجود بودن، بخش برنامه های شستشو ویژه و گزینه ها را ببینید)*.

خرطوم الماء القديم.

- إذا كانت غسالة الأطباق قائمة بذاتها وغير مدمجة، يجب أن يتم وضع الجانب الخلفي لغسالة الأطباق مقاب ا لً لحائط.

التخلص

- للتخلص من أية مواد التعبئة، أتبع القوانين المحلية حتى يمكن لمواد التعبئة أن يعاد تصنيعها.
- تنص التوجيهات الأوروبية 2012/19/EU المتعلقة بالأجهزة الكهربائية والإلكترونية التالفة (WEEE) على أنه يجب عدم التخلص من الأجهزة المنزلية عن طريق الدورة المعتادة للنفايات الحضرية الصلبة. يتوجب جمع الأجهزة التالفة على انفراد بهدف تقليل كلفة إعادة استخدام المعادن الموجودة داخل الجهاز وتصنيعها، بينما يتم تحاشي الأضرار الممكنة للغلاف الجوي والصحة العامة. رمز صندوق القمامة المشار إليه بعلامة "إكس" على كافة المنتجات هو لتذكير المالك بوجوب الجمع المنفرد للنفايات.

لمزيد من المعلومات المتعلقة بالتخلص الصحيح من الأجهزة البيتية التالفة، يمكن للمالكين الاتصال بالخدمات العامة المزودة أو بتاجرهم المحلي.

توفير الطاقة واحترام البيئة

توفير الماء والطاقة

- ابدأ دورة غسل عندما تكون ماكينة غسل الأطباق ممتلئة. أثناء انتظار ماكينة غسل الأطباق حتى تمتلئ، تحاشى الروائح الكريهة باستخدام دورة النقع *(أنظر دورات الغسل إذا كانت متاحة)*.
- أختر دورة غسل ملائمة لنوع الأواني باستخدام جدول دورات الغسل:

- للأطباق ذات مستوى الاتساخ العادي، استخدم دورة الغسل الاقتصادية، التي تضمن استخدام مستويات منخفضة من استهلاك الطاقة والماء.

- إذا كانت الحمولة أقل من المعتاد، استخدم خيار نصف الحمولة *(أنظر دورات الغسيل الخاصة والخيارات، إذا كانت متوفرة)*.

- إذا كان تعاقد التزويد بالتيار الكهربائي لديك يقدم تفاصيل عن أوقات توفير الطاقة، قم بتشغيل دورات الغسل خلال الأوقات التي يكون فيها أسعار الكهرباء أقل. يمكن لخيار البدء المؤجل أن يساعدك في تنظيم دورات الغسل وفقا لذلك *(أنظر دورات الغسيل الخاصة والخيارات إذا كانت متوفرة)*.

FA

نکات احتیاطی و راهنمایی

⚠ این ماشین ظرف شویی بر اساس استانداردهای بین المللی در زمینه ایمنی طراحی و ساخته شده است. اطلاعات زیر به منظور حفظ ایمنی ارائه شده و می بایست با دقت مطالعه شوند.

این دفترچه راهنما را برای استفاده های آتی در مکانی مطمئن نگهداری کنید. اگر دستگاه را می فروشید، به دیگران واگذار یا آنرا جابجا می کنید حتماً دفترچه راهنما را همراه دستگاه نگاه دارید.

دستورالعمل ها را با دقت مطالعه کنید چون حاوی اطلاعات مهمی درباره نصب ایمن، کار و نگهداری دستگاه می باشند.

این دستگاه برای مصارف خانگی و یا مصارف مشابه طراحی شده است، بعنوان مثال:
- خانه های واقع در مزارع؛
- استفاده توسط مهمانان هتلها، متلها و سایر محیطهای مسکونی؛
- مهمانسراهای کوچک اتاق و صبحانه (بد اند برکفست).

ماشین را از کارتن و بسته بندی ها خارج کرده و چک کنید که در حین حمل و نقل آسیب ندیده باشد. اگر ماشین آسیب دیده است، آنرا نصب نکرده و با فروشنده تماس بگیرید.

ایمنی کلی

- کودکان زیر 8 سال، افرادی که توانایی های جسمانی، حسی یا روانی آنها محدود است، یا افراد ناوارد و یا کسانی که با وسیله آشنا نیستند نباید با آن کار کنند، مگر آنکه یک نفر مسئول بر آنها نظارت نماید یا راهنمای هایی لازم را درباره طرز استفاده به آنها ارائه کند و خطرات احتمالی را به آنها گوشزد نماید.
- کودکان نباید با دستگاه بازی کنند.
- مسئولیت تمیز کردن و نگهداری از دستگاه بر عهده استفاده کننده می باشد. کودکان نیاز به تمیز کردن و یا انجام امور نگهداری دستگاه بپردازند مگر آنکه تحت نظارت باشند.
- این دستگاه صرفاً برای استفاده خانگی طراحی شده و برای استفاده های صنعتی یا تجاری مناسب نمی باشد.
- این ماشین ظرف شویی فقط باید برای شستن ظروف خانگی بر اساس دستورالعمل های این دفترچه راهنما به کار گرفته شود.
- این دستگاه را نباید در بیرون از ساختمان، حتی اگر در محیطی پوشش دار باشد نصب کرد. قرار دادن ماشین ظرف شویی در معرض باران و طوفان بسیار خطرناک است.
- اگر پا برهنه هستید به ماشین ظرف شویی دست نزنید.
- اگر می خواهید سیم برق دستگاه را بکشید، همیشه دوشاخه را از پریز بکشید. سیم را نکشید.
- در پایان هر برنامه شستشو و قبل از اینکه ماشین ظرف

EN Product Data (product fiche)

Product Fiche	
Brand	**INDESIT**
Model	**DFP 58T94**
Rated capacity in standard place settings (1)	14
Energy efficiency class on a scale from A+++ (low consumption) to D (high consumption)	A++
Energy consumption per year in kWh (2)	265.0
Energy consumption of the standard cleaning cycle in kWh	0.93
Power consumption of the off-mode in W	0.5
Power consumption of the left-on mode in W	5.0
Water consumption per year in litres (3)	2520.0
Drying efficacy class on a scale from G (low efficacy) to A (high efficacy)	A
Programme time for standard cleaning cycle in minutes	190
The duration of the left-on mode in minutes	12
Noise in dB(A) Re 1pW	44
Built-in model	No
NOTES	
1) The information on the label and fiche relates to the standard cleaning cycle, this programme is suitable to clean normally soiled tableware and it is the most efficient programme in terms of combined energy and water consumption. The standard cleaning cycle corresponds to the Eco cycle.	
2) Based on 280 standard cleaning cycles using cold water fill and the consumption of the low power modes. Actual energy consumption depends on how the appliance is used.	
3) Based on 280 standard cleaning cycles. Actual water consumption depends on how the appliance is used.	

FR Fiche de produit

Fiche de produit	
Marque	**INDESIT**
Modèle	**DFP 58T94**
Capacité nominale dans un environnement standard (1)	14
Classe énergétique sur une échelle de A+++ (faible consommation) à D (consommation élevée)	A++
Consommation d''énergie par année en kWh (2)	265.0
Consommation d''énergie du cycle de lavage standard en kWh	0.93
Consommation d''energie en mode "off" en W	0.5
Consommation d''energie en mode "on" en W	5.0
Consommation d''eau par an en litres (3)	2520.0
Classe d'efficacité du séchage sur une échelle de G (efficacité minimum) à A (efficacité maximum)	A
Durée du programme pour un cycle de lavage standard en minutes	190
Durée du mode "on" en minutes	12
Émissions acoustiques dans l'air, exprimées en dB(A) re 1 pW	44
Encastrable	Non
NOTES	
1) Les informations sur l'étiquette et sur la fiche se rapportent au cycle de lavage standard. Ce programme convient pour laver une vaisselle normalement sale, et il s'agit des programmes les plus efficaces en termes de consommation combinée d'eau et d'énergie. Le cycle de lavage standard correspond au cycle éco.	
2) Sur la base de 280 cycles de lavage standard avec une alimentation en eau froide et une consommation en modes à faible puissance. La consommation réelle d'énergie dépend des conditions d'utilisation de l'appareil	
3) Sur la base de 280 cycles de lavage standard. La consommation réelle d'énergie dépend des conditions d'utilisation de l'appareil.	

DE Datenblatt

Datenblatt	
Marke	**INDESIT**
Modell	**DFP 58T94**
Nennkapazität in Standardgedecken für den Standardreinigungszyklus (1)	14
Energieeffizienzklasse (A+++ niedriger Verbrauch) bis D (hoher Verbrauch)	A++
Energieverbrauch pro Jahr in kWh (2)	265.0
Energieverbrauch Standardreinigungszyklus in kWh	0.93
Gewichtete Leistungsaufnahme im Aus-Zustand in W	0.5
Gewichtete Leistungsaufnahme im unausgeschalteten Zustand in W	5.0
Wasserverbrauch pro Jahr in Liter (3)	2520.0
Trocknungseffizienzklasse (A höchste Effizienz) bis G (geringste Effizienz)	A
Programmdauer des Standardreinigungszyklus in Minuten	190
Dauer des unausgeschalteten Zustands nach Programmende	12
Luftschallemissionen dB(A) re 1pW	44
Einbaugerät	No
HINWEIS	
1) Angabe auf Grundlage von 280 Standardreingungszyklen bei Kaltwasserbefüllung und dem Verbrauch der Betriebsarten mit geringer Leistungsaufnahme. Der tatsächliche Energieverbrauch hängt von der Art der Nutzung des Geräts ab.	
2) Die Angaben beziehen sich auf den Standardreinigungszyklus. Dieses Programm eignet sich zur Reingung von normal verschmutztem Geschirr und ist am effizientesten in Bezug auf den kombinierten Energie- und Wasserverbrauch. Der Standardreingungszyklus entspricht dem Eco Zyklus.	
3) Angabe auf Grundlage von 280 Standardreingungszyklen. Der tatsächliche Energieverbrauch hängt von der Art der Nutzung des Geräts ab.	

NL Productkaart

Productkaart	
Merk	**INDESIT**
Model	**DFP 58T94**
Beladingscapaciteit in standaard couverts (1)	14
Energie-efficiëntieklasse op een schaal van A+++ (laag gebruik) tot D (hoog gebruik)	A++
Jaarlijks energieverbruik in kWh (2)	265.0
Energieverbruik van de standaard wascyclus in kWh	0.93
Energieverbruik in de off-modus in W	0.5
Energieverbruik in de aan-modus in W	5.0
Jaarlijks waterverbruik in liters (3)	2520.0
Droogeffectiviteit op een schaal van G (minimale effectiviteit) tot A (maximale effectiviteit).	A
Tijdsduur van het standaardprogramma in minuten	190
Tijdsduur van de aan-modus in minuten	12
Geluidsniveau in dB(A) re 1 pW	44
Inbouwmodel	Nee
1) De informatie op het energielabel en de productkaart is gebaseerd op de standaardwascyclus. Dit programma is geschikt om normaal vervuild vaatwerk te wassen en is het meest efficiënte programma wat betreft water- en energieverbruik. De standaardwascyclus correspondeert met de Eco-cyclus.	
2) Gebaseerd op 280 standaard wascycli met gebruik van koud water en het energieverbruik in de aan- en uit-modus. Het werkelijke energieverbruik is afhankelijk van de manier waarop het apparaat wordt gebruikt.	
3) Gebaseerd op 280 standaard wascycli. Het werkelijke waterverbruik is afhankelijk van de manier waarop het apparaat wordt gebruikt.	

EN Assistance

Before contacting Assistance:
- Check whether the problem can be resolved using the Troubleshooting guide *(see Troubleshooting).*
- Restart the programme to check whether the problem has ceased to exist.
- If the problem persists, contact the Authorised Technical Assistance Service.

⚠ **Never use the services of unauthorised technicians.**

Please have the following information to hand:
- The type of malfunction.
- The appliance model (Mod.).
- The serial number (S/N).

This information can be found on the appliance data plate *(see Description of the appliance)*.

FR Service

Avant d'appeler le service d'assistance technique:
- Vérifier s'il est possible de résoudre l'anomalie soi-même *(voir Anomalies et remèdes).*
- Faire repartir le programme pour s'assurer que l'inconvénient a été résolu.
- Si ce n'est pas le cas, contacter un Service d'Assistance Technique agréé.

⚠ **Ne jamais faire appel à des techniciens non agréés.**

Communiquer:
- le type d'anomalie;
- le modèle de l'appareil (Mod.);
- le numéro de série (S/N).

Ces informations figurent sur la plaque signalétique apposée sur l'appareil *(voir Description de l'appareil).*

DE Kundendienst

Bevor Sie den Kundendienst anfordern:
- sollten einige Kontrollen vorab selbst durchgeführt werden *(siehe Störungen und Abhilfe)*.
- Starten Sie das Programm erneut, um sicherzustellen, dass die Störung behoben wurde.
- Ist dies nicht der Fall, wenden Sie sich bitte an den autorisierten Kundendienst.

⚠ **Beauftragen Sie bitte niemals unbefugtes Personal.**

Geben Sie bitte Folgendes an:
- die Art der Störung
- das Gerätemodell (Mod.)
- die Seriennummer (S/N).

Diese Informationen können Sie auf dem am Gerät befindlichen Typenschild ablesen *(siehe Beschreibung Ihres Geschirrspülers).*

NL Service

Voordat u de Servicedienst inschakelt:
- Dient u te controleren of u de storing zelf kunt oplossen *(zie Storingen en Oplossingen).*
- Start het programma opnieuw om te controleren of het probleem is opgelost.
- Als dit niet het geval is dient u de erkende Technische Servicedienst in te schakelen.

⚠ **Wendt u nooit tot niet erkende technici.**

U dient door te geven:
- het type storing;
- het model van het apparaat (Mod.);
- het serienummer (S/N).

Deze informatie bevindt zich op het typeplaatje op het apparaat *(zie Beschrijving van het apparaat).*

AR المساعدة

قبل الاتصال بالمساعدة:
- افحص فيما إذا كان بالإمكان حل المشكلة باستخدام دليل استكشاف المشاكل وحلها *(أنظر استكشاف المشاكل وحلها)*.
- أعد تشغيل البرنامج للفحص فيما إذا تم حل المشكلة.
- إذا بقيت المشكلة، اتصل بخدمة المساعدة التقنية.

⚠ **لا تطلب مساعدة فنّي غير مؤهل أبدا.**

الرجاء خذ بعين الاعتبار المعلومات التالية:
- نوع الخلل.
- طراز الجهاز (Mod.).
- الرقم التسلسلي (S/N).

يمكن العثور على هذه المعلومات في لوحة بيانات الجهاز *(أنظر وصف الجهاز)*.

FA سرویس

قبل از تماس با بخش کمک رسانی:
- ببینید آیا می توانید مشکل را با استفاده از بخش عیب یابی حل کنید *(بخش عیب یابی را ببینید)*.
- برنامه را از نو شروع کنید تا ببینید ایا مشکل باقی مانده است یا خیر.
- اگر مشکل باقی مانده است، با بخش مجاز کمک رسانی فنی تماس بگیرید.

⚠ **هرگز از خدمات تکنسین های غیرمجاز استفاده نکنید.**

لطفاً اطلاعات زیر را آماده داشته باشید:
- نوع اشکال.
- مدل دستگاه (Mod).
- شماره سریال آن (S/N).

این اطلاعات را می توانید از روی پلاک دستگاه بخوانید *(بخش معرفی ماشین ظرف شویی را ببینید)*.

Installation

INDESIT

EN

⚠ If the appliance must be moved at any time, keep it in an upright position; if absolutely necessary, it may be tilted onto its back.

Connecting the water supply

⚠ Adaptation of the water supply for installation should only be performed by a qualified technician.

The water inlet and outlet hoses may be positioned towards the right or the left in order to achieve the best possible installation.
Make sure the dishwasher does not bend or squash the hoses.

Connecting the water inlet hose

- To a 3/4" cold or hot water connection point (max. 60°C).
- Run the water until it is perfectly clear.
- Screw the inlet hose tightly into position and turn off the tap.

⚠ If the inlet hose is not long enough, contact a specialist store or an authorised technician *(see Assistance)*.

⚠ The water pressure must be within the values indicated in the Technical Data table - otherwise the dishwasher may be function properly.

⚠ Make sure the hose is not bent or compressed.

Connecting the water outlet hose

Connect the outlet hose to a drain duct with a minimum diameter of 2 cm. (A)
The outlet hose connection must be at a height ranging from 40 to 80 cm from the floor or surface where the dishwasher rests.

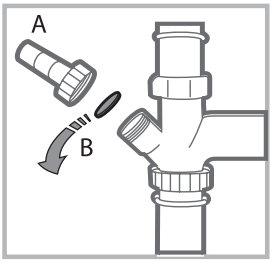

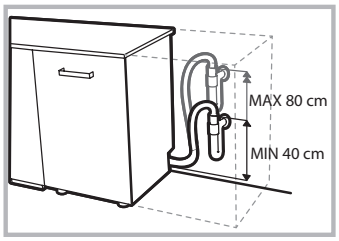

Before connecting the water outlet hose to the sink drain, remove the plastic plug (B).

Anti-flooding protection

To ensure floods do not occur, the dishwasher:
- is provided with a special system which blocks the water supply in the event of anomalies or leaks from inside the appliance.
Some models are also equipped with the supplementary safety device **New Acqua Stop***, which guarantees anti-flooding protection even in the event of a supply hose rupture.

WARNING: HAZARDOUS VOLTAGE!

Under no circumstances should the water inlet hose be cut as it contains live electrical parts.

Electrical connection

Before inserting the plug into the electrical socket, make sure that:
- The socket is **earthed** and complies with current regulations;
- the socket can withstand the maximum load of the appliance as shown on the data plate located on the inside of the door
  (see chapter Description of the appliance);
- The power supply voltage falls within the values indicated on the data plate on the inside of the door.
- The socket is compatible with the plug of the appliance. If this is not the case, ask an authorised technician to replace the plug (*see Assistance*). Do not use extension cables or multiple sockets.

⚠ Once the appliance has been installed, the power supply cable and the electrical socket should be easily accessible.

⚠ The cable should not be bent or compressed.

⚠ If the power supply cable is damaged, have it replaced by the manufacturer or its authorised Technical Assistance Service in order to prevent all potential hazards. *(See Assistance)*

⚠ The Company shall not be held responsible for any incidents, if these regulations are not observed.

Positioning and levelling

1. Position the dishwasher on a level sturdy floor. If the floor is uneven, the front feet of the appliance may be adjusted until it reaches a horizontal position. If the appliance is levelled correctly, it will be more stable and much less likely to move or cause vibrations and noise while it is operating.

2. Before recessing the dishwasher, stick the adhesive transparent strip* under the wooden shelf in order to protect it from any condensation which may form.

3. Place the dishwasher so that its sides or back panel are in contact with the adjacent cabinets or the wall. This appliance can also be recessed under a single worktop* *(see the Assembly instruction sheet)*.

4*. To adjust the height of the rear foot, turn the red hexagonal bushing on the lower central part at the front of the dishwasher using a hexagonal spanner with an opening of 8 mm. Turn the spanner in a clockwise direction to increase the height and in an anticlockwise direction to decrease it. *(see Building-in instruction sheet attached to the documentation)*

* Only available in selected models.

EN

Advice regarding the first wash cycle

After the installation, remove the stoppers from the racks and the retaining elastic elements from the upper rack *(if any).*

Water softener settings

Before starting the first wash cycle, set the hardness level of the water from the mains supply. *(see chapter Rinse aid and refined salt).*
First load the softener tank with water, then introduce about 1 kg of salt. It is perfectly normal for water to flow out.
As soon as this procedure is complete, run a wash cycle.
Only use salt that has been specifically designed for dishwashers.
After the salt has been poured into the machine, the LOW SALT indicator light* switches off.

⚠ If the salt container is not filled, the water softener and the heating element may be damaged as a result.

Technical data	
Dimensions	width 60 cm height 85 cm depth 60 cm
Capacity	**14** standard place-settings
Water supply pressure	0,05 ÷ 1MPa (0.5 ÷ 10 bar) 7,25 psi – 145 psi
Power supply voltage	See appliance data plate
Total absorbed power	See appliance data plate
Fuse	See appliance data plate
CE	This dishwasher conforms to the following European Community Directives: -2006/95/EC (Low Voltage) -2004/108/EC (Electromagnetic Compatibility) -2009/125/EC (Comm. Reg. 1016/2010) (Ecodesign) -97/17/EC (Labelling) -2012/19/CE Waste Electrical and Electronic Equipment (WEEE)

The machine has a buzzer/set of tones *(depending on the dishwasher model)* **to inform the user that a command has been implemented: power on, cycle end etc.**

The symbols/indicator lights/LEDs on the control panel/display may vary in colour and may have a flashing or fixed light *(depending on the dishwasher model).*

The display provides useful information concerning the type of wash cycle, drying/wash-cycle phase, remaining time, temperature etc etc.

* Only available in selected models.

Description of the appliance

INDESIT

EN

Overall view

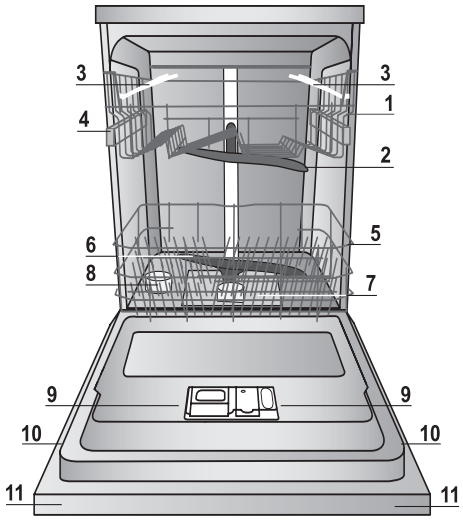

1. Upper rack
2. Upper sprayer arm
3. Tip-up compartments
4. Rack height adjuster
5. Lower rack
6. Lower sprayer arm
7. Washing filter
8. Salt dispenser
9. Detergent dispenser and rinse-aid dispenser
10. Data plate
11. Control panel***

Control panel

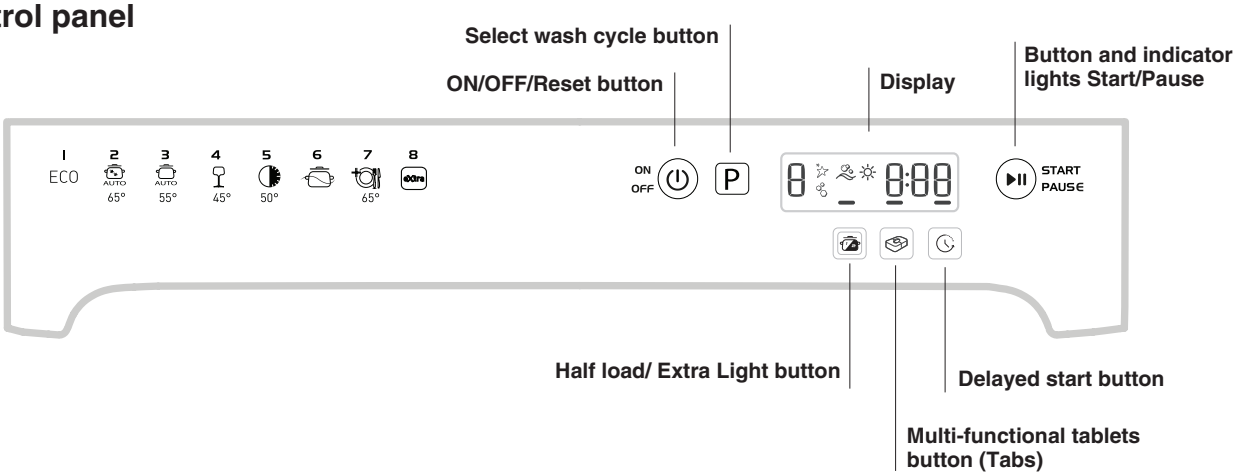

Display

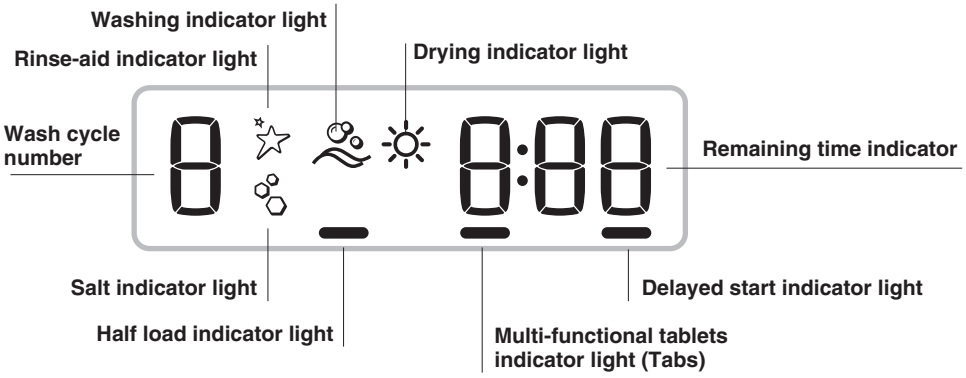

***Only in completely built-in models.
* Only available in selected models.

The number and type of wash cycles and options may vary depending on the dishwasher model.

Refined Salt and Rinse Aid

EN

⚠ **Only use products which have been specifically designed for dishwashers. Do not use table salt or industrial salt. Follow the instructions given on the packaging.**

⚠ **If you are using a multi-function product, we recommend that you add salt in any case, especially if the water is hard or very hard.** *(Follow the instructions given on the packaging.)*

⚠ **If you do not add salt or rinse aid, the LOW SALT* and LOW RINSE AID* indicator lights will remain lit.**

Measuring out the refined salt

The use of salt prevents the formation of LIMESCALE on the dishes and on the machine's functional components.
• It is important that the salt dispenser be never empty.
• It is important to set the water hardness.
The salt dispenser is located in the lower part of the dishwasher *(see Description)* and should be filled:

- When the LOW RINSE AID indicator light in the control panel is lit *;
- When the green float* on the cap of the salt dispenser is no longer visible.
- See autonomy in the water hardness table.

1. Remove the lower rack and unscrew the container cap (anticlockwise).
2. Only the first time you do this: fill the water dispenser up to the edge.
3. Position the funnel *(see figure)* and fill the salt container right up to its edge (approximately 1 kg); it is not unusual for a little water to leak out.
4. Remove the funnel and wipe any salt residue away from the opening; rinse the cap under running water and then screw it on. It is advisable to perform this procedure every time you add salt to the container.

Make sure the cap is screwed on tightly, so that no detergent can get into the container during the wash cycle (this could damage the water softener beyond repair).

⚠ Whenever you need to add salt, we recommend carrying out the procedure before the washing cycle is started.

Setting the water hardness

For perfect water softener operation, it is essential that the adjustment be based on the water hardness in your house. Ask your local water supplier for this information. The factory setting is for medium water hardness.
• Switch the dishwasher on using the On/Off button. ⏻
• Switch it off using the On/Off button ⏻
• Hold down the START/PAUSE button ▶II for 5 seconds until you hear a beep.
• Switch it on using the On/Off button ⏻
• Access the adjustment menu - the salt indicator light is lit.
• Press button **P** to select the desired hardness level *(see hardness table).*
• Switch it off using the On/Off button ⏻
• Setting is complete!

Water Hardness Table				Average autonomy salt dispenser with 1 wash cycle per day
level	**°dH**	**°fH**	**mmol/l**	**months**
1	0 - 6	0 - 10	0 - 1	7 months
2	6 - 11	11 - 20	1.1 - 2	5 months
3	12 - 17	21 - 30	2.1 - 3	3 months
4	17 - 34	31 - 60	3.1 - 6	2 months
5*	34 - 50	61 - 90	6.1 - 9	2/3 weeks
For values between 0°f and 10°f, we do not recommend the use of salt. A setting of 5 may increase cycle duration.				

(°dH = hardness measured in German degrees - °f = hardness measured in French degrees – mmol/l = millimoles per litre)

Measuring out the rinse aid

Rinse aid makes dish DRYING easier. The rinse aid dispenser should be filled:

- When the LOW RINSE AID indicator light on the panel/display is lit *;
- When the dark optical indicator* on the dispenser door **"D"** becomes transparent.

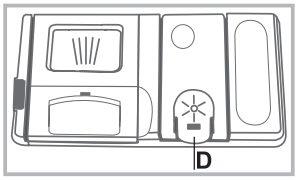

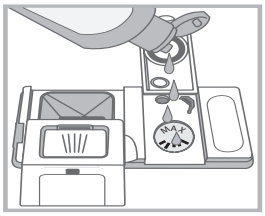

1. Open the dispenser **"D"** by pressing and pulling up the tab on the lid;
2. Carefully introduce the rinse aid as far as the maximum reference notch in the filling space - avoid spilling it. If this happens, clean the spill immediately with a dry cloth.
3. Press the lid down until you hear a click to close it.

NEVER pour the rinse aid directly into the tub.

Adjusting the amount of rinse aid

If you are not completely satisfied with the drying results, you may want to adjust the quantity of rinse aid used.
• Switch the dishwasher on using the On/Off button. ⏻
• Switch it off using the On/Off button ⏻
• Press the START/PAUSE button ▶II three times - a beep will be heard.
• Switch it on using the On/Off button ⏻
• Access the adjustment menu - the rinse-aid indicator light is lit.
• Press button **P** to select the level of rinse aid quantity to be supplied.
• Switch it off using the On/Off button ⏻
• Setting is complete!
If the rinse aid level is set to ZERO, the rinse aid will not be supplied and the low rinse aid indicator light will not be lit if you run out of it.
A maximum of 4 levels can be set according to the dishwasher model. The factory setting is for a medium level.
• If you see bluish streaks on the dishes, set a low number (1-2).
• If there are drops of water or limescale marks on the dishes, set a high number (3-4).

* Only available in selected models.

Loading the racks

INDESIT

EN

Tips

Before loading the racks, remove all food residues from the crockery and empty liquids from glasses and containers. **No preventive rinsing is needed under running water.**

Arrange the crockery so that it is held in place firmly and does not tip over; and arrange the containers with the openings facing downwards and the concave/convex parts placed obliquely, thus allowing the water to reach every surface and flow freely.

Make sure that the lids, handles, trays and frying pans do not prevent the sprayer arms from rotating. Place any small items in the cutlery basket.

Since plastic dishes and non-stick frying pans usually retain more water drops, their drying will be not so good as that of ceramic or stainless-steel dishes.

Lightweight items such as plastic containers should be placed in the upper rack and arranged so that they cannot move.

After loading the appliance, make sure that the sprayer arms can rotate freely.

Lower rack

The lower rack can hold pans, lids, dishes, salad bowls, cutlery etc. Large plates and lids should ideally be placed at the sides.

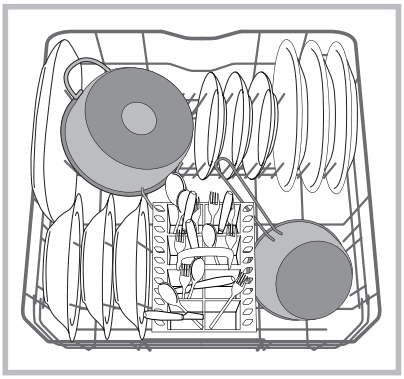

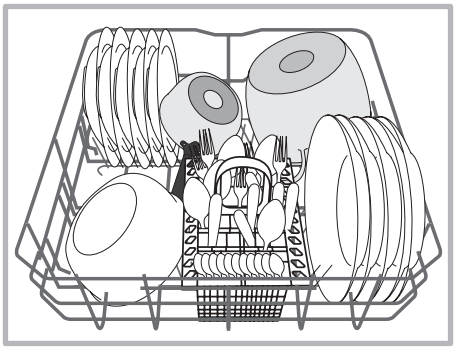

Very soiled dishes and pans should be placed in the lower rack because in this sector the water sprays are stronger and allow a higher washing performance.

*Only available in selected models with different numbers and positions.

Several dishwasher models are fitted with tip-up sectors*. They can be used in a vertical position when arranging dishes or in a horizontal position (lower) to load pans and salad bowls easily.

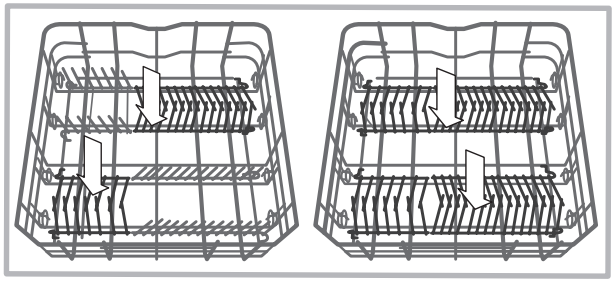

Cutlery basket

The modular basket is equipped with top grilles for improved cutlery arrangement. The cutlery basket should be positioned **only** at the front of the lower rack

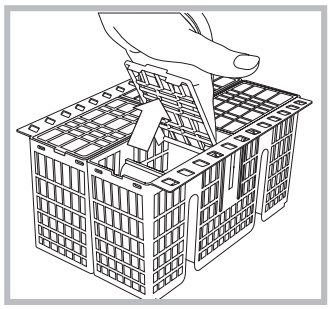

⚠ Knives and other utensils with sharp edges must be placed in the cutlery basket with the points facing downwards or they must be positioned horizontally in the tip-up compartments on the upper rack

Upper rack

Load this rack with delicate and lightweight crockery such as glasses, cups, saucers and shallow salad bowls.

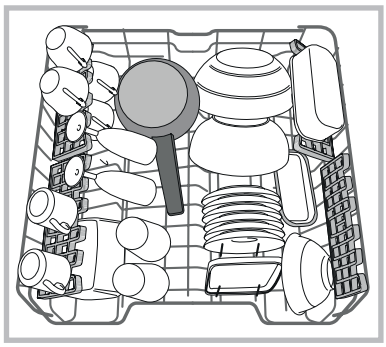

Several dishwasher models are fitted with tip-up sectors*. They can be used in a vertical position when arranging tea/ dessert saucers or in a lower position to load bowls and food containers.

EN

Tip-up compartments with adjustable position

The side tip-up compartments can be positioned at three different heights to optimize the arrangement of crockery inside the rack. Wine glasses can be placed safely in the tip-up compartments by inserting the stem of each glass into the corresponding slots.

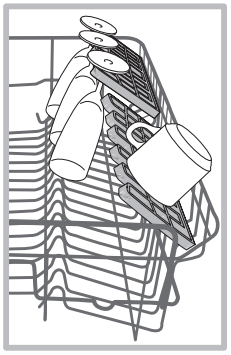

For optimum drying results incline the tip-up compartments more. To change the inclination, pull up the tip-up compartment, slide it slightly and position it as you wish.

Cutlery tray*

Some dishwasher models are fitted with a sliding tray which can be used to hold serving utensils or small cups. For optimum washing performance avoid positioning bulky crockery directly below the tray. The cutlery tray can be removed *(see Figure).*

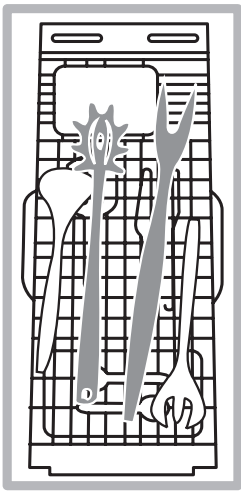

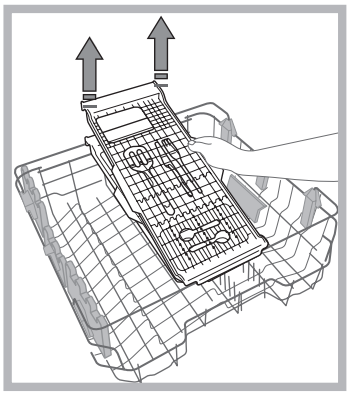

The upper rack can be adjusted for height based on requirements: high position to place bulky crockery in the lower rack and low position to make the most of the tip-up compartments/sectors by creating more space upwards.

Adjusting the height of the upper rack

In order to make it easier to arrange the crockery, the upper rack may be moved to a higher or lower position.

The height of the upper rack should be adjusted WHEN THE RACK IS EMPTY.

NEVER raise or lower the rack on one side only.

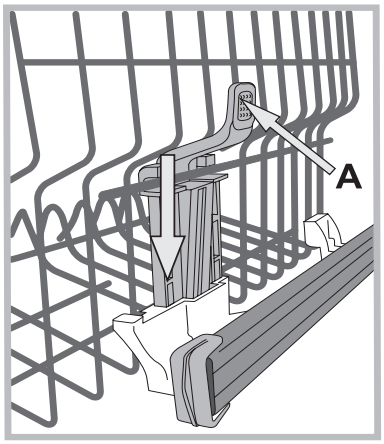

If the rack is equipped with a **Lift-Up device*** *(see figure)*, lift it up by holding its sides. To restore the lower position, press the levers (**A**) at the sides of the rack and follow the rack down.

Unsuitable crockery

- Wooden crockery and cutlery.
- Delicate decorated glasses, artistic handicraft and antique crockery. Their decorations are not resistant.
- Parts in synthetic material which do not withstand high temperatures.
- Copper and tin crockery.
- Crockery soiled with ash, wax, lubricating grease or ink.

The colours of glass decorations and aluminium/silver pieces can change and fade during the washing process. Some types of glass (e.g. crystal objects) can become opaque after a number of wash cycles too.

Damage to glass and crockery

Caused by:

- Type of glass and glass production process.
- Chemical composition of detergent.
- Water temperature of rinse cycle.

Tips:

- Only use glasses and porcelain guaranteed by the manufacturer as dishwasher safe.
- Use a delicate detergent suitable for crockery.
- Collect glasses and cutlery from the dishwasher as soon as the wash cycle is over.

* Only available in selected models.

Detergent and dishwasher use

INDESIT

EN

Measuring out the detergent

A good wash result also depends on the correct amount of detergent being used. Exceeding the stated amount does not result in a more effective wash and increases environmental pollution.

Based on how soiled the items are, the amount can be adjusted to individual cases using powder or liquid detergent.
In the case of normally soiled items, use approximately either 35 gr (powder detergent) or 35 ml (liquid detergent). If tablets are used, one tablet will be enough.

If the crockery is only lightly soiled or if it has been rinsed with water before being placed in the dishwasher, reduce the amount of detergent used accordingly.

For good washing results also follow the instructions shown on the detergent box.

For further questions please ask the detergent producers.

To open the detergent dispenser use the opening device "A".

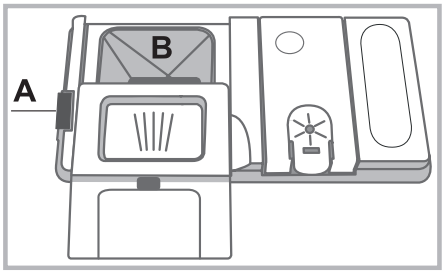

Introduce the detergent into the dry dispenser "B" only. Place the amount of detergent for pre-washing directly inside the tub.

1. When measuring out the detergent refer to the Table of wash cycles to add the proper quantity. Compartment **B** comprises a level showing the maximum quantity of liquid or powder detergent that can be added to each cycle.

2. Remove detergent residues from the edges of the dispenser and close the cover until it clicks.

3. Close the lid of the detergent dispenser by pulling it up until the closing device is secured in place.
The detergent dispenser automatically opens up at the right time according to the wash cycle.

If all-in-one detergents are used, we recommend using the TABS option, because it adjusts the cycle so that the best washing and drying results are always achieved.

⚠ **Only use detergent which has been specifically designed for dishwashers.**

DO NOT USE washing up liquid.

Using excessive detergent may result in foam residues remaining in the machine after the cycle has ended.

To achieve the best washing and drying results, the combined use of detergent, rinse aid liquid and refined salt is required.

We recommend using detergents that do not contain phosphates or chlorine, as these products are harmful to the environment.

Starting the dishwasher

1. Turn the water tap on.
2. Press the ON/OFF button.
3. Open the door and pour in a suitable amount of detergent *(see below).*
4. Load the racks *(see Loading the racks)* and shut the door.
5. Select the wash cycle in accordance with the type of crockery and its soil level *(see Table of wash cycles)* by pressing the **P** button.
6. Select the wash options* *(see Special wash cycles and options.)*
7. Start the cycle by pressing the Start/Pause button: The wash indicator light goes on and the time left to the end of the cycle appears on the display together with the wash-cycle number.
8. At the end of the cycle, the display shows **END.** Switch off the appliance by pressing the ON/OFF button, shut off the water tap and unplug the appliance from the electricity socket.
9. Wait a few minutes before removing the crockery to avoid getting burnt. Unload the racks, beginning with the lower level.

⚠ **- The machine will switch off automatically during long periods of inactivity in order to minimise electricity consumption.**

⚠ **AUTO WASH CYCLES***: some models of dishwasher are equipped with a special sensor which can be used to assess the level of soiling and automatically select the most efficient and economic wash cycle accordingly. The duration of the auto wash cycles may vary due to the operation of the sensor.

Changing a wash cycle in progress

If a mistake was made in the wash-cycle selection process, it is possible to change the cycle provided that it has only just begun: Once the wash cycle has started, in order to change the wash cycle switch off the machine by pressing and holding the ON/OFF/Reset button. Switch it back on using the same button and select the desired wash cycle and options.

Adding extra crockery

Press the Start/Pause button and open the door, taking care to avoid the escaping steam. Then place the crockery inside the dishwasher. Press the Start/Pause button: The cycle will start again after a long beep has been emitted.

⚠ If the delayed start has been set, at the end of the countdown the wash cycle will not start. It will stay in Pause mode.

⚠ Press the Start/Pause button to pause the machine; the wash cycle is stopped.
At this stage the wash cycle cannot be changed.

Accidental interruptions

If the door is opened during the wash cycle or there is a power cut, the cycle stops. It starts again from the point at which it was interrupted once the door has been shut or the electricity supply restored.

* Only available in selected models.

Wash cycles

EN

Wash-cycle data is measured under laboratory conditions according to European Standard EN 50242.
Based on the different conditions of use, the wash-cycle duration and data can change.

⚠ **The number and type of wash cycles and options may vary depending on the dishwasher model.**

Wash Cycle	Drying	Options	Wash Cycle Duration	Water Consumption (l/cycle)	Energy Consumption (kWh/cycle)
1. Eco	Yes	Delayed start – Tabs – Half Load	03:10’	9,0	0,93
2. Auto Intensive AUTO	Yes	Delayed start – Tabs – Half Load	02:00’ - 03:10’	14,0 - 15,5	1,50 - 1,80
3. Auto Normal AUTO	Yes	Delayed start – Tabs – Half Load	01:30’ - 02:30’	14,5 - 16,0	1,20 - 1,35
4. Delicates	Yes	Delayed start – Tabs – Half Load	01:40’	11,0	1,10
5. Rapid 30’	No	Delayed start – Tabs	00:30’	9,0	0,50
6. Prewash	No	Delayed start – Half Load	00:12’	4,5	0,01
7. Hygiene	Yes	Delayed start	01:20’	10,0	1,25
8. Extra eXtra	No	Delayed start – Extra Light (half load)	01:00’	11	n.a.

Instructions on wash-cycle selection and detergent dosage

1. The ECO wash cycle is the standard cycle to which the energy label data refers. It can be used to wash crockery with a normal soil level and is the most efficient cycle in terms of energy and water consumption for this type of crockery.
29 gr/ml + 6 gr/ml** – 1 Tab *(**Quantity of pre-washing detergent)*

2. Heavily soiled dishes and pans (not to be used for delicate items). 35 gr/ml – 1 Tab

3. Normally soiled pans and dishes. 29 gr/ml + 6 gr/ml** – 1 Tab

4. Cycle for delicate items, which are more sensitive to high temperatures 35 gr/ml – 1 Tab

5. Fast cycle to be used for slightly dirty dishes (ideal for 2 place settings) 25 gr/ml – 1 Tab

6. Pre-wash while awaiting completion of the load with the dishes from the next meal. No detergent.

7. High-temperature disinfecting cycle. Ideal to clean crockery and feeding bottles. 30 gr/ml – 1 Tab

8. Large crockery. *(Do not use on delicate items)* 35 gr/ml – 1 Tab

Standby consumption: Left-on mode consumption: 5,0 W - Off mode consumption: 0.5 W

n.a. - not applicable

Notes:
Optimum performance levels when using the “Rapid” cycle can be achieved by respecting the specified number of place settings.

To reduce consumption even further, only run the dishwasher when it is full.

Note for Test Laboratories: for information on comparative EN testing conditions, please send an email to the following address: assistenza_en_lvs@indesitcompany.com

Special wash cycles and Options

INDESIT

EN

Wash cycle EXTRA

EXTRA makes it possible to carry out a heavy-duty wash cycle of large crockery up to a max height of 53cm: baking pans, oven grids, dripping pans, hob grids, large saucepans, serving dishes, pizza dishes, stainless-steel hood filters.
Remove the upper rack to load bulky crockery.

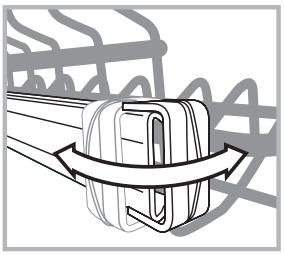

Release the two locks (right and left) and pull out the rack.
When the upper rack is fitted, the locks must be always closed.

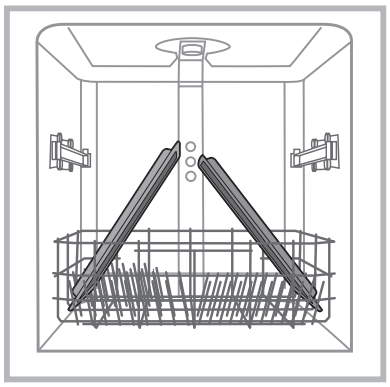

In order for the water to reach the crockery everywhere, arrange it as shown in the Figure.
The cycle can also be used on large delicate crockery using the option Extra Light *(see Wash Options).*
Do not start the dishwasher without the upper rack using wash cycles other than EXTRA.

To carry out the wash cycle Extra and Extra with the Light* option pour the detergent directly into the tub and not into the dispenser.

Wash options*

The OPTIONS may only be set, changed or reset after the wash cycle has been selected and before the Start/Pause button has been pressed.

Only the options which are compatible with the type of wash cycle set may be selected. If an option is not compatible with the selected wash cycle *(see Table of wash cycles)*, the corresponding symbol flashes rapidly 3 times.

If an option is selected which is not compatible with another (previously selected) option, it will flash 3 times and switch off, while the most recently selected option will remain active.
To deselect an option which has been set by mistake, press the corresponding button again.

Half load/Extra light

The button has two functions: HALF LOAD and EXTRA LIGHT.
Select the wash cycle and press the HALF LOAD/ EXTRA LIGHT button; the indicator light will go on.
Press the HALF LOAD/EXTRA LIGHT button again to deselect this option.

Half Load

If there are not many dishes to be washed, a half load cycle may be used in order to save water, electricity and detergent.
The amount of detergent can be halved.

Extra Light

Compatible with the wash cycle EXTRA only.
This option makes EXTRA suitable to large delicate crockery and items. This option includes no drying phase.

⚠ Make sure the crockery and items are dishwasher-safe.

Multi-functional tablets (Tabs)

This option optimises washing and drying results.
When using multi-functional tablets, press the MULTI-FUNCTIONAL TABLETS button; the corresponding symbol will light up. If the button is pressed again, the option will be deselected.

⚠ **The "Multi-functional tablets" option results in a longer wash cycle.**

⚠ **The use of tablets is only recommended for models having this option and it is not recommended with wash cycles which do not specify the use of multi-functional tablets**.

Delayed start

It is possible to delay the start time of the cycle by a period of time between **1** and **24** hours:
1. Select the desired wash cycle and any other options required; press the DELAYED START button. The indicator light will go on. Use the same button to select when the wash cycle will start (h01, h02 etc.)
2. Confirm the selection using the START/PAUSE button to start the countdown.
3. Once this time has elapsed, the DELAYED START indicator light goes off and the wash cycle begins.
To deselect the DELAYED START option, press the DELAYED START button until the text **OFF** appears.
The Delayed Start function cannot be set once a wash cycle has started.

* Only available in selected models.

Care and maintenance

EN

Shutting off the water and electricity supplies

- Turn off the water tap after every wash cycle to avoid leaks.
- Always unplug the appliance when cleaning it and when performing maintenance work.

Cleaning the dishwasher

- The external surfaces of the machine and the control panel can be cleaned using a non-abrasive cloth which has been dampened with water. Do not use solvents or abrasive products.
- Any marks on the inside of the appliance may be removed using a cloth dampened with water and a little vinegar.

Preventing unpleasant odours

- Always keep the door of the appliance ajar in order to avoid moisture from forming and being trapped inside the machine.
- Clean the seals around the door and detergent dispensers regularly using a damp sponge. This will avoid food becoming trapped in the seals, which is the main cause behind the formation of unpleasant odours.

Cleaning the sprayer arms

Food residue may become encrusted onto the sprayer arms and block the holes used to spray the water. It is therefore recommended that you check the arms from time to time and clean them with a small non-metallic brush.
The two sprayer arms may both be removed.

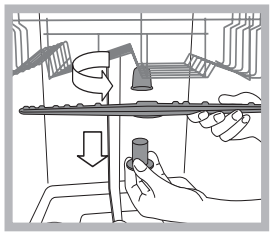

To remove the upper sprayer arm, turn the plastic locking ring in an anti-clockwise direction. The upper sprayer arm should be replaced so that the side with the greater number of holes is facing upwards.

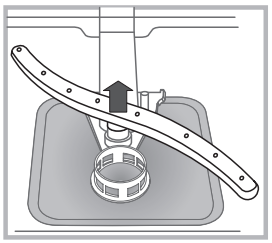

The lower sprayer arm can be removed by pressing on the side tabs and pulling it upwards.

Cleaning the water inlet filter*

If the water hoses are new or have not been used for an extended period of time, let the water run to make sure it is clear and free of impurities before performing the necessary connections. If this precaution is not taken, the water inlet could become blocked and damage the dishwasher.

⚠ Clean the water inlet filter at the tap outlet regularly.
- Turn off the water tap.
- Unscrew the end of the water inlet hose, remove the filter and clean it carefully under running water.
- Re-place the filter and screw the water hose back into position.

Cleaning the filters

The filter assembly consists of three filters which remove food residues from the washing water and then recirculate the water. They should be cleaned if you wish to achieve the best results in every wash.

⚠ Clean the filters regularly.

⚠ The dishwasher should not be used without filters or if the filter is loose.

• After several washes, check the filter assembly and if necessary clean it thoroughly under running water, using a non-metallic brush and following the instructions below:
1. Turn the cylindrical filter **C** in an anti-clockwise direction and pull it out *(fig. 1).*
2. Remove the cup filter **B** by exerting a slight pressure on the side flaps *(fig. 2);*
3. Slide out the stainless-steel plate filter **A**. *(fig. 3).*
4. Inspect the trap and remove any food residues. **NEVER REMOVE** the wash-cycle pump protection *(black detail) (fig.4).*

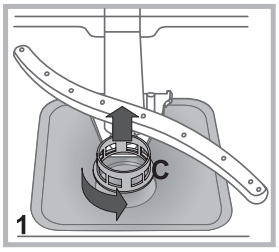

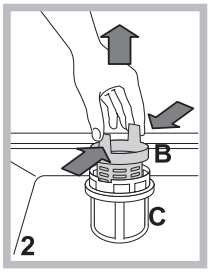

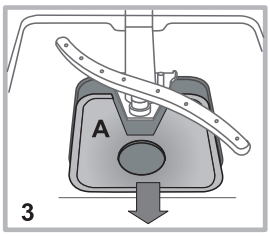

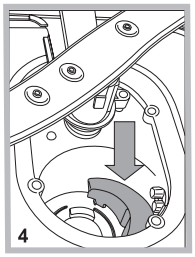

After cleaning the filters, re-place the filter assembly and fix it in position correctly; this is essential for maintaining the efficient operation of the dishwasher.

Leaving the machine unused for extended periods

- Disconnect the appliance from the electricity supply and shut off the water tap.
- Leave the door of the appliance ajar.
- When you return, run a wash cycle when the dishwasher is empty.

* Only available in selected models.

Troubleshooting

INDESIT

EN

Whenever the appliance fails to work, check for a solution from the following list before calling for Assistance.

Problem:	Possible causes / Solutions:
The dishwasher does not start or cannot be controlled.	• The water supply tap is not turned on. • Switch off the appliance by pressing the ON/OFF button, switch it back on after approximately one minute and reset the wash cycle. • The appliance has not been plugged in properly or another electricity socket should be used. • The dishwasher door has not been closed properly.
The door won't close.	• Make sure that the racks were inserted all the way. • The lock was released. Strongly push the door until a "clacking" noise is heard.
No water drain out of the dishwasher.	• The wash cycle has not finished yet. • The water drain hose is bent *(see Installation).* • The drain duct is clogged up. • The filter is clogged up with food residues. • Check the height of the drain hose.
The dishwasher makes excessive noise.	• The dishes are rattling against each other or against the spray arms. Place the dishes properly and make sure the spray arms can rotate freely. • Too much foam: the detergent has not been measured out correctly or it is not suitable for use in dishwashers. *(See Detergent and dishwasher use.)* Do not prewash the dishes by hand.
The dishes and glasses are covered in a white film or limescale deposits.	• No refined salt. • Water hardness adjustment is not suitable: increase the relevant values. *(See Refined salt and rinse aid.)* • The salt and rinse-aid dispenser cap has not been closed properly. • The rinse aid has been used up or the dosage is too low.
The dishes and glasses are streaked or have a bluish tinge.	• The rinse aid dosage is too high.
The crockery has not been dried properly.	• A wash cycle without a drying programme has been selected. • The rinse aid has been used up. *(See Refined salt and rinse aid.)* • The rinse aid dispenser setting is not suitable. • The crockery is made from non-stick material or plastic; the presence of water drops is normal.
The dishes are not clean.	• The crockery has not been arranged properly. • The spray arms cannot rotate freely, being hindered by the dishes. • The wash cycle is too gentle *(see Wash Cycles).* • Too much foam: the detergent has not been measured out correctly or it is not suitable for use in dishwashers. *(See Detergent and dishwasher use.)* • The lid on the rinse aid compartment has not been closed correctly. • The filter is dirty or clogged up *(see Care and maintenance.)* • The refined salt level is low *(see Rinse aid and salt).* • Make sure that the height of the dishes is compatible with the rack adjustment. • The holes in the sprayer arms are clogged up. *(See Care and maintenance.)*
The dishwasher won't load any water. It is bocked with flashing lights.	• There is no water in the mains supply or the tap is shut off. • The water inlet hose is bent *(see Installation).* • The filters are clogged up: they need cleaning. *(See Care and maintenance.)* • The drain duct is clogged up: it needs cleaning. • After checking and cleaning, switch the dishwasher on and off and start a new wash cycle. • If the problem persists, turn off the water tap, remove the plug and call the Service Centre.

* Only available in selected models.

Installation

FR

⚠ En cas de déménagement, transporter l'appareil verticalement ; si besoin est, l'incliner sur le dos.

Raccordements hydrauliques

⚠ L'adaptation des installations de plomberie de l'installation doit être effectuée par du personnel qualifié

Les tuyaux d'amenée et d'évacuation de l'eau peuvent être orientés vers la droite ou vers la gauche pour simplifier l'installation.
Attention à ce que les tuyaux d'arrivée et d'évacuation ne soient pas pliés ou écrasés par le lave-vaisselle.

Raccord du tuyau d'amenée de l'eau

- A une prise d'eau filetée 3/4" froide ou chaude (max. 60°C).
- Faire couler l'eau jusqu'à ce qu'elle soit limpide.
- Bien visser le tuyau d'évacuation et ouvrir le robinet.

⚠ Si la longueur du tuyau d'amenée ne suffit pas, s'adresser à un magasin spécialisé ou à un technicien agréé *(voir Assistance)*.

⚠ La pression de l'eau doit être comprise entre les valeurs citées dans le tableau des Caractéristiques techniques, autrement le lave-vaisselle risque de ne pas fonctionner correctement.

⚠ Faire attention à ce qu'il n'y ait ni pliures ni étranglements au niveau du tuyau.

Raccordement du tuyau d'évacuation de l'eau

Raccorder le tuyau d'évacuation à une conduite d'évacuation ayant au moins 2 cm de diamètre. (A)
Le raccord du tuyau d'évacuation doit être placé entre 40 et 80 cm au-dessus du sol ou du plan d'appui du lave-vaisselle.

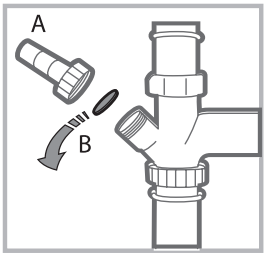

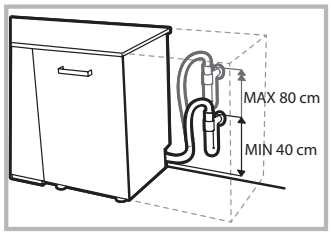

Avant de raccorder le tuyau d'évacuation de l'eau au siphon de l'évier, retirer le bouchon en plastique (B).

Sécurité anti-fuite

Pour éviter tout risque d'inondation, le lave-vaisselle :
- est équipé d'un dispositif qui coupe l'arrivée de l'eau en cas d'anomalie ou de fuite à l'intérieur de l'appareil.
Quelques modèles sont aussi équipés d'un dispositif de sécurité supplémentaire **New Acqua Stop***, qui garantit contre tout risque d'inondation même en cas de rupture du tuyau d'amenée de l'eau.

ATTENTION : TENSION DANGEREUSE !

Il ne faut en aucun cas couper le tuyau d'amenée de l'eau car il contient des parties sous tension.

Raccordement électrique

Avant de brancher la fiche dans la prise de courant, s'assurer que :
- la prise **est bien reliée à la terre** et est conforme aux réglementations en vigueur ;
- la prise est bien apte à supporter la puissance maximale de la machine reportée sur la plaquette signalétique fixée à la contre-porte
  (voir chapitre Description du lave-vaisselle) ;
- la tension d'alimentation est bien comprise entre les valeurs figurant sur la plaque signalétique de la contre-porte ;
- la prise est bien compatible avec la fiche de l'appareil. Autrement, faire remplacer la fiche par un technicien agréé *(voir Assistance)* ; n'utiliser ni rallonges ni prises multiples.

⚠ Après installation de l'appareil, le cordon d'alimentation électrique et la prise de courant doivent être facilement accessibles.

⚠ Le câble ne doit être ni plié ni trop écrasé.

⚠ Afin d'éviter tout danger, faire changer le cordon d'alimentation abîmé, par le fabricant ou par son service après-vente. *(Voir Assistance)*

⚠ Nous déclinons toute responsabilité en cas de non-respect des normes énumérées ci-dessus.

Mise en place et mise à niveau

1. Installer le lave-vaisselle sur un sol plat et rigide. Compenser les irrégularités en vissant ou en dévissant les pieds avant jusqu'à ce que l'horizontalité de l'appareil soit parfaite. Une bonne horizontalité garantit la stabilité de l'appareil et supprime tout risque de bruits et de vibrations.

2. Avant d'encastrer le lave-vaisselle, coller le ruban adhésif transparent* sous le plan en bois pour le protéger contre le risque de formation de condensation.

3. Installer le lave-vaisselle de manière à ce que les côtés et la paroi arrière touchent aux meubles adjacents ou au mur. L'appareil peut être encastré sous un plan de travail continu* *(voir feuille de montage)*.

4*. Pour régler la hauteur du pied arrière, agir sur la douille rouge à six pans située dans la partie avant du lave-vaisselle, en bas et au milieu, à l'aide d'une clé mâle à six pans, ouverture 8 mm. Tourner dans le sens des aiguilles d'une montre pour augmenter la hauteur et dans le sens inverse pour la diminuer. *(voir feuille d'instructions jointe à la documentation)*

* Présent uniquement sur certains modèles.

Conseils pour le premier lavage

Après l'installation, retirer les cales placées sous les paniers ainsi que les élastiques de fixation du panier supérieur *(si prévus).*

Réglages de l'adoucisseur d'eau

Avant de lancer le premier lavage, sélectionner le niveau de dureté de l'eau du réseau. *(voir chapitre Produit de rinçage et sel régénérant))*
Lors de son premier chargement, il faut d'abord remplir l'adoucisseur d'eau puis introduire environ 1 kg de sel. Il est normal que de l'eau déborde..
Faire démarrer un cycle de lavage tout de suite après.
N'utiliser que du sel spécial lave-vaisselle.

Après remplissage du réservoir, le voyant SEL* s'éteint.

⚠ L'absence de remplissage du réservoir à sel peut endommager l'adoucisseur d'eau et l'élément chauffant.

Cet électroménager dispose de signaux sonores/bips *(selon le modèle de lave-vaisselle)* **qui signalent que la commande a été activée: allumage, fin de cycle etc..**

Tous les symboles/voyants/led lumineux du bandeau de commande/afficheur peuvent avoir des couleurs différentes, flasher ou être en fixe. *(selon le modèle de lave-vaisselle).*

Affichage d'informations utiles concernant le type de cycle sélectionné, la phase de lavage/séchage, le temps résiduel, la température etc.... etc...

Caractéristiques techniques	
Dimensions	largeur 60 cm hauteur 85 cm profondeur 60 cm
Capacité	**14** couverts standard
Pression eau d'alimentation	0,05 ÷ 1 MPa (0,5 ÷ 10 bar) 7,25 – 145 psi
Tension d'alimentation	Voir étiquette des caractéristiques
Puissance totale absorbée	Voir étiquette des caractéristiques
Fusible	Voir étiquette des caractéristiques
CE	Cet appareil est conforme aux Directives Communautaires suivantes: - 2006/95/EC (Basse Tension) - 2004/108/EC (Compatibilité Electromagnétique) -2009/125/EC (Comm. Reg. 1016/2010) (Ecodesign) -97/17/EC (Etiquetage) -2012/19/EU (DEEE)

* Présent uniquement sur certains modèles.

Description de l’appareil

FR

Vue d’ensemble

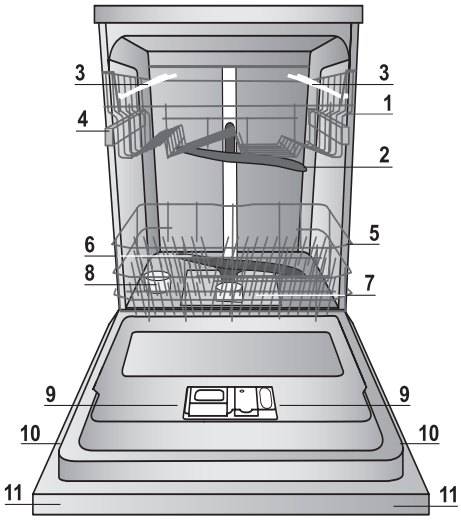

1. Panier supérieur
2. Bras de lavage supérieur
3. Clayettes rabattables
4. Réglage hauteur du panier
5. Panier inférieur
6. Bras de lavage inférieur
7. Filtre lavage
8. Réservoir à sel
9. Bacs à produit de lavage et réservoir à produit de rinçage
10. Plaque signalétique
11. Bandeau de commandes***

Tableau de bord

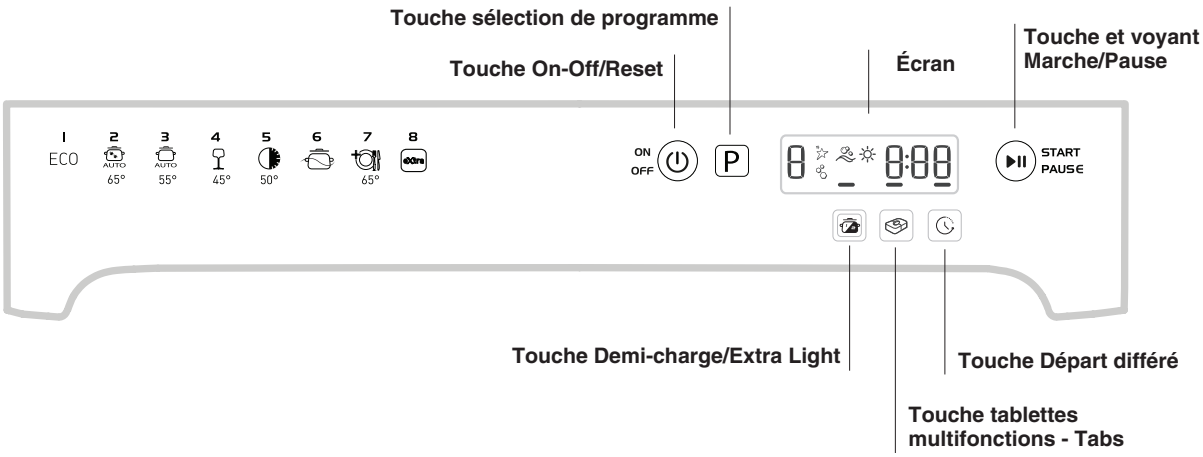

Écran

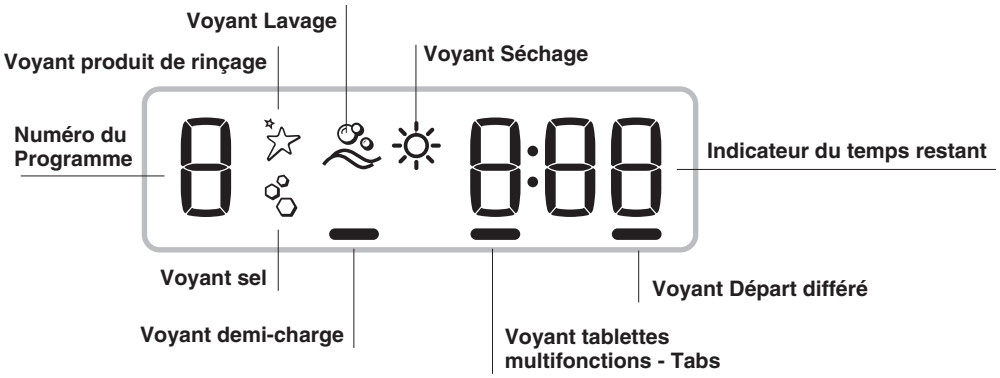

*** Uniquement pour modèles « tout intégrable » * Présent uniquement sur certains modèles.

Le nombre et les types de programmes varient selon le modèle de lave-vaisselle.

Sel régénérant et Produit de rinçage

INDESIT

FR

⚠ **N'utiliser que des produits de lavage spéciaux lave-vaisselle. N'utilisez pas de sel alimentaire ou industriel. Se conformer aux instructions reportées sur l'emballage.**

⚠ **En cas d'utilisation d'un produit multifonction, nous conseillons malgré tout d'ajouter du sel, surtout en cas d'eau dure ou très dure.** *(Se conformer aux instructions reportées sur l'emballage).*

⚠ **Faute d'ajouter du sel ou du produit de rinçage, il est normal que les voyants SEL* et PRODUIT DE RINCAGE* restent allumés.**

Charger le sel régénérant

L'utilisation de sel évite la formation de CALCAIRE sur la vaisselle et sur les composants fonctionnels du lave-vaisselle.
• Il est important que le réservoir à sel ne soit jamais vide.
• Il est important de procéder au réglage de la dureté de l'eau.
Le réservoir à sel qui se trouve dans la partie inférieure du lave-vaisselle *(voir Description)* doit être rempli :
• quand le voyant SEL* du bandeau s'allume ;
• quand le flotteur vert* qui se trouve sur le couvercle du sel n'est plus visible.
• voir autonomie dans le tableau de dureté de l'eau.

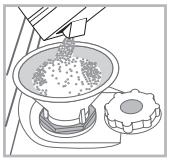

1. Sortir le panier inférieur et dévisser le couvercle du réservoir dans le sens inverse des aiguilles d'une montre.
2. Lors de la première mise en service : remplir le réservoir d'eau à ras bord.
3. Utiliser l'entonnoir *(voir figure)* pour remplir le réservoir de sel jusqu'au bord (1 kg environ) ; il est tout à fait normal que de l'eau déborde.
4. Enlever l'entonnoir, éliminer les résidus de sel sur le filetage. Avant de revisser le couvercle, il faut le rincer à l'eau courante. Nous conseillons d'effectuer cette opération à chaque chargement de sel.
Fermer soigneusement le couvercle pour éviter que du produit de lavage pénètre à l'intérieur du réservoir pendant le lavage (cela pourrait endommager irrémédiablement l'adoucisseur).

⚠ En cas de rajout de sel, nous conseillons d'effectuer cette opération avant de démarrer le lavage.

Réglage dureté de l'eau

Pour obtenir un fonctionnement parfait de l'adoucisseur anti-calcaire, il faut absolument procéder à un réglage selon la dureté de l'eau de l'appartement. Se renseigner auprès de l'organisme distributeur de l'eau. La valeur sélectionnée correspond à une dureté moyenne.

• Appuyer sur la touche ON/OFF pour mettre le lave-vaisselle sous tension ⏻

• Appuyer sur la touche ON/OFF pour éteindre ⏻

• Garder la touche START/PAUSE enfoncée ▶II pendant 5 secondes, jusqu'au bip.

• Appuyer sur la touche ON/OFF pour allumer ⏻

• On entre dans le menu de réglage et le voyant sel s'allume.

• Appuyer sur la touche **P** pour sélectionner le niveau de dureté *(voir tableau dureté).*

• Appuyer sur la touche ON/OFF pour éteindre ⏻

• Réglage effectué !

* Présent uniquement sur certains modèles.

Tableau de dureté de l'eau				Autonomie moyenne-réservoir à sel avec 1 lavage par jour
niveau	°dH	°fH	mmol/l	mois
1	0 - 6	0 - 10	0 - 1	7 mois
2	6 - 11	11 - 20	1,1 - 2	5 mois
3	12 - 17	21 - 30	2,1 - 3	3 mois
4	17 - 34	31 - 60	3,1 - 6	2 mois
5*	34 - 50	61 - 90	6,1 - 9	2/3 semaines
De 0°f à 10°f nous vous conseillons de ne pas utiliser de sel. * La sélection 5 peut prolonger la durée.				

(°dH = dureté en degrés allemands - °fH = dureté en degrés français - mmol/l = millimole/litre)

Charger le produit de rinçage

Le produit de rinçage aide au SÉCHAGE de la vaisselle. Il faut remplir le réservoir à produit de rinçage :
• quand le voyant PRODUIT DE RINÇAGE* s'allume sur le bandeau/écran.
• quand l'indicateur optique* situé sur le couvercle du réservoir **« D »**, passe de foncé à transparent.

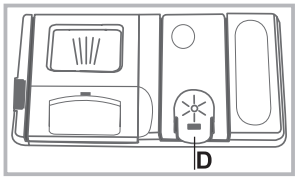

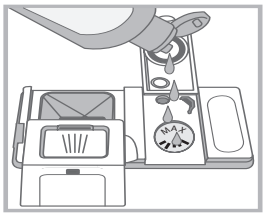

1. Ouvrir le réservoir **« D »** en poussant et en soulevant la languette sur le couvercle ;
2. Introduire le produit de rinçage avec précaution jusqu'au niveau maximal de l'ouverture de remplissage en évitant tout débordement. Si cela se produit, nettoyer aussitôt avec un chiffon sec.
3. Fermer le couvercle jusqu'au déclic.

Ne JAMAIS verser le liquide de rinçage directement à l'intérieur de la cuve.

Régler la dose de produit de rinçage

Si le résultat du séchage n'est pas satisfaisant, le dosage du produit de rinçage peut être réglé.
• Appuyer sur la touche ON/OFF pour mettre le lave-vaisselle sous tension ⏻

• Appuyer sur la touche ON/OFF pour éteindre ⏻

• Appuyer 3 fois de suite sur la touche START/PAUSE ▶II jusqu'au bip.

• Appuyer sur la touche ON/OFF pour allumer ⏻

• On entre dans le menu de réglage et le voyant du produit de rinçage s'allume.

• Appuyer sur la touche **P** pour sélectionner la quantité de produit de rinçage devant être débitée.

• Appuyer sur la touche ON/OFF pour éteindre ⏻

• Réglage effectué !
Le niveau de dosage du produit de rinçage peut être réglé sur ZÉRO, dans ce cas, le produit de rinçage ne sera pas débité et le voyant produit de rinçage ne s'allumera pas en cas d'absence de ce dernier.
Possibilité de sélectionner jusqu'à 4 niveaux maximum selon le modèle de lave-vaisselle. La valeur sélectionnée correspond à un niveau moyen.
• si la vaisselle présente des traces bleuâtres, régler sur des chiffres plus bas (1-2).
• s'il y a des gouttes d'eau ou des taches de calcaire sur la vaisselle, régler sur des chiffres plus élevés (3-4).

Charger les paniers

FR

Conseils

Avant de charger les paniers, débarrasser la vaisselle des déchets plus importants et vider les verres et autres récipients. **Pas besoin de rincer préalablement à l'eau courante.**

Ranger la vaisselle de manière à ce qu'elle ne bouge pas pour éviter tout risque de renversement, ranger les saladiers et les casseroles ouverture tournée vers le bas et les parties concaves ou convexes en position oblique pour permettre à l'eau d'atteindre toutes les surfaces et de s'écouler complètement.

Veiller à ce que les couvercles, manches, poêles et plateaux ne gênent pas la rotation des bras de lavage. Placer les petits objets dans le panier à couverts.

La vaisselle en plastique et les poêles anti-adhésives ont tendance à retenir les gouttes d'eau et leur degré de séchage sera par conséquent inférieur à celui de la vaisselle en céramique ou en acier.

Les objets légers (tels que les récipients en plastique) doivent être rangés, de préférence. dans le panier supérieur et placés de manière à ce qu'ils ne risquent pas de se déplacer.

Après avoir chargé le lave-vaisselle, s'assurer que les bras de lavage tournent librement.

Panier inférieur

Le panier inférieur peut contenir des casseroles, des couvercles, des assiettes, des saladiers, des couverts etc. Les assiettes et les couvercles de grandes dimensions doivent être rangés, de préférence, sur les côtés du panier.

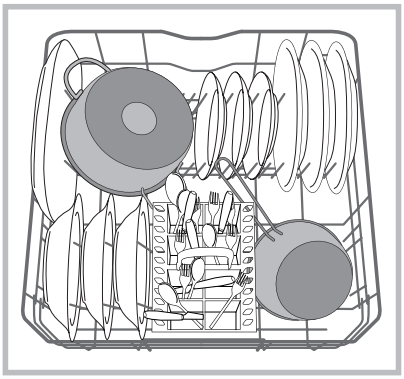

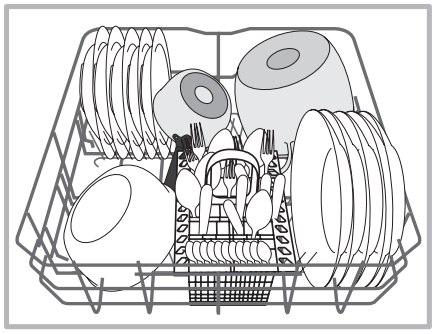

Il est conseillé de ranger la vaisselle très sale dans le panier inférieur car dans cette partie du lave-vaisselle, les jets d'eau sont plus énergiques et permettent d'obtenir de meilleures performances de lavage.

Certains modèles de lave-vaisselle sont pourvus de secteurs rabattables*, qui peuvent être utilisés en position verticale pour accueillir les assiettes ou en position horizontale (abaissés) pour pouvoir charger plus facilement les casseroles et les saladiers.

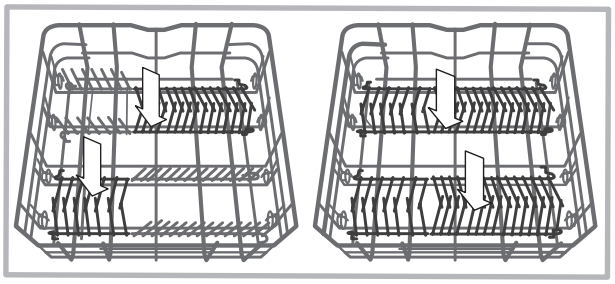

Panier à couverts

Le panier à couverts est équipé de grilles supérieures permettant de mieux ranger les couverts. Le panier à couverts non séparable doit être placé **obligatoirement** dans la partie avant du panier inférieur.

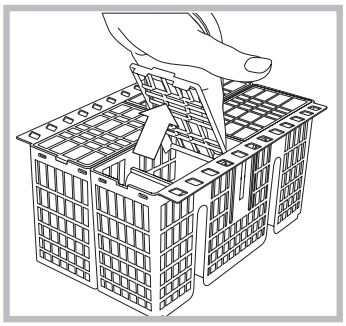

Panier supérieur

Réservé au chargement de la vaisselle fragile et légère : verres, tasses, soucoupes, saladiers bas.

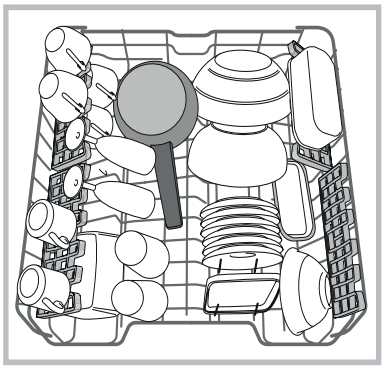

Certains modèles de lave-vaisselle sont pourvus de secteurs rabattables*, qui peuvent être placés à la verticale pour ranger des assiettes à thé ou à dessert ou abaissés pour ranger des coupes et autres récipients pour aliments.

* Présent uniquement sur certains modèles.

Clayettes rabattables à inclinaison variable*

Les clayettes latérales peuvent être placées à trois hauteurs différentes afin d'optimiser la disposition de la vaisselle dans le panier.
Les verres à pied peuvent être placés en position stable sur les clayettes rabattables en insérant la tige de leurs pieds dans les fentes prévues à cet effet.

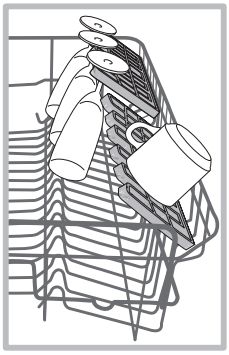

Pour optimiser le séchage, choisir la plus forte inclinaison des clayettes rabattables. Pour modifier l'inclinaison de la clayette rabattable, la soulever et la faire glisser légèrement avant de la placer comme voulu.

Plateau range-couverts*

Certains modèles de lave-vaisselle sont équipés d'un plateau coulissant qui peut être utilisé pour laver les couverts ou les petites tasses. Éviter de charger sous le plateau de la vaisselle encombrante pour bénéficier de meilleures performances de lavage.
Le plateau à couverts est amovible. *(voir figure).*

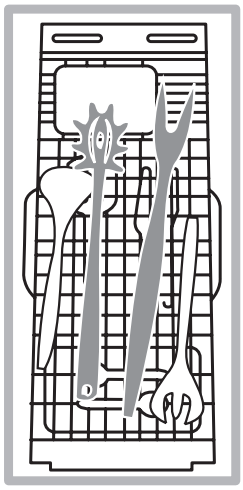

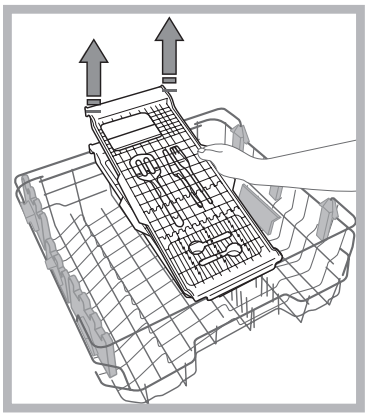

*Présents uniquement sur certains modèles, ils peuvent varier au point de vue nombre et emplacement.

Le panier supérieur est réglable en hauteur selon les besoins : en position haute, il permet de ranger de la vaisselle encombrante dans le panier inférieur ; en position basse, il permet d'exploiter au mieux l'espace des clayettes et des secteurs rabattables en créant plus de place de rangement vers le haut.

Régler la hauteur du panier supérieur

Pour faciliter le rangement de la vaisselle, il est possible de régler le panier supérieur en position haute ou basse.
Régler de préférence la hauteur du panier quand ce dernier est VIDE.
Ne JAMAIS soulever ou abaisser le panier d'un seul côté.

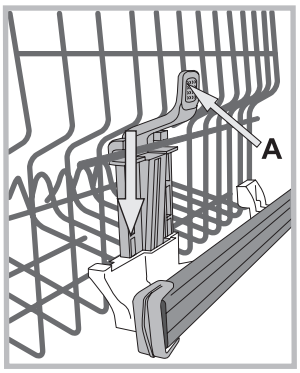

Si le panier est équipé de **Lift-Up*** *(voir figure)*, soulever le panier en le saisissant par les côtés et le déplacer vers le haut. Pour revenir à la position basse, appuyer sur les leviers (**A**) sur les côtés du panier et l'aider à descendre vers le bas.

Vaisselle non appropriée

- Couverts et vaisselle en bois.
- Verres décorés et fragiles, vaisselle artisanale artistique ou ancienne. Leurs décors ne sont pas résistants.
- Parties en matière synthétique ne résistant pas à la température.
- Vaisselle en cuivre ou en étain.
- Vaisselle sale de cendre, cire, graisse lubrifiante ou encre.

Les décors sur verre, les pièces en aluminium ou argent risquent de changer de couleur et de blanchir en cours de lavage. Certains types de verre (les objets en cristal par exemple) deviennent opaques après de nombreux lavages.

Endommagement du verre et de la vaisselle

Causes :
- Type de verre et procédé de fabrication du verre.
- Composition chimique du produit de lavage.
- Température de l'eau du programme de rinçage.

Conseils :
- N'utiliser que des verres et de la porcelaine garantis par le fabricant comme résistants au lavage en lave-vaisselle.
- Utiliser un produit de lavage délicat pour vaisselle.
- Sortir les verres et les couverts du lave-vaisselle le plus rapidement possible après la fin du programme.

Produit de lavage et utilisation du lave-vaisselle

FR

Charger le produit de lavage

Un bon résultat de lavage dépend aussi d'un bon dosage du produit de lavage. Un excès de produit de lavage ne lave pas mieux et pollue l'environnement.

Selon le degré de salissure, le dosage peut être adapté au cas par cas en utilisant un produit de lavage en poudre ou liquide. En cas de vaisselle normalement sale, utiliser environ 35 g (produit de lavage en poudre) ou 35ml (produit liquide). En cas d'utilisation de tablettes, une seule suffit.

En cas de vaisselle peu sale ou précédemment rincée à l'eau, réduire considérablement la quantité de produit de lavage.

Pour un bon résultat de lavage, suivre également les instructions reportées sur l'emballage.

Pour toute autre demande de renseignements, s'adresser aux fabricants de produits de lavage.

Pour ouvrir le distributeur de produit de lavage, actionner le dispositif d'ouverture « A »

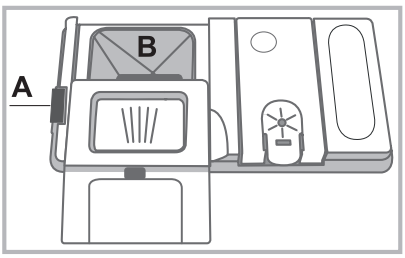

Introduire le produit de lavage dans le bac « B » bien sec. La quantité de produit de lavage consacrée au prélavage doit être placée directement dans la cuve.

1. Doser le produit de lavage en consultant le Tableau des programmes pour introduire une quantité appropriée.
Dans le bac **B**, un indicateur de niveau indique quelle est la quantité maximale de de lavage, liquide ou en poudre, pouvant être utilisée pour chaque cycle.

2. Eliminer les résidus de produit de lavage sur les bords du bac et fermer le couvercle jusqu'au déclic.

3. Fermer le couvercle du distributeur de produit de lavage en le poussant vers le haut jusqu'à enclenchement du dispositif de fermeture.
Le distributeur à produits de lavage s'ouvre automatiquement selon le programme, au moment voulu.

En cas d'utilisation de produits de lavage tout en un, utiliser l'option TABLETTES qui adapte le programme de lavage de manière à toujours obtenir les meilleurs résultats de lavage et de séchage possibles.

⚠ **N'utiliser que du produit de lavage spécial lave-vaisselle.**

NE PAS UTILISER de produits pour laver la vaisselle à la main.

Une utilisation excessive de produit de lavage peut laisser des résidus de mousse en fin de cycle.

Pour obtenir des performances de lavage et de séchage optimales, il faut opter pour une utilisation combinée de produit de lavage, produit de rinçage et sel régénérant.

Il est conseillé d'utiliser des produits de lavage sans phosphates et sans chlore, plus indiqués pour la protection de l'environnement.

* Présent uniquement sur certains modèles.

Mettre en marche le lave-vaisselle

1. Ouvrir l'arrivée d'eau.
2. Appuyer sur la touche ON-OFF.
3. Ouvrir la porte et doser le produit de lavage *(voir plus bas).*
4. Charger les paniers *(voir Charger les paniers)* et fermer la porte.
5. Sélectionner le programme selon le type de vaisselle et son degré de salissure *(voir tableau des programmes)* appuyer sur la touche **P.**
6. Sélectionner les options de lavages* *(voir Programmes Spéciaux et Options).*
7. Appuyer sur la touche Marche/Pause pour démarrer : le voyant du lavage s'allume, le numéro du programme ainsi que le temps de lavage restant s'affichent.
8. L'affichage de **END** signale la fin du programme. Eteindre l'appareil en appuyant sur la touche ON-OFF, fermer le robinet de l'eau et débrancher la fiche de la prise de courant.
9. Attendre quelques minutes avant de sortir la vaisselle pour éviter de se brûler. Décharger les paniers en commençant par celui du bas.

⚠ **- Pour réduire sa consommation d'énergie, la machine s'éteint automatiquement dans certaines conditions de non-utilisation prolongée.**

⚠ **PROGRAMMES AUTO*** : un capteur spécial qui équipe certains modèles de lave-vaisselle peut évaluer le degré de salissure et sélectionner le lavage le plus efficace et le plus économique. La durée des programmes Auto peut varier du fait de l'intervention du capteur.

Modifier un programme en cours

En cas d'erreur de sélection d'un programme, il est possible de le modifier, à condition qu'il vienne tout juste de démarrer : pour changer un cycle de lavage en cours, éteindre puis rallumer l'appareil par une pression prolongée sur la touche ON/OFF, sélectionner ensuite le nouveau programme et les options désirées.

Introduire de la vaisselle en cours de lavage

Appuyer sur la touche Marche/Pause, ouvrir la porte en faisant attention à la vapeur chaude qui s'échappe et introduire la vaisselle. Appuyer sur la touche Marche/Pause : le cycle redémarre après un bip prolongé.

⚠ En cas de sélection d'un départ différé, une fois le compte à rebours terminé, le cycle de lavage ne démarre pas, il reste en Pause.

⚠ Toute pression sur la touche Marche/Pause pour mettre l'appareil en pause, stoppe le programme.
Pendant cette phase, aucun changement de programme n'est possible.

Interruptions accidentelles

En cas d'ouverture de la porte en cours de lavage ou de coupure de courant, le programme s'arrête. Il redémarre du point où il a été interrompu dès que le courant revient ou que la porte est refermée.

Programmes

INDESIT

FR

Les données des programmes sont mesurées dans des conditions de laboratoire selon la norme européenne EN 50242.
Selon les différentes conditions d'utilisation, la durée et les données des programmes peuvent être différentes.

⚠ **Le nombre ainsi que les types de programmes et d'options varient selon le modèle de lave-vaisselle.**

Programme	Séchage	Options	Durée du programme	Consommation d'eau (litre/cycle)	Consomation d'énergie (kWh/cycle)
1. Eco	Oui	Départ différé - Tabs - Demi-charge	03:10'	9,0	0,93
2. Intensif AUTO	Oui	Départ différé - Tabs - Demi-charge	02:00' - 03:10'	14,0 - 15,5	1,50 - 1,80
3. Normal AUTO	Oui	Départ différé - Tabs - Demi-charge	01:30' - 02:30'	14,5 - 16,0	1,20 - 1,35
4. Délicats	Oui	Départ différé - Tabs - Demi-charge	01:40'	11,0	1,10
5. Rapide 30'	Non	Départ différé - Tabs	00:30'	9,0	0,50
6. Trempage	Non	Départ différé - Demi-charge	00:12'	4,5	0,01
7. Assainissant	Oui	Départ différé	01:20'	10,0	1,25
8. Extra eXtra	Non	Départ différé - Extra Light (Demi-charge)	01:00'	11	n.a.

Indications sur le choix des programmes et dosage du produit de lavage

1. Le cycle de lavage ECO est le programme standard auquel se référent les données de l'étiquette-énergie. Ce cycle est prévu pour le lavage de la vaisselle normalement sale et est le programme le plus efficace en termes de consommation d'énergie et d'eau pour ce type de vaisselle. 29 gr/ml + 6 gr/ml** – 1 tablette (**Quantité de produit du prélavage).

2. Vaisselle et casseroles très sales (déconseillé pour la vaisselle fragile) 35 gr/ml – 1 tablette.

3. Vaisselle et casseroles normalement sales. 29 gr/ml + 6 gr/ml** – 1 tablette.

4. Cycle pour vaisselle fragile ne supportant pas les hautes températures. 35 gr/ml – 1 tablette.

5. Cycle rapide conseillé en cas de vaisselle peu sale (idéal pour 2 couverts) 25 gr/ml – 1 tablette.

6. Lavage préalable dans l'attente de compléter le chargement au repas suivant. **Pas de produit de lavage.**

7. Cycle assainissant aux hautes températures. Idéal pour laver la vaisselle et les biberons. 30 gr/ml – 1 tablette.

8. Vaisselle de grande taille. *(Ne pas utiliser pour la vaisselle fragile)* 35 gr/ml – 1 tablette

Consommations en stand-by: Consommation en left-on mode : 5 W - Consommation en off-mode : 0,5 W.

n.a. non applicable

Remarque :
pour obtenir des performances optimales avec les programmes «Rapide 30' » il est conseillé de respecter le nombre de couverts indiqué.

Pour consommer moins, utiliser le lave-vaisselle pleine charge.

Note pour les laboratoires d'essai : pour toutes informations sur les conditions d'essai comparatif EN, s'adresser à : ASSISTENZA_EN_LVS@indesitcompany.com

Programmes spéciaux et Options

FR

Programme EXTRA
Le programme EXTRA permet d'effectuer le lavage intensif de la vaisselle de grande taille, jusqu'à une hauteur maximale de 53 cm : plaques et grilles de four, lèchefrites, grilles pour table de cuisson, casseroles de grande taille, plats et plats à pizza, filtres pour hottes en acier inox.
Pour charger la vaisselle de grande taille, il faut sortir le panier supérieur.

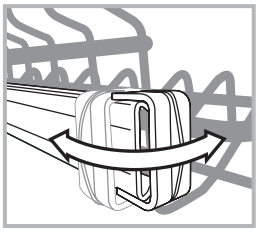

Ouvrir les butées installées à droite et à gauche et sortir le panier.
Lorsque le panier supérieur a été inséré, les butées doivent être toujours fermées.

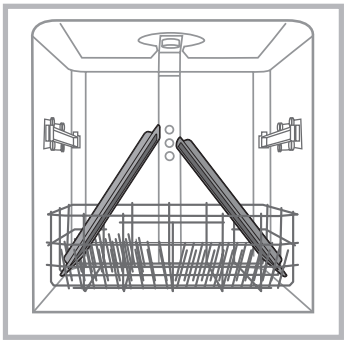

Ranger la vaisselle comme illustré dans la figure pour que le jet d'eau puisse atteindre toutes les parties qui sont à laver.
Le cycle peut être utilisé également pour la vaisselle fragile de grande taille en activant l'option Extra Light *(voir Options de lavage).*

Ne pas mettre en fonction le lave-vaisselle sans le panier supérieur et avec des cycles de lavage différents de l'EXTRA.

Pour effectuer le Cycle Extra et Extra avec l'option Light*, ne pas mettre le détergent dans le distributeur, mais directement dans la cuve.

Options de lavage*

La sélection, la modification ou l'annulation des OPTIONS n'est possible qu'après avoir choisi le programme de lavage et avant d'appuyer sur la touche Marche/Pause.

Seules les options compatibles avec le programme choisi peuvent être sélectionnées. Si une option n'est pas compatible avec le programme sélectionné, *(voir tableau programmes)* le symbole ou la led correspondante clignote rapidement 3 fois.

En cas de sélection d'une option incompatible avec une option précédemment sélectionnée, celle-ci clignote 3 fois de suite puis s'éteint, tandis que la dernière sélection effectuée reste allumée.
Pour désactiver une option sélectionnée par erreur, appuyer à nouveau sur la touche correspondante.

Demi-charge / Extra light
La touche a une double fonction : DEMI-CHARGE et EXTRA LIGHT.
Sélectionner le programme, appuyer sur la touche DEMI-CHARGE / EXTRA-LIGHT : le voyant s'allume.
Appuyer de nouveau sur la touche DEMI-CHARGE / EXTRA LIGHT pour désélectionner l'option.

Demi-charge
Le programme Demi-charge permet de laver une quantité réduite de vaisselle et d'économiser sur l'eau et l'électricité et sur les produits de lavage.
Il est possible de réduire de moitié la quantité de détergent.

Extra light
Compatible seulement avec le programme EXTRA.
Grâce à cette option, le programme EXTRA est indiqué pour la vaisselle et les objets fragiles de grande taille. La phase de séchage n'est pas prévue pour cette option.
⚠ S'assurer que les objets et la vaisselle sont compatibles avec le lavage en lave-vaisselle.

Tablettes Multifonctions (Tabs)
Cette option permet d'optimiser le résultat de lavage et de séchage.
En cas d'utilisation de tablettes multifonction, appuyer sur la touche TABLETTES MULTIFONCTION, le voyant correspondant s'allume. Pour désactiver cette option appuyer à nouveau sur la touche.

⚠ **L'option « Tablettes Multifonctions » prolonge la durée du programme.**

⚠ **L'utilisation de tablettes n'est conseillée que si l'option correspondante est prévue, elle est déconseillée pour les programmes qui ne prévoient pas l'utilisation de tablettes multifonction.**

Départ différé
Possibilité de différer le départ du programme de **1** à **24** heures :
1. Sélectionner le programme de lavage et toute autre option possible, appuyer sur la touche DÉPART DIFFÉRÉ : le voyant s'allume. Sélectionner à l'aide de la même touche, à quel moment faire démarrer le cycle de lavage. (h01, h02, etc.)
2. Confirmer le choix à l'aide de la touche MARCHE/PAUSE, le compte à rebours commence.
3. A l'expiration du délai d'attente, le voyant de DÉPART DIFFÉRÉ s'éteint et le programme démarre.
Pour désactiver un DÉPART DIFFÉRÉ, appuyer sur la touche DÉPART DIFFÉRÉ jusqu'à affichage de **OFF**.
Aucune sélection de Départ différé n'est plus possible en cours de cycle.

* Présent uniquement sur certains modèles.

Entretien et soin

INDESIT

FR

Coupure de l'arrivée d'eau et du courant

- Fermer le robinet de l'eau après chaque lavage pour éviter tout risque de fuites.
- Débrancher la fiche de la prise de courant lors du nettoyage de l'appareil et pendant tous travaux d'entretien.

Nettoyer le lave-vaisselle

- Pour nettoyer l'extérieur et le bandeau de commande, utiliser un chiffon humide non abrasif. N'utiliser ni solvants ni détergents abrasifs.
- Pour nettoyer la cuve intérieure et enlever toute tache, utiliser un chiffon imbibé d'eau additionnée d'un peu de vinaigre.

Eviter les mauvaises odeurs

- Laisser toujours la porte entrouverte pour éviter toute stagnation d'humidité.
- Nettoyer régulièrement les joints d'étanchéité de la porte et des bacs à produits de lavage avec une éponge humide. On évitera ainsi les incrustations de déchets d'aliment qui sont les principaux responsables de la formation de mauvaises odeurs.

Nettoyer les bras de lavage

Il peut arriver que des déchets restent collés aux bras de lavage et bouchent les trous de sortie de l'eau : mieux vaut les contrôler de temps en temps et les nettoyer avec une petite brosse non métallique.
Les deux bras de lavage sont tous deux démontables.

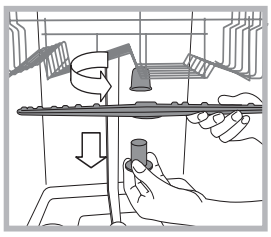

Pour démonter le bras supérieur, il faut dévisser sa bague en plastique en tournant dans le sens inverse des aiguilles d'une montre. Remonter le bras gicleur supérieur en veillant à ce que la face percée du plus grand nombre d'orifices soit bien orientée vers le haut.

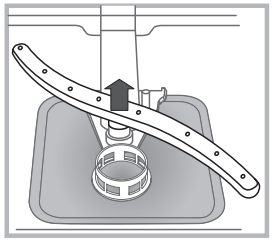

Pour démonter le bras de lavage inférieur, pousser sur les languettes situées sur les côtés et tirer vers le haut.

Nettoyage du filtre d'entrée d'eau*

Si les tuyaux de l'eau sont neufs ou s'ils sont restés longtemps inutilisés, avant d'effectuer le raccordement, faire couler l'eau jusqu'à ce qu'elle devienne limpide et dépourvue d'impuretés. Faute de quoi, un engorgement pourrait se produire au point d'arrivée de l'eau et endommager le lave-vaisselle .

⚠ Nettoyer, périodiquement le filtre d'entrée de l'eau situé à la sortie du robinet.
- Fermer le robinet de l'eau.
- Dévisser l'extrémité du tuyau d'arrivée de l'eau, retirer le filtre et le laver soigneusement à l'eau courante.
- Remettre le filtre en place et visser le tuyau.

Nettoyer les filtres

Les trois filtres qui composent le groupe filtrant débarrassent l'eau de lavage des résidus d'aliments avant de la remettre en circulation : pour obtenir de bons résultats de lavage, il faut les nettoyer.

⚠ Nettoyer les filtres régulièrement.

⚠ Ne pas utiliser le lave-vaisselle sans filtres ou avec filtre mal fixé.

• Après quelques lavages, contrôler le groupe filtrant et, si nécessaire, le laver soigneusement à l'eau courante avec une petite brosse non métallique en procédant comme suit :
1. tourner le filtre cylindrique **C** dans le sens inverse des aiguilles d'une montre pour le sortir de son emplacement *(fig. 1).*
2. Exercer une légère pression sur les ailettes latérales du gobelet filtre **B** pour le faire sortir *(Fig. 2) ;*
3. Dégager le filtre inox **A**. *(fig. 3).*
4. Examiner la cavité et éliminer tout résidu de nourriture.
NE JAMAIS RETIRER la protection de la pompe de lavage *(pièce noire) (fig.4).*

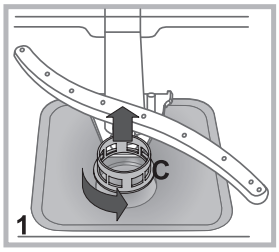

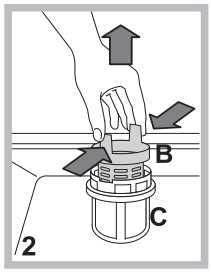

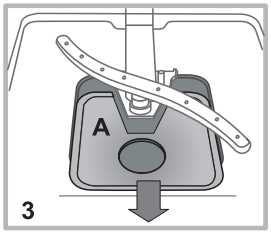

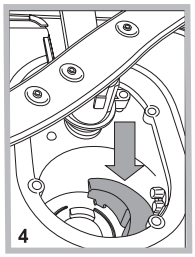

Après avoir nettoyé les filtres, remettre soigneusement le groupe filtrant à sa place, cette opération est fondamentale pour un bon fonctionnement du lave-vaisselle.

En cas d'absence pendant de longues périodes

- Débrancher les raccordements électriques et fermer le robinet de l'eau.
- Laisser la porte entrouverte.
- Au retour, effectuer un lavage à vide.

* Présent uniquement sur certains modèles.

Anomalies et remèdes

FR

Si l'appareil présente des anomalies de fonctionnement, procéder aux contrôles suivants avant de prendre contact avec le service d'assistance technique.

Anomalies :	Causes / Solutions possibles :
Le lave-vaisselle ne démarre pas ou n'obéit pas aux commandes	• Le robinet de l'eau n'est pas ouvert. • Eteindre l'appareil à l'aide de la touche ON-OFF, rallumer au bout d'une minute environ et sélectionner à nouveau le programme. • La fiche n'est pas bien branchée dans la prise de courant ou il faut changer la prise de courant. • La porte du lave-vaisselle n'est pas bien fermée.
La porte ne ferme pas	• S'assurer que les paniers sont bien poussés jusqu'au fond. • La serrure est déclenchée ; pousser énergiquement sur la porte jusqu'au « clic ».
Le lave-vaisselle ne vidange pas.	• Le programme de lavage n'est pas encore terminé. • Le tuyau de vidange de l'eau est plié *(voir Installation).* • L'évacuation de l'évier est bouchée. • Le filtre est bouché par des déchets de nourriture. • Contrôler la hauteur du tuyau d'évacuation.
Le lave-vaisselle est bruyant.	• La vaisselle s'entrechoque ou butte contre les bras de lavage. Ranger la vaisselle correctement et s'assurer que les bras de lavage tournent librement. • Excès de mousse : le produit de lavage n'est pas bien dosé ou n'est pas approprié. *(voir Produit de lavage et utilisation du lave-vaisselle).* Ne pas prélaver la vaisselle à la main.
La vaisselle et les verres présentent des dépôts de calcaire ou une couche blanchâtre.	• Absence de sel régénérant. • Le réglage de la dureté de l'eau n'est pas adéquat ; il faut augmenter les valeurs. *(voir Sel régénérant et Produit de rinçage).* • Le couvercle du réservoir à sel et à produit de rinçage n'est pas bien fermé. • Il n'y a plus de produit de rinçage ou son dosage est insuffisant.
La vaisselle et les verres présentent des traces blanches ou des reflets bleuâtres.	• Le dosage du produit de rinçage est excessif.
La vaisselle n'est pas sèche.	• Il y a eu sélection d'un programme sans séchage. • Il n'y a plus de produit de rinçage. *(voir Sel régénérant et Produit de rinçage).* • Le réglage du produit de rinçage n'est pas approprié. • La vaisselle est en matériau anti-adhésif ou en plastique ; la présence de gouttelettes d'eau est normale.
La vaisselle n'est pas propre.	• La vaisselle n'est pas rangée correctement. • Les bras de lavage ne tournent pas librement car ils sont gênés par la vaisselle. • Le programme de lavage n'est pas assez puissant *(voir Programmes).* • Excès de mousse : le produit de lavage n'est pas bien dosé ou n'est pas approprié. *(voir Produit de lavage et utilisation du lave-vaisselle).* • Le couvercle du réservoir à produit de rinçage n'est pas bien fermé. • Le filtre est sale ou bouché *(voir Entretien et soin).* • Il manque du sel régénérant *(voir Sel régénérant et produit de rinçage).* • S'assurer que la hauteur des assiettes est compatible avec le réglage du panier. • Les orifices des bras de lavage sont bouchés. *(voir Entretien et soin).*
Il n'y a pas d'arrivée d'eau il est bloqué et ses voyants clignotent	• Il y a une coupure d'eau du réseau ou le robinet est fermé. • Le tuyau d'arrivée de l'eau est plié *(voir Installation).* • Les filtres sont bouchés ; il faut les nettoyer. *(voir Entretien et soin).* • L'évacuation est bouchée ; il faut la nettoyer. • Après avoir effectué les opérations de contrôle et de nettoyage, éteindre puis rallumer le lave-vaisselle et faire démarrer un nouveau cycle de lavage. • Si le problème persiste, fermer le robinet de l'eau, débrancher la fiche de la prise de courant et contacter le centre d'assistance technique.

* Présent uniquement sur certains modèles.

Installation

INDESIT

DE

⚠ Im Falle eines Umzugs sollte das Gerät möglichst in vertikaler Position transportiert werden, falls erforderlich, neigen Sie das Gerät zur Rückseite hin.

Wasseranschlüsse

⚠ Die Anpassung der Elektro- und Wasseranlagen zur Installation des Gerätes darf nur durch Fachpersonal erfolgen.

Der Wasserzulaufschlauch und der Wasserablaufschlauch können sowohl nach rechts als auch nach links ausgerichtet werden, wodurch eine optimale Installation gewährleistet wird. Die Schläuche dürfen nicht geknickt oder von der Spülmaschine gequetscht werden.

Anschluss des Zulaufschlauchs

- An einen 3/4”-Wasseranschluss für kaltes oder warmes Wasser (max. 60°C).
- Das Wasser laufen lassen, bis es klar ist.
- Den Zulaufschlauch fest anschließen und den Wasserhahn öffnen.

⚠ Sollte der Zulaufschlauch nicht lang genug sein, dann wenden Sie sich bitte an einen Fachhändler oder an einen autorisierten Techniker *(siehe Kundendienst)*.

⚠ Der Wasserleitungsdruck muss innerhalb der in der Tabelle der technischen Daten angegebenen Werte liegen, da sonst der Geschirrspüler mglicherweise nicht richtig funktioniert.

⚠ Der Schlauch darf nicht eingeklemmt oder abgeknickt werden.

Anschluss des Ablaufschlauchs

Schließen Sie den Ablaufschlauch an eine Ablaufleitung mit Mindestdurchmesser von 2 cm an. (A)
Der Anschluss des Ablaufschlauchs muss sich in einer Höhe von 40 bis 80 cm vom Boden oder von der Standfläche der Spülmaschine befinden.

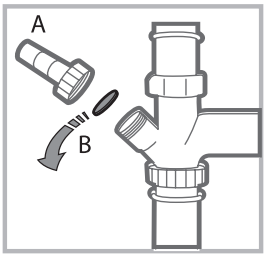

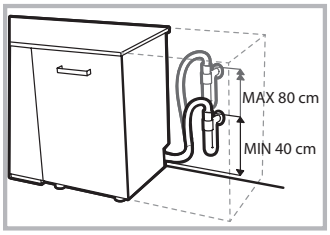

Vor dem Anschließen des Ablaufschlauchs an den Siphon des Spülbeckens den Plastikdeckel (B) abnehmen.

Schutz vor Überschwemmungen

Um Überschwemmungen auszuschließen, wurde der Geschirrspüler:
- mit einem System versehen, dank dessen der Wasserzulauf bei Anomalien oder internem Wasserverlust unterbrochen wird.

Einige Modelle sind auch mit einem zusätzlichen **New Acqua Stop*** Sicherheitssystem ausgestattet, das auch bei Schlauchdefekten vor Überschwemmung schützt.

ACHTUNG: GEFÄHRLICHE SPANNUNG!

Der Versorgungsschlauch darf auf keinen Fall abgeschnitten werden: er enthält nämlich Strom führende Teile.

Elektroanschluss

Vor Einfügen des Netzsteckers in die Steckdose ist sicherzustellen, dass:
- die Netzsteckdose **geerdet ist** und den gesetzlichen Bestimmungen entspricht;
- die Netzsteckdose die auf dem Typenschild (befindlich auf der Innentür) angegebene max. Leistungsaufnahme des Gerätes trägt
  (siehe Beschreibung Ihres Geschirrspülers);
- die Versorgungsspannung den auf dem Typenschild (auf der Innentür) vermerkten Werten entspricht;
- die Steckdose mit dem Netzstecker kompatibel ist. Andernfalls muss der Netzstecker von einem autorisierten Techniker ausgetauscht werden *(siehe Kundendienst)*; verwenden Sie bitte keine Verlängerungen oder Vielfachstecker.

⚠ Der Netzstecker, das Netzkabel und die Steckdose sollten bei installiertem Gerät leicht zugänglich sein.

⚠ Das Netzkabel darf nicht gebogen oder eingeklemmt werden.

⚠ Sollte das Speisekabel beschädigt sein, muss es vom Hersteller oder seiner technischen Kundendienststelle ausgetauscht werden, um Unfallrisiken vorzubeugen. *(Siehe Kundendienst)*

⚠ Der Hersteller übernimmt keinerlei Haftung, sollten diese Vorschriften nicht genau beachtet werden.

Positionierung und Nivellierung

1. Stellen Sie den Geschirrspüler auf einem ebenen und festen Boden auf. Gleichen Sie eventuelle Unregelmäßigkeiten durch Anziehen oder Losschrauben der vorderen Stellfüße aus, bis das Gerät eben ausgerichtet ist. Mit einer präzisen Nivellierung verleiht Stabilität und vermeidet Vibrationen und Betriebsgeräusche.

2. Bringen Sie vor dem Einbau des Geschirrspülers den transparenten Klebestreifen* unter der Arbeitsplatte an, um sie vor eventuellem Kondenswasser zu schützen.

3. Stellen Sie das Gerät so auf, dass es mit den Seitenteilen oder mit der Rückwand an den anliegenden Möbeln oder an der Wand anlehnt. Das Gerät kann auch unter einer durchlaufenden Arbeitsplatte eingebaut werden* *(siehe Montageanleitung)*.

* Nur bei einigen Modellen.

4*. Regulieren Sie den hinteren Stellfuß durch Einwirken mittels eines 8 mm-Sechskantschlüssels auf die rote Sechskantbuchse (befindlich unter der Frontseitenmitte des Geschirrspülers). Durch Drehen nach rechts wird die Höhe erhöht, durch Drehen nach links wird sie herabgesetzt. *(Siehe der Dokumentation beiliegendes Anleitungsblatt)*

Hinweise zur ersten Inbetriebnahme

Nach Abschluss der Installation die Puffer an den Körben und die Rückhaltegummis vom oberen Korb *(wenn vorhanden)* entfernen.

Einstellungen Wasserenthärter

Vor dem ersten Start muss die Wasserhärte des Wassers aus dem Netz eingestellt werden. (*siehe Kapitel Klarspüler und Regeneriersalz)*

Wenn der Wasserenthärtebehälter das erste Mal befüllt wird, muss zunächst Wasser eingefüllt werden. Dann erst etwa 1 kg Salz hinzufügen. Es ist normal, dass bei diesem Vorgang Wasser aus dem Behälter austritt.

Den ersten Spülgang sofort danach starten.

Verwenden Sie bitte nur Spezialssalz für Geschirrspüler.

Nach dem Einfüllen des Salzes erlischt die SALZNACH-FÜLLANZEIGE*.

⚠ Das Nichtfüllen des Salzbehälters kann eine Beschädigung des Wasserenthärters und des Heizwiderstandes bewirken.

Technische Daten	
Abmessungen	Breite 60 cm Höhe 85 cm Tiefe 60 cm
Fassungsvermögen	**14** Maßgedecke
Wasserversorgungsdruck	0,05 ÷ 1MPa (0,5 ÷10 bar) 7,25 – 145 psi
Versorgungsspannung	Siehe Typenschild
Maximale Leistungsaufnahme	Siehe Typenschild
Schmelzsicherung	Siehe Typenschild
CE	Dieses Gerät entspricht folgenden EG-Richtlinien: - 2006/95/EWG (Niederspannung); - 2004/108/EWG (elektromagnetische Verträglichkeit) -2009/125/EG (Comm. Reg. 1016/2010) (Ecodesign) -97/17/EC (Etikettierung) -2012/19/EU

Das Gerät ist mit akustischen Signalen/Tönen ausgestattet *(je nach Geschirrspülermodell)*, **die den eingegebenen Befehl anzeigen: Start, Zyklusende, etc..**

Die Leuchtsymbole/Kontrollanzeigen/LED-Anzeigen auf dem Bedienfeld/Display, können unterschiedliche Farben aufweisen, blinken oder Dauerlicht anzeigen. *(je nach Geschirrspülermodell)*.

Das Display zeigt nützliche Informationen zum eingestellten Zyklus, Spül-/Trockenphase, Restzeit, Temperatur, etc. an.

* Nur bei einigen Modellen.

Beschreibung des Gerätes

INDESIT

DE

Geräteansicht

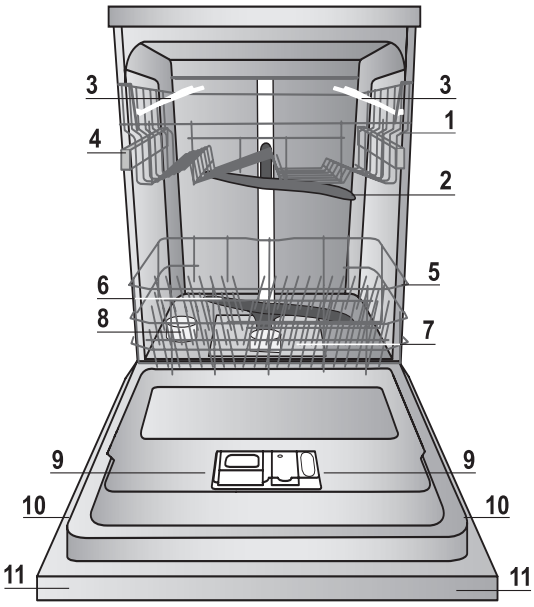

1. Geschirrspüler-Oberkorb
2. Oberer Sprüharm
3. Hochklappbare Ablagen
4. Einstellung der Korbhöhe
5. Geschirrspüler-Unterkorb
6. Unterer Sprüharm
7. Spülsiebe
8. Salzbehälter
9. Spülmittelkammern und Klarspülerbehälter
10. Typenschild
11. Schalterblende***

Schalterblende

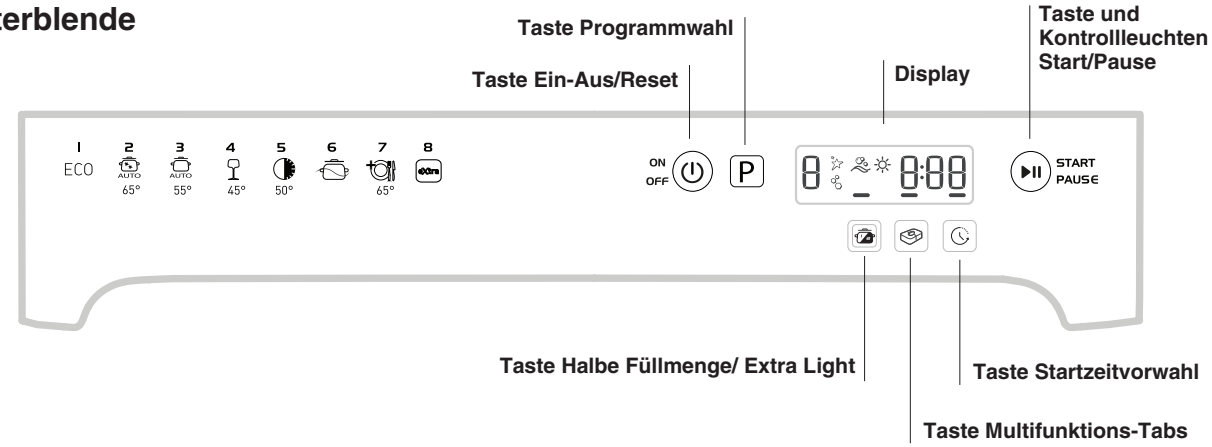

Display

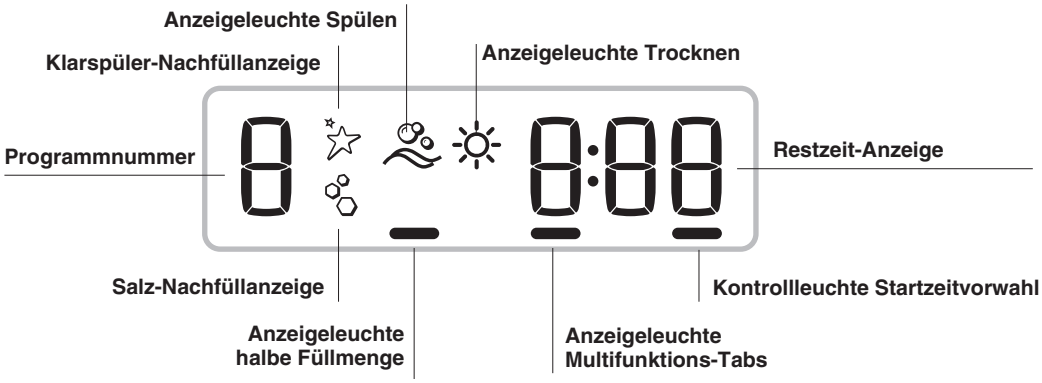

*** Nur bei komplett integrierten Modellen * Nur bei einigen Modellen.

Die Anzahl und die Art der Spülprogramme und -optionen sind abhängig vom jeweiligen Geschirrspülermodell.

Regeneriersalz und Klarspüler

DE

⚠ **Verwenden Sie bitte nur Spezialprodukte für Geschirrspüler. Verwenden Sie bitte kein Kochsalz oder Industriesalz.**
Bitte befolgen Sie die auf der Verpackung befindlichen Anweisungen.

⚠ **Sollten Sie ein Multifunktionsprodukt verwenden, empfehlen wir dennoch den Zusatz von Regeneriersalz, besonders bei hartem oder sehr hartem Wasser.** *(Bitte befolgen Sie die auf der Verpackung befindlichen Anweisungen).*

⚠ **Da weder Salz noch Klarspüler eingefüllt wird, ist es ganz normal, dass die Kontrollleuchten der SALZNACHFÜLLANZEIGE* und der KLARSPÜLERNACHFÜLLANZEIGE* weiterhin leuchten.**

Einfüllen des Regeneriersalzes

Mit der Verwendung von Salz werden KALKABLAGERUNGEN auf dem Geschirr und den funktionalen Komponenten des Geschirrspülers verhindert.
• Wichtig ist, dass der Salzbehälter nie leer bleibt.
• Wichtig ist, die Einstellung der Wasserhärte vorzunehmen.
Der Salzbehälter befindet sich im Geschirrspülerboden *(siehe Beschreibung)* und muss aufgefüllt werden:
• wenn auf der Bedienblende die Kontrollleuchte der SALZNAC HFÜLLANZEIGE*aufleuchtet;
• wenn der grüne Schwimmer* auf dem Salzstöpsel nicht mehr sichtbar ist.
• siehe Autonomie in der Tabelle der Wasserhärte.

1. Ziehen Sie den Unterkorb heraus und schrauben Sie den Salzbehälterdeckel gegen den Uhrzeigersinn ab.

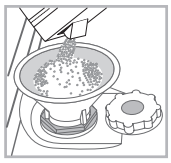

2. Nur bei erstmaliger Inbetriebnahme: Füllen Sie den Behälter bis zum Rand mit Wasser.
3. Setzen Sie den Trichter auf *(siehe Abbildung)* und füllen Sie den Behälter bis zum Rand mit Salz (ca. 1 kg), es ist normal, wenn etwas Wasser ausläuft.
4. Den Trichter abnehmen und die Salzreste vom Öffnungsrand entfernen; den Deckel unter fließendem Wasser abspülen, bevor er wieder aufgeschraubt wird.
Es wird empfohlen, diesen Vorgang bei jedem Nachfüllen von Salz zu wiederholen.
Schrauben Sie den Deckel fest auf, damit während des Spülgangs keine Spüllauge eintreten kann. (Diese könnte den Enthärter dauerhaft beschädigen).

⚠ Wenn Salz nachgefüllt werden muss, sollte dies vor dem Start des Spülgangs erfolgen.

Einstellen der Wasserhärte

Für eine perfekte Funktion des Wasserenthärters muss die tatsächliche Wasserhärte eingestellt werden. Diesen Wert können Sie bei Ihrem Wasserwerk erfragen. Der voreingestellte Wert entspricht einer mittleren Wasserhärte.
• Die Geschirrspülmaschine mit der Taste ON/OFF einschalten ⏻
• Mit der Taste ON/OFF ausschalten ⏻
• Hierzu die START/RESET-Taste für 5 Sekunden gedrückt ▶II halten, bis ein Signalton zu hören ist.
• Mit der Taste ON/OFF ausschalten ⏻
• Das Einstellungsmenü wird geöffnet und die Anzeigeleuchte Regeneriersalz leuchtet auf.
• Die Taste **P** zur Auswahl der gewünschten Wasserhärte drücken *(siehe Tabelle der Wasserhärte).*
• Mit der Taste ON/OFF ausschalten ⏻
• Die Einstellung ist abgeschlossen!

* Nur bei einigen Modellen.

Tabelle zur Wasserhärte				Mittlere Autonomie Salzbehälter bei 1 Spülzyklus pro Tag
Stufe	**°dH**	**°fH**	**mmol/l**	**Monate**
1	0 - 6	0 - 10	0 - 1	7 Monate
2	6 - 11	11 - 20	1,1 - 2	5 Monate
3	12 - 17	21 - 30	2,1 - 3	3 Monate
4	17 - 34	31 - 60	3,1 - 6	2 Monate
5*	34 - 50	61 - 90	6,1 - 9	2-3 Wochen
Von 0°f bis 10°f wird empfohlen, kein Salz zu verwenden. * Mit der Einstellung 5 kann sich die Haltbarkeit verlängern.				

(°dH = Grad deutsche Härte - °fH = Grad französische Härte - mmol/l = Millimol/Liter)

Einfüllen des Klarspülers

Der Klarspüler fördert das Trocknen des Geschirrs. Der Klarspülerbehälter muss aufgefüllt werden:
• wenn auf der Bedienblende/Display die Kontrollleuchte/ Symbol der KLARSPÜLERNACHFÜLLANZEIGE*aufleuchtet
• wenn die optische Anzeige* auf der Behälterklappe**"D"** von vorher dunkel transparent wird.

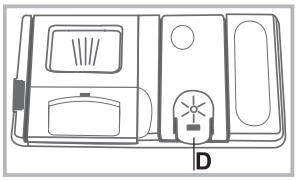

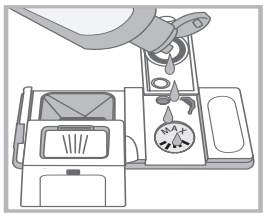

1. Den Behälter **"D"** durch Drücken und Anheben der Zunge am Deckel öffnen;
2. Den Klarspüler vorsichtig bis zur maximalen Füllstandsmarkierung an der Füllöffnung einfüllen und ein Überlaufen vermeiden. Andernfalls sofort mit einem trockenen Tuch abwischen.
3. Den Deckel schließen bis er einrastet.
Füllen Sie den Klarspüler NIEMALS direkt ins Innere des Geschirrspülers.

Klarspülerdosierung

Sollte das Trockenergebnis unzufrieden stellend sein, kann die Klarspülerdosierung neu eingestellt werden.
• Die Geschirrspülmaschine mit der Taste ON/OFF einschalten ⏻
• Mit der Taste ON/OFF ausschalten ⏻
• Die Taste START/PAUSE 3 Mal drücken ▶II, bis ein Signalton zu hören ist.
• Mit der Taste ON/OFF ausschalten ⏻
• Das Einstellungsmenü wird geöffnet und die Anzeigeleuchte Klarspüler leuchtet auf.
• Die Taste **P** zur Auswahl der gewünschten Klarspülermenge drücken.
• Mit der Taste ON/OFF ausschalten ⏻
• Die Einstellung ist abgeschlossen!
Die Klarspülerstufe kann auf NULL eingestellt werden. In diesem Fall wird kein Klarspüler ausgegeben und die Kontrollleuchte zur Anzeige des fehlenden Klarspülers leuchtet nicht mehr auf. Je nach Gerätemodell können bis max. 4 Stufen eingestellt werden. Der voreingestellte Wert entspricht einer mittleren Stufe.
• wenn das Geschirr bläuliche Streifen aufweist, eine niedrigere Nummer einstellen (1-2).
• befinden sich Wassertropfen oder Kalkflecken darauf, eine höhere Nummer einstellen (3-4).

Beladen der Körbe

INDESIT

DE

Hinweise

Bevor Sie das Geschirr in den Geschirrspüler einräumen, befreien Sie es von Speiserückständen und entleeren Sie Gläser und Behälter von Flüssigkeitsresten. **Es ist nicht notwendig, das Geschirr unter fließendem Wasser vorzuspülen.**

Stellen Sie das Geschirr so ein, dass es fest steht und nicht umfallen kann. Behälter müssen mit der Öffnung nach unten eingestellt werden und hohle oder gewölbte Teile müssen schräg stehen, damit das Wasser alle Oberflächen erreicht und dann abfließen kann.

Achten Sie darauf, dass Deckel, Griffe, Töpfe und Tabletts die Drehung der Sprüharme nicht behindern. Stellen Sie kleine Gegenstände in den Besteckkorb.

Plastikgeschirr und Pfannen und Töpfe aus Antihaftmaterial halten Wassertropfen stärker zurück. Sie sind nach Ablauf des Programms also weniger trocken als Keramik- oder Stahlgeschirr-Leichte Gegenstände (wie Plastikbehälter) sollten möglichst im Oberkorb untergebracht und so eingesetzt werden, dass sie sich nicht bewegen können.

Stellen Sie nach Einräumen des Geschirrs sicher, dass sich die Sprüharme frei bewegen können.

Geschirrspüler-Unterkorb

Der Unterkorb kann mit Töpfen, Deckeln, Tellern, Schüsseln, Besteck etc. befüllt werden. Räumen Sie große Teller und Deckel vorzugsweise am Rand des Korbs ein.

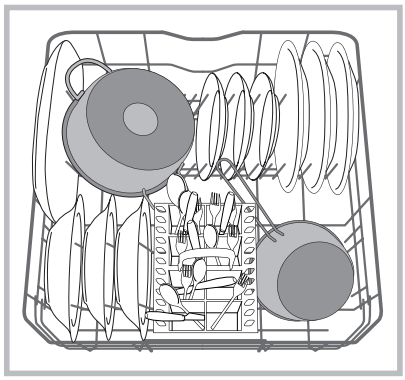

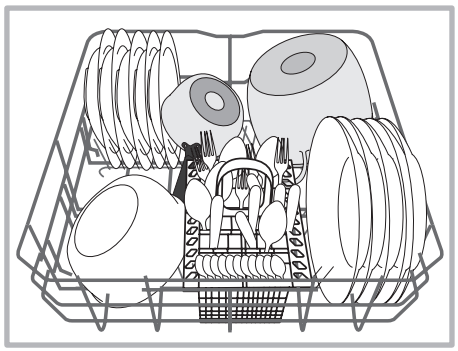

Besonders verschmutztes Geschirr sollte vorzugsweise im Unterkorb untergebracht werden, da hier die Wasserstrahlen energischer sind und somit bessere Spülergebnisse erzielt werden.

*Nur bei einigen Modellen und in unterschiedlicher Zahl und Position.

Einige Geschirrspülermodelle verfügen über klappbare Bereiche*, die in senkrechter Stellung zum Einsortieren von Tellern oder in waagerechter Stellung (umgeklappt) für Töpfe und Schüsseln verwendet werden können.

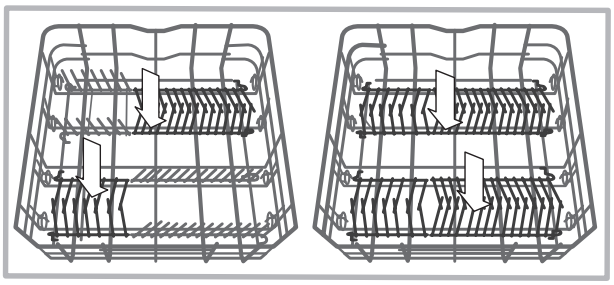

Besteckkorb

Der nicht teilbare Besteckkorb darf nur im vorderen Teil des unteren Korbes eingesetzt werden. Er ist oben mit Gittern versehen, um das Besteck auf Abstand zu halten.

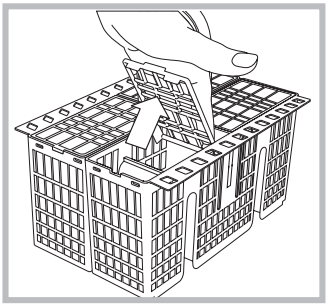

⚠ Messer und andere Küchenutensilien mit scharfen Spitzen sind mit nach unten gerichteten Spitzen in den Besteckkorb einzuordnen oder waagerecht auf die Ablagen des oberen Geschirrkorbs zu legen.

Geschirrspüler-Oberkorb

Hier sortieren Sie empfindliches und leichtes Geschirr ein: Gläser, Tasten, kleine Teller, flache Schüsseln.

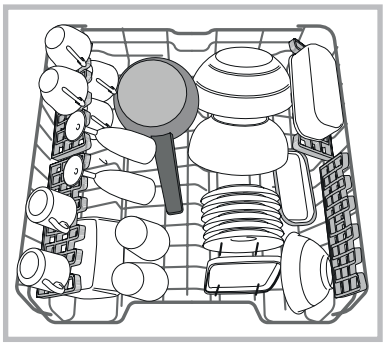

Einige Geschirrspülermodelle verfügen über klappbare Bereiche*, die in senkrechter Stellung für Untertassen oder Dessertteller oder in vertikaler Stellung für Schüsseln und sonstige Behältnisse verwendet werden können.

Verstellbare Ablagen

Die seitlichen Ablagen können auf drei verschiedenen Höhen positioniert werden, um beim Einräumen des Geschirrs den Platz im Korb optimal auszunutzen.

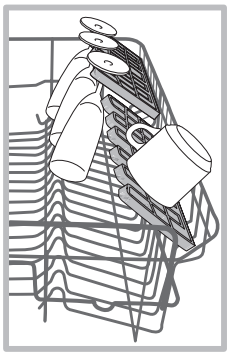

Stielgläser können an den Ablagen stabilisiert werden, indem sie mit dem Stiel in die vorgesehene Aussparung gestellt werden

Die Ablagen trocknen besser, wenn sie stärker geneigt werden. Der Neigewinkel lässt sich verstellen, indem die Ablage nach oben gezogen und in die gewünschte Position gebracht wird.

Bestecktablett*

Einige Geschirrspülermodelle sind mit einer ausziehbaren Besteckschublade ausgestattet, die für das Besteck, aber auch für kleine Tassen verwendet werden kann. Für bessere Spülergebnisse sollten unterhalb der Besteckschublade keine großen Geschirrteile positioniert werden.

Die Besteckschublade kann ganz herausgenommen werden. *(siehe Abbildung)*

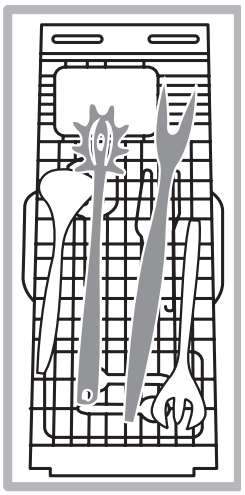

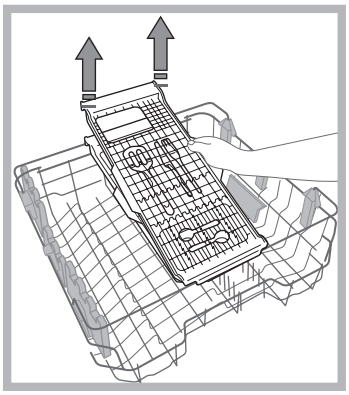

Der Oberkorb kann in der Höhe verstellt werden: stellen Sie ihn in die oberste Position, wenn Sie großes Geschirr in den Unterkorb einräumen wollen. Wenn Sie eher die klapparen Bereiche nutzen wollen, dann stellen Sie ihn in die untere Position.

Höheneinstellung des Oberkorbes

Um das Einordnen des Geschirrs zu vereinfachen, kann der Oberkorb je nach Bedarf in Hoch- oder Niedrigstellung eingeschoben werden.

Es empfiehlt sich, die Höhe des Oberkorbes bei LEEREM KORB zu regulieren.

Heben oder senken Sie den Korb NIEMALS nur an einer Seite.

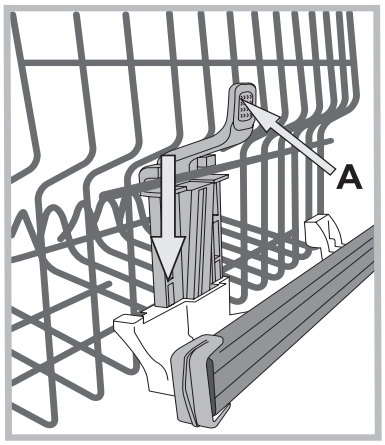

Ist der Korb mit **Lift-Up*** *(siehe Abbildung) ausgestattet*, fassen Sie ihn an den Seiten und ziehen Sie ihn nach oben. Um den Korb zurück in die untere Stellung zu bringen, drücken Sie die Hebel (**A**) an den Seiten des Korbs und schieben Sie ihn nach unten.

Ungeeignetes Geschirr

- Besteck und Geschirr aus Holz.
- Empfindliche Dekorgläser, handgemachte Teller und antikes Geschirr. Die Dekore sind nicht spülmaschinenfest.
- Nicht temperaturbeständige Kunststoffteile.
- Geschirr aus Kupfer und Zinn.
- Mit Asche, Wachs, Schmieröl oder Tinte verschmutztes Geschirr.

Glasdekore, Aluminium- und Silberteile können während des Spülgangs die Farbe verändern und ausbleichen. Auch einige Glasarten (z.B. Kristallgegenstände) können nach mehreren Spülgängen matt werden.

Schäden an Glas und Geschirr

Ursachen:

- Glasart und Herstellungsprozess des Glases.
- Chemische Zusammensetzung des Spülmittels.
- Wassertemperatur des Klarspülprogramms.

Empfehlung:

- Spülen Sie nur Gläser und Geschirr in Ihrem Geschirrspüler, die vom Hersteller als spülmaschinenfest ausgezeichnet sind.
- Verwenden Sie ein Feinwaschmittel für Geschirr.
- Nehmen Sie Gläser und Besteck so bald wie möglich nach Ablauf des Programm aus der Spülmaschine.

* Nur bei einigen Modellen.

Spülmittel und Verwendung des Geschirrspülers

INDESIT

DE

Einfüllen des Spülmittels

Ein gutes Spülergebnis hängt auch von einer korrekten Spülmitteldosierung ab. Eine zu hohe Dosierung ist nicht gleichzusetzen mit einem besseren Spülergebnis, man belastet dadurch nur die Umwelt.

Die Dosierung des flüssigen oder Pulverspülmittels kann der jeweiligen Verschmutzung angepasst werden.
Bei normaler Verschmutzung werden gewöhnlich etwa 35 g (Pulverspülmittel) oder 35 ml (flüssiges Spülmittel) verwendet. Werden Spülmitteltabs verwendet, reicht ein Tab aus.

Für nur leicht verschmutztes Geschirr, oder für Geschirr, das vorher unter laufendem Wasser abgespült wurde, kann die Spülmittelmenge erheblich reduziert werden.

Beachten Sie für ein optimales Spülergebnis auch die Hinweise auf dem Spülmittel.

Für weitere Informationen wenden Sie sich bitte an den Spülmittelhersteller.

Zum Öffnen des Spülmittelbehälters drücken Sie den Öffnungsmechanismus "A".

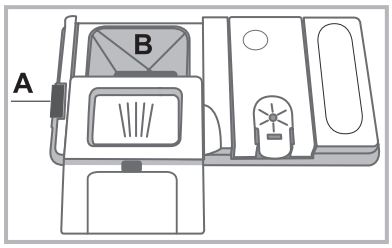

Füllen Sie das Spülmittel ausschließlich in das trockene Fach "B" ein. Die für den Vorspülgang benötigte Spülmittelmenge wird direkt in den Geschirrspüler gegeben.

1. Hinsichtlich der Dosierung verweisen wir auf die Programmtabelle, in der die richtige Menge angegeben ist.
Der Behälter **B** hat eine Füllstandsanzeige, die die maximale Menge des flüssigen oder pulverförmigen Spülmittels für jeden Spülgang anzeigt.

2. Entfernen Sie eventuelle Spülmittelrückstände von den Kanten der Kammern und schließen Sie den Deckel so, dass er einrastet.

3. Schieben Sie den Deckel der Spülmittelkammer zum Schließen nach oben, bis er einrastet.
Die Spülmittelkammer öffnet sich automatisch zum richtigen Zeitpunkt des jeweils gewählten Programms.

Werden Kombispülmittel verwendet, dann empfehlen wir, die Option TABS zu verwenden. Damit werden die Programme dem verwendeten Spülmittel angepasst, um das bestmögliche Spülergebnis zu erhalten.

⚠ **Verwenden Sie bitte ausschließlich Spülmittel für Geschirrspüler.**

VERWENDEN SIE BITTE KEIN HANDSPÜLMITTEL.

Bei übermäßiger Spülmittelverwendung können Schaumreste am Ende des Spülgangs zurückbleiben.

Die besten Spül- und Trockenergebnisse erhalten Sie nur durch den kombinierten Einsatz von Spülmittel, flüssigem Klarspüler und Regeneriersalz.

Es wird dringend empfohlen, phosphat- und chlorfreie Spülmitteln zu verwenden, die die Umwelt nicht zu sehr belasten.

Starten des Geschirrspülers

1. Öffnen Sie den Wasserhahn.
2. Drücken Sie die ON/OFF-Taste :
3. Öffnen Sie die Geschirrspülertür und dosieren Sie das Spülmittel *(siehe unten).*
4. Befüllen Sie die Geschirrspülerkörbe *((siehe Beschickungsbeispiele)* und schließen Sie die Gerätetür.
5. Wählen Sie das Spülprogramm je nach Geschirrart und Verschmutzungsgrad aus (*siehe Spülprogrammtabelle*). Drücken Sie hierzu die Taste **P**.
6. Wählen Sie die Spüloptionen* *(siehe Spezialprogramme und Optionen).*
7. Das Programm mit der Taste Start/Pause starten: die Kontrollleuchte Spülen leuchtet auf und auf dem Display werden die Programmnummer und die Restzeit bis zum Zyklusende angezeigt.
8. Nach Beendigung des Programms zeigt das Display die Meldung **END.** Schalten Sie das Gerät mittels der ON/OFF-Taste aus, schließen Sie den Wasserhahn und ziehen Sie den Netzstecker aus der Steckdose.
9. Warten Sie einige Minuten, bevor Sie das Geschirr herausnehmen. Sie könnten sich daran verbrennen. Räumen Sie die Geschirrspülerkörbe aus, beginnen Sie dabei mit dem Unterkorb.

⚠ **- Zur Senkung des Stromverbrauchs bei Stillstand des Geräts schaltet sich das Gerät unter gewissen Bedingungen automatisch aus.**

⚠ **PROGRAMME AUTO***: einige Geschirrspülgeräte sind mit einem Spezialfühler ausgestattet, der in der Lage ist, den Verschmutzungsgrad zu erfassen und demnach das effektivste und wirtschaftlichste Spülprogramm einzustellen. Die Dauer der Automatik-Programme kann wegen des Ansprechens des Sensors variieren.

Änderung eines laufenden Programms

Wenn Sie ein falsches Programm gewählt haben, kann dieses geändert werden, wenn es erst kurze Zeit gelauften ist: schalten Sie das Gerät durch längeres Drücken der EIN/AUS/Reset-Taste aus. Schalten Sie es darauf über dieselbe Taste wieder ein, und wählen Sie erneut ein Programm und die gewünschten Spüloptionen an.

Hinzufügen von weiterem Geschirr

Drücken Sie die Start/Pause-Taste, öffnen Sie die Gerätetür (Vorsicht, es kann heißer Dampf austreten!) und räumen Sie das zusätzliche Geschirr ein. Drücken Sie die Start/Pause-Taste: der Zyklus wird nach einem längeren Tonsignal wieder aufgenommen.

⚠ Wurde eine Startzeitvorwahl getroffen, startet der Zyklus nach Ablauf der eingestellten Zeit nicht, sondern bleibt in Pause.

⚠ Durch das Drücken der Start/Pause-Taste, womit das Gerät angehalten wird, wird das Programm unterbrochen.
In dieser Phase kann das Spülprogramm nicht geändert werden.

Unbeabsichtigtes Unterbrechen des Spülprogramms

Wird während des Spülgangs die Gerätetür geöffnet, oder sollte ein Stromausfall stattfinden, wird der Spülgang unterbrochen. Wird die Gerätetür wieder geschlossen, oder kehrt der Strom zurück, läuft das Programm an der Stelle weiter, an der es unterbrochen wurde.

* Nur bei einigen Modellen.

Programme

DE

Die Programmdaten sind Labormessdaten, die gemäß der europäischen Vorschrift EN 50242 erfasst wurden.
Je nach den unterschiedlichen Einsatzbedingungen können die Dauer und die Daten der Programme anders ausfallen.

⚠ **Die Anzahl und die Art der Spülprogramme und -optionen sind abhängig vom jeweiligen Geschirrspülermodell.**

Programm	Trocknen	Optionen	Programmdauer	Wasserverbrauch (l/Zyklus)	Energieverbrauch (kWh/Zyklus)
1. Eco	Ja	Startverzögerung – Halbe Füllmenge – Tabs	03:10’	9,0	0,93
2. Auto Intensiv AUTO	Ja	Startverzögerung – Halbe Füllmenge – Tabs	02:00’ - 03:10’	14,0 - 15,5	1,50 - 1,80
3. Auto Normal AUTO	Ja	Startverzögerung – Halbe Füllmenge – Tabs	01:30’ - 02:30’	14,5 - 16,0	1,20 - 1,35
4. Fein	Ja	Startverzögerung – Halbe Füllmenge – Tabs	01:40’	11,0	1,10
5. Rapid	Nein	Startverzögerung – Tabs	00:30’	9,0	0,50
6. Einweichen	Nein	Startverzögerung – Halbe Füllmenge	00:12’	4,5	0,01
7. Hygiene	Ja	Startverzögerung	01:20’	10,0	1,25
8. Extra eXtra	Nein	Startverzögerung – Extra Light	01:00’	11	n.a.

Angaben zur Programmwahl und Dosierung des Spülmittels

1. Spülzyklus ECO ist das Standardprogramm, auf das sich die Daten des Energie-Labels beziehen; dieser Zyklus eignet sich zum Spülen von normal verschmutzem Geschirr und ist das effizienteste Programm im Hinblick auf Energie- und Wasserverbrauch für diese Art von Geschirr. 29 g/ml + 6 g/ml** – 1 Tab *(**Spülmittelmenge für den Vorspülgang)*

2. Stark verschmutztes Geschirr und Töpfe (nicht geeignet für empfindliches Geschirr). 35 g/ml – 1 Tab

3. Normal verschmutztes Geschirr und Töpfe. 29 g/ml + 6 g/ml** – 1 Tab

4. Schonspülgang für empfindliches Geschirr, das keinen hohen Temperaturen ausgesetzt werden darf. 35 g/ml – 1 Tab

5. Schneller Spülgang für nur wenig verschmutztes Geschirr. (Ideal für 2 Gedecke) 25 g/ml – 1 Tab

6. Abspülen des Geschirrs, das erst später, zusammen mit weiterem Geschirr, gespült werden soll. Kein Spülmittel

7. Desinfektionszyklus mit hohen Temperaturen. Ideal für Geschirr und Babyfläschchen. 30 g/ml – 1 Tab

8. Geschirr mit großen Abmessungen. *(Nicht geeignet für empfindliche Teile)* 35 gr/ml – 1 Tab

Standby-Verbrauch: Verbrauch im Left-On-Modus: 5 W - Verbrauch im Off-Modus: 0,5 W

n.a. - nicht anwendbar

Hinweis:
Die optimale Leistung der Programme "Rapid und Sixty" ist dann gewährleistet, wenn die Anzahl der angegebenen Maßgedecke eingehalten wird.

Das Für einen geringeren Verbrauch sollte die Maschine voll beladen werden.

Hinweis für die Prüflabors: Informationen hinsichtlich der Bedingungen des EN-Vergleichstests sind unter nachfolgender Adresse anzufordern: ASSISTENZA_EN_LVS@indesitcompany.com

Sonderprogramme und Optionen

INDESIT

DE

Programm EXTRA
Mit dem Programm EXTRA kann großes Geschirr bis zu einer maximalen Höhe von 53 cm intensiv gespült werden: Backbleche und -roste, Fettpfannen, Abstellroste für Kochplatten, große Töpfe, Servierteller und Pizzateller, Edelstahlfilter für Dunstabzugshauben.
Um das Gerät mit großen Teilen beladen zu können, wird der obere Korb herausgenommen.

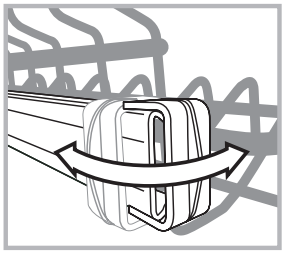

Öffnen Sie die beiden Halterungen rechts und links, um den Korb herauszunehmen. Ist der obere Korb eingesetzt, müssen diese Halterungen immer geschlossen sein.

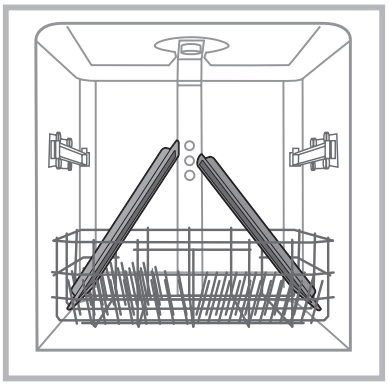

Räumen Sie das Geschirr so ein, wie auf der Abbildung gezeigt, damit der Wasserstrahl überall hinkommt.
Der Zyklus kann auch für empfindliches Geschirr mit großen Abmessungen verwendet werden. Hierzu die Option Extra Light aktivieren *(siehe Spüloptionen).*

Die Spülmaschine darf nur mit dem Zyklus EXTRA ohne oberen Korb verwendet werden.

Zur Ausführung des Zyklus Extra und Extra mit der Option Light* geben Sie das Spülmittel direkt in die Maschine und nicht in den Behälter.

Spüloptionen*

Die OPTIONEN können nur dann eingestellt, geändert oder gelöscht werden, wenn das Spülprogramm ausgewählt, und bevor die Taste Start/Pause gedrückt wird.

Es können lediglich die Optionen zugeschaltet werden, die auch mit dem gewählten Programmtyp kompatibel sind. Ist eine Option mit dem eingestellten Programm nicht kompatibel, *(siehe Spülprogrammtabelle),* blinkt die entsprechende LED 3 Mal kurz auf.

Wird eine Option gewählt, die mit einer bereits zugeschalteten Option nicht kompatibel ist, blinkt diese 3 Mal auf erlischt wieder. Nur die zuletzt gewählte Einstellung bleibt eingeschaltet.
Möchten Sie eine irrtümlich eingestellte Option wieder löschen, drücken Sie die entsprechende Taste erneut.

Halbe Füllmenge/Extra light
Die Taste hat eine doppelte Funktion: HALBE FÜLLMENGE und EXTRA LIGHT
Wählen Sie das Programm durch Drücken der Taste HALBE FÜLLMENGE/EXTRA LIGHT aus; die Anzeigeleuchte schaltet sich ein.
Durch einen weiteren Druck auf die Taste HALBE FÜLLMENGE/ EXTRA LIGHT wird die Option deaktiviert.

Halbe Füllmenge
Haben Sie nur wenig Geschirr zu spülen, wählen Sie den Spülgang Halbe Füllung. Sie sparen Wasser, Strom und Spülmittel.
Auch die Spülmittelmenge kann halbiert werden.

Extra light
Nur mit dem Programm EXTRA kompatibel.
Mit diesem Vorgang eignet sich das Programm EXTRA für empfindliches Geschirr mit großen Abmessungen. Die Option sieht keine Trockenphase vor.

⚠ Vergewissern Sie sich, dass die Gegenstände und das Geschirr spülmaschinenfest sind.

Option Startzeitvorwahl
Der Start des Spülprogramms kann um **1** bis **24** Stunden verschoben werden:
1. Das gewünschte Spülprogramm und eventuelle weitere Optionen auswählen; die Taste STARTZEITVORWAHL drücken: die Anzeigeleuchte leuchtet auf. Mit der gleichen Taste wählen Sie den Start des Spülprogramms aus. (h01, h02, etc.)
2. Bestätigen Sie die Auswahl mit der Taste START/PAUSE, der Countdown beginnt.
3. Ist die Zeit abgelaufen, erlischt die Anzeigeleuchte der STARTZEITVORWAHL und das Spülprogramm startet.
Um die STARTZEITVORWAHL zu deaktivieren, drücken Sie die Taste STARTZEITVORWAHL bis zur Anzeige **OFF**.

Bei bereits in Gang gesetztem Programm ist eine Startzeitvorwahl nicht mehr möglich.

Multifunktions-Tabs (Tabs)
Diese Option optimiert das Spül- und Trocknungsergebniss.
Sollten Sie Multifunktions-Tabs verwenden, drücken Sie die Taste MULTIFUNKTIONS-TABS, die Kontrollleuchte schaltet sich ein; ein erneuter Druck der Taste deaktiviert die Funktion.

⚠ **Die Option "Multifunktions-Tabs" bewirkt eine Verlängerung des Spülprogramms.**

⚠ **Die Verwendung von Tabs wird nur empfohlen, wenn diese Option vorhanden ist. Auch raten wir von der Benutzung von Tabs bei Programmen, die diese nicht vorsehen, ab.**

* Nur bei einigen Modellen.

Reinigung und Pflege

DE

Abstellen der Wasser- und Stromversorgung

- Drehen Sie den Wasserhahn nach jedem Spülgang zu, um Schäden durch eventuelles Austreten von Wasser auszuschließen.
- Ziehen Sie den Netzstecker aus der Steckdose, bevor Sie Ihren Geschirrspüler reinigen oder Wartungsmaßnahmen getroffen werden.

Reinigung des Geschirrspülers

- Die Gehäuseteile und die Bedienblende können mit einem mit Wasser angefeuchteten, weichen Tuch gereinigt werden. Vermeiden Sie Löse- und Scheuermittel.
- Zur Beseitigung von evtl. Flecken im Innenraum des Gerätes verwenden Sie ein feuchtes Tuch, auf das Sie etwas weißen Essig träufeln.

Vermeidung von Geruchsbildung

- Lassen Sie die Gerätetür stets nur angelehnt; auf diese Weise kann sich keine Feuchtigkeit ansammeln.
- Die Dichtungen der Tür und der Reinigerkammern sollten regelmäßig mit einem feuchten Tuch gereinigt werden. Sie vermeiden so die Ansammlung von Speiseresten, der hauptsächlichen Ursache von Geruchsbildung im Geschirrspüler.

Reinigung der Sprüharme

Es kann vorkommen, dass Speisereste an den Sprüharmen hängen bleiben und die Wasserdüsen verstopfen. Prüfen Sie die Sprüharme daher regelmäßig und reinigen Sie sie bei Bedarf mit einer Kunststoffbürste.
Beide Sprüharme können abgenommen werden.

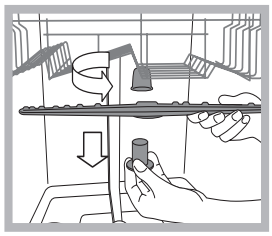

Zur Abnahme des oberen Sprüharms drehen Sie den Kunststoffring gegen den Uhrzeigersinn ab. Der obere Sprüharm ist mit jener Seite nach oben wieder einzusetzen, die die meisten Löcher aufweist.

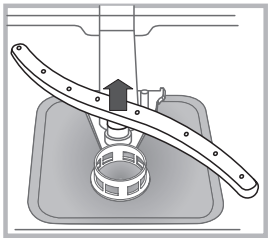

Um den unteren Sprüharm abzunehmen, drücken Sie die beiden seitlichen Zungen nach unten und ziehen dann den Arm nach oben hin ab.

Reinigen des Wasserzufuhr-Filtersiebes*

Falls es sich um neue, oder für einen längeren Zeitraum nicht benutzte Wasserschläuche handeln sollte, ist sicherzustellen, dass das Wasser auch klar und frei von Verunreinigungen ist. Lassen Sie es hierzu einige Zeit lang fließen. Andernfalls besteht das Risiko, dass die Anschlussstelle verstopft wird und Ihr Geschirrspüler dadurch Schaden nimmt.

⚠ Reinigen Sie regelmäßig den Wasserzulauffilter am Zufuhrhahn.
- Schließen Sie den Wasserhahn.
- Schrauben Sie den Wasserschlauch ab, nehmen Sie den Filter heraus und reinigen Sie ihn vorsichtig unter fließendem Wasser.
- Setzen Sie den Filter wieder ein und verschrauben Sie den Schlauch.

Die Filter reinigen

Die Siebgruppe setzt sich aus drei Filtern zusammen, die Spülwasser reinigen, von Speiseresten befreien und wieder in Umlauf bringen. Um optimale Spülergebnisse zu gewährleisten, müssen diese gereinigt werden.

⚠ Reinigen Sie die Filtersiebe regelmäßig.

⚠ Der Geschirrspüler darf nie ohne Filtersiebe oder mit ausgehängten Filtern in Betrieb genommen werden.

• Kontrollieren Sie nach einigen Spülgängen die Filtersiebgruppe. Ggf. ist diese sorgfältig unter laufendem Wasser auszuspülen. Nehmen Sie hierzu ein kleines Bürstchen (das nicht aus Metall sein darf) zu Hilfe. Verfahren Sie wie folgt:
1. Drehen Sie das zylinderförmige Filtersieb **C** gegen den Uhrzeigersinn heraus *(Abb. 1).*
2. Ziehen Sie den Siebbecher **B** durch leichten Druck auf die seitlichen Flügel heraus *(Abb. 2);*
3. Nehmen Sie den Stahl-Siebteller **A ab**. *(Abb. 3).*
4. Kontrollieren Sie den Hohlraum und befreien Sie diesen von eventuellen Speiseresten. **Das Spülpumpenschutzteil (schwarzes Teil) DARF NICHT ABGENOMMEN WERDEN** *(Abb.4).*

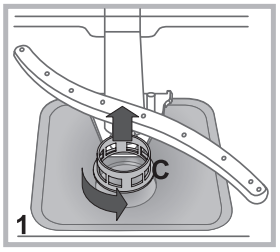

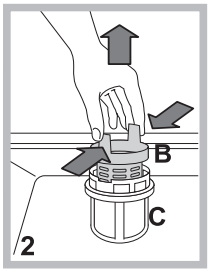

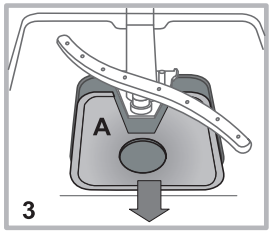

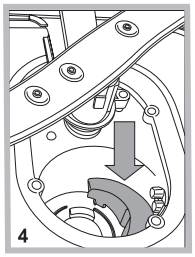

Setzen Sie die Siebgruppe nach der Reinigung der Filtersiebe wieder korrekt in ihren Sitz ein, dies ist äußerst wichtig, um eine ordnungsgemäße Betriebsweise des Geschirrspülers zu gewährleisten.

Was tun, bevor Sie für längere Zeit verreisen

- Trennen Sie sämtliche Elektroanschlüsse und schließen Sie den Wasserhahn.
- Lassen Sie die Gerätetür leicht aufstehen.
- Lassen Sie nach Ihrer Rückkehr einen Spülgang ohne Geschirr durchlaufen.

* Nur bei einigen Modellen.

Störungen und Abhilfe

INDESIT

DE

Sollten Betriebsstörungen auftreten, kontrollieren Sie bitte folgende Punkte, bevor Sie sich an den Kundendienst wenden.

Störungen:	Mögliche Ursachen/Lösung:
Die Spülmaschine startet nicht oder reagiert nicht auf die Bedienungseingaben.	• Wasserhahn nicht aufgedreht. • Schalten Sie das Gerät durch das Drücken der ON/OFF-Taste aus und nach etwa einer Minute wieder ein und wiederholen Sie die Programmeinstellung. • Stecker ist nicht richtig in die Steckdose eingeführt oder lassen Sie ggf. die Steckdose ersetzen. • Die Gerätetür ist nicht ganz geschlossen.
Die Gerätetür schließt nicht.	• Stellen Sie sicher, dass die Körbe ganz eingeschoben sind. • Das Schloss ist bereits eingerastet; drücken Sie die Tür energisch, bis ein „Klicklaut“ zu hören ist.
Der Geschirrspüler pumpt das Wasser nicht ab.	• Das Spülprogramm ist noch nicht ganz abgelaufen. • Der Zulaufschlauch ist geknickt *(siehe Installation).* • Der Ablauf des Spülbeckens ist verstopft. • Im Filtersieb haben sich Speisereste angesammelt. • Kontrollieren Sie die Höhe der Ablaufleitung.
Der Geschirrspüler ist zu laut.	• Das Geschirr schlägt aneinander oder gegen die Sprüharme. Positionieren Sie das Geschirr korrekt und stellen Sie sicher, dass sich die Sprüharme frei drehen können. • Es hat sich zu viel Schaum gebildet: Das Spülmittel wurde nicht richtig dosiert oder ist für Geschirrspüler ungeeignet *(siehe Spülmittel und Verwendung des Geschirrspülers).* Das Geschirr nicht von Hand vorspülen.
Auf dem Geschirr und auf den Gläsern befinden sich Kalkablagerungen oder ein weißer Belag.	• Fehlendes Regeneriersalz. • Die Dosierung entspricht nicht der Wasserhärte; Werte erhöhen *(siehe Klarspüler und Regeneriersalz).* • Der Deckel des Salz- bzw. Klarspülerbehälters ist nicht ordnungsgemäß geschlossen. • Kein oder unzureichend dosiertes Klarspülmittel.
Das Geschirr und die Gläser weisen weiße Streifen bzw. bläuliche Schattierungen auf.	• Der Klarspüler wurde zu hoch dosiert.
Das Geschirr ist nicht ganz trocken.	• Es wurde ein Spülprogramm gewählt, das keinen Trockengang vorsieht. • Kein Klarspülmittel *(siehe Klarspüler und Regeneriersalz).* • Der Klarspüler wurde unkorrekt dosiert. • Das Geschirr besteht aus Antihaftmaterial oder aus Kunststoff; in diesem Fall sind Wassertropfen normal.
Das Geschirr ist nicht sauber geworden.	• Das Geschirr wurde nicht korrekt eingeräumt. • Die Sprüharme können nicht frei drehen, werden durch das Geschirr blockiert. • Das Spülprogramm ist zu schwach *(siehe Spülprogramme).* • Es hat sich zu viel Schaum gebildet: Das Spülmittel wurde nicht richtig dosiert oder ist für Geschirrspüler ungeeignet *(siehe Spülmittel und Verwendung des Geschirrspülers).* • Der Stöpsel des Klarspülerbehälters wurde nicht korrekt geschlossen. • Das Filtersieb ist schmutzig oder verstopft *(siehe Wartung und Pflege).* • Fehlendes Regeneriersalz *(siehe Klarspüler und Regeneriersalz).* • Sicherstellen, dass die Höhe der Teller der Einstellung des Korbs entsprechen. • Die Düsen der Sprüharme sind verstopft *(siehe Reinigung und Pflege).*
Der Geschirrspüler lädt kein Wasser ist blockiert (blinkende Kontroll-leuchten)	• Kein Wasser im Wassernetz oder zugedrehter Wasserhahn. • Der Zufuhrschlauch ist geknickt *(siehe Installation).* • Filter verstopft; Filter reinigen *(siehe Reinigung und Pflege).* • Ablauf verstopft; Abfluss reinigen. • Den Geschirrspüler nach der Prüfung und Reinigung ausschalten und wieder einschalten. Danach einen neuen Spülgang starten. • Wenn das Problem nicht behoben werden kann, den Wasserhahn zudrehen, den Stromstecker ausziehen, und sich mit dem Kundendienst in Verbindung setzen.

* Nur bei einigen Modellen.

Installatie

NL

⚠ Als u het apparaat verplaatst, moet u het verticaal houden; is dit niet mogelijk, dan moet u het naar achteren kantelen.

Hydraulische aansluitingen

⚠ Aanpassingen aan het hydraulisch systeem met het oog op de installatie mogen alleen door erkende technici worden uitgevoerd.

De buizen voor de toevoer en afvoer van het water kunnen zowel naar rechts als naar links worden gericht om een optimale installatie te bekomen.
De buizen mogen niet gekneld of gebogen zitten door de afwasautomaat.

Aansluiting van de buis voor de watertoevoer

- Aansluiting op een koud- of warmwaterkraan van 3/4" (max. 60°C).
- Laat het water lopen tot het compleet helder is.
- Draai de toevoerbuis goed vast en open de kraan.

⚠ Als de toevoerbuis niet lang genoeg is, dient u zich te wenden tot een speciaalzaak of tot een erkende monteur *(zie Service)*.

⚠ De waarde van de waterdruk moet in de tabel met de technische gegevens vermeld staan; is dat niet zo, dan werkt de afwasautomaat mogelijk niet correct.

⚠ Zorg ervoor dat de buis niet gebogen of samengedrukt wordt.

Aansluiting van de buis op de waterafvoer

Sluit de afvoerbuis aan op een afvoerleiding met een minimale doorsnede van 2 cm. (A)
Het aanhechtingspunt van de afvoerbuis moet zich op een hoogte tussen 40 en 80 cm van de vloer of het steunvlak van de afwasautomaat bevinden.

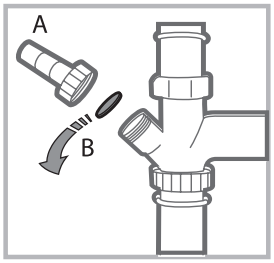

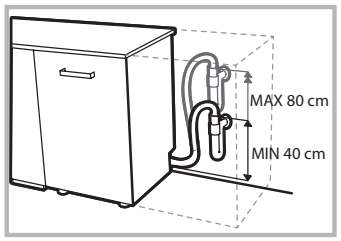

Voordat u de waterafvoerbuis aansluit op de sifon van de wasbak, moet u de plastic dop (B) verwijderen.

Lekkagebeveiliging

Om lekkages te voorkomen, is de afwasautomaat:
- voorzien van een systeem dat de watertoevoer onderbreekt in geval van storingen of lekkages van binnenuit.
Enkele modellen zijn verder voorzien van een aanvullend beveiligingsmechanisme **New Acqua Stop***, dat lekkages ook voorkomt in geval van breuk in de toevoerbuis.

* Alleen op bepaalde modellen aanwezig

BELANGRIJK: GEVAARLIJKE SPANNING!

De toevoerbuis mag in geen geval worden doorgesneden: hij bevat onderdelen die onder spanning staan.

Elektrische aansluiting

Voordat u de stekker in het stopcontact steekt, moet u zich ervan verzekeren dat:
- het stopcontact **geaard is** en voldoet aan de geldende normen;
- het stopcontact geschikt is voor het maximale vermogen van het apparaat. Dit vermogen wordt aangegeven op het typeplaatje aan de binnenkant van de deur *(zie hoofdstuk Beschrijving van de afwasautomaat);*
- de spanningswaarden tussen de waarden liggen die aangegeven worden op het typeplaatje aan de binnenkant van de deur;
- de stekker van het apparaat en het stopcontact overeenkomen. Als dit niet het geval is, moet u een bevoegde monteur inschakelen om de stekker te laten vervangen *(zie Service)*; gebruik geen verlengsnoeren of meervoudige stopcontacten.

⚠ Wanneer het apparaat geïnstalleerd is, moeten de elektrische voedingskabel en het stopcontact makkelijk te bereiken zijn.

⚠ De kabel mag niet gebogen of samengedrukt worden.

⚠ Indien de voedingskabel beschadigd is, dient deze door de fabrikant of door uw Technische Servicedienst vervangen te worden, zodat elk risico vermeden wordt *(zie Service).*

⚠ De fabrikant kan niet verantwoordelijk worden gesteld als deze normen niet worden nageleefd.

Plaatsing en waterpas zetten

1. Plaats de afwasautomaat op een effen en stevige vloer. Compenseer eventuele onregelmatigheden door de voorste stelvoetjes los of vast te draaien, totdat het apparaat horizontaal staat. Een correcte nivellering geeft stabiliteit en voorkomt trillingen en geluiden.

2. Nadat u de afwasautomaat hebt ingebouwd, kleeft u de doorzichtige kleefstrip* onder het houten werkvlak om het te beschermen tegen eventuele condens.

3. De afwasautomaat moet met de zijkant of de achterkant tegen de aangrenzende kastjes of de wand worden geïnstalleerd. Het apparaat kan ook onder het aanrecht worden ingebouwd* *(zie Montageblad)*.

4*. Om de hoogte van het achterste stelvoetje te regelen, moet u draaien aan de zeshoekige rode beslagring aan de onder-/voorzijde in het midden van de afwasautomaat. Gebruik hiervoor een zeshoekige sleutel met een opening van 8 mm. Draai rechtsom om de hoogte te vermeerderen, linksom om de hoogte te verminderen *(zie instructieblad voor de inbouw dat bij de documentatie is gevoegd).*

Aanwijzingen voor de eerste afwascyclus

Na de installatie moet u de beschermelementen op de rekken verwijderen, evenals de elastieken op het bovenrek *(waar aanwezig).*

Instellingen waterontharder

Voordat u met de eerste wasbeurt begint, moet u het waterhardheidsniveau van de waterleiding instellen *(zie hoofdstuk Glansmiddel en onthardingszout).*
Vul het reservoir van de waterontharder de eerste keer met water, daarna met ongeveer 1 kg zout; het is normaal dat er water uitstroomt.
Laat onmiddellijk daarna een eerste wascyclus draaien.
Gebruik uitsluitend zout dat speciaal voor afwasautomaten bestemd is.
Na het vullen gaat het controlelampje ZOUT TOEVOEGEN* uit.

⚠ Als u geen onthardingszout toevoegt, kunnen de waterontharder en het verwarmingselement schade oplopen.

Technische gegevens	
Afmetingen	breedte cm 60 hoogte cm 85 diepte cm 60
Capaciteit	14 bordensets
Waterdruk toevoer	0,05 ÷ 1 MPa (0,5 ÷ 10 bar) 7,25 – 145 psi
Netspanning	Zie typeplaatje
Totaal opnemingsvermogen	Zie typeplaatje
Zekering	Zie typeplaatje
CE	Deze afwasautomaat voldoet aan de volgende EU richtlijnen: - 2006/95/EEG (Laagspanning) - 2004/108/EEG (Elektromagnetische Compatibiliteit) - 2009/125/EG (Comm. Reg. 1016/2010) (Ecodesign) -97/17/EC (Etikettering) - 2012/19/EU (AEEA)

Het apparaat beschikt over een aantal geluidssignalen/tonen *(aan de hand van het model vaatwasser)* **die waarschuwen dat de betreffende functie van start is gegaan: inschakeling, einde cyclus, etc.**

De symbolen/controlelampjes/leds op het bedieningspaneel/ display kunnen van kleur veranderen, knipperen of vast aanstaan. *(aan de hand van het model vaatwasser).*

Het display* toont nuttige informatie betreffende het type ingestelde cyclus, de was- of droogfase, de resterende tijd, de temperatuur, enz... enz…

* Alleen op bepaalde modellen aanwezig

Beschrijving van het apparaat

NL

Aanzichttekening

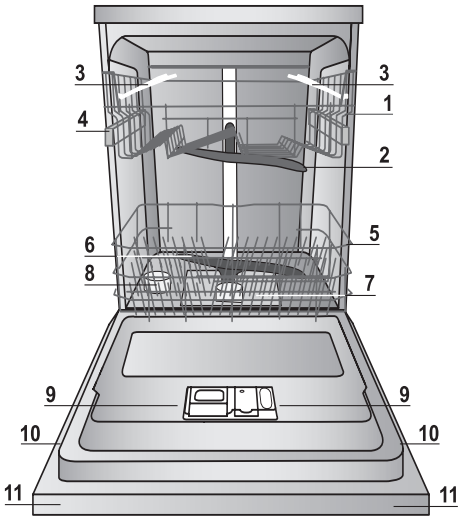

1. Bovenrek
2. Bovenste sproeiarmen
3. Opklaprekjes
4. Regeling hoogte bovenrek
5. Onderrek
6. Onderste sproeiarmen
7. Filter
8. Zoutreservoir
9. Wasmiddelbakje, reservoir glansspoelmiddel en Active Oxigen mechanisme*
10. Typeplaatje
11. Bedieningspaneel***

Bedieningspaneel

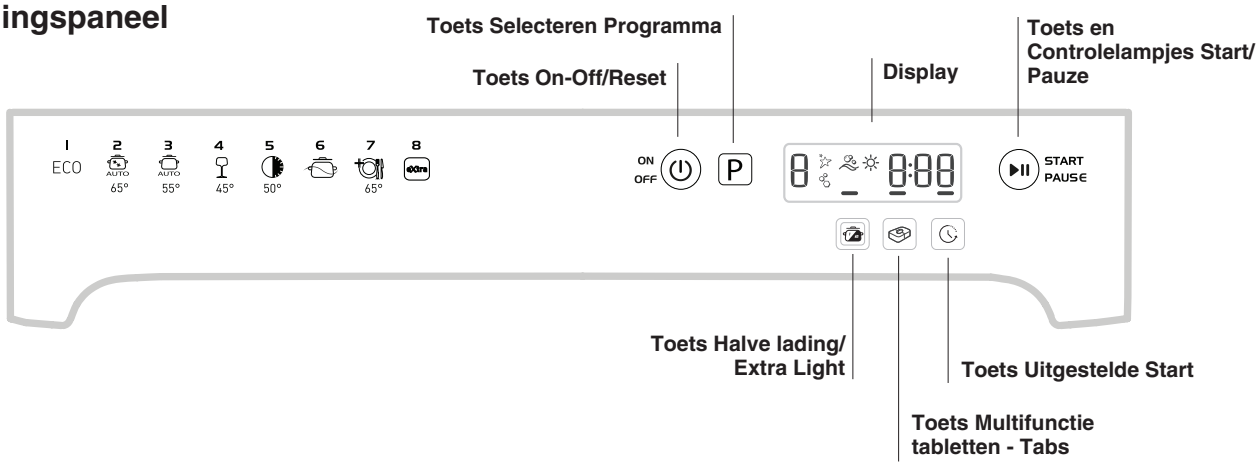

Display

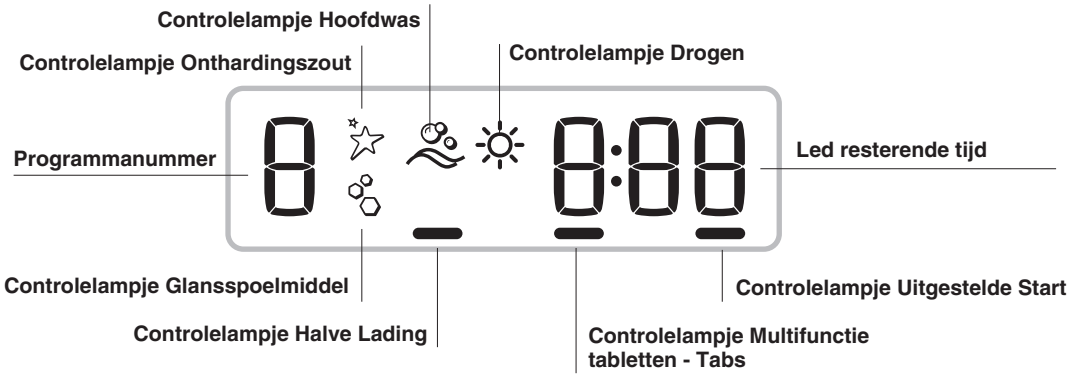

***Alleen op modellen voor volledige inbouw.

* Alleen aanwezig op bepaalde modellen.

Het aantal en het soort programma's en opties verschilt aan de hand van het model afwasautomaat.

Onthardingszout en glansmiddel

INDESIT

NL

⚠ **Gebruik uitsluitend producten die speciaal voor afwasautomaten bestemd zijn. Gebruik geen keuken- of industrieel zout.**
Volg de aanwijzingen op de verpakking.

⚠ **Als u een multifunctieproduct gebruikt, raden we toch aan onthardingszout toe te voegen, vooral als het water hard of zeer hard is.** *(Volg de aanwijzingen op de verpakking)*

⚠ **Als u geen zout of glansmiddel toevoegt, is het normaal dat de controlelampjes ZOUT TOEVOEGEN* en GLANSMIDDEL TOEVOEGEN* aanblijven.**

Het onthardingszout toevoegen

Door dit zout te gebruiken, vermijdt u dat er zich KALK vormt op de vaat en op de functionele componenten van de afwasautomaat.
• Het is belangrijk dat het zoutreservoir nooit leeg is.
• Het is belangrijk om de waterhardheid in te stellen.
Het zoutreservoir bevindt zich aan de onderzijde van de afwasautomaat *(zie Beschrijving)* en moet worden gevuld:
• als op het bedieningspaneel het controlelampje ZOUT TOEVOEGEN*aangaat;
• als de groene drijver* op de zoutdop niet langer zichtbaar is.
• zie duur in tabel Waterhardheid.

1. Haal het onderrek naar voren en draai de dop van het zoutreservoir tegen de klok in.
2. Alleen voor het eerste gebruik: vul het reservoir tot aan de rand met water.
3. Plaats de trechter op de opening *(zie afbeelding)* en vul het zoutreservoir tot aan de rand met zout (ongeveer 1 kg); het is normaal dat er wat water overloopt.
4. Verwijder de trechter en reinig eventuele zoutresten op de opening; spoel de dop onder lopend water af voor u hem weer opschroeft.
We raden u aan bovenstaande handeling elke keer uit te voeren als u onthardingszout bijvult.
Schroef de dop weer op zijn plaats, zodat tijdens het wassen geen wasmiddel in het reservoir kan komen (de waterontharder zou onherstelbaar kunnen worden beschadigd).

⚠ Wanneer het noodzakelijk is om zout bij te vullen, raden we aan dit te doen voordat u een nieuwe wascyclus start.

Instellen waterhardheid

Voor een perfecte werking van de waterontharder moet deze ingesteld worden in functie van de waterhardheid van de woning. Deze gegevens kunt u bij uw plaatselijk waterbedrijf opvragen. De ingestelde waarde komt overeen met een gemiddelde hardheid.
• Schakel de afwasautomaat in met de toets ON/OFF. ⏻
• Schakel de afwasautomaat uit met de toets ON/OFF. ⏻
• Houd de toets START/PAUZE ▶II 5 seconden lang ingedrukt, tot u een pieptoon hoort.
• Schakel de afwasautomaat in met de toets ON/OFF. ⏻
• Het display toont het cijfer van het huidige niveau van de waterhardheid en het controlelampje van het zout.
• Druk op de toets **P** om het gewenste niveau van de waterhardheid te selecteren *(zie hardheidstabel).*
• Schakel de afwasautomaat uit met de toets ON/OFF. ⏻
• Instelling voltooid!
Als u multifunctie tabletten gebruikt moet u toch het zoutreservoir vullen.

* Alleen op bepaalde modellen aanwezig

Tabel Waterhardheid				Gemiddelde duur zoutreservoir met 1 wascyclus per dag
niveau	°dH	°fH	mmol/l	maanden
1	0 - 6	0 - 10	0 - 1	7 maanden
2	6 - 11	11 - 20	1,1 - 2	5 maanden
3	12 - 17	21 - 30	2,1 - 3	3 maanden
4	17 - 34	31 - 60	3,1 - 6	2 maanden
5*	34 - 50	61 - 90	6,1 - 9	2/3 weken
Van 0°f tot 10°f raden wij u aan geen onthardingszout te gebruiken. *Als u 5 instelt, kan de duur iets langer zijn.				

(°dH = waterhardheid in Duitse graden - °fH = waterhardheid in Franse graden - mmol/l = millimol/liter)

Het glansmiddel toevoegen

Het glansmiddel bevordert het DROGEN van de vaat. Het glansmiddelreservoir moet worden gevuld:
• als op het bedieningspaneel/display het controlelampje GLANSMIDDEL TOEVOEGEN*aangaat;
• wanneer het controlevenstertje* op het deksel van het reservoir **"D"** van donker naar transparant overgaat.

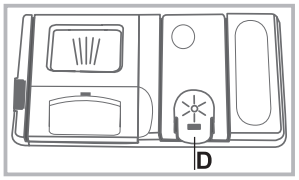

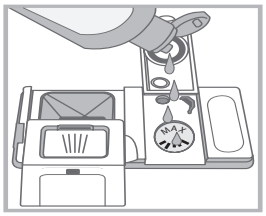

1. Open de houder **"D"** door het lipje op het deksel in te drukken en omhoog te halen.
2. Doe het glansmiddel voorzichtig in het bakje tot aan het "Maximum"-streepje. Zorg ervoor dat u niet morst. Als u wel morst, moet u het product meteen met een droge doek verwijderen.
3. Sluit het deksel met een klik.
Giet het glansmiddel NOOIT direct in de machine.

Het regelen van de dosis glansmiddel

Als u niet tevreden bent over het droogresultaat, kunt u de dosis glansmiddel regelen.
• Schakel de afwasautomaat in met de toets ON/OFF. ⏻
• Schakel de afwasautomaat uit met de toets ON/OFF. ⏻
• Druk 3 maal op de toets START/PAUZE ▶II: u hoort een pieptoon.
• Schakel de afwasautomaat in met de toets ON/OFF. ⏻
• Het display toont het cijfer van het huidige niveau van de waterhardheid en het controlelampje van het glansspoelmiddel.
• Druk op de toets **P** om de hoeveelheid glansspoelmiddel te selecteren.
• Schakel de afwasautomaat uit met de toets ON/OFF. ⏻
• Instelling voltooid!

Het glansmiddelniveau kan worden ingesteld op NUL (ECO). In dat geval zal er geen glansmiddel worden toegevoegd en zal het controlelampje GLANSMIDDEL TOEVOEGEN niet aangaan als het product op is.
U kunt maximaal 4 niveaus instellen, op basis van het model van de afwasautomaat. De ingestelde waarde komt overeen met een gemiddeld niveau.
• Als u op de vaat blauwachtige strepen aantreft, moet u een lagere stand instellen (1-2).
• Als u op de vaat waterdruppels of kalkaanslag aantreft, moet u een hogere stand instellen (3-4).

Het laden van de rekken

NL

Advies

Voordat u de vaat inlaadt moet u overtollige etensresten verwijderen en glazen en bekers legen. **Het is niet noodzakelijk de vaat met water af te spoelen voor u hem in de vaatwasser laadt.**

Plaats de vaat dusdanig zodat hij stevig vaststaat en niet om kan vallen. Pannen, bakken en glazen moeten met de opening naar onder worden geplaatst en holle of bolle elementen moeten schuin worden geplaatst zodat het water alle oppervlakken kan bereiken en daarna vrijuit kan wegspoelen.

Zorg er voor dat deksels, handvatten, koekenpannen en schalen het draaien van de sproeiarmen niet beletten. Plaats kleine voorwerpen in de bestekkorf.

Plastic voorwerpen en pannen met antiaanbaklaag houden waterdruppels langer vast. Hun droogtegraad zal lager zijn dan die van voorwerpen van aardewerk of staal.

Lichte voorwerpen (zoals plastic bakken) moeten bij voorkeur op het bovenrek worden geplaatst, en zodanig dat zij niet kunnen bewegen.

Nadat u alles heeft ingeladen moet u controleren of de sproeiarmen vrij kunnen ronddraaien.

Onderrek

In het onderrek kunt u pannen, deksels, borden, slakommen, bestek, etc. plaatsen. Grote borden en deksels moeten bij voorkeur aan de zijkant van het rek worden geplaatst.

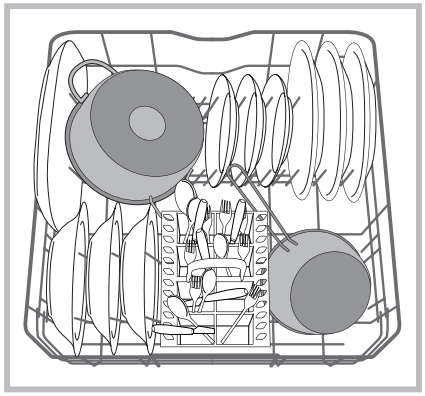

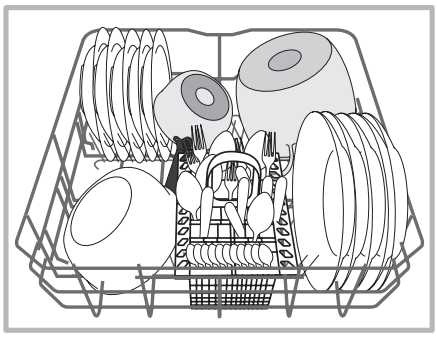

Het is aan te raden zeer vuile vaat in het onderrek te plaatsen, aangezien in dit deel van de vaatwasser de kracht van de waterstroom groter is waardoor de wasprestaties verbeteren.

Enkele modellen vaatwasser beschikken over uitklapbare delen*, deze kunnen in verticale positie worden gezet voor het plaatsen van borden, of in horizontale positie (neer), om pannen en slakommen beter te plaatsen.

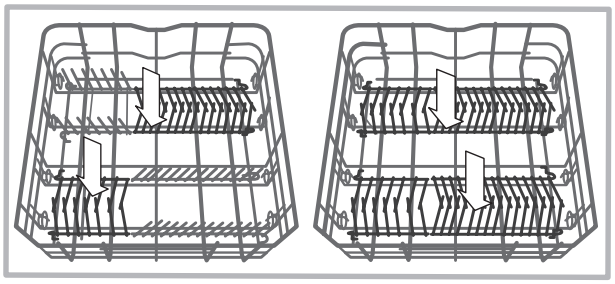

Bestekkorf

De bestekkorf is voorzien van roosters aan de bovenkant waarmee u het bestek beter kunt neerzetten. De korf mag alleen aan de voorzijde van het onderrek worden geplaatst.

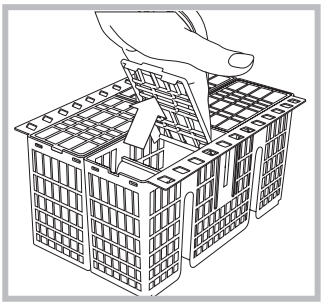

Bovenrek

Laad lichte en breekbare vaat zoals glazen, kopjes, bordjes, lage slakommen, in het bovenrek.

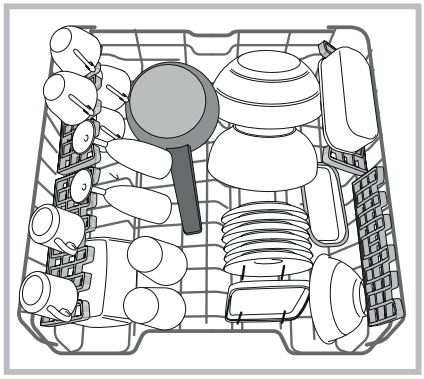

Enkele modellen vaatwasser beschikken over uitklapbare delen*, die in verticale stand kunnen worden gebruikt om bordjes te rangschikken, of die kunnen worden neergelegd om bakjes of houders op te plaatsen

* Alleen aanwezig op bepaalde modellen.

Opklaprekjes met verschillende standen

De opklaprekjes aan de zijkant kunnen op drie verschillende hoogten worden gezet om de plaatsing van de vaat in het rek te optimaliseren.

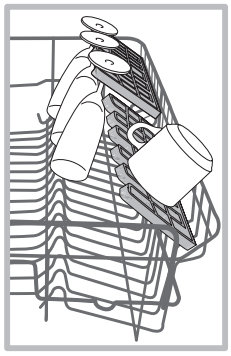

Wijnglazen kunnen op een stabiele wijze op de opklaprekjes worden geplaatst door de voet van het glas in de speciale gaten te steken.
Voor een optimaal droogresultaat dient u de opklaprekjes zo schuin mogelijk te positioneren. Om de inclinatie te wijzigen, tilt u het rekje op, u verschuift het een beetje en positioneert het naar wens.

Besteklade*

Enkele modellen vaatwasser beschikken over een verschuifbare besteklade die kan worden gebruikt om extra bestek of kleine kopjes te bewaren. Voor optimale wasprestaties moet u vermijden te grote vaat onder de besteklade te plaatsen.
De besteklade kan indien gewenst worden verwijderd. *(zie afbeelding)*

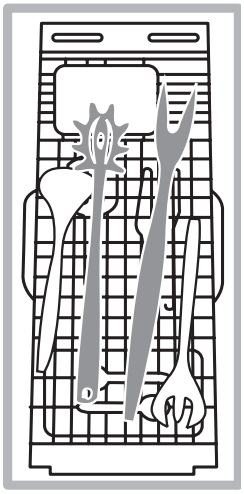

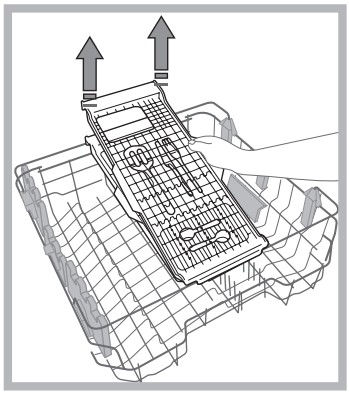

*Alleen op bepaalde modellen beschikbaar en variërend in aantal en positie.

Het bovenrek kan naar believen in hoogte worden aangepast: naar boven toe als men in het onderrek volumineuze vaat wil plaatsen, naar beneden toe om goed te kunnen profiteren van alle plek in de opklaprekjes of de uitklapbare delen, zodat er naar boven toe meer plaats is.

Het regelen van de hoogte van het bovenrek

Om de vaat beter te kunnen verdelen, kunt u het bovenrek hoger of lager zetten.
We raden u aan de hoogte van het bovenrek te regelen als het REK LEEG IS.
Verplaats het rek NOOIT aan een enkele kant.

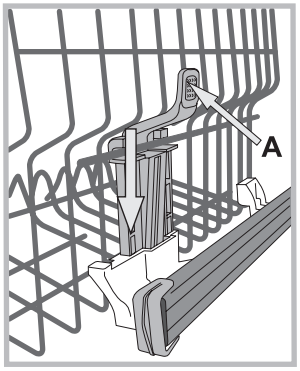

Als het rek beschikt over een **Lift-Up*** *(zie afbeelding)*, tilt u het rek op door het aan de zijkanten vast te houden. Til hem dan naar boven op. Om naar de lagere stand terug te keren, drukt u op de handels (**A**) aan de zijkanten van het rek en helpt u het rek weer naar beneden te gaan.

Niet geschikte vaat

- Houten bestek of vaat.
- Breekbare, versierde glazen, met de hand vervaardigd vaatwerk en antiek vaatwerk. Deze decoraties zijn niet vaatwasserbestendig.
- De delen in synthetisch materiaal zijn niet hittebestendig.
- Vaatwerk van koper of tin.
- Vaatwerk dat vuil is met as, was, smeerolie of inkt.

De decoraties op glas en aluminium en zilveren delen kunnen tijdens het wassen verkleuren of witter worden. Ook enkele soorten glas (bv. kristallen voorwerpen) kunnen na vele wasbeurten mat worden.

Schade aan glas en vaatwerk

Oorzaken:
- Type glas en procedures voor het maken van glas.
- Chemische samenstelling van het wasmiddel.
- Watertemperatuur van het spoelprogramma.

Advies:
- Gebruik alleen glazen en porselein waarvan door de producent wordt gegarandeerd dat het vaatwasserbestendig is.
- Gebruik alleen wasmiddel dat geschikt is voor breekbaar vaatwerk.
- Verwijder glazen en bestek z.s.m. na het einde van het programma uit de vaatwasser.

Vaatwasmiddel en gebruik van de afwasautomaat

NL

Het vaatwasmiddel toevoegen

Een goed wasresultaat hangt ook af van een correcte dosering van het vaatwasmiddel. Teveel vaatwasmiddel betekent niet automatisch een efficiëntere reiniging. Bovendien is dit niet goed voor het milieu.

Aan de hand van de hoeveelheid vuil kan de dosering worden aangepast m.b.v. een vaatwasmiddel in poeder- of in vloeibare vorm.
Normaal gebruikt men voor een gemiddeld vuile was ca. 35 g. (poeder), of 35 ml (vloeibaar). Als u wastabletten gebruikt, is één voldoende.

Als de vaat niet zo vuil is of reeds is afgespoeld, dient u de dosis vaatwasmiddel aanzienlijk te beperken.

Voor een juist wasresultaat dient u de instructies te volgen die op de verpakking van het vaatwasmiddel staan.

Bij verdere vragen raden wij u aan de fabrikanten van vaatwasmiddel te contacteren.

Om het wasmiddelbakje te openen, drukt u op het openingsmechanisme "A"

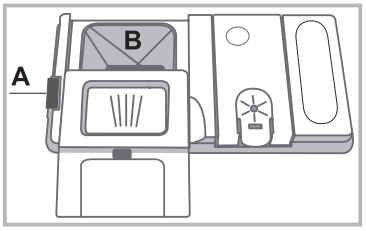

Doe het vaatwasmiddel alleen in het droge bakje "B". Het vaatwasmiddel dat nodig is voor de voorwas moet direct in de vaatwasmachine worden geplaatst.

1.Doseer het vaatwasmiddel met behulp van de Programmatabel om de juiste hoeveelheid te gebruiken.
In het kuipje **B** staat een niveau vermeld waar de maximum hoeveelheid vloeibaar- of poedervaatwasmiddel voor elke cyclus kan worden gegoten.

2. Verwijder de eventuele wasmiddelresten van de rand van het bakje en sluit het deksel met een klik.

3. Sluit het deksel van het wasmiddelbakje door het naar boven toe te drukken, totdat het afsluitmechanisme op zijn plaats is.
Het wasmiddelbakje gaat automatisch op het juiste moment open, aan de hand van het type programma.

Als u gecombineerde vaatwasmiddelen gebruikt, raden we u aan de functie TABS te gebruiken, waarmee u het afwasprogramma juist afstemt. Zo zult u altijd het beste was- en droogresultaat bereiken.
⚠ **Gebruik alleen een specifiek vaatwasmiddel.**

GEBRUIK NOOIT vaatwasmiddel voor handmatig afwassen.

Bij overmatig gebruik van vaatwasmiddel kunnen aan het einde van de wascyclus schuimresten achterblijven.

De beste was- en droogprestaties bereikt u alleen een combinatie van vaatwasmiddel, vloeibaar glansmiddel en onthardingszout te gebruiken.

We raden aan vaatwasmiddelen zonder fosfaten of chloor te gebruiken, omdat deze geschikter zijn voor het behoud van het milieu.

De vaatwasser starten

1. Open de waterkraan.
2. Druk op de ON-OFF toets
3. Open de deur en doseer het afwasmiddel *(zie onder).*
4. Laad de rekken *(zie De rekken laden)* en sluit de deur.
5. Selecteer het programma aan de hand van het soort vaat en het type vuil *(zie de programmatabel)* door op de toets **P** te drukken.
6. Selecteer de wasopties* *(zie Speciale programma's en opties).*
7. Start met de toets Start/Pauze: het controlelampje van de wasfase gaat aan en op het display verschijnt het nummer van het programma en de overgebleven tijd tot aan het einde van de cyclus.
8. Aan het einde van het programma verschijnt op het display de tekst **END.** Schakel het apparaat uit met de ON-OFF toets, doe de waterkraan dicht en haal de stekker uit het stopcontact.
9. Wacht enkele minuten voordat u de vaat eruit haalt om te voorkomen dat u zich verbrandt. Laad de vaat uit, beginnend met het onderrek.

⚠ **Om het energieverbruik te verminderen gaat de automaat, wanneer hij voor langere tijd NIET gebruikt wordt, automatisch uit.**

⚠ **PROGRAMMA'S AUTO***:enkele modellen vaatwasser beschikken over een speciale sensor die kan waarnemen hoe vuil de vaat is en het meest efficiënte en zuinige wasprogramma kiezen. De duur van de automatische programma's hangt als gevolg af van wat de sensor waarneemt.

Het wijzigen van een reeds gestart programma

Als u een verkeerd programma heeft geselecteerd kunt u het wijzigen, mits het net is gestart: als het wassen net is gestart en u wilt de wascyclus wijzigen dient u de vaatwasser uit te schakelen door langere tijd op de ON/OFF/Reset toets te drukken. Schakel het apparaat met dezelfde toets weer in en selecteer opnieuw de gewenste programma's en opties.

Overige vaat toevoegen

Druk op de Start/Pauze toets, open de deur, pas op de vrijkomende hete stoom, en doe de vaat in de vaatwasser. Druk op de Start/Pauze toets. De cyclus wordt na een lange pieptoon hervat.

⚠ Als een uitgestelde start is ingesteld zal, aan het einde van het terugtellen, de cyclus niet van start gaan, maar in pauzestand blijven.

⚠ Door op de toets Start/Pauze te drukken om de automaat te pauzeren, zal het programma worden onderbroken.
In deze fase kunt u het programma niet wijzigen.

Onvoorziene onderbrekingen

Als tijdens het wassen de deur wordt geopend of er een stroomonderbreking plaatsvindt, wordt het programma onderbroken. Het zal worden hervat op het punt waar het werd onderbroken als de deur weer dichtgaat of wanneer de stroom terugkeert.

* Alleen aanwezig op bepaalde modellen.

Programma’s

INDESIT

NL

De gegevens van de programma’s zijn gemeten in laboratoriumomstandigheden volgens de Europese vorm EN 50242.
Aan de hand van de verschillende gebruiksmogelijkheden kunnen de duur en de programmagegevens verschillen.

⚠ **Het aantal en het soort programma’s en opties verschilt aan de hand van het model afwasautomaat.**

Programma	Programma’s met droogfunctie	Opties	Duur van het programma u:min	Waterverbruik (l/cyclus)	Energieverbruik (kWh/cyclus)
1. Eco	Ja	Uitgestelde Start – Halve lading – Tabs	03:10’	9,0	0,93
2. Auto Intensief AUTO	Ja	Uitgestelde Start – Halve lading – Tabs	02:00’ - 03:10’	14,0 - 15,5	1,50 - 1,80
3. Auto Normaal AUTO	Ja	Uitgestelde Start – Halve lading – Tabs	01:30’ - 02:30’	14,5 - 16,0	1,20 - 1,35
4. Fijnwas	Ja	Uitgestelde Start – Halve lading – Tabs	01:40’	11,0	1,10
5. Rapid 30’	Nee	Uitgestelde Start – Tabs	00:30’	9,0	0,50
6. Weken	Nee	Uitgestelde Start – Halve lading	00:12’	4,5	0,01
7. Steriliseren	Ja	Uitgestelde Start	01:20’	10,0	1,25
8. Extra eXtra	Nee	Uitgestelde Start – Extra Light (Halve lading)	01:00’	11	n.a.

Aanwijzingen voor het kiezen van het programma en de dosering van het afwasmiddel

1. Het ECO wasprogramma is het standaardprogramma waarop de gegevens op het energielabel betrekking hebben: deze cyclus is geschikt voor het reinigen van normaal vuile afwas en is het meest efficiënte programma voor wat betreft energie- en waterverbruik voor dit soort vaat. 29 gr/ml + 6 gr/ml** – 1 Tab (**Hoeveelheid vaatwasmiddel van voorwas)

2. Zeer vuile vaat en pannen (niet te gebruiken voor teer vaatwerk). 35 gr/ml – 1 Tab

3. Normaal vuile vaat en pannen. 29 gr/ml + 6 gr/ml** – 1 Tab

4. Cyclus voor teer vaatwerk dat gevoelig is voor hoge temperaturen. 35 gr/ml – 1 Tab

5. Snelle cyclus voor niet zo vuile vaat. (ideaal voor 2 couverts) 25 gr/ml – 1 Tab

6. Voorwas in afwachting van de lading van de volgende maaltijd. Geen afwasmiddel

7. Desinfecterende cyclus met hoge temperaturen. Ideaal voor het wassen van vaat en babyflesjes. 30 gr/ml – 1 Tab

8. Vaat van grote afmetingen *(Niet voor breekbare onderdelen)* 35 gr/ml – 1 Tab

Verbruik in stand-by: Verbruik in left-on modus: 5 W - verbruik in off modus: 0,5 W.

n.b. niet beschikbaar

N.B.:
de beste prestaties van de programma's "Rapid" worden bereikt als u het aantal aangegeven couverts niet overschrijdt.

Voor een zuiniger verbruik de afwasmachine volgeladen laten draaien.

Aanwijzing voor de Proeflaboratoria: voor gedetailleerde informatie over de omstandigheden van de EN vergelijkingsproef kunt u contact opnemen met:
assistenza_en_lvs@indesitcompany.com

Speciale programma's en Opties

NL

Programma EXTRA
Met het programma EXTRA is het mogelijk op intensieve wijze borden en pannen van grote afmetingen te wassen, tot aan een maximum hoogte van 53 cm: ovenschalen en ovenroosters, lekplaten, pannenroosters van kookplaten, grote pannen, serveerschotels en pizzaborden, afzuigkapfilters van RVS.
Om vaat van grote afmetingen in de vaatwasser te laden dient u eerst het bovenrek te verwijderen.

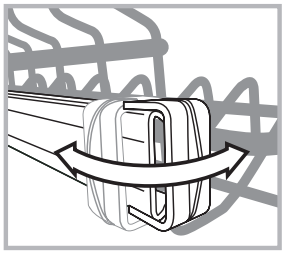

Open de twee klemmen aan de rechterkant en linkerkant en verwijder het rek.
Als het bovenrek op zijn plaats zit, moeten de klemmen altijd goed dicht zitten.

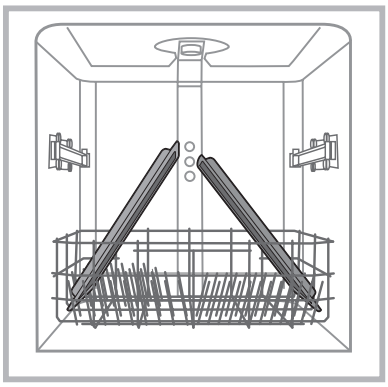

Om ervoor te zorgen dat de waterstraal alle delen van de vaat bereikt, moet u de vaat exact zo plaatsen als in de afbeelding.
De cyclus kan ook worden gebruikt voor tere vaat van grote afmetingen, m.b.v. de optie Extra Light *(zie Wasopties).*
Schakel de vaatwasser nooit in als het bovenrek niet op zijn plaats is bij afwascycli anders dan het programma EXTRA.

Als u de Cyclus Extra en Extra uitvoert met de optie Light*, dient u het vaatwasmiddel direct in de kuip te schenken en niet in de dispenser.

Afwasopties*

De OPTIES kunnen alleen worden ingesteld, gewijzigd of gewist nadat u het afwasprogramma heeft gekozen en vóór u op de Start/Pauze toets drukt.

Alleen die opties die compatibel zijn met het type geselecteerde programma kunnen worden geselecteerd. Als een optie niet compatibel is met het geselecteerde programma *(zie programmatabel)* zal de betreffende led/symbool 3 maal snel knipperen.

Als u een optie kiest die niet compatibel is met een voordien ingestelde optie dan zal deze 3 maal knipperen en dan uitgaan, terwijl de laatst gekozen instelling aan zal blijven staan.
Om een verkeerd geselecteerde optie te annuleren druk u nogmaals op de betreffende toets.

Opties Halve lading/Extra light
De toets heeft een dubbele functie: HALVE LADING en EXTRA LIGHT.
Selecteer het programma door op de toets HALVE LADING/ EXTRA LIGHT te drukken. Het controlelampje gaat aan.
Door nogmaals op de toets HALVE LADING/EXTRA LIGHT te drukken wordt de optie uitgeschakeld.

Halve Lading
Als u weinig vaat heeft kunt u een halve lading wassen en zo water, energie en vaatwasmiddel besparen.
Het is mogelijk de hoeveelheid wasmiddel te halveren.

Extra light
Alleen beschikbaar met het programma EXTRA.
Met deze optie wordt het programma EXTRA geschikt gemaakt voor tere vaat van grote afmetingen. Bij deze optie hoort geen droogfase.

⚠ Controleer of voorwerpen en/of vaat in de vaatwasser gewassen mogen worden.

Optie Multifunctie-tabletten (Tabs)
Met deze optie krijgt u de beste was- en droogresultaten.
Als u multifunctie-tabletten gebruikt, moet u op de toets MULTIFUNCTIE TABLETTEN drukken. Het betreffende symbool gaat aan. Als u nogmaals op de toets drukt, wordt de optie geannuleerd.

⚠ **Bij de optie "Multifunctie Tabletten" duurt het programma iets langer.**

⚠ **Het gebruik van tabletten wordt alleen aangeraden daar waar deze optie beschikbaar is, en wordt afgeraden bij programma's waar geen multifunctie-tabletten moeten worden gebruikt**

Optie Uitgestelde start
Het is mogelijk de start van het programma **1** tot **24** uur uit te stellen:
1. Nadat u het gewenste afwasprogramma en de eventuele andere opties heeft geselecteerd, drukt u op de toets UITGESTELDE START: het controlelampje gaat aan. Met dezelfde toets kiest u wanneer u de wascyclus wilt laten starten. (h01, h02, etc.)
2. Bevestig de keuze met de START/PAUZE toets. Het terugtellen begint.
3. Als de tijd verstreken is gaat het controlelampje van de UITGESTELDE START uit en wordt het programma gestart.
Om de UITGESTELDE START te annuleren drukt u op de toets UITGESTELDE START totdat de tekst **OFF** verschijnt.

Het is niet mogelijk de Uitgestelde Start in te stellen als de cyclus reeds is begonnen.

* Alleen aanwezig op bepaalde modellen.

Onderhoud en verzorging

INDESIT

NL

Water en elektrische stroom afsluiten

- Sluit na elke afwasbeurt de waterkraan af om lekkage te voorkomen.
- Haal de stekker uit het stopcontact tijdens reiniging en onderhoud.

Reinigen van de afwasautomaat

- De buitenkant en het bedieningspaneel kunnen worden gereinigd met een natte, niet schurende doek. Gebruik geen oplosmiddelen of schuurmiddelen.
- De vlekken aan de binnenkant van de afwasautomaat kunnen worden verwijderd met een natte doek en wat azijn.

Vermijden van vervelende luchtjes

- Laat de deur altijd op een kier om het ophopen van vocht te voorkomen.
- Reinig geregeld de afdichtingen rondom de deur en de wasmiddelbakjes met een vochtige spons. Zo vermijdt u het ophopen van etensresten die de hoofdoorzaak zijn van vervelende luchtjes.

Reinigen van de sproeiarmen

Het kan gebeuren dat er etensresten aan de sproeiarmen blijven kleven en de gaatjes waar water uit komt verstoppen: u doet er goed aan ze regelmatig te controleren en te reinigen met een niet-metalen borsteltje.
De twee sproeiarmen kunnen beide uit elkaar worden gehaald.

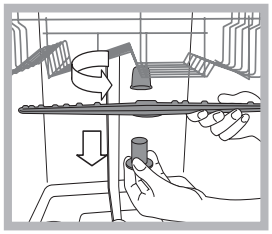

Om de bovenste sproeiarm uit elkaar te halen dient u de plastic dop linksom los te schroeven. De bovenste sproeiarm moet worden gemonteerd met de gaten naar boven gericht.

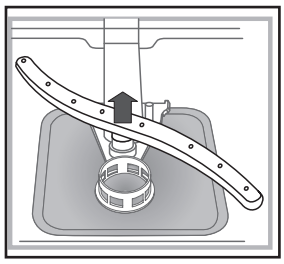

De onderste sproeiarm haalt u uit elkaar door druk uit te oefenen op de lipjes aan de zijkant en door hem daarna naar boven te trekken.

Reinigen van het watertoevoerfilter*

Als de waterleiding nieuw is of lange tijd niet gebruikt, laat dan voordat u de aansluiting tot stand brengt het water lopen totdat het helder is en vrij van vuildeeltjes. Als u dit niet doet loopt u het risico dat het punt waar het water binnenkomt verstopt raakt en uw afwasautomaat beschadigt.

⚠ Reinig geregeld het watertoevoerfilter bij de kraan.
- Doe de waterkraan dicht.
- Schroef het uiteinde van de watertoevoerbuis los, verwijder het filter en reinig het voorzichtig onder stromend water.
- Doe het filter op zijn plaats en schroef de buis vast.

Reinigen van de filters

De filtergroep wordt gevormd door drie filters die etensresten uit het waswater verwijderen en zorgen dat het weer schoon in het watercircuit terechtkomt: voor een optimaal resultaat moeten de filters regelmatig worden schoongemaakt.

⚠ Reinig de filters regelmatig.

⚠ De afwasautomaat mag niet zonder filters of met een los filter worden gebruikt.

• Controleer na enkele wasbeurten de filtergroep. Reinig hem indien noodzakelijk grondig onder stromend water met behulp van een niet-metalen borsteltje. Volg onderstaande aanwijzingen:

1. draai het cilindrische filter C linksom en trek hem naar buiten *(afb. 1).*
2.Verwijder het glasfilter B door een lichte druk uit te oefenen op de lipjes aan de zijkant *(Afb. 2);*
3.Haal het roestvrijstalen bordfilter A van zijn plek *(afb. 3).*
4. Controleer het afvoerputje en verwijder eventuele etensresten. **VERWIJDER NOOIT** de bescherming van de waspomp *(zwart element) (afb. 4).*

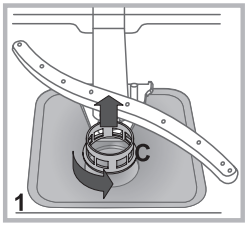

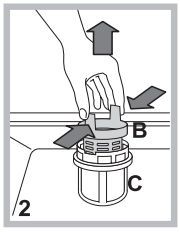

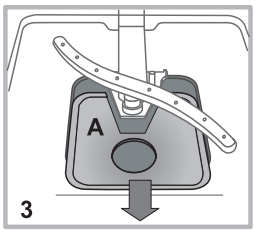

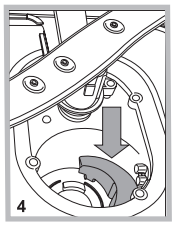

Na het reinigen van de filters dient u de filtergroep weer op zijn plaats te zetten. Dit is fundamenteel voor een goede werking van de afwasautomaat.

Als u langere tijd geen gebruik maakt van de afwasautomaat

- Schakel de stroom uit en sluit de waterkraan af.
- Laat de deur op een kier staan.
- Laat als u terugkeert de afwasautomaat een keer leeg draaien.

* Alleen aanwezig op bepaalde modellen.

Storingen en oplossingen

NL

Het kan gebeuren dat de vaatwasser niet werkt. Voor u de Servicedienst opbelt moet u controleren of u het euvel niet gemakkelijk zelf kunt oplossen m.b.v. volgende lijst.

Storingen:	Mogelijke oorzaken / Oplossingen:
De vaatwasser start niet of volgt de bedieningen niet op	• De waterkraan is niet opengedraaid. • Schakel het apparaat uit door op de toets ON/OFF te drukken, schakel het na een minuut weer in en stel het programma opnieuw in. • De stekker zit niet goed in het stopcontact of kies een ander stopcontact. • De deur van de vaatwasser is niet goed dicht.
De deur gaat niet dicht	• Controleer of de rekken helemaal in het apparaat zijn geduwd. • Het slot zit niet goed vast. Druk stevig tegen de deur totdat u een klik hoort.
De afwasautomaat pompt het water niet af.	• Het wasprogramma is nog niet beëindigd. • De waterafvoerbuis zit gebogen *(zie Installatie).* • De afvoer van de wasbak is verstopt. • De filter is verstopt met etensresten. • Controleer de hoogte van de afvoerbuis.
De afwasautomaat maakt lawaai.	• De vaat stoot tegen elkaar of tegen de sproeiarmen. Positioneer de vaat correct en controleer of de sproeiarmen vrij kunnen draaien. • Overtollige aanwezigheid van schuim: u heeft teveel vaatwasmiddel gebruikt of vaatwasmiddel dat niet geschikt is voor afwasautomaten. *(zie Vaatwasmiddel en gebruik van de afwasautomaat).* Was de vaat niet vooraf met de hand.
Er blijven op vaat en glazen kalkafzettingen of een witte aanslag achter.	• Er zit niet genoeg onthardingszout in het reservoir. • De regeling van de waterhardheid is niet correct; verhoog de waarden. *(zie Onthardingszout en glansmiddel)* • Het deksel van het reservoir voor zout en glansmiddel is niet goed gesloten. • Het glansmiddel is op of de dosering is ontoereikend.
Er blijven op vaat en glazen strepen of blauwe kringen achter.	• Er wordt teveel glansmiddel gebruikt.
De vaat is niet droog genoeg.	• U heeft een programma zonder drogen ingesteld. • Het glansmiddel is op. *(zie Onthardingszout en glansmiddel)* • De regeling van het glansmiddel is niet correct. • Het vaatwerk is voorzien van een antiaanbaklaag of is van plastic; de aanwezigheid van waterdruppels is normaal.
De vaat is niet schoon.	• De vaat is niet correct verdeeld. • De sproeiarmen kunnen niet vrijuit draaien, ze worden geblokkeerd door de vaat. • Het wasprogramma is niet energiek genoeg *(zie Programma's).* • Overtollige aanwezigheid van schuim: u heeft teveel vaatwasmiddel gebruikt of vaatwasmiddel dat niet geschikt is voor afwasautomaten. *(zie Vaatwasmiddel en gebruik van de afwasautomaat).* • Het deksel van het glansmiddelreservoir is niet correct afgesloten. • De filter is vuil of verstopt *(zie Onderhoud en verzorging).* • Er zit geen onthardingszout meer in het reservoir *(zie Onthardingszout en glansmiddel).* • Zorg ervoor dat de hoogte van de borden compatibel is met de hoogteregeling van het rek. • De openingen van de sproeiarmen zijn verstopt. *(zie Onderhoud en verzorging)*
De afwasautomaat vult niet met water. is geblokkeerd met knipperende controlelampjes	• Er zit geen water in de centrale waterleiding of de kraan is niet opengedraaid. • De watertoevoerbuis zit gebogen *(zie Installatie).* • De filters zitten verstopt; ze moeten schoongemaakt worden. *(zie Onderhoud en verzorging)* • De afvoer zit verstopt; hij moet schoongemaakt worden. • Na de controle- en schoonmaakwerkzaamheden dient u de afwasautomaat uit en opnieuw in te schakelen en een nieuwe wascyclus te starten. • Als het probleem aanhoudt, sluit u de waterkraan af, u haalt de stekker uit het stopcontact en neemt contact op met de servicedienst.

*Alleen aanwezig op bepaalde modellen.

التركيب

⚠ إذا توجّب نقل الجهاز في أي وقت، احتفظ به بشكل عامودي؛ إذا كان الأمر ضروريا جدا، يمكن إمالته على الجهة الخلفية منه.

توصيل مصدر التزويد بالماء

⚠ يجب ألا يقوم بتجهيز مصدر التزويد بالماء للتركيب إلا بواسطة المختص الفني المؤهل.

يمكن وضع خراطيم إدخال وإخراج الماء باتجاه اليمين أو اليسار بهدف الحصول على أفضل وضع تركيب ممكن.
تأكد من ماكينة غسل الأطباق لا الجعل الخراطيم مثنية أو معوجّة.

وصل خرطوم إدخال الماء

- إلى نقطة توصيل الماء البارد أو الساخن بالغاز بقطر 3/4 بوصة (60 درجة مئوية بحد أقصى).
- اترك الماء ينساب حتى يصبح صافياً تماماً.
- قم بربط خرطوم الإدخال بإحكام داخل موضعه، وقم بغلق الصنبور.

⚠ إذا لم يكن طول خرطوم الإدخال كافيا، اتصل بمستودع خاص أو بفني مؤهل *(أنظر المساعدة)*.

⚠ يجب أن يكون ضغط الماء في نطاق القيم المشار إليها في جدول البيانات التقنية – وإلا فإن ماكينة غسل الأطباق لن تعمل بكفاءة.

⚠ تأكد من أن الخرطوم غير مثني أو مضغوط.

وصل خرطوم إخراج الماء

قم بتوصيل خرطوم الإخراج بأنبوب تصريف بقطر يصل إلى 2 سم بحد أدنى. (A)
يجب أن يكون توصيل خرطوم الإخراج على ارتفاع يتراوح بين 40 وحتى 80 سم عن الأرض أو السطح الذي ترتكز عليه ماكينة غسل الأطباق.
قبل توصيل خرطوم إخراج الماء إلى حوض التصريف، قم بخلع الغطاء البلاستيكي (B).

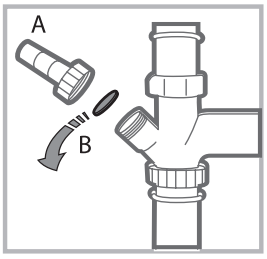

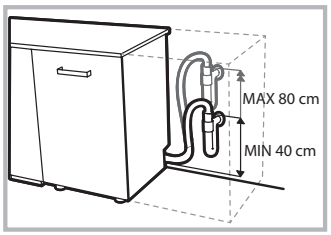

الحماية من الفيضان

لتحاشي حدوث الفيضان، على ماكينة غسل الأطباق أن:
- تكون مزودة بنظام خاص يقطع تزويد الماء في حال حدوث انحرافات أو تسربات من داخل الجهاز.
بعض الطرازات مزودة أيضا بجهاز الأمان الإضافي **New Acqua Stop***، الذي يضمن الحماية من الفيضان حتى في حالة تمزق خرطوم تزويد الماء.

تحذير: فولطية خطرة!

يجب عدم قطع خرطوم الماء بأي حال من الأحوال لأنه يحتوي على عناصر كهربائية حية.

التوصيلات الكهربائية

قبل توصيل الفرن بمصدر التيار الرئيسي، تأكد مما يلي:
- المقبس **مؤرّض** ويتوافق مع اللوائح الحالية؛
- يمكن للمقبس أن يصمد أمام الحمل الأقصى للجهاز، المشار إليه في لوحة البيانات الموجودة بداخل الباب *(أنظر فصل وصف الجهاز)*؛
- الجهد الكهربائي في نطاق يتراوح بين القيم المشار إليها في لوحة البيانات الموجودة في الجهة الداخلية من الباب.
- أن المقبس متوافق مع قابس الجهاز. إذا لم يكن الوضع كذلك، اطلب من فني مؤهل أن يقوم باستبدال القابس *(أنظر المساعدة)*. لا تستخدم كبلات الإطالة أو المقابس المتعددة.

⚠ بعد أن تم تركيب الجهاز، يجب أن يكون كبل تزويد الطاقة والمقبس الكهربائي قابلين للوصول السهل.

⚠ على الكبل ألا يكون معوجا أو مضغوطا.

⚠ إذا حدث تلف في كبل تزويد الطاقة، يجب تبديله بواسطة جهة التصنيع أو مركز المساعدة التقنية المعتمد بهدف تحاشي أية مخاطر يُحتمل حدوثها. *(انظر المساعدة)*.

⚠ لن تتحمل الشركة أية مسؤولية تجاه أية حوادث، في حال لم يتم احترام هذه اللوائح.

اختيار الموضع والارتفاع

1. قم بتركيب ماكينة غسل الأطباق على أرضية مسطحة وصلبة. إذا كانت الأرضية غير مسطحة، يجب معايرة أرجل الجهاز حتى يصل إلى وضعية أفقية تامة. إذا تم تحديد مستوى الجهاز بشكل صحيح، فسيكون أكثر ثباتا ويقل احتمال اهتزازه ولن يسبب على ما يبدو الارتجاج والضجيج خلال عمله.

2. قبل إيقاف ماكينة غسل الأطباق، قم بلصق الشريط الشفاف اللاصق* تحت الرف الخشبي بهدف حمايته من أي تكثيف يمكن أن يتكوّن.

3. ضع ماكينة غسل الأطباق بحيث تلامس جوانبها أو اللوحة الخلفية الخزائن المجاورة أو الحائط. يمكن تركيب هذا الجهاز أيضا تحت سطح عمل مستقل* *(أنظر نشرة تعليمات التجميع)*.

4*. لضبط ارتفاع الرجل الخلفية, قم بلف الأداة سداسية الشكل في الجزء الأوسط السفلي في واجهة ماكينة غشل الأطباق مع استخدام مفتاح ربط سداسي الشكل ذي فتحة 8 ملم. قم بلف المفتاح باتجاه عقارب الساعة لزيادة الارتفاع أو عكس اتجاه عقارب الساعة لتقليل الارتفاع. *(أنظر نشرة التركيب المرفقة بأوراق المنتج)*

* متوفر في طرازات مختارة فقط.

نصيحة متعلقة بدورة الغسل الأولى
قم بعد التركيب بخلع السدادات من الأرفف، والأجزاء البلاستيكية الواقية من الرف العلوي *(إن وُجدت)*.

إعدادات مخفف الماء
قبل البدء في دورة الغسل الأولى، قم بضبط مستوى قساوة الماء من مصدر الماء الرئيسي. *(راجع فصل مادة الشطف المساعدة وملح التكرير)*.
قم أولاً بملء حاوية المخفف بالماء، قم ضع كمية 1 كجم تقريباً من الملح. من الطبيعي تماماً أن يفيض الماء للخارج.
بمجرد إكمال هذه الخطوة، قم بتشغيل دورة الغسل.
لا تستخدم إلا الملح المُصنّع خصيصا لماكينات غسل الأطباق.
بعد سكب الملح في الماكينة، سينطفئ مصباح* مؤشر انخفاض مستوى الملح.

⚠ إذا لم تتم تعبئة حاوية الملح، يمكن لمخفف الماء وعنصر التسخين أن يتلفا.

تحتوي الماكينة على جرس/مجموعة من الأصوات *(بالاعتماد على موديل ماكينة غسيل الأطباق)* **لإشعار المستخدم بأن الأمر تم تنفيذه: سواء توصيل الطاقة أو إنهاء الدورة أو غيرها.**

قد تختلف الرموز ومصابيح المؤشرات والرموز على لوحة التحكم/العرض في اللون وقد يكون لها ضوء وامض أو ثابت *(تبعاً لموديل ماكينة غسل الأطباق)*.

تعرض الشاشة*معلومات مفيدة عن دورة الغسل ومرحلة دورة الغسل/التجفيف، والوقت المتبقي، ودرجة الحرارة وغيرها.

البيانات التقنية	
الأبعاد	العرض 60 سم الارتفاع 85 سم العمق 60 سم
السعة	14 إعدادات موضع قياسية
ضغط مصدر الماء	0.05 ÷ ميجا باسكال (0.5 ÷ 10 بار) 7.25 – 145 رطل للبوصة المربعة
الجهد الكهربائي لتزويد الطاقة	راجع لوحة بيانات الجهاز
الطاقة الكلية المستهلكة	راجع لوحة بيانات الجهاز
المصهر	راجع لوحة بيانات الجهاز
CE WEEE	تذعن ماكينة غسيل الأطباق هذه للوائح السوق الأوروبية المشتركة التالية: - 2006/95/EC (فولطية منخفضة) - 2004/108/EC (تطابق المغناطيسية الكهربائية) - 2009/125/EC (تسجيل تجاري (Ecodesign) (1016/2010 - 97/17/EC (تصنيف) - 2012/19/EU الأجهزة الكهربائية والإلكترونية التالفة (WEEE)

* متوفر في طرازات مختارة فقط.

وصف الجهاز

نظرة عامة

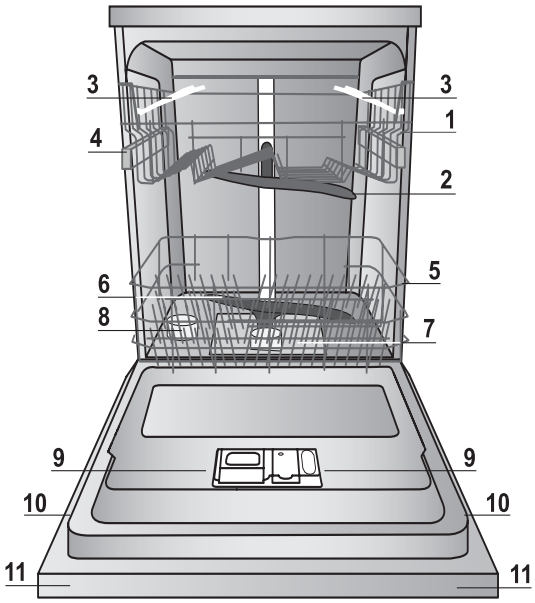

1. الرف العلوي
2. ذراع الرشاش العلوي
3. الحجرات القابلة للطي
4. ضابط ارتفاع الرف
5. الرف السفلي
6. ذراع الرشاش السفلي
7. فلتر الغسل
8. حاوية الملح
9. درج مواد التنظيف، ودرج مادة الشطف المساعدة، وجهاز الأوكسجين النشط*
10. لوحة البيانات
11. لوحة التحكم***

لوحة التحكم

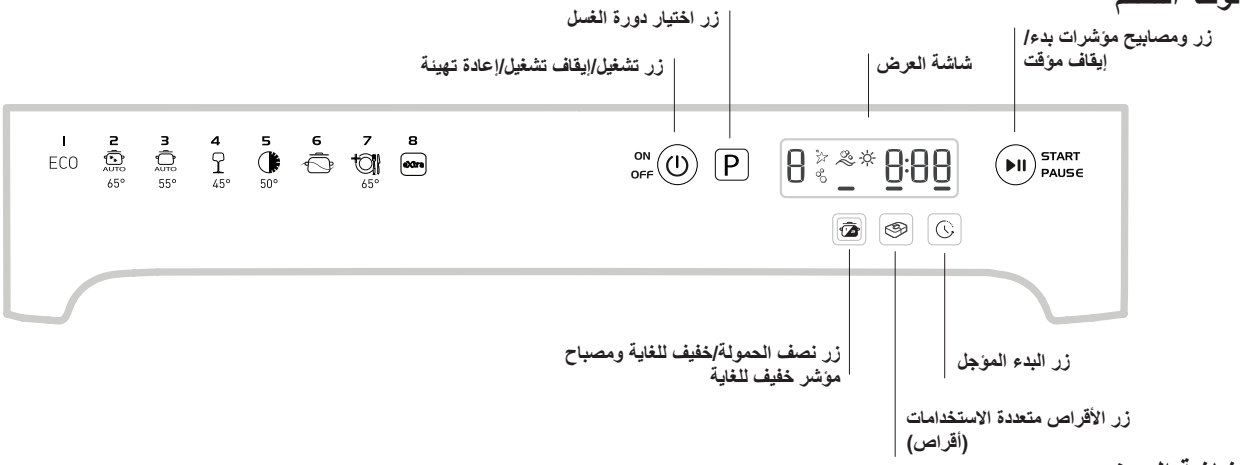

شاشة العرض

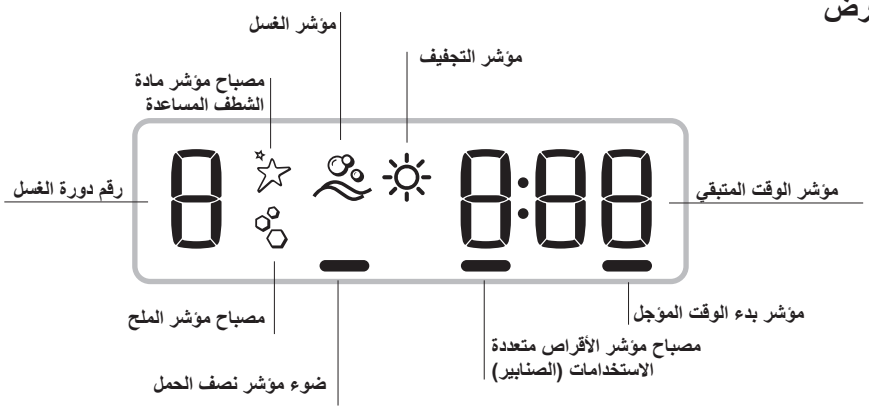

***في الطرازات المبنية تماما فقط.

* متوفر في طرازات مختارة فقط.

يمكن لرقم ونوع دورة الغسل وكذلك الخيارات أن تتغير وفقا لطراز ماكينة غسل الأطباق.

مادة الشطف المساعدة وملح التكرير،

AR

⚠ **استخدم المنتجات المصنعة خصيصا لماكنات غسل الأطباق فقط. لا تستخدم ملح السفرة أو الملح الصناعي.**
اتبع التعليمات الموجودة على العبوة.

⚠ **إذا تم استخدام منتج متعدد الاستخدامات، فإننا نوصي بأن تضيف الملح في أية حالة، وخاصة إذا كانت المياه قاسية أو قاسية جدا.** *(اتبع التعليمات الموجودة على العبوة).*

⚠ **إذا لم تضف الملح أو مادة الشطف المساعدة، ستبقى مؤشرات انخفاض الملح* وانخفاض مادة الشطف المساعدة* مضاءة.**

قياس ملح التكرير

يؤدي استخدام الملح إلى الحيلولة دون تكوّن الترسبات الكلسية على الأطباق وعلى المكونات الوظيفية بالماكينة.

- من المهم ألا يكون درج الملح فارغاً في أي وقت.
- من المهم ضبط مستوى قساوة الماء.

درج الملح موجود في الجزء السفلي من ماكينة غسل الأطباق *(أنظر الوصف)* ويجب تعبئته:

- عندما يضيء مؤشر انخفاض مادة الشطف المساعدة على لوحة التحكم*؛
- عندما لا يكون بالإمكان رؤية الطفاف الأخضر* على غطاء درج الملح.
- راجع الكمية في جدول قساوة الماء.

1. فك الرف السفلي وحرر غطاء الحاوية (بعكس اتجاه عقارب الساعة).
2. في المرة الأولى فقط التي تفعل ذلك فيها: املأ درج الماء حتى طرفه العلوي.
3. قم بوضع القمع *(أنظر الرسم)* واملأ درج الملح حتى طرفه العلوي (ما يعادل 1 كغم)؛ ومن الطبيعي أن ينسكب بعض الماء إلى الخارج.
4. قم بإزالة القمع وامسح بقايا الملح بعيداً عن الفتحة، واشطف الغطاء تحت الماء الجاري ثم أعد تركيبه.

ينصح بإنجاز هذه العملية في كل مرة تقوم فيها بإضافة الملح إلى الحاوية.
تأكد من أنه قد تم تثبيت الغطاء بقوة، بحيث لا يمكن لمواد التنظيف أن تدخل إلى الحاوية خلال دورة الغسل (يمكن لذلك أن يلحق الضرر بمخفف الماء حيث لا يمكن إصلاحه).

⚠ أينما تحتاج لإضافة الملح، فإننا نوصي بأن تقوم بتنفيذ هذه الخطوة قبل بدء دورة الغسل.

إعداد قساوة الماء

للتشغيل المثالي باستخدام مخفف الماء، من الضروري أن يعتمد الضبط على قساوة الماء في منزلك. اسأل شركة إمدادات الماء المحلية عن هذه المعلومات. يتم الضبط في المصنع على أساس مستوى متوسط من قساوة الماء.

- قم بتشغيل ماكينة غسل الأطباق باستخدام الزر ON/OFF (تشغيل/إيقاف تشغيل). ⏻
- قم بالإطفاء باستخدام الزر (On/Off) تشغيل/إيقاف تشغيل. ⏻
- اضغط ضغطا متواصلا على الزر START/PAUSE (بدء/إيقاف مؤقت) ▶II لمدة 5 ثوان حتى تسمع صوت صافرة.
- قم بالتشغيل باستخدام الزر On/Off (تشغيل/إيقاف تشغيل). ⏻
- انتقل إلى قائمة الضبط، فيضيء مصباح مؤشر مادة الشطف المساعدة.
- اضغط الزر **P** لتحديد مستوى القساوة المطلوب *(راجع جدول القساوة)*.
- قم بالإطفاء باستخدام الزر (On/Off) تشغيل/إيقاف تشغيل. ⏻
- اكتمل الضبط.

جدول قساوة الماء				متوسط استهلاك درج الملح في حالة دورة غسيل واحدة في اليوم
المستوى	°dH	°fH	mmol/l	أشهر
1	0 - 6	0 - 10	0 - 1	7 شهر
2	6 - 11	11 - 20	1.1 - 2	5 شهر
3	12 - 17	21 - 30	2.1 - 3	3 شهر
4	17 - 34	31 - 60	3.1 - 6	2 شهر
*5	34 - 50	61 - 90	6.1 - 9	2/3 شهر
لا يُوصى باستخدام الملح مع القيم ما بين 0°f و10°f. قد يؤدي الضبط على الإعداد 5 إلى زيادة فترة الدورة.				

(°dH = القساوة مقاسة بدرجات ألمانية - °f = القساوة مقاسة بدرجات فرنسية - mmol/l = مليمول لكل لتر)

قياس مادة الشطف المساعدة

تجعل مادة الشطف المساعدة عملية تجفيف الأطباق أكثر سهولة. يجب تعبئة درج مادة الشطف المساعدة:

- عندما يضيء مؤشر انخفاض مادة الشطف المساعدة على لوحة التحكم *؛
- عندما يصبح المؤشر البصري الداكن* على باب الدرج **"D"** شفافاً.

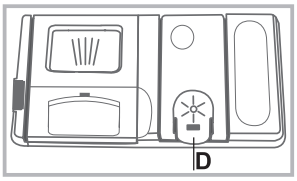

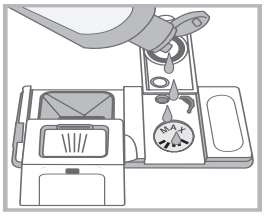

1. افتح الدرج **"D"** بالضغط على الصنبور الموجود على الغطاء وجذبه لأعلى؛
2. قم بإضافة مادة الشطف المساعدة بحذر حتى علامة الحد الأقصى في مساحة التعبئة، مع تحاشي الانسكاب. إذا حدث ذلك، نظف ما انسكب بواسطة خرقة جافة.
3. اضغط الغطاء لأسفل حتى تسمع صوت تأكيد الإغلاق.

لا تسكب مادة الشطف المساعدة أبدا في الأسطوانة مباشرة.

ضبط كمية مادة الشطف المساعدة

إذا لم تكن راضيا تماما عن نتائج التجفيف، فقد تحتاج إلى ضبط كمية مادة الشطف المساعدة المستخدمة.

- قم بتشغيل ماكينة غسل الأطباق باستخدام الزر ON/OFF (تشغيل/إيقاف تشغيل). ⏻
- قم بالإطفاء باستخدام الزر (On/Off) تشغيل/إيقاف تشغيل. ⏻
- اضغط الزر START/PAUSE (بدء/إيقاف مؤقت) ▶II ثلاث مرات، فيتم سماع صوت صافرة.
- قم بالتشغيل باستخدام الزر On/Off (تشغيل/إيقاف تشغيل). ⏻
- انتقل إلى قائمة الضبط، فيضيء مصباح مؤشر مادة الشطف المساعدة.
- اضغط الزر **P** لتحديد مستوى كمية مادة الشطف المساعدة المطلوب إضافتها.
- قم بالإطفاء باستخدام الزر (On/Off) تشغيل/إيقاف تشغيل. ⏻
- اكتمل الضبط!

إذا تم ضبط مستوى مادة الشطف المساعدة على الصفر (ZERO)، لن يتم في هذه الحالة التزويد بمادة الشطف المساعدة، ولن يضيء مصباح مؤشر انخفاض مادة الشطف المساعدة في حالة انتهاء هذه المادة.
يمكن ضبط ما يصل إلى 4 مستويات بحد أقصى وفقاً لموديل ماكينة غسل الأطباق.
يتم الضبط في المصنع على أساس مستوى متوسط.

- إذا وجدت أية خطوط زرقاء على الأطباق، قم بالضبط على رقم منخفض (1 إلى 2).
- إذا كانت هناك قطرات من الماء أو علامات الترسبات الكلسية على الأطباق، قم بالضبط على رقم مرتفع (3 إلى 4).

* متوفر في طرازات مختارة فقط.

تحميل الرفوف

نصائح

قبل تحميل الرفوف، أزل كل فضلات الطعام عن الأواني وقم بتفريغ السوائل من الأكواب والأواني. **ليست هناك حاجة للشطف الاحتياطي باستخدام الماء الجاري.**

قم بترتيب الأواني بحيث تستقر في أماكنها بثبات ولا تنقلب، وضع الأوعية بحيث تكون فتحتها لأسفل، وتكون الأجزاء المقعرة والمحدبة في وضع مائل، مما يسمح للماء بالوصول إلى جميع الأسطح ويتدفق بسلاسة.

تأكد من أن الأغطية والمقابض والصواني والمقلايات لا تعوق أذرع الرشاش من الدوران. ضع أية قطع صغيرة في سلة السكاكين.

نظراً لأن الأطباق البلاستيكية والمقلايات غير اللاصقة تحتفظ عادةً بالمزيد من نقاط المياه، فإن تجفيفها لن يكون بنفس جودة الأطباق الخزفية أو المصنوعة من الفولاذ المقاوم للصدأ.

يجب وضع القطع خفيفة الوزن مثل الأواني البلاستيكية، في الرف العلوي، مع ترتيبها بحيث لا تتحرك من مكانها.

بعد تحميل الجهاز، تأكد أنه بإمكان أذرع الرشاش الدوران بحرية.

الرف السفلي

يمكن للرف السفلي أن يحمل الأواني والأغطية والأطباق، وأطباق السلطات، والسكاكين. يجب وضع الأطباق والأغطية على الجوانب وهو المكان المثالي لها.

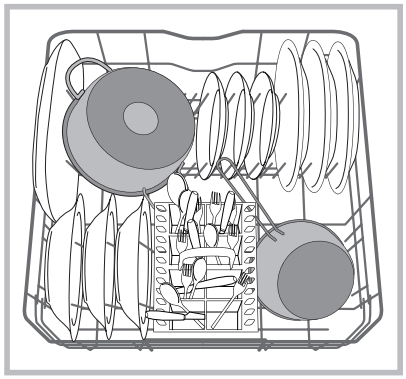

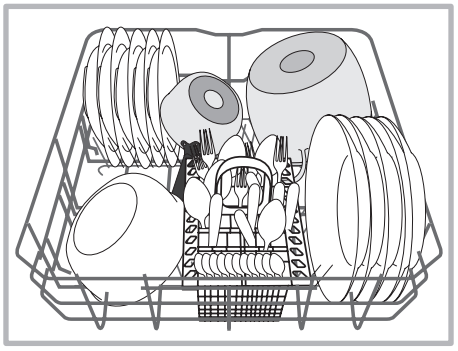

يجب وضع الأطباق والأواني شديدة الاتساخ في الرف السفلي، وذلك لأن رشاشات الماء في هذا الجزء تكون أكثر قوة، وتسمح بأداء أفضل للتنظيف.

العديد من موديلات ماكينات غسيل الأطباق تكون مجهزة بأجزاء قابلة للطي*. ويمكن استخدامها في وضع عمودي عند ترتيب الأطباق أو في وضع أفقي (سفلي) لوضع الأواني وأطباق السلطة بسهولة.

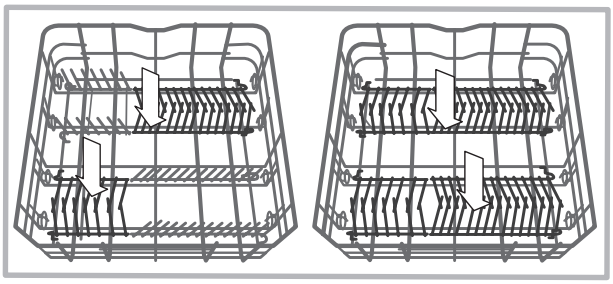

سلة السكاكين

السلة مجهزة بشبكات علوية، من أجل ترتيب أفضل للسكاكين. يجب عدم وضع سلة السكاكين **إلا** في مقدمة الرف السفلي

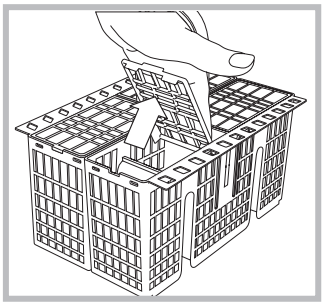

⚠ السكاكين وسائر الأدوات ذات الأطراف الحادة يجبوضعها في سلة السكاكين بحيث تكون رؤوسها متجهة إلى الأسفل، أو يجب وضعها أفقيا في الحجرات القابلة للطي على الرف العلوي

الرف العلوي

قم بملء هذا الرف بالأواني الرقيقة وخفيفة الوزن مثل الأكواب والكؤوس وأطباق الفناجين وأطباق السلطة العميقة.

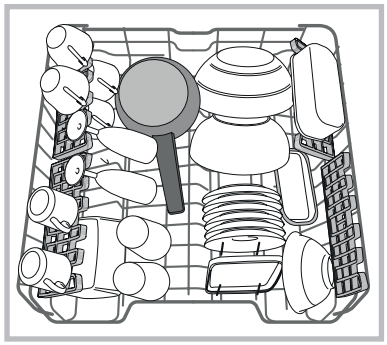

العديد من موديلات ماكينات غسيل الأطباق تكون مجهزة بأجزاء قابلة للط*. ويمكن استخدامها في وضع عمودي عند ترتيب أطباق فناجين الشاي وأطباق الحلويات، أو في مكان سفلي لوضع الأطباق وأواني الطعام.

*متوفر في موديلات مختارة فقط، مع أراقم ومواضع مختلفة.

حجرات قابلة للطي وموضع قابل للضبط

يمكن وضع الحجرات الجانبية القابلة للطي على ثلاثة ارتفاعات مختلفة، وذلك للتحكم في ترتيب الأواني داخل الرف.

يمكن وضع كؤوس النبيذ بأمان في الحجرات القابلة للطي، وذلك بإدخال ساق كل كأس في الفتحة المناسبة.

للحصول على أفضل نتائج التجفيف، قم بإمالة الحجرات القابلة للطي بشكل أكبر. لتغيير درجة الميل، اجذب الحجرة القابلة للطي، وقم بزلقها قليلاً وضبطها في الموضع الذي تريده.

صينية السكاكين*

بعض موديلات ماكينة غسل الأطباق تكون مزودة بصينية منزلقة والتي يمكن استخدامها لتعليق أواني التقديم أو الفناجين الصغيرة. للحصول علىأفضل أداء للغسيل، تجنب وضع الأواني الكبيرة تحت الصينية مباشرة. يمكن خلع صينية السكاكين *(انظر الشكل)*.

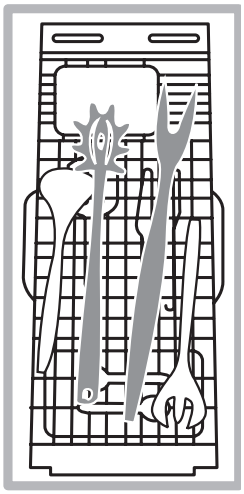

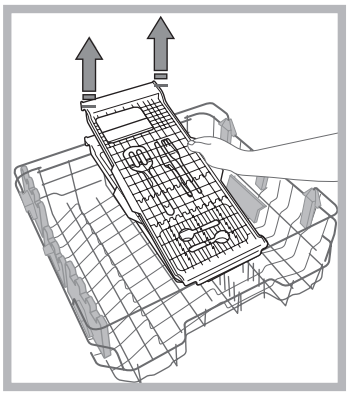

يمكن ضبط الرف العلوي على الارتفاع المطلوب حسب الحاجة: وضع مرتفع لوضع الأواني الضخمة في الرف السفلي، ووضع منخفض لاستخدام معظم الحجرات والأجزاء القابلة للطي وتوفير المزيد من المساحة بأعلى.

معايرة ارتفاع الرف العلوي

لجعل ترتيب الأواني أسهل، يمكن تحريك الرف العلوي إلى مستوى مرتفع أو منخفض.

يمكن ضبط ارتفاع الرف العلوي عندما يكون الرف فارغا.
لا تقم برفع أو خفض الرف من جهة واحدة أبدا.

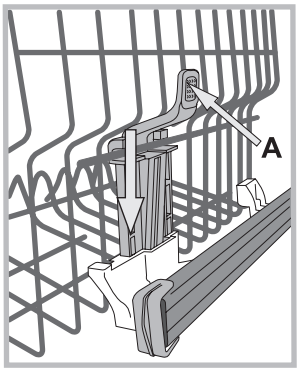

إذا كان الرف مزوداً **بجهاز للرفع*** *(أنظر الرسم)*، قم برفعه عن طريق الإمساك بجانبيه. للعودة إلى الوضع السفلي، اضغط على البكرات(**A**) في جوانب الرف ثم اتبعه بالرف لأسفل.

الأواني غير المناسبة

- الأواني الخشبية والسكاكين.
- الأكواب الضعيفة ذات النقوش، والقطع الفنية وأواني التحف. النقوش ليست مقاومة للتنظيف.
- أجزاء المواد الصناعية التي لا تحتمل درجات الحرارة العالية.
- الأواني النحاسية وأواني القصدير.
- الأواني المتسخة بالرماد أو الشمع أو دهون التشحيم أو الحبر.

يمكن أن تتغير ألوان نقوش الأكواب وقطع الألومنيوم والفضية وتتعرض للتلاشي أثناء عملية الغسيل. كما يمكن لبعض أنواع الأكواب (مثل قطع الكريستال) أن تصبح معتمة بعد عدة مرات من الغسل.

التلفيات في الزجاج والأواني

وذلك بسبب:

- نوع الأكواب أو عملية إنتاج الأكواب.
- التركيب الكيميائي للمادة المنظفة.
- درجة حرارة الماء أثناء دورة الشطف.

نصائح:

- لا تستخدم إلا الأكواب والبورسلين التي تؤكد جهة تصنيعها أنها آمنة للتنظيف في ماكينة غسل الأطباق.
- استخدم مادة تنظيف معتدلة ومناسبة للأواني.
- قم بإخراج الأكواب والسكاكين من ماكينة غسيل الأطباق بمجرد انتهاء دورة الغسيل.

* متوفر في طرازات مختارة فقط.

مواد التنظيف واستخدام ماكينة غسل الأطباق

تشغيل ماكينة غسل الأطباق

1. افتح حنفية الماء.
2. اضغط زر تشغيل/إيقاف تشغيل.
3. افتح الباب واسكب الكمية الملائمة من مواد التنظيف *(انظر أدناه)*.
4. قم بتحميل الرفوف *(انظر تحميل الرفوف)* واغلق الباب.
5. أختر دورة غسل ملائمة لنوع الأواني وكمية اتساخها *(أنظر جدول دورات الغسل)* بواسطة الضغط على زر **P**.
6. اختر خيارات الغسل* *(أنظر دورات الغسل الخاصة والخيارات.)*
7. قم بتشغيل دورة الغسل بواسطة الضغط على زر بدء/إيقاف مؤقت: يضيء مصباح مؤشر الغسل، ويظهر الوقت المتبقي حتى نهاية الدورة على شاشة العرض، وكذلك رقم دورة الغسل.
8. في نهاية الدورة، تعرض الشاشة كلمة النهاية **END**. قم بإطفاء الجهاز بواسطة الضغط على زر تشغيل/إيقاف تشغيل، اقفل صنبور الماء واسحب قابس الجهاز من المقبس الكهربائي.
9. انتظر بضع دقائق قليلة قبل إخراج الأواني، لتحاشي الحروق. قم بتفريغ الرفوف، ابدأ بالمستوى الأسفل.

⚠ **- سيتم إيقاف تشغيل الماكينة أوتوماتيكياً خلال فترات عدم التشغيل الطويلة، وذلك لترشيد استهلاك الكهرباء.**

⚠ **دورات غسل أوتوماتيكية***: تكون بعض موديلات ماكينة غسل الأطباق مزودة بمستشعر خاص يمكن استخدامه لتقييم مستوى الاتساخ ويختار أوتوماتيكيا دورة الغسل الأكثر فاعلية واقتصادية وفقا لذلك. مدة دورات الغسل الأوتوماتيكية ممكن أن تتغير بسبب عمل المستشعر.

تغيير دورة الغسل قيد التشغيل

إذا حدث خطأ في عملية اختيار دورة الغسل، من الممكن تغيير الدورة شريطة أن تكون ما زالت في بدايتها: بمجرد بدء دورة الغسل، قم بإطفاء ماكينة غسل الأطباق بواسطة الضغط على زر تشغيل/إيقاف التشغيل/إعادة تهيئة. قم بتشغيلها مرة أخرى بالضغط على الزر ذاته واختر دورة الغسل والخيارات المرغوب بها.

إضافة أواني إضافية

اضغط الزر تشغيل/إيقاف مؤقت، وافتح الباب من دون إيقاف تشغيل الماكينة، مع تحاشي البخار المتصاعد. ثم ضع الأواني داخل ماكينة غسل الأطباق. اضغط زر بدء/إيقاف مؤقت. سوف تبدأ الدورة مرة أخرى بعد إصدار صفارة طويلة.

⚠ إذا تم إعداد البدء المؤجل، فإن دورة الغسل لن تبدأ بعد انتهاء العد التنازلي. وسيظل في وضع الإيقاف المؤقت.

⚠ اضغط الزر بدء/إيقاف مؤقت لإيقاف الماكينة مؤقتاً؛ فتتوقف دورة الغسيل. لا يمكن في هذه المرحلة تغيير دورة الغسيل.

تعطيلات عرضية

في حال فُتح الباب خلال دورة الغسل، أو إذا انقطع التيار الكهربائي، فستتوقف الدورة. سوف تتابع من النقطة التي تعطلت فيها عند إقفال الباب أو عند عودة الطاقة الكهربائية.

قياس مواد التنظيف

تعتمد نتائج الغسل الجيدة أيضا على استخدام الكمية الصحيحة من مواد التنظيف. إن تجاوز الكمية المشار إليها لا يؤدي غسيل أكثر فعالية، كما أنه يزيد من التلوث البيئي.

يمكن ضبط الكمية المناسبة تبعاً لدرجة الاتساخ.

في حالة القطع ذات درجة الاتساخ العادية، استخدم إما 35 جرام تقريباً (في حالة المسحوق المنظف)، أو 35 مل تقريباً (في حالة السائل المنظف). في حالة استخدام الأقراص، سيكون كافياً استخدام قرص واحد.

إذا كانت الأواني متسخة قليلا فقط، أو إذا تم شطفها بالماء قبل إدخالها إلى ماكينة غسل الأطباق، قم بتقليل كمية مواد التنظيف المستخدمة وفقا لذلك.

للحصول على نتائج جيدة للغسيل، اتبع أيضاً التعليمات الموجودة على عبوة مواد التنظيف.

في حالة وجود المزيد من الأسئلة، يُرجى طلب المشورة من الشركات المنتجة.

"A". لفتح موزع مادة التنظيف، استخدم جهاز الفتح

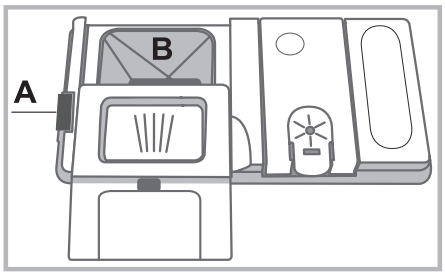

ضع مادة التنظيف في الموزع الجاف "B" فقط. ضع كمية من مادة التنظيف لمرحلة ما قبل الغسيل في أسطوانة الماكينة.

1. عند قياس كمية المادة المنظفة، يُرجى الرجوع إلى جدول دورات الغسل، لوضع الكمية المناسبة. تحتوي الحجرة **B** على مستوى يشير إلى الكمية القصوى من مسحوق التنظيف أو سائل التنظيف التي يمكن إضافتها لكل دورة غسل.

2. أزل بقايا مواد التنظيف من أطراف الموزع واغلق الغطاء حتى يُسمع صوت إغلاقه.

3. أغلق غطاء موزع مواد التنظيف عن طريق جذبه لأعلى حتى يستقر جهاز الإغلاق في مكانه.
يقوم موزع مواد التنظيف أوتوماتيكياً بالفتح في الوقت الصحيح تبعاً لدورة الغسيل.

في حالة استخدام المنظفات متعددة الأغراض، فإننا نوصي باستخدام الخيار TABS، وذلك لأنه يقوم بضبط الدورة وبذلك يتم الحصول دائماً على أفضل نتائج الغسيل والتجفيف.

⚠ **استخدم مواد التنظيف المصنعة خصيصا لماكنات غسل الأطباق فقط.**

لا تستخدم مواد الغسل السائلة.

يؤدي استخدام كمية زائدة من مواد التنظيف إلى تكوّن فائض في الرغوة يبقى في الماكينة بعد انتهاء دورة الغسل.

للتوصل إلى أفضل نتائج الغسل والتجفيف، فإن يجب الجمع بين استخدام مواد التنظيف، ومادة الشطف المساعدة، والملح المكرر .

نحن نوصي باستخدام مواد التنظيف التي لا تحتوي على الفوسفات أو الكلورين، لأنها منتجات تلحق الضرر بالبيئة.

* متوفر في طرازات مختارة فقط.

دورات الغسيل

AR

يتم تحليل بيانات دورة الغسيل في ظل ظروف المختبرات، وبما يتوافق مع المعيار القياسي الأوروبي EN 50242.
تتغير مدة وبيانات دورة الغسيل بناء على ظروف الاستخدام المختلفة.

⚠ **يمكن لرقم ونوع دورة الغسل وكذلك الخيارات أن تتغير وفقا لطراز ماكينة غسل الأطباق.**

دورة الغسيل	التجفيف	الخيارات	مدة دورة الغسيل	استهلاك الماء (لتر/دورة)	استهلاك الطاقة (كيلو وات ساعة/دورة)
1. اقتصادي	نعم	بدء مؤجل – الصنابير - نصف حمل (Half Load)	03:10’	9,0	0,93
2. مكثف AUTO	نعم	بدء مؤجل – الصنابير - نصف حمل (Half Load)	02:00’ - 03:10’	15,5 - 14,0	1,80 - 1,50
3. عادية AUTO	نعم	بدء مؤجل – الصنابير - نصف حمل (Half Load)	01:30’ - 02:30’	16,0 - 14,5	1,35 - 1,20
4. الأقشمة الناعمة	نعم	بدء مؤجل – الصنابير - نصف حمل (Half Load)	01:40’	11,0	1,10
5. سريع 30 دقيقة	لا	بدء مؤجل – الصنابير -	00:30’	9,0	0,50
6. ما قبل الغسيل	لا	بدء مؤجل - نصف الحمولة	00:12’	4,5	0,01
7. التنظيف	نعم	تشغيل مؤجل الوقت	01:20’	10,0	1,25
8. إضافي eXtra	لا	بدء مؤجل – خفيف للغاية (نصف الحمولة)	01:00’	11,0	لا ينطبق

تعليمات حول اختيار دورة الغسيل وكمية المادة المنظفة

1. دورة الغسل الاقتصادية ECO هي الدورة القياسية التي تشير إليها بيانات لوحة الطاقة. ويمكن استخدام هذه الدورة لغسيل الأواني ذات درجة الاتساخ العادية، وهي تعتبر الأكثر فعالية فيما يتعلق باستهلاك الطاقة والماء لهذا النوع من الأواني.
29 جم/مل + 6 جم/مل – 1 Tab *(**كمية مادة التنظيف لمرحلة ما قبل التنظيف)*

2. أطباق متسخة جدا وطناجر (يجب عدم استخدامها مع العناصر الحساسة). 35 جم/مل – 1 Tab

3. الطناجر والأطباق المتسخة بشكل اعتيادي. 29 جم/مل + 6 جم/مل** – 1 Tab

4. دورة القطع الرقيقة، والتي تعتبر أكثر حساسية تجاه درجات الحرارة العالية، 35 جم/مل – 1 Tab.

5. يجب استخدام دورة سريعة مع الأطباق خفيفة الاتساخ (مثالي لإعدادات موضعين) 25 جم/مل – 1 Tab

6.ما قبل الغسل أثناء انتظار تعبئة الأطباق من الوجبة التالية. لا مادة منظفة.

7. دورة تعقيم ذات درجة حرارة عالية. مثالية لتنظيف الأواني وزجاجات الرضاعة. 30 جم/مل – 1 Tab

8. الأواني الكبيرة. *(لا تستخدم مع القطع الرقيقة)* 35 جم/مل – 1 Tab

الاستهلاك في نمط الانتظار: الاستهلاك في نمط البواقي: 0.5 وات - الاستهلاك في نمط الإغلاق: 0.5 واط

لا ينطبق - لا ينطبق

* متوفر في طرازات مختارة فقط.

دورات الغسل الخاصة والخيارات

ملاحظات:
يمكن الوصول إلى مستويات الأداء الأمثل عند استخدام دورة "سريع 30 دقيقة" عند التقيد بالرقم المحدد في إعدادات المواضع.

للحد من الاستهلاك أكثر من ذلك، لا تقم بتشغيل ماكينة غسل الأطباق إلا عندما تكون ممتلئة.

ملاحظة لمختبرات الفحوص: للمعلومات المتعلقة بشروط اختبارات الملاءمة EN، الرجاء إرسال بريد إلكتروني إلى العنوان التالي:
assistenza_en_lvs@indesitcompany.com

دورة الغسل الإضافية
الخيار الإضافي يجعل من الممكن تنفيذ دورات الغسيل الشاقة للأواني الكبيرة بما يصل للمقاس 53 سم: صواني الخبيز، وشبكات الفرن، وصواني التنقيط، وشبكات أسطح التسخين، والقدور، وأطباق التقديم، وأطباق البيتزا، فلاتر الأغطية من الفولاذ غير القابل للصدأ.
أخرج الرف العلوي وقم بتحميل الأواني الكبيرة.

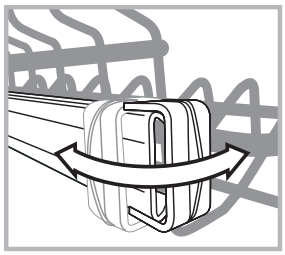

حرر القفلين (الأيمن والأيسر) ثم اجذب الرف للخارج.
عند تركيب الرف العلوي، يجب أن تكون الأقفال مغلقة دائماً.

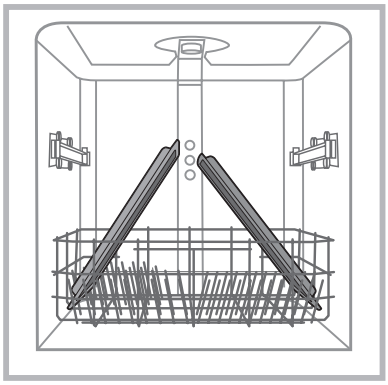

حتى يصل الماء للأواني في كل مكان، قم بترتيبها كما هو موضح بالشكل.
كما يمكن استخدام الدورة مع الأواني الكبيرة الرقيقة، باستخدام الخيار "خفيف للغاية" *(أنظر "خيارات الغسل")*.
لا تقم بتشغيل ماكينة غسل الأطباق بدون الرف العلوي في دورات غسل أخرى غير الإضافية.

لتنفيذ دورة الغسل الإضافية والإضافية وخيار الخفيف* ضع المادة المنظفة في الأسطوانة مباشرة وليس في درج الموزع.

خيارات الغسيل

يمكن ضبط، تغيير أو إعادة تهيئة الخيارات بعد اختيار دورة الغسل وقبل ضغط زر بدء/توقيف مؤقت.

يمكن اختيار الخيارات الملائمة لنوع دورة الغسل التي تم إعدادها فقط. في حال لم تلائم الخيارات دورة الغسل المختارة *(أنظر جدول دورات الغسل)*، سيومض الرمز الملائم ثلاث مرات بسرعة.

إذا تم اختيار خيار غير ملائم مع خيار آخر (تم اختياره مسبقاً)، سيومض مؤشر الخيار غير الملائم ثلاث مرات ثم ينطفئ، بينما سيبقى الخيار الأحدث نشطاً.
لإلغاء اختيار خيار تم ضبطه غن طريق الخطأ، اضغط الزر الملائم مرة أخرى.

نصف الحمولة/خفيف للغاية
الزر له وظيفتان: نصف الحمولة وخفيف للغاية.
اختر دورة الغسل واضغط زر مصباح نصف الحمولة/خفيف للغاية.
اضغط زر نصف الحمولة/خفيف للغاية مرة أخرى لإلغاء هذا الخيار.

نصف حمل (Half Load)
إذا لم تكن هناك أطباق كثيرة تحتاج إلى الغسل، يمكن استخدام دورة نصف الحمل بهدف توفير الماء، الكهرباء ومواد التنظيف.
يمكن استخدام نصف كمية المادة المنظفة.

خفيف للغاية
متوافق مع دورة الغسل الإضافية فقط.
يجعل هذا الخيار "الإضافي" مناسباً للأواني والقطع الكبيرة والرقيقة. لا يشتمل هذا الخيار على مرحلة للتجفيف.

⚠ تأكد من إمكانية تنظيف الأواني والقطع في ماكينة غسيل الأطباق بأمان.

الأقراص متعددة الاستخدامات
هذا الخيار يوفر مستوى أمثل نتائج الغسل والتجفيف.
عند استخدام الأقراص متعددة الاستخدامات، اضغط زر الأقراص متعددة الاستخدامات؛ سيضيء مصباح المؤشر. **يؤدي خيار "الأقراص متعددة الاستخدامات" إلى إطالة مدة دورة الغسل.**

⚠ **يوصى باستخدام الأقراص فقط للطرازات المزودة بخيار وظيفة الأقراص متعددة الاستخدام.**

⚠ **هذا الخيار غير موصى به للاستخدام مع دورات الغسل التي لا تحدد استخدام الأقراص متعددة الاستخدامات.**

تشغيل مؤجل الوقت
من الممكن تأجيل بداية دورة الغسل لمدة من الوقت تتراوح بين **1** و **24** ساعة.
1. اختر دورة الغسل المرغوب بها وأية خيارات مطلوبة أخرى، واضغط زر البدء المؤجل. سيضيء مصباح المؤشر. استخدم نفس الزر للتحديد عندما تبدأ دورة الغسل (h02، h01، إلخ).
2. قم بتأكيد الاختيار باستخدام الزر بدء/إيقاف مؤقت، ليبدأ العد التنازلي.
3. بمجرد انقضاء هذا الوقت، سينطفئ مصباح مؤشر البدء المؤجل وستبدأ دورة الغسل.

لإلغاء خيار البدء المؤجل، اضغط على زر البدء المؤجل حتى يبين العرض النص **OFF**.
لا يمكن إعداد وظيفة البدء المؤجل بمجرد بدء دورة الغسل.

العناية والصيانة

قطع إمدادات الماء والكهرباء

- قم بإقفال حنفية الماء بعد كل دورة غسل لتحاشي التسربات.
- افصل الجهاز عن الكهرباء دائما عند تنظيفه أو أثناء أي عمل صيانة.

تنظيف ماكينة غسل الأطباق

- يمكن تنظيف الأسطح الخارجية في الماكينة ولوحة التحكم باستخدام خرقة غير كاشطة مبللة بالماء. لا تستخدم المنتجات المذيبة أو الكاشطة.
- يمكن إزالة أي بقع داخل الجهاز باستخدام خرقة مبللة بالماء والقليل من الخل.

منع الروائح الكريهة

- أبق باب الجهاز مفتوحا قليلا دائما بهدف تحاشي تكوّن الرطوبة وبقائها داخل الماكينة.
- نظف مطاط الإحكام حول الباب وحجرات مواد التنظيف بشكل منتظم باستخدام إسفنجة رطبة. هذا سيمنع التصاق الأطعمة على مطاط الإحكام، وهو السبب الرئيسي لتكون الروائح الكريهة.

تنظيف أذرع الرشّاش

يمكن لبقايا الطعام أن تغطي أذرع الرشاش وأن تسد الثقوب المستخدمة لرش الماء. لذلك يوصى بفحص الأذرع بين الحين والآخر وتنظيفها بواسطة فرشاة صغيرة غير معدنية.

يمكن تفكيك كلا ذراعي الرشاش.

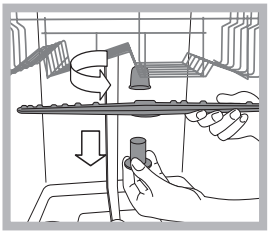

لتفكيك ذراع الرشاش العلوي، قم بلف حلقة الإقفال البلاستيكية بعكس اتجاه عقارب الساعة. يجب إرجاع ذراع الرشاش العلوي بحيث يكون الجانب ذو العدد الأكبر من الثقوب باتجاه الأعلى.

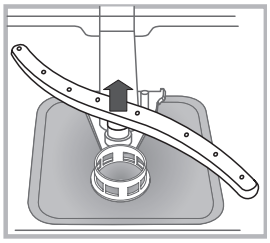

يمكن إزالة ذراع الرشاش السفلي بواسطة الضغط على الألسنة الجانبية وسحبه إلى الأعلى.

تنظيف فلتر إدخال الماء*

إذا كانت خراطيم الماء جديدة أو أنه لم يتم استخدامها لفترة طويلة من الوقت، دع الماء يجري فيها للتأكد من أنها نظيفة وخالية من الأوساخ، قبل إنجاز التوصيلات الضرورية. إذا لم يتم توخي وسيلة الحذر هذه، فمن الممكن لمدخل الماء أن ينسد وأن يتلف ماكينة غسل الأطباق.

⚠ نظف فلتر إدخال الماء الموجود على مخرج الحنفية بشكل منتظم.

- أقفل حنفية الماء.
- فك نهائية خرطوم إدخال الماء بشكل لولبي، أزل الفلتر ونظفه بعناية تحت الماء الجاري.
- أعد تركيب الفلتر وأعد خرطوم الماء في موضعه.

تنظيف الفلاتر

مجموعة الفلاتر مكونة من ثلاثة فلاتر معدة لإزالة الأطعمة المتبقية من ماء الغسل ثم تعيد تدوير الماء. يجب تنظيفها إذا أردت الحصول على أفضل النتائج في كل غسلة.

⚠ نظف الفلاتر بانتظام.

⚠ يجب عدم استخدام ماكينة غسل الأطباق من دون فلاتر، أو إذا كان الفلتر محررا.

• بعد عدة دورات غسل، افحص مجموعة الفلاتر ونظفها إذا اقتضت الضرورة بشكل تام تحت ماء جاري، باستخدام فرشاة غير معدنية واتبع التعليمات أدناه:

1. أدر الفلتر الأسطواني **C** بعكس اتجاه عقارب الساعة واسحبه إلى الخارج *(الرسم 1)*.

2. أزل الفلتر المخروطي **B** بتنفيذ قوة خفيفة على الألسنة الجانبية *(الرسم 2)*؛

3. اسحب الفلتر المسطح المعدني المقاوم للصدأ **A**. *(الرسم 3)*.

4. افحص اللسان وأزل أية بقايا طعام. **لا تزل أبدا** واقي مضخة دورة الغسل *(العنصر الأسود) (الرسم 4)*.

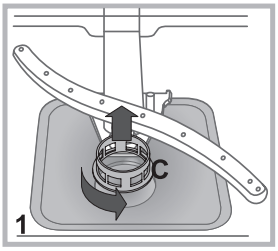

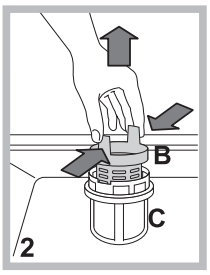

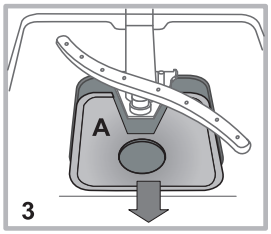

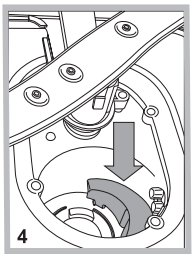

بعد تنظيف الفلاتر، أعد مجموعة الفلاتر وثبتها بالوضع الصحيح؛ هذا الأمر ضروري للأداء الناجع لماكينة غسل الأطباق.

ترك الماكينة من دون استخدام لفترات طويلة

- قم بقطع الجهاز عن التزويد الكهربائي وأقفل حنفية الماء.
- اترك باب الجهاز مفتوحا جزئيا.
- عند عودتك لاستخدام الجهاز، قم بتشغيل دورة غسل بينما تكون ماكينة غسل الأطباق فارغة.

* متوفر في طرازات مختارة فقط.

استكشاف المشاكل وحلها

INDESIT

AR

إذا لم يعمل الجهاز، وقبل استدعائك للمساعدة ابحث عن حل في القائمة التالية.

المشكلة:	الأسباب المحتملة/ الحلول:
ماكينة غسل الأطباق لا تبدأ بالعمل أو لا يمكن التحكم فيها.	• لم يتم فتح صنبور مصدر الماء. • قم بإطفاء الجهاز بواسطة الضغط على زر التشغيل/إيقاف التشغيل (ON/OFF)، وأعد تشغيله بعد دقيقة واحدة تقريباً وأعد ضبط دورة الغسل. • لم يتم توصيل الجهاز بالكهرباء بشكل صحيح، أو يجب استخدام مقبس كهربائي آخر. • لم يتم إغلاق باب ماكينة غسل الأطباق بشكل تام.
الباب لا يغلق.	• تحقق من أن الرفوف قد تم تركيبها حتى النهاية. • تم تحرير القفل. اضغط على الباب بقوة حتى تسمع صوت "طقطقة".
لا يتم تصريف الماء من ماكينة غسل الأطباق.	• لم تنته دورة ماكينة غسل الأطباق بعد. • خرطوم تصريف الماء ملتو *(أنظر التركيب)*. • أنبوب التصريف مسدود. • الفلاتر مسدودة ببقايا الطعام • تحقق من ارتفاع خرطوم التصريف.
ماكينة غسل الأطباق تصدر الكثير من الضجيج.	• الأطباق تتصادم ببعضها البعض أو باذرع الرشاش. ضع الأطباق بشكل صحيح، وتأكد أنه بإمكان أذرع الرشاش الدوران بحرية. • لم يتم قياس مواد التنظيف بشكل صحيح أو أنها لا تلائم الاستخدام في ماكينات غسل الأطباق. *(راجع "مواد التنظيف واستخدام ماكينة غسل الأطباق")*. لا تقومي بغسل الأطباق مسبقاً باليد.
الأطباق والكؤوس مغطاة بطبقة بيضاء رقيقة أو طبقة كلسية.	• لا يوجد ملح التكرير • ضبط قساوة الماء غير مناسب:قم بزيادة القيم المناسبة. *(راجع ملح التكرير ومادة الشطف المساعدة)*. • لم يتم إغلاق غطاء درج الملح ومادة الشطف المساعدة بشكل محكم. • نفذت مادة الشطف المساعدة أو أن الكمية منخفضة جدا.
يوجد على الأطباق والكؤوس خطوط أو بقع زرقاء.	• مادة الشطف المساعدة أكثر مما يجب.
لم يتم تجفيف الأواني بشكل تام.	• تم اختيار دورة غسل من دون برنامج تجفيف. • تم استهلاك مادة الشطف المساعدة. *(راجع ملح التكرير ومادة الشطف المساعدة)*. • إعداد درج مادة الشطف المساعدة غير مناسب. • الأواني مصنوعة من مواد غير لاصقة أو بلاستيكية؛ يعتبر وجود قطرات من الماء أمراً طبيعياً..
الأطباق غير نظيفة.	• لم يتم ترتيب الأواني بشكل جيد. • لا يمكن لأذرع الرشاش أن تدور بحرية؛ لأنها محجوبة بواسطة الأطباق. • دورة الغسل ناعمة أكثر مما يجب *(أنظر دورات الغسيل)*. • لم يتم قياس مواد التنظيف بشكل صحيح أو أنها لا تلائم الاستخدام في ماكينات غسل الأطباق. *(راجع "مواد التنظيف واستخدام ماكينة غسل الأطباق")*. • لم يتم إغلاق غطاء حجرة مادة الشطف المساعدة بشكل صحيح. • الفلتر متسخ أو مسدود *(راجع "العناية والصيانة")*. • مستوى ملح التكرير منخفض *(أنظر مادة الشطف المساعدة والملح)*. • تأكد من أن ارتفاع الأطباق متوافق مع ضبط الرف. • الثقوب في أذرع الرشاش مسدودة. *(راجع "العناية والصيانة")*.
ماكينة غسل الأطباق لا تسحب الماء. الماكينة مسدودة والمصابيح تومض.	• يوجد انقطاع في مصدر التزويد بالماء، أو الصنبور مغلق. • خرطوم تصريف الماء ملتو *(أنظر "التركيب")*. • الفلاتر مسدودة: وتحتاج للتنظيف. *(راجع "العناية والصيانة")*. • أنبوب التصريف مسدود: يحتاج للتنظيف. • بعد الفحص والتنظيف، قم بتشغيل ماكينة غسل الأطباق الجهاز وإيقاف تشغيلها، ثم ابدأ دورة غسل جديدة. • إذا استمرت المشكلة، قم بإغلاق صنبور الماء، ثم افصل الكابل، واتصل بمركز الخدمة.

* متوفر في طرازات مختارة فقط.

نصب

⚠ اگر قرار است ماشین ظرف شویی را جابجا کنید، آنرا در وضعیت ایستاده نگه دارید؛ اگر واقعاً ضرورت دارد، می توانید آنرا به سمت عقب خم کنید.

وصل کردن لوله های آب تغذیه

⚠ تطبیق دادن لوله های آب تغذیه فقط باید توسط تکنسین های واجد صلاحیت انجام شود.

شلنگ های ورودی آب باید برای نصب بهتر در سمت چپ یا راست قرار داده شوند.
اطمینان حاصل کنید که ماشین ظرفشویی شلنگ ها را خم نکرده و یا له نکند.

وصل کردن شلنگ آب ورودی

- به یک نقطه اتصال "3/4 گازی آب سرد یا گرم (حداکثر 60 درجه سانتیگراد)
- بگذارید کمی آب برود تا اینکه کاملاً شفاف باشد.
- شلنگ ورودی را محکم در جای خود پیچ کرده و شیر را ببندید.

⚠ اگر شلنگ ورودی به اندازه کافی بلند نیست، به فروشگاه های لوازم لوله کشی یا تکنسین های مجاز مراجعه کنید *(بخش کمک را ببینید)*.

⚠ فشار آب باید در محدوده مشخص شده در جدول اطلاعات فنی باشد - در غیراینصورت ممکن است ماشین ظرف شویی درست کار نکند.

⚠ مطمئن شوید که شلنگ خم یا تا نشده باشد.

وصل کردن شلنگ آب خروجی

شلنگ خروجی را به یک لوله فاضلاب با قطر حداقل 2 سانتیمتر وصل نمایید. (A)
اتصال شلنگ خروجی باید در ارتفاع بین 40 تا 80 سانتیمتر از کف یا سطحی که ماشین ظرفشویی را روی آن قرار می دهید قرار گیرد.
قبل از اینکه شلنگ خروجی آب را به تخلیه فاضلاب وصل کنید، درپوش

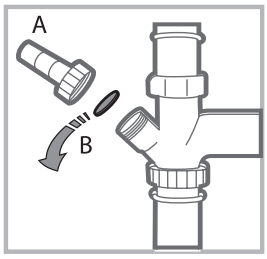

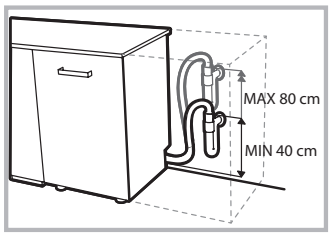

پلاستیکی (B) را بردارید.

محافظت در برابر سر ریز

برای اینکه مطمئن باشیم سر ریز روی نمی دهد، در ماشین ظرف شویی:
- یک سیستم مخصوص تعبیه شده است که در صورت بروز خرابی یا نشتی از داخل ماشین، آب را قطع می کند.
برخی از مدل ها دارای یک وسیله ایمنی اضافی با نام **New Acqua Stop***، هستند که حتی در صورت پارگی شلنگ آب نمی گذارد آب سر ریز گردد.

هشدار: ولتاژ خطرناک!

شلنگ آب ورودی را نباید تحت هیچ شرایطی برید چون قطعات برقی در آن وجود دارند.

اتصالات برق

قبل از اینکه دوشاخه را به پریز وصل کنید، مطمئن شوید که:
- پریز **ارت دارد** و با قوانین و مقررات جاری سازگار است؛
- پریز از عهده تحمل حداکثر بار دستگاه که روی پلاک مشخصات دستگاه که در داخل در آن قرار دارد نوشته شده است بر می آید *(معرفی دستگاه را ببینید)*؛
- مقدار ولتاژ تغذیه در محدوده تعیین شده روی پلاک ماشین که در داخل در آن قرار دارد باشد.
- پریز برای دوشاخه دستگاه مناسب باشد. اگر چنین نبود، از یک تکنسین مجاز بخواهید دوشاخه را عوض کنید *(بخش کمک را ببینید)*. از کابل های رابط یا چند پریز استفاده نکنید.

⚠ بعد از اینکه ماشین ظرف شویی نصب شد، سیم برق و پریز باید به آسانی در دسترس باشند.

⚠ سیم نباید خم شده یا تحت فشار باشد.

⚠ اگر سیم برق آسیب دیده است، برای جلوگیری از خطرات احتمالی از سازنده یا بخش خدمات فنی مجاز آنها بخواهید آنرا برای تان عوض کنند. *(بخش کمک رسانی را ببینید)*

⚠ در صورت عدم رعایت این مقررات، شرکت مسئول هیچگونه حوادثی نخواهد بود .

قرار دادن دستگاه و تراز کردن

1. ماشین ظرف شویی را روی کفی تراز و محکم قرار دهید. اگر کف تراز نباشد، می توانید با تنظیم کردن پایه جلوی ماشین ظرف شویی آنرا تراز کنید. اگر ماشین ظرف شوئی بدرستی تراز شده باشد، پایدارتر بوده و کمتر حرکت خواهد کرد و یا در حین کار کمتر ارتعاش و صدا تولید خواهد نمود.

2. قبل از اینکه ماشین ظرف شویی را قرار بدهید، نوار چسب شفاف* را زیر قفسه چوبی بگذارید تا از آن در برابر هرگونه رطوبت جمع شده محافظت شود.

3. ماشین ظرف شویی را طوری قرار دهید که کنارها یا صفحه پشت آن با کابینت های مجاور یا دیوار تماس داشته باشد. این ماشین را می توان زیر کانتر یا صفحات رویه کابینت قرار داد* *(برگه دستورالعمل مونتاژ را ببینید)*.

4*. برای اینکه ارتفاع پایه پشت را تنظیم کنید، بوش شش گوش قرمز رنگ بخش پایینی میانی ماشین ظرفشوئی را با یک آچار تخت با دهانه 8 میلی متر تنظیم کنید. برای افزایش ارتفاع آچار را در جهت حرکت عقربه های ساعت بچرخانید، برای کم کردن ارتفاع در جهت عکس حرکت عقربه های ساعت بچرخانید. *(به برگه راهنمای نصب ضمیمه متن مراجعه شود)*

* فقط مخصوص مدل های برگزیده.

راهنمایی در خصوص اولین برنامه شستشو

بعد از نصب، متوقف کننده را از قفسه ها و قطعات الاستیک موجود در قفسه فوقانی را *(در صورت)* وجود بردارید.

تنظیمات سختی گیر آب

پیش از شروع نخستین برنامه شستشو، میزان سختی آب از لوله های تغذیه تنظیم کنید. *(کمک آبکشی و نمک تصفیه شده)*.

ابتدا مخزن سختی گیر را با آب پر کنید، سپس 1 کیلوگرم نمک اضافه کنید. سرریز شدن آب کاملاً عادی است

به محض تکمیل این روال، یک برنامه شستشو اجرا کنید.

فقط از نمک مخصوص ماشین ظرف شویی استفاده کنید.

بعد از اینکه نمک را در دستگاه ریختید، چراغ نشانگر LOW SALT (نمک کم است)* خاموش می شود.

⚠ اگر مخزن نمک را پر نکرده باشید، ممکن است سختی گیر آب و المنت حرارتی آسیب ببینند.

دستگاه زنگ/مجموعه ای از صداهای مختلف دارد *(بسته به مدل ماشین ظرف شویی)* **تا کاربر را از اجرای فرامین مطلع سازد: روشن شدن، پایان برنامه و غیره**

علائم/چراغ های نشانگر روی صفحه کنترل/نمایشگر ممکن است رنگ متفاوتی داشته باشند *(بسته به مدل ماشین ظرفشوئی)*.

نمایشگر* اطلاعات مفیدی درباره نوع برنامه شستشو، مرحله خشک کردن/شستشو، زمان باقیمانده، دما و غیره ارائه می نماید.

اطلاعات فنی	
ابعاد	عرض 60 سانتی متر ارتفاع 85 سانتیمتر طول 60 سانتیمتر
ظرفیت	14 جا-تنظیم استاندارد
فشار آب تغذیه	1 ÷ 0,05 مگاپاسکال (10 ÷ 0.5 بار) 145 – 7.25 پوند بر اینچ مربع
ولتاژ برق تغذیه	به پلاک دستگاه مراجعه شود
کل توان جذبی	به پلاک دستگاه مراجعه شود
فیوز	به پلاک دستگاه مراجعه شود
CE این ماشین ظرفشویی با استانداردهای اتحادیه اروپا به شرح زیر سازگاری دارد: - 2006/95/EC (ولتاژ پایین) - 2004/108/EC (سازگاری الکترومغناطیسی) -2009/125/EC (شماره ثبت 1016/2010) (طراحی اقتصادی) - 97/17/EC (برچسب) -2012/19/EU در خصوص تجهیزات از کار افتاده برقی برقی مستعمل (WEEE)	

* فقط مخصوص مدل های برگزیده.

معرفی دستگاه

FA

نمای کلی

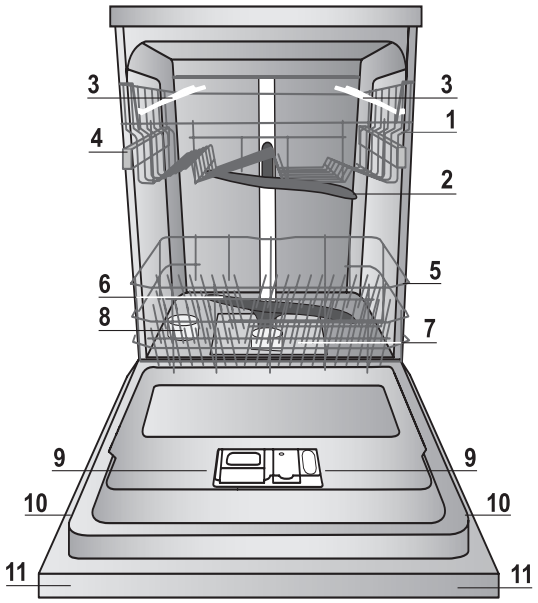

1. قفسه بالا
2. بازوی آب پاش بالا
3. محفظه های متحرک
4. تنظیم کننده ارتفاع قفسه
5. قفسه پایین
6. بازوی آب پاش پایین
7. فیلتر شستشو
8. مخزن نمک
9. مخزن مواد شوینده، مخزن مواد کمک شستشو و وسیله اکسیژن فعال*
10. پلاک دستگاه
11. صفحه کنترل***

صفحه کنترل

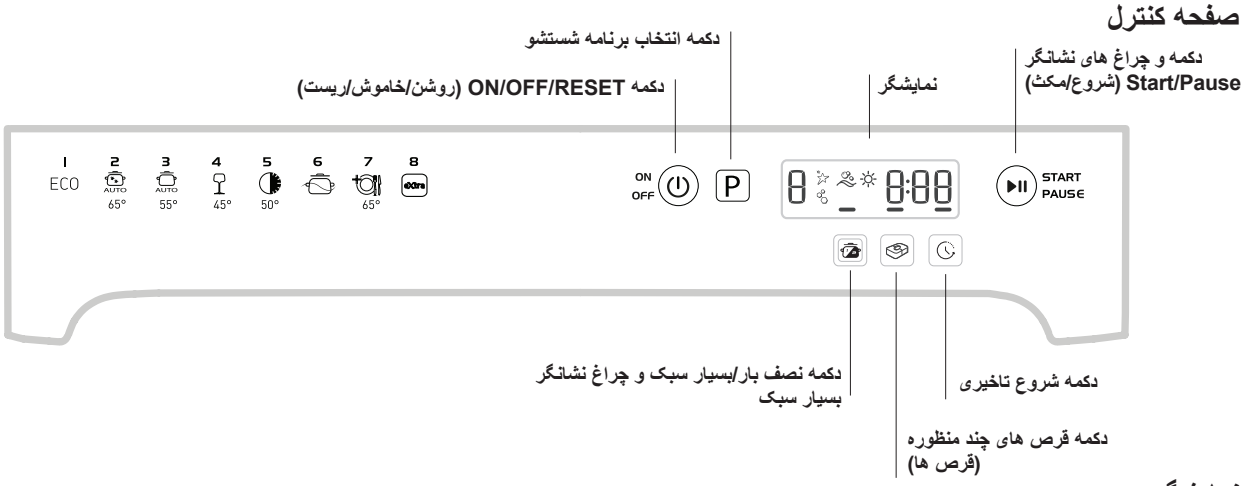

نمایشگر

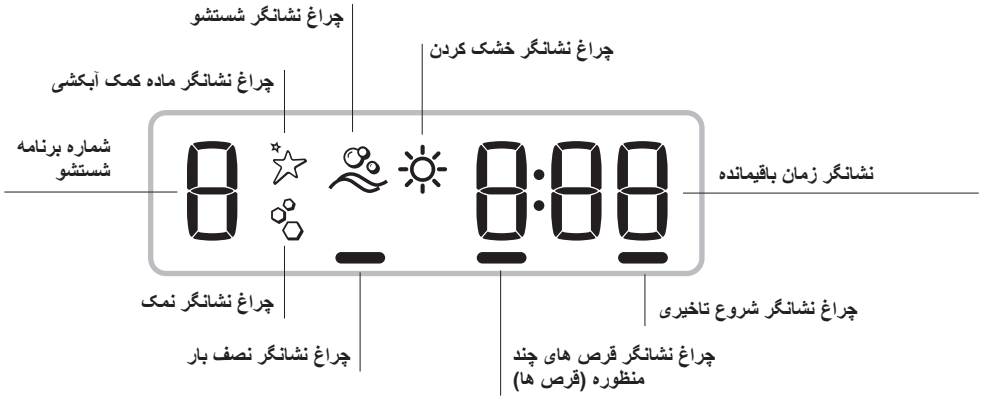

***فقط در مدل های کابینتی.

* فقط مخصوص مدل های برگزیده.

ممکن است تعداد و نوع برنامه شستشو و گزینه ها بسته به مدل ماشین ظرف شویی متفاوت باشد.

کمک آبکشی و نمک تصفیه شده،

⚠ **فقط از شوینده های مخصوص ماشین ظرف شوئی استفاده کنید. از نمک سفره یا نمک صنعتی استفاده نکنید.**
از دستورات نوشته شده روی بسته بندی پیروی کنید.

⚠ **اگر از یک محصول چند منظوره استفاده می کنید، توصیه می کنیم در هر صورت، و بخصوص اگر آب سختی دارد یا سختی آن بسیار زیاد است، نمک اضافه کنید.** *(از دستورات نوشته شده روی بسته بندی پیروی کنید).*

⚠ **اگر نمک یا ماده کمک آبکشی اضافه نکنید، چراغ های نشانگر LOW SALT (نمک کم است)* وLOW RINSE AID (ماده کمک آبکشی کم است)* روشن خواهند ماند.**

اندازه گیری نمک تصفیه شده

استفاده از نمک موجب جلوگیری از تشکیل رسوبات آهکی روی ظروف و در اجزای کاری دستگاه خواهد شد.
• بسیار مهم است که مخزن نمک هرگز خالی نباشد.
• بسیار مهم است که سختی آب را تنظیم کنید.
مخزن نمک در زیر ماشین ظرف شویی قرار دارد *(بخش معرفی را ببینید)* و باید پر شود:
• موقعی که چراغ نشانگر LOW RINSE AID (ماده کمک آبکشی کم است) روی صفحه کنترل روشن است*؛
• هنگامی که شناور سبز* درپوش مخزن نمک دیگر مشاهده نشود.
• حد کفایت را در جدول سختی آب ملاحظه کنید.

1. قفسه پایین را برداشته و در مخزن را باز کنید (در جهت عکس حرکت عقربه های ساعت).
2. فقط در بار اولی که این کار را انجام می دهید باید:مخزن آب را تا لبه آن پر کنید.
3. قیف *(شکل را ببینید)* را در جای صحیح قرار داده و مخزن نمک را درست تا لبه آن پر کنید (حدوداً 1 کیلوگرم)؛ احتمال دارد کمی آب به بیرون نشت کند.
4. قیف را برداشته و هرگونه نمک باقیمانده در دهانه آنرا پاک کنید؛ درپوش را زیر آب جاری تمیز کرده و سپس ببندید.

توصیه می شود هر بار نمک در مخزن اضافه می کنید این کار را انجام دهید. در مخزن را سفت ببندید، تا ماده شوینده در طول برنامه شستشو وارد مخزن نشود (این کار می تواند سختی گیر آب را بطور دائمی از کار بیندازد).

⚠ هرگاه نیاز به افزودن نمک بود، توصیه می شود روال را قبل از شروع برنامه شستشو انجام دهید.

تنظیم سختی آب

برای عملکرد ایده آل سختی گیر آب باید تنظیم را بر اساس میزان سختی آب منزل خود انجام دهید. برای کسب این اطلاعات از شرکت تامین کننده محلی آب سوال کنید. تنظیم کارخانه روی سطح متوسط سختی آب است.
• دستگاه را با فشار دادن دکمه ON/OFF (روشن/خاموش) روشن کنید. ⏻
• آنرا با فشار دادن دکمه ON/OFF (روشن/خاموش) خاموش کنید. ⏻
• دکمه START/PAUSE (شروع/مکث) ▶II را 5 ثانیه نگه دارید تا صدای بیپ بشنوید.
• آنرا با فشار دادن دکمه ON/OFF (روشن/خاموش) روشن کنید. ⏻
• عدد سطح انتخاب شده و چراغ نشانگر نمک چشمک خواهند زد.
• برای انتخاب سطح سختی دلخواه دکمه **P** را فشار دهید *(به جدول سختی آب رجوع کنید).*
• آنرا با فشار دادن دکمه ON/OFF (روشن/خاموش) خاموش کنید. ⏻
• تنظیم انجام شده است!

* فقط مخصوص مدل های برگزیده.

جدول سختی آب				کفایت متوسط مخزن نمک با 1 برنامه شستشو در روز
سطح	°dH	°fH	mmol/l	ماه
1	0 - 6	0 - 10	0 - 1	7 ماه
2	6 - 11	11 - 20	1.1 - 2	5 ماه
3	12 - 17	21 - 30	2.1 - 3	3 ماه
4	17 - 34	31 - 60	3.1 - 6	2 ماه
5*	34 - 50	61 - 90	6.1 - 9	2/3 هفته
استفاده از نمک در مقادیر بین 0°f تا 10°f توصیه نمی شود. تنظیم 5 می تواند مدت زمان برنامه را افزایش دهد.				

(°dH = سختی آب در مقیاس آلمانی - °fH = سختی آب در مقیاس فرانسوی – mmol/l = میلی مول در لیتر)

اندازه گیری ماده کمک آبکشی

ماده کمک آبکشی، خشک شدن ظروف را آسان تر می سازد. در این موارد مخزن ماده آبکشی باید پر شود:
• موقعی که چراغ نشانگر LOW RINSE AID (ماده کمک آبکشی کم است) *روی صفحه کنترل/نمایشگر روشن است؛
• وقعی که نشانگر نوری تیره* روی در مخزن **"D"** شفاف می شود.

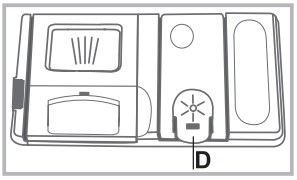

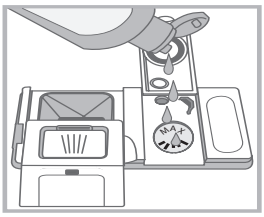

1. مخزن **"D"** را با فشار دادن و بالا کشیدن زبانه روی در باز کنید؛
2. ماده کمک آبکشی را با دقت و تا شیار مرجع حداکثر فضای پر کردن اضافه کنید – مراقب باشید که آنرا نریزید. اگر چنین شد، فوراً سرریز را با یک تسمال خشک پاک کنید.
3. برای بستن در آنرا به پایین فشار دهید تا اینکه صدای کلیک بشنوید.

هرگز ماده کمک آبکشی را مستقیماً مخزن دستگاه نریزید.

تنظیم مقدار ماده کمک آبکشی

اگر از نتیجه خشک شدن بدست آمده راضی نیستید، می توانید مقدار ماده کمک آبکشی مورد استفاده را تنظیم کنید.
• دستگاه را با فشار دادن دکمه ON/OFF (روشن/خاموش) روشن کنید. ⏻
• آنرا با فشار دادن دکمه ON/OFF (روشن/خاموش) خاموش کنید. ⏻
• دکمه START/PAUSE (شروع/مکث) ▶II را سه بار فشار دهید – صدای بیپ به گوش خواهد رسید.
• آنرا با فشار دادن دکمه ON/OFF (روشن/خاموش) روشن کنید. ⏻
• عدد سطح انتخاب شده و چراغ نشانگر ماده کمک آبکشی چشمک خواهند زد.
• برای انتخاب میزان تغذیه ماده کمک آبکشی دکمه **P** را فشار دهید.
• آنرا با فشار دادن دکمه ON/OFF (روشن/خاموش) خاموش کنید. ⏻
• تنظیم انجام شده است!
اگر میزان ماده کمک آبکشی را روی صفر تنظیم کرده باشید، ماده کمک آبکشی تغذیه نشده و چراغ کم بودن ماده کمک آبکشی در صورت تمام شدن آن روشن خواهد شد.
بسته به مدل ماشین ظرف شویی می توان تا حداکثر 4 مقدار تنظیم کرد.
تنظیم کارخانه روی سطح متوسط می باشد.
• اگر رد آبی روی ظروف هست، روی عددهای پایین تر (1-2) تنظیم کنید.
• اگر قطرات آب یا رسوبات آهکی دیده می شوند روی عدد بالاتر (3-4) تنظیم کنید.

قرار دادن ظروف در قفسه ها

FA

نکات

قبل از قرار دادن ظروف در قفسه ها، باقیمانده مواد غذایی را از ظروف پاک کرده و مایعات را از شیشه ها و ظروف خالی کنید. **نیازی به آبکشی پیشگیرانه زیر آب جاری نیست.**

ظروف را طوری مرتب کنید که در جای خود محکم قرار گرفته و نیافتند؛ و ظروف را طوری مرتب کنید که دهانه آنها را به پایین بوده و قسمت های مقعر/محدب آنها بطور مورب قرار گیرد تا آب بتواند به تمام سطوح وارد شده و آزادانه جریان یابد.

اطمینان حاصل کنید که درها، دسته ها، سینی ها و ماهیتابه ها مانع چرخش بازوهای آبپاش نشوند. اقلام کوچک را در سبد مخصوص کارد و چنگال قرار دهید.

از آنجایی که بشقاب های پلاستیکی و ماهیتابه های نچسب معمولاً بیشتر قطرات آب را در خود نگه می دارند، خشک شدن آنها به خوبی ظروف سرامیکی یا استیل نخواهد بود.

اقلام سبک مانند ظروف پلاستیکی باید در قفسه بالایی قرار داده شده و طوری مرتب شوند که جابجا نشوند.

بعد از پر کردن ظروف در ماشین ظرف شویی، بازوهای آب پاش را امتحان کنید چون باید بتوانند آزادانه دوران کنند.

قفسه پایین

قفسه پایین می تواند ماهیتابه ها، درها، بشقاب ها، کاسه های سالادخوری، کارد و چنگال و مانند آنها را در خود جای دهد. بشقاب های بزرگ و درها باید در حالت ایده آل در طرفین قرار داده شوند.

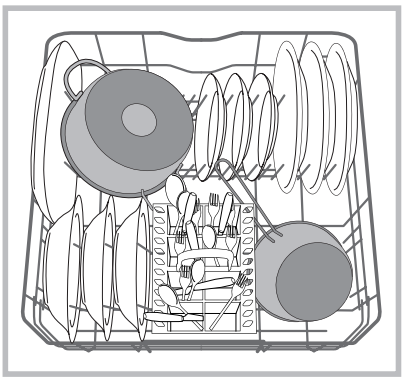

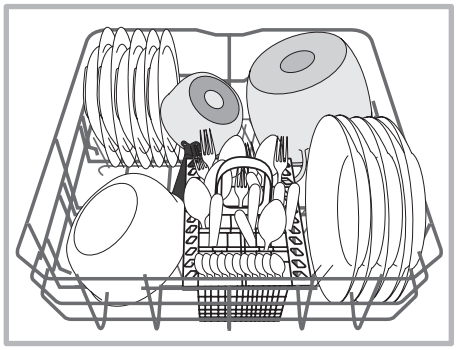

بشقاب ها و ماهیتابه ها باید در قفسه پایینی قرار داده شوند چون قدرت اسپری های آب در این قسمت بیشتر بوده و عملکرد شستشوی بالاتری دارند.

چندین مدل از ماشین های ظرف شویی دارای قسمت های متحرک هستند*.
از آنها در وضعیت عمودی برای مرتب کردن بشقاب ها و یا در وضعیت افقی (پایینی) برای قرار دادن آسان ماهیتابه ها و کاسه های سالادخوری استفاده کرد.

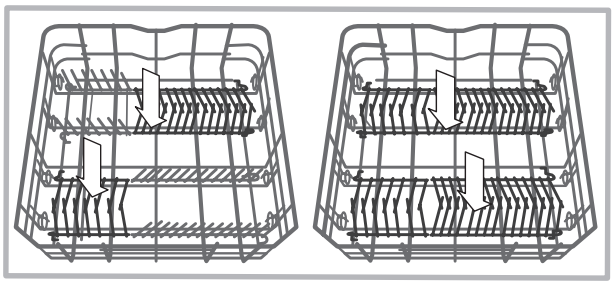

سبد مخصوص کارد و چنگال

سبد برای مرتب سازی بهتر کارد و چنگال ها مجهز به قسمت مشبک فوقانی است.
سبد کارد و چنگال باید **فقط** در جلوی قفسه پایین قرار داده شود.

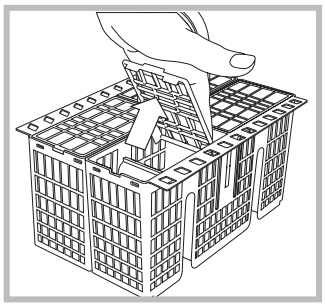

⚠ کاردها و سایر لوازم آشپزخانه که لبه های تیز دارند باید طوری در سبد مخصوص کارد و چنگال قرار داده شوند که نوک تیز آنها به سمت پایین باشد، یا اینکه آنها را در محفظه های متحرک در قفسه بالا بگذارید

قفسه بالا

ظروف سبک و ظریف مانند اقلام شیشه ای، فنجان ها، بشقاب ها و کاسه های سالادخوری کم عمق را در این قفسه قرار دهید.

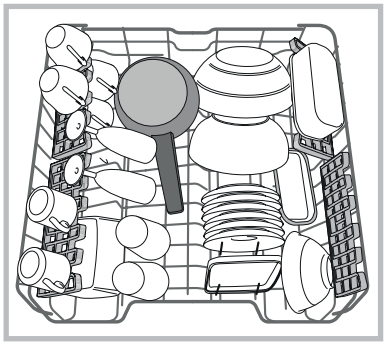

چندین مدل از ماشین های ظرف شویی دارای قسمت های متحرک هستند*.
آنها را می توان برای مرتب کردن پیشدستی/بشقاب های دسرخوری در وضعیت عمودی قرار داد یا برای قرار دادن کاسه و ظروف غذا در وضعیت پایین گذاشت.

*فقط مخصوص مدل های برگزیده با تعداد و وضعیت های مختلف.

محفظه های متحرک با موقعیت قابل تنظیم

برای راحتی قرار دادن کارد و چنگال ها در قفسه، می توان محفظه های متحرک جانبی را در سه ارتفاع مختلف قرار داد.

لیوان های مخصوص نوشیدنی را می توان با اطمینان خاطر در محفظه های قابل تنظیم قرار داد، برای این کار پایه هر لیوان را در شیارهای مربوطه قرار دهید.

برای بدست آوردن بهترین نتایج خشک کردن، زاویه شیب محفظه قابل تنظیم را بیشتر کنید. برای تغییر دادن زاویه شیب، محفظه قابل تنظیم را بالا کشیده، آنرا با ملایمت کشیده و در موقعیت دلخواه قرار دهید.

سبد مخصوص کارد و چنگال*

برخی از مدل های ماشین ظرف شویی دارای یک سینی کشویی هستند که برای نگه داشتن ظروف مختلف یا فنجان های کوچک مناسب است. برای بهینه شدن عملکرد شستشو از قرار دادن ظروف بزرگ و حجیم درست در زیر سینی خودداری کنید. سبد مخصوص کارد و چنگال را می توان برداشت *(شکل را ملاحظه کنید)*.

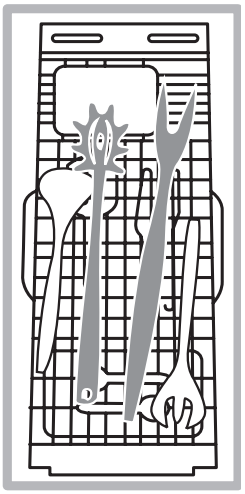

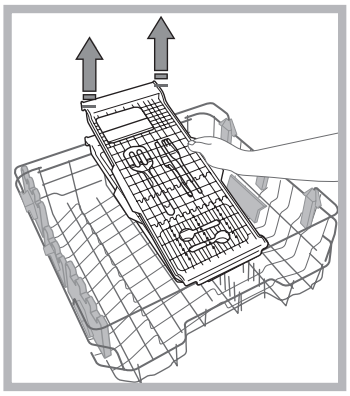

ارتفاع قفسه بالایی بسته به نیاز قابل تنظیم است: وضعیت ارتفاع بالا برای قرار دادن اقلام درشت در قفسه پایین و وضعیت ارتفاع پایین برای استفاده هرچه بیشتر از محفظه ها/قسمت های متحرک با ایجاد فضای بیشتر در بالا.

تنظیم ارتفاع قفسه بالایی

برای اینکه بتوانید ظرف و ظروف را هر چه آسانتر در داخل ماشین ظرف شویی مرتب کنید می توانید قفسه بالایی را در وضعیت بالاتر یا پایین تر بگذارید.

ارتفاع قفسه بالایی را زمانی تنظیم کنید که قفسه خالی باشد.

هرگز قفسه را فقط به یک سمت بلند نکرده یا پایین نیاورید.

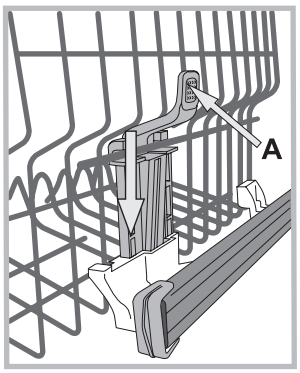

اگر قفسه مجهز به **وسیله بالابر*** *(شکل را ملاحظه کنید)*باشد، برای بلند کردن طرفین آنرا بگیرید. برای بازگرداندن به وضعیت پایین، اهرم های (**A**) طرفین قفسه را فشار داده و قفسه را پایین ببرید.

ظروف نامناسب

- ظروف و کارد و چنگال های چوبی.
- ظروف شیشه ای ظریف تزیینی، صنایع دستی و ظروف عتیقه. تزیینات مقاوم نیستند.
- قسمت های ساخته شده از مواد مصنوعی که قادر به تحمل دماهای بالا نمی باشند.
- ظروف مسی و مفرغی.
- ظروف آلوده به خاکستر، موم، گریس روانکاری و یا جوهر.

در طول روند شستشو ممکن است رنگ تزیینات شیشه ای و قطعات آلومینیومی/نقره ای تغییر یافته و رنگ آنها محو شود. برخی از انواع شیشه (مانند اشیای کریستالی) نیز ممکن است بعد از چند بار شستشو مات شوند.

آسیب دیدن شیشه ها و ظروف

ایجاد شده بر اثر:

- نوع شیشه و فرایند ساخت شیشه.
- ترکیبات شیمیایی ماده شوینده.
- دمای آب سیکل آبکشی.

نکات:

- فقط شیشه ها و چینی هایی را قرار دهید که دارای ضمانت سازنده برای مناسب بودن شستشو در ماشین ظرف شویی باشند.
- از مواد شوینده ظریف مناسب برای ظروف استفاده کنید.
- شیشه ها و کارد و چنگال ها را هرچه سریعتر بعد از پایان شستشو از ماشین ظرف شویی خارج کنید.

* فقط مخصوص مدل های برگزیده.

ماده شوینده و استفاده از ماشین ظرفشویی

FA

راه اندازی ماشین ظرفشویی

1. شیر آب را باز کنید.
2. دکمه ON/OFF (روشن/خاموش) را فشار دهید.
3. در را باز کرده و مقدار مناسبی شوینده بریزید *(زیر را ببینید)*.
4. ظروف را در قفسه ها *(قرار دادن ظروف در قفسه ها را ببینید)* قرار داده و در را ببندید.
5. برنامه شستشو را بر اساس نوع ظروفی که در دستگاه می گذارید و میزان کثیفی آنها *(جدول برنامه های شستشو را ببینید)* با فشار دادن دکمه **P** انتخاب کنید.
6. گزینه های شستشو را انتخاب کنید* *(برنامه های شستشوی ویژه و گزینه ها را ببینید.)*
7. برای شروع برنامه دکمه Start/Pause (شروع/مکث) را فشار دهید: چراغ نشانگر شستشو روشن شده و زمان باقیمانده تا پایان برنامه به همراه شماره برنامه شستشو روی نمایشگر دیده می شود.
8. در پایان برنامه، عبارت **END (پایان) در نمایشگر دیده می شود.** با فشار دادن دکمه ON/OFF (روشن/خاموش) دستگاه را خاموش کرده، شیر آب را ببندید و سیم برق آنرا از پریز بکشید.
9. قبل از برداشتن ظروف چند دقیقه صبر کنید تا از بروز سوختگی جلوگیری شود. حالا قفسه ها را خالی کنید، می توانید از قفسه پایینی شروع کنید.

⚠ **- دستگاه بعد از مدت زمان طولانی عدم فعالیت بطور خودکار خاموش می شود تا از مصرف بیهوده برق جلوگیری شود.**

⚠ **برنامه های شستشوی خودکار***: برخی از مدل های ماشین ظرف شویی مجهز به سنسور مخصوصی هستند که برای تشخیص میزان کثیفی بکار برده می شود و دستگاه می تواند بر اساس آن برنامه مناسب شستشو را که اقتصادی ترین و پر بازده ترین است انتخاب کند. مدت زمان اجرای برنامه های شستشوی خودکار به تشخیص سنسور بستگی دارد.

تغییر دادن یک برنامه شستشوی در حال اجرا

اگر در انتخاب برنامه شستشو اشتباه کردید می توانید آنرا عوض کنید، البته به این شرط که تازه شروع شده باشد: بعد از شروع برنامه شستشو، برای عوض کردن برنامه شستشو دستگاه را با فشار دادن و نگه داشتن دکمه ON/OFF/Reset (روشن/خاموش/ریست) خاموش کنید. با فشار دادن دوباره همان دکمه ماشین ظرف شوئی را روشن کنید و برنامه و گزینه های دلخواه را انتخاب نمایید.

اضافه کردن ظروف اضافی

دکمه Start/Pause (شروع/مکث) را فشار داده و در ماشین ظرف شویی را باز کنید، مواظب باشید بخار خارج شده شما را نسوزاند. سپس ظروف را داخل ماشین ظرف شویی قرار دهید. دکمه Start/Pause (شروع/مکث) را فشار دهید: برنامه بعد از شنیده شدن صدای بیپ بلند دوباره شروع خواهد شد.

⚠ اگر شروع تاخیری تنظیم شده باشد، برنامه شستشو در پایان شمارش معکوس شروع نخواهد شد. در حالت مکث باقی خواهد ماند.

⚠ دکمه Start/Pause (شروع/مکث) را برای مکث در کار ماشین فشار دهید؛ برنامه شستشو قطع می شود.
برنامه شستشو در این مقطع قابل تغییر دادن نیست.

وقفه های تصادفی

اگر در حین کار برنامه شستشو در ماشین ظرف شویی را باز کنید یا برق قطع شود، برنامه متوقف می شود. برنامه بعد از بسته شدن در و یا وصل شدن برق از همان نقطه دوباره شروع می شود.

اندازه گیری مایع شستشو

کسب نتیجه خوب از شستشو به استفاده از میزان صحیح ماده شوینده نیز بستگی دارد. فراتر رفتن از مقادیر درج شده باعث بهبود شستشو نشده و آلودگی های محیط زیستی را افزایش می دهد.

مقدار را می توان بر اساس میزان کثیفی نیز تنظیم نمود.
در مورد اقلامی با کثیفی عادی، از حدوداً 35 گرم (پودر شوینده) یا 35 میلی لیتر (شوینده مایع) استفاده کنید. اگر از قرص استفاده می کنید، یک قرص کفایت خواهد کرد.

اگر ظروف فقط کمی کثیف شده باشند یا قبل از قرار دادن در ماشین ظرف شویی آنها را آب کشیده اید، مقدار ماده شوینده را متناسباً کاهش دهید.

برای کسب نتایج خوب شستشو دستورات درج شده روی بسته پودر شوینده را نیز رعایت کنید.

در صورت داشتن سوالات بیشتر با تولیدکنندگان شوینده ها تماس بگیرید.

.استفاده کنید "A" برای باز کردن مخزن شوینده از وسیله بازکننده

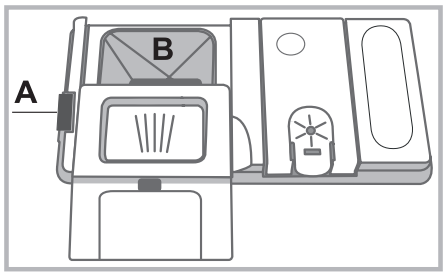

شوینده را فقط در مخزن خشک "B" بریزید. مقدار شوینده لازم برای پیش شستشو را مستقیماً در داخل ماشین ظرف شویی قرار دهید.

1. هنگام اندازه گیری شوینده به جدول برنامه های شستشو مراجعه کرده و مقدار صحیح برای اضافه کردن را بدست آورید. در مخزن **B** یک مقیاس وجود دارد که مقدار حداکثر شوینده پودری یا مایع قابل افزودن در هر سیکل را نشان می دهد.

2. بقایای شوینده را از لبه های مخزن تمیز کرده و قاب را ببندید تا کلیک کنید.

3. برای بستن در مخزن شوینده، آنرا بالا بکشید تا این که وسیله بستن در جای خود قرار بگیرد.
مخزن شوینده بطور خودکار در زمان صحیح مطابق با برنامه شستشو باز می شود.

اگر از شوینده های چندمنظوره استفاده می کنید، توصیه می شود از گزینه TABS (قرص ها) استفاده کنید چون برنامه را برای کسب بهترین نتیجه شستشو و خشک کردن در تمام موارد تنظیم خواهد کرد.

⚠ **فقط از شوینده های مخصوص ماشین ظرف شویی استفاده کنید.**

تحت هیچ شرایطی از صابون مایع استفاده نکنید.

استفاده از شوینده زیاد باعث می شود کف بعد از پایان برنامه در ماشین بماند.

برای کسب بهترین نتیجه شستشو و خشک کردن نیاز به استفاده همزمان از شوینده، مایع کمک آبکشی و نمک تصفیه شده است.

توصیه می کنیم از مواد شوینده ای استفاده کنید که حاوی فسفات یا کلر نباشند، چون این مواد برای محیط زیست خطرناک هستند.

* فقط مخصوص مدل های برگزیده.

برنامه های شستشو

INDESIT

FA

اطلاعات برنامه شستشو بر اساس شرایط استاندارد اروپایی EN 50242 سنجیده شده اند.
مدت زمان و مشخصات برنامه شستشو ممکن است بسته به شرایط مختلف استفاده متفاوت باشند.

⚠ **ممکن است تعداد و نوع برنامه شستشو و گزینه ها بسته به مدل ماشین ظرف شویی متفاوت باشد.**

برنامه شستشو	خشک کردن	گزینه ها	مدت زمان برنامه شستشو	مصرف آب (لیتر/برنامه)	مصرف انرژی (کیلووات ساعت/ برنامه)
1. اکو	بله	شروع تاخیری – قرص ها - نصف بار	03:10’	9,0	0,93
2. شدید AUTO	بله	شروع تاخیری – قرص ها - نصف بار	02:00’ - 03:10’	14,0 - 15,5	1,50 - 1,80
3. عادی AUTO	بله	شروع تاخیری – قرص ها - نصف بار	01:30' - 02:30'	14,5 - 16,0	1,20 - 1,35
4. البسه ظریف	بله	شروع تاخیری – قرص ها - نصف بار	01:40'	11,0	1,10
5. سریع 03 دقیقه	خیر	شروع تاخیری – قرص ها	00:30’	9,0	0,50
6. پیش شستشو	خیر	شروع تاخیری – نصف بار	00:12'	4,5	0,01
7. بهداشتی	بله	شروع تاخیری	01:20'	10,0	1,25
8. اضافه: eXtra	خیر	شروع تاخیری – بسیار سبک (نصف بار)	01:00'	11,0	مصداق ندارد

دستورالعمل های انتخاب برنامه شستشو و میزان ماده شوینده

1. برنامه شستشوی ECO (اکو) یا اقتصادی برنامه استانداردی است که برچسب اطلاعات انرژی بدان اشاره دارد. این برنامه را می توان برای شستن ظرف و ظروف با میزان کثیفی عادی استفاده کرد و پربازده ترین برنامه از لحاظ مصرف انرژی و آب برای این نوع ظروف می باشد.
29 گرم/میلی لیتر + 6 گرم/میلی لیتر** – 1 قرص *(**مقدار شوینده پیش شستشو)*

2. ظروف و ماهیتابه های بسیار کثیف (نباید برای اقلام ظریف استفاده شود). 35 گرم/میلی لیتر – 1 قرص

3. ظروف و ماهیتابه هایی با میزان کثیفی عادی. 29 گرم/میلی لیتر + 6 گرم/میلی لیتر** – 1 قرص

4. برنامه مخصوص اقلام ظریف که به دماهای بالا حساس تر هستند 35 گرم/میلی لیتر – 1 قرص

5. برنامه سریع برای ظروف با کثیفی مختصر (مناسب برای 2 بشقاب) 25 گرم/میلی لیتر – 1 قرص

6. پیش شستشو در حینی که منتظر تکمیل شدن بار با ظروف وعده غذایی بعدی هستید. بدون شوینده.

7. برنامه ضدعفونی کردن با دمای بالا. مناسب برای تمیز کردن ظروف و شیشه های تغذیه کودکان. 30 گرم/میلی لیتر – 1 قرص

8. ظروف بزرگ. *(برای اقلام ظریف استفاده نکنید)* 35 گرم/میلی لیتر – 1 قرص

مصرف در حالت آماده بکار: مصرف در حالت روشن مانده: 5.0 وات - مصرف در حالت خاموش: 0.5 وات

مصداق ندارد - مصداق ندارد

* فقط مخصوص مدل های برگزیده.

برنامه های شستشوی ویژه و گزینه ها

FA

نکات:
اگر مقدار حداکثر ظروف تعیین شده در برنامه Rapid 30‘ (سریع 40 دقیقه) را رعایت کنید می توانید به راندمان کاری بهینه دست پیدا کنید.

برای کاستن بیشتر مصرف آب، فقط زمانی ماشین ظرفشویی را روشن کنید که کاملاً پر باشد.

نکته ای درباره آزمایشگاه های سنجش گر: اگر خواهان اطلاعاتی درباره شرایط مقایسه ای سنجش های EN هستید، لطفاً به این نشانی ایمیل ارسال کنید:
assistenza_en_lvs@indesitcompany.com

برنامه شستشوی اضافی
با EXTRA (اضافی) می توانید یک برنامه شستشوی سنگین برای ظروف بزرگ تا حداکثر ارتفاع 53 سانتیمتر اجرا کنید: قابله، شبکه های فر، سینی های آبگیر، شبکه گاز، قابلمه های بزرگ، بشقاب های سرو غذا، بشقاب های پیتزاخوری، فیلترهای استیل هود.
برای قرار دادن ظروف بزرگ قفسه فوقانی را بردارید.

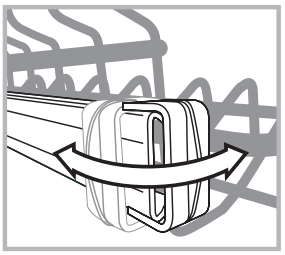

دو قفل (راست و چپ) را آزاد کرده و قفسه را بیرون بکشید.
بعد از اینکه قفسه فوقانی را جا زدید، قفل ها باید همیشه بسته باشند.

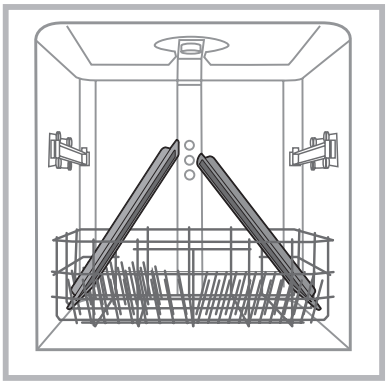

برای اینکه آب بتواند به همه نقاط ظروف برسد، آنها را مطابق شکل قرار دهید.
برنامه با استفاده از گزینه بسیار سبک برای ظروف بزرگ ظریف نیز قابل استفاده است (*گزینه های شستشو را ملاحظه کنید*).
در برنامه های شستشوی بغیر از EXTRA (اضافی) ماشین ظرف شویی را بدون قفسه فوقانی راه اندازی نکنید.

برای اجرای برنامه شستشوی اضافی یا با گزینه بسیار سبک* ماده شوینده را مستقیماً داخل ماشین ظرف شویی بریزید، نه در داخل مخزن.

گزینه های شستشو

گزینه ها را فقط بعد از انتخاب برنامه شستشو و قبل از فشار دادن دکمه /Start Pause (شروع/مکث) می توان تعیین، اصلاح یا ریست کرد.

شما فقط می توانید گزینه هایی را انتخاب کنید که با برنامه شستشوی شما همخوانی داشته باشند. اگر گزینه ای با برنامه شستشوی انتخاب شده همخوانی نداشت (*جدول برنامه های شستشو را ببینید*)، علامت متناظر 3 بار به سرعت چشمک می زند.

اگر یکی از گزینه های انتخابی با گزینه ای دیگر (انتخاب شده قبلی) هماهنگی نداشته باشد، 3 بار چشمک زده و خاموش می شود، در حالی که گزینه انتخابی اخیر فعال باقی می ماند.
برای لغو انتخاب یک گزینه که اشتباهی انتخاب شده است، دکمه آنرا دوباره فشار دهید.

نصف بار/بسیار سبک
دکمه دو کارکرد دارد: HALF LOAD (نصف بار) و EXTRA LIGHT (بسیار سبک).
برنامه شستشو را انتخاب کرده و دکمه HALF LOAD/EXTRA LIGHT (نصف بار/بسیار سبک) را فشار دهید؛ چراغ نشانگر روشن خواهد شد.
برای لغو این گزینه دکمه HALF LOAD/EXTRA LIGHT (نصف بار/بسیار سبک) را دوباره فشار دهید.

نصف بار
اگر خیلی ظرف برای شستن ندارید، می توانید از برنامه نصف بار استفاده کنید تا در مصرف آب، برق و ماده شوینده صرفه جویی کنید.
مقدار شوینده را می توان نصف کرد.

بسیار سبک
فقط با برنامه شستشوی EXTRA (اضافی) سازگار است.
این گزینه EXTRA (اضافی) را برای ظروف و اقلام بزرگ ظریف مناسب می سازد. این گزینه شامل هیچ مرحله خشکن کردنی نیست.

⚠ اطمینان حاصل کنید که ظروف و اقلام برای شستشو در ماشین ظرف شویی مناسب باشند.

Multi-functional tablets (قرص های چندمنظوره)
این گزینه نتیجه نهایی شستشو و خشک کردن را بهینه می کند.
اگر از قرص های چندمنظوره استفاده می کنید، دکمه MULTI-FUNCTIONAL TABLETS (قرص های چندمنظوره) را فشار دهید، چراغ نشانگر روشن خواهد شد. **گزینه "Multi-functional tablets" (قرص های چندمنظوره) طول مدت برنامه شستشو را زیاد می کند.**

⚠ **MULTI-FUNCTIONAL TABLETS (قرص های چندمنظوره) وجود داشته باشد.**

⚠ **اگر از برنامه هایی استفاده می کنید که استفاده از قرص های چند منظوره در آنها تعریف نشده است بهتر است از قرص استفاده نکنید.**

شروع تاخیری
می توانید زمان شروع برنامه شستشو را **1** از **تا 24** ساعت به تاخیر بیندازید:
1. برنامه شستشوی دلخواه و دیگر گزینه های لازم را انتخاب کنید؛ دکمه DELAYED START (شروع تاخیری) را فشار دهید. چراغ نشانگر روشن خواهد شد. از همان دکمه برای انتخاب زمان شروع برنامه شستشو استفاده کنید (h02، h01 و غیره)
2. انتخاب خود را با فشار دادن دکمه START/PAUSE (شروع/مکث) تایید کنید تا شمارش معکوس شروع شود.
3. بعد از گذشت این زمان، چراغ نشانگر DELAYED START (شروع تاخیری) خاموش شده و برنامه شستشو آغاز بکار می کند.
برای لغو انتخاب گزینه DELAYED START (شروع تاخیری)، دکمه DELAYED START (شروع تاخیری) را فشار دهید تا عبارت **OFF (خاموش)** نمایان شود.
اگر برنامه شستشو شروع شده باشد نمی توانید قابلیت شروع تاخیری را تنظیم کنید.

نگهداری و مراقبت

قطع کردن لوله های آب و سیم های برق

- برای جلوگیری از بروز نشتی بعد از هر برنامه شستشو شیر آب را ببندید.
- همیشه موقع تمیز کردن ماشین و موقع انجام کارهای نگهداری سیم برق را بکشید.

تمیز کردن ماشین ظرفشویی

- سطوح خارجی ماشین ظرف شویی و صفحه کنترل آن را باید با یک دستمال تر نرم تمیز کرد. از حلال ها یا مواد ساینده استفاده نکنید.
- برای تمیز کردن علامت های بجا مانده در داخل دستگاه می توانید از یک دستمال تر و کمی سرکه استفاده کنید.

جلوگیری از انتشار بوهای ناخوشایند

- برای جلوگیری از ایجاد رطوبت و محبوس شدن آن در داخل ماشین ظرف شویی همیشه در آنرا باز بگذارید.
- آب بندهای اطراف در و مخزن مواد شوینده را بطور مرتب با یک اسفنج تر تمیز کنید. با این کار از جمع شدن مواد غذایی در داخل آب بندها جلوگیری می کنید، جمع شدن مواد غذایی عامل اصلی بوجود آمدن بوهای ناخوشایند است.

تمیز کردن بازوهای آب پاش

بقایای مواد غذایی ممکن است روی بازوهای آب پاش سفت شده و سوراخ های آب پاش را ببندند. به همین دلیل توصیه می شود بازوهای آب پاش را هر چند وقت یکبار بازدید کرده و با یک برس کوچک غیرفلزی تمیز کنید.
دو بازوی آب پاش را می توان در آورد.

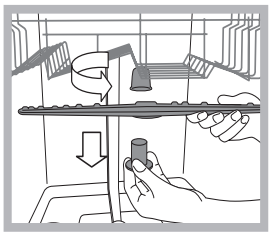

برای برداشتن بازی آب پاش بالا، حلقه قفلی پلاستیکی آنرا در جهت عکس حرکت عقربه های ساعت بگردانید. بازوی آب پاش بالا را طوری در جای خود قرار داد که سمت دارای سوراخ های بیشتر آن رو به بالا باشد.

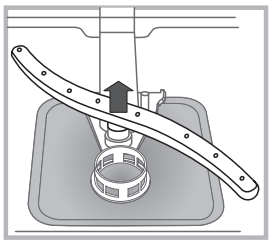

برای بیرون آوردن بازوی آب پاش پایینی می توانید زبانه های کناری آنرا فشار داده و به بالا بکشید.

تمیز کردن فیلتر آب ورودی*

اگر شلنگ های آب نو هستند یا برای مدت طولانی از آنها استفاده نشده است، قبل از برقرار کردن اتصال های لازم مطمئن شوید که آب تمیز و عاری از ناخالصی ها باشد. اگر این کار را نکنید، ممکن است به قسمت ورودی آب آسیب برسد و ماشین ظرف شویی خراب شود.

⚠ فیلتر آب ورودی را در شیر بطور مرتب تمیز کنید.
- شیر آب را ببندید.
- سر شلنگ آب ورودی را باز کنید، فیلتر را بردارید و با دقت زیر آب جاری بشویید.
- فیلتر را در جای خود گذاشته و شلنگ آب را ببندید.

تمیز کردن فیلترها

مجموعه فیلترها از سه فیلتر تشکیل شده که ذرات غذا را از آب شستشو جدا کرده و آب را دوباره می گرداند. اگر می خواهید در هر شستشو نتیجه خوبی بدست آورید باید آنها را تمیز کنید.

⚠ فیلترها را بطور مرتب تمیز کنید.

⚠ ماشین ظرف شویی را نباید بدون فیلتر، یا با فیلتری که محکم نشده است استفاده کرد.

• بعد از چند بار شستشو، مجموعه فیلتر را بررسی کرده و در صورت لزوم آنرا زیر آب جاری بطور کامل با یک برس غیرفلزی تمیز کنید، از دستورات زیر پیروی کنید:

1. فیلتر استوانه ای **C** را در جهت عکس حرکت عقربه های بچرخانید و بیرون بکشید *(شکل 1)*.
2. فیلتر فنجانی **B** را با کمی فشار آوردن در زبانه های کناری آن بیرون بیاورید *(شکل 2)*؛
3. فیلتر صفحه ای **A** ساخته شده از فولاد ضد زنگ را بیرون بکشید. *(شکل 3)*.
4. تله دستگاه را بازدید کرده و بقایای مواد غذایی را تمیز کنید. **هرگز حفاظ** پمپ شستشو را بیرون نیاورید *(قسمت سیاه) (شکل 4)*.

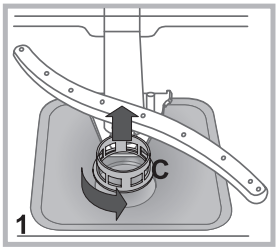

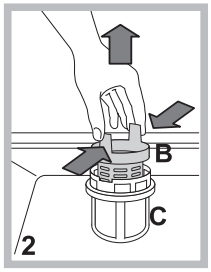

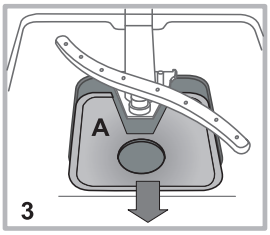

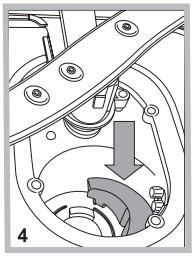

بعد از تمیز کردن فیلترها، مجموعه فیلتر را در جای خود گذاشته و سفت کنید؛ این کار برای نگهداری و راهبری بهینه ماشین ظرف شویی ضروری است.

عدم استفاده از ماشین ظرفشویی برای مدت های طولانی

- سیم برق ماشین را کشیده و شیر آب آنرا ببندید.
- در ماشین ظرف شویی را نیمه باز بگذارید.
- بعد از بازگشت، با ظرف شویی خالی یک بار شستشو انجام دهید.

* فقط مخصوص مدل های برگزیده.

عیب یابی

FA

اگر ماشین ظرف شویی کار نمی کند، ابتدا و قبل از تلفن کردن به بخش کمک رسانی سعی کنید راه حل را از فهرست زیر بیابید.

مشکل:	دلایل احتمالی / راه حل ها:
ماشین ظرفشویی شروع به کار نمی کند یا قابل کنترل نیست.	• شیر آب تغذیه باز نشده است. • دستگاه را با فشار دادن دکمه ON/OFF (روشن/خاموش) خاموش کرده و بعد از حدوداً یک دقیقه آنرا روشن کنید و برنامه شستشو را از ابتدا شروع کنید. • دستگاه بدرستی به برق وصل نشده است یا باید از یک پریز برق دیگر استفاده کنید. • در ماشین ظرفشویی درست بسته نشده است.
در بسته نمی شود.	• اطمینان حاصل کنید که قفسه ها را تا انتها وارد کرده اید. • قفل باز شده است. در را محکم فشار دهید تا صدای بسته شدن را بشنوید.
آبی از ماشین ظرفشویی تخلیه نمی شود.	• برنامه شستشو هنوز به پایان نرسیده است. • شلنگ تخلیه آب تا شده است *(به بخش نصب مراجعه کنید)*. • لوله فاضلاب گرفته است. • پسمانده های مواد غذایی فیلتر را پر کرده اند. • ارتفاع شلنگ تخلیه را بررسی کنید.
ماشین ظرفشویی صدای خیلی زیادی تولید می کند.	• ظروف بهم می خورند یا به بازوهای آبپاش تصادم می کنند. ظروف را بطور صحیح قرار داده و اطمینان حاصل کنید که بازوهای آب پاش آزادانه قادر به چرخش باشند. • ماده شوینده را درست اندازه گیری نکرده اید یا ماده شوینده برای ماشین های ظرف شویی مناسب نیست. *(ماده شوینده و استفاده از ماشین ظرفشویی را ببینید.)* ظروف را با دست از قبل نشویید.
یک لایه سفید یا پسمانده های آهکی روی بشقاب ها و لیوان ها وجود دارد.	• نمک تصفیه موجود نیست. • تنظیم سختی آب مناسب نیست: مقادیر مربوطه را افزایش دهید. *(نمک تصفیه شده و ماده کمک آبکشی را ببینید.)* • درپوش مخزن نمک و ماده کمک آبکشی درست بسته نشده است. • ماده کمک آبکشی تمام شده یا مقدار آن کم است.
رد آب روی بشقاب ها و لیوان ها وجود دارد یا به رنگ آبی کم رنگ در آمده اند.	• مقدار ماده کمک آبکشی خیلی زیاد است.
ظروف خوب خشک نشده اند.	• برنامه شستشوی انتخابی فاقد قابلیت خشک کردن است. • ماده کمک آبکشی تا آخر مصرف شده است. *(نمک تصفیه شده و ماده کمک آبکشی را ببینید.)* • تنظیم مخزن ماده کمک آبکشی مناسب نیست. • ظروف از جنس مواد نچسب یا پلاستیک هستند؛ وجود قطرات آب عادی است.
ظروف تمیز نیستند.	• ظروف را درست .نچیده اید. • بازوهای آب پاش نمی توانند آزادانه چرخش کنند، ظروف مانع حرکت آنها می شوند. • برنامه شستشو ضعیف است *(برنامه های شستشو را ببینید)*. • ماده شوینده را درست اندازه گیری نکرده اید یا ماده شوینده برای ماشین های ظرف شویی مناسب نیست. *(ماده شوینده و استفاده از ماشین ظرفشویی را ببینید.)* • در مخزن ماده کمک آبکشی درست بسته نشده است. • فیلتر کثیف یا گرفته است *(نگهداری و مراقبت را ببینید)*. • مقدار نمک تصفیه شده خیلی کم است *(به بخش ماده کمک آبکشی و نمک مراجعه کنید)*. • اطمینان حاصل کنید که ارتفاع ظروف با تنظیم قفسه مطابقت داشته باشد. • سوراخ های بازوهای آب پاش گرفته اند. *(نگهداری و مراقبت را ببینید.)*
ماشین ظرفشویی آب نمی گیرد. گرفته است و چراغ ها چشمک می زنند.	• آبی در لوله های اصلی تغذیه نیست یا شیر آب بسته است. • شلنگ آب ورودی تا شده است *(به بخش نصب مراجعه کنید)*. • فیلترها گرفته اند: نیاز به تمیز کردن دارند. *(نگهداری و مراقبت را ببینید.)* • لوله فاضلاب گرفته است. • بعد از بررسی و تمیز کردن، ماشین ظرفشویی را روشن و خاموش کرده و یک برنامه شستشوی جدید را شروع کنید. • اگر مشکل برطرف نشد، شیر آب را ببندید، دوشاخه را کشیده و با مرکز خدمات تماس بگیرید.

* فقط مخصوص مدل های برگزیده.