# Instrukcja obsługi

## LODÓWKO – ZAMRAŻARKA Z 2 DRZWIAMI

PL


**PL** Polski, 1

**HU** Magyar, 11

**CZ** Česky, 21

**RO** Română, 31


**TAN 13 FF**

## Spis treści


**Instalowanie, 2**
Ustawienie i podłączenie
Zmiana kierunku otwierania drzwi

**Opis urządzenia, 3**
Widok ogólny

**Uruchomienie i użytkowanie, 4-5**
Włączenie urządzenia
Najlepszy sposób użytkowania lodówki
Najlepszy sposób użytkowania zamrażarki

**Konserwacja i utrzymanie, 6**
Odłączenie prądu elektrycznego
Mycie urządzenia
Unikanie pleśni i nieprzyjemnych zapachów
**Usuwanie oblodzenia z lodówki**
Wymiana żarówki

**Zalecenia i środki ostrożności, 7**
Ogólne zasady bezpieczeństwa
Usuwanie odpadów
Oszczędność i ochrona środowiska

**Anomalie i ich usuwanie, 8**

**Serwis, 9**


INDESIT

CFC - FCKW - FCK 0%

# Instalacja

PL

**!** Należy zachować niniejszą książeczkę instrukcji dla przyszłych konsultacji. W razie sprzedaży, odsprzedania, czy przeniesienia urządzenia w inne miejsce należy upewnić się, by przekazane została ono razem z instrukcją, aby nowy właściciel zapoznać się mógł z działaniem urządzenia i z odnośnymi informacjami.

**!** Należy uważnie przeczytać instrukcję obsługi gdyż zawiera ona ważne informacje dotyczące instalacji oraz właściwego i bezpiecznego użytkowania urządzenia.

## Ustawienie i podłączenie

### Ustawienie

1. Ustawić lodówko-zamrażarkę w pomieszczeniu przewiewnym i nie wilgotnym.
2. Nie zasłaniać kratek wentylacyjnych: sprężarka i skraplacz wytwarzają ciepło i wymagają dobrego przewiewu powietrza w celu właściwego funkcjonowania i oszczędności energii elektrycznej.
3. Pomiędzy górną częścią urządzenia i ewentualnymi meblami pozostawić co najmniej 10 cm, a co najmniej 5 cm pomiędzy ściankami bocznymi i meblami.
4. Lodówko-zamrażarkę ustawiać daleko od źródeł ciepła (promieni słonecznych, kuchenki elektrycznej).
5. Aby utrzymać optyamlną odległość produktu od ściany mieszkania należy zamontować odpowiednie części odległościowe, które znajdują się na wyposażeniu i według instrukcji.

### Wypoziomowanie

1. Ustawić lodówko-zamrażarkę na podłodze płaskiej i sztywnej.
2. Jeśli podłoga nie jest idealnie pozioma, dokonać kompensacji poprzez dokręcenie lub odkręcenie przednich nóżek.

### Podłączenie do sieci elektrycznej

Po transporcie ustawić lodówko-zamrażarkę w pozycji pionowej, a podłączyć do sieci elektrycznej dopiero po 3 godzinach. Przed włożeniem wtyczki do gniazdka sprawdzić, czy:

- gniazdko posiada odpowiednie uziemienie i zgadza się z obowiązującymi przepisami;
- wtyczka jest w stanie wytrzymać maksymalne obciążenie mocy lodówko-zamrażarki, jaka jest wskazana na tabliczce znamionowej, znajdującej się po lewej stronie u dołu w komorze lodówki (na przykład 150W);
- napięcie zasilania musi zawierać się w wartościach podanych na tabliczce znamionowej, znajdującej się u dołu, po lewej stronie (na przykład 220-240V);
- gniazdko musi być kompatybilne z wtyczką urządzenia. W przeciwnym wypadku zażądać od autoryzowanego technika wymiany wtyczki (I> patrz Serwis); nie używać przedłużaczy lub rozgałęźników.

**!** Tak ustawić lodówko-zamrażarkę, aby przewód elektryczny i gniazdko prądu były łatwo dostępne.
**!** Kabla nie wolno zginać i uważać, aby nie został zgnieciony.
**!** Przewód elektryczny musi być okresowo sprawdzany i wymieniany jedynie przez autoryzowanych techników (patrz Serwis).
**! W przypadku braku przestrzegania powyższych warunków producent zwolniony zostanie z wszelkiej odpowiedzialności.**

## Zmiana kierunku otwierania drzwi

1

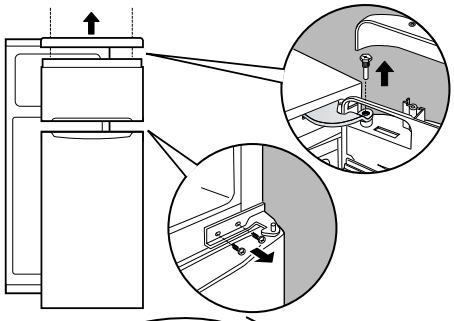

2

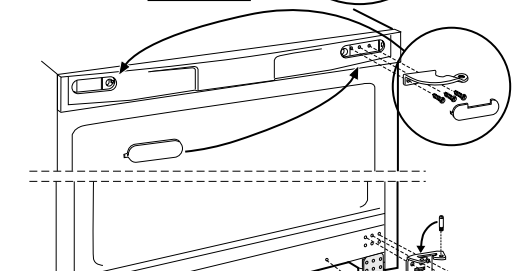

3

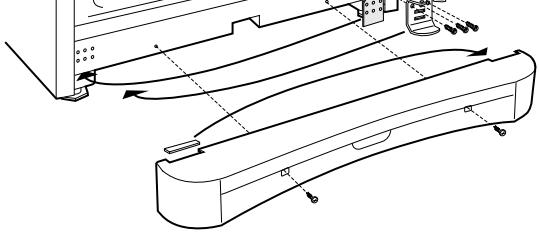

4

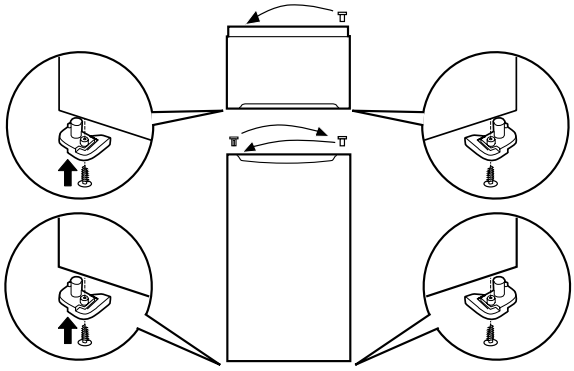

5

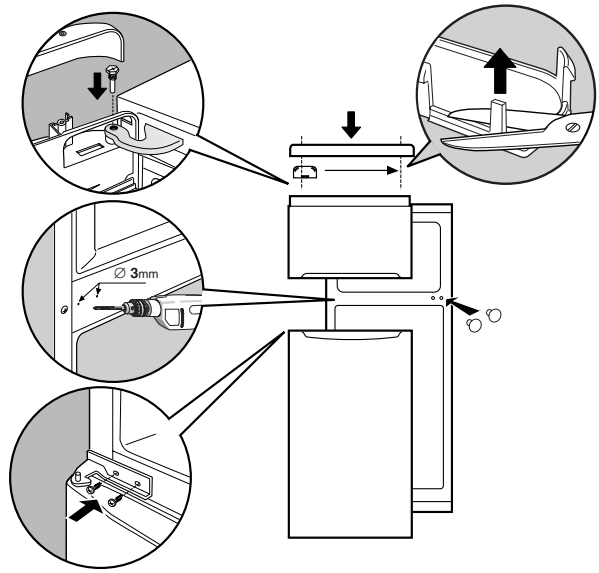

# Opis urządzenia

INDESIT

PL

## Widok ogólny

Instrukcje dotyczące użytkowania są takie same dla różnych modeli, dlatego też rysunki mogą przedstawiać inne szczegóły niż w zakupionym urządzeniu. Opis bardziej skomplikowanych elementów znajduje się na następnych stronach.

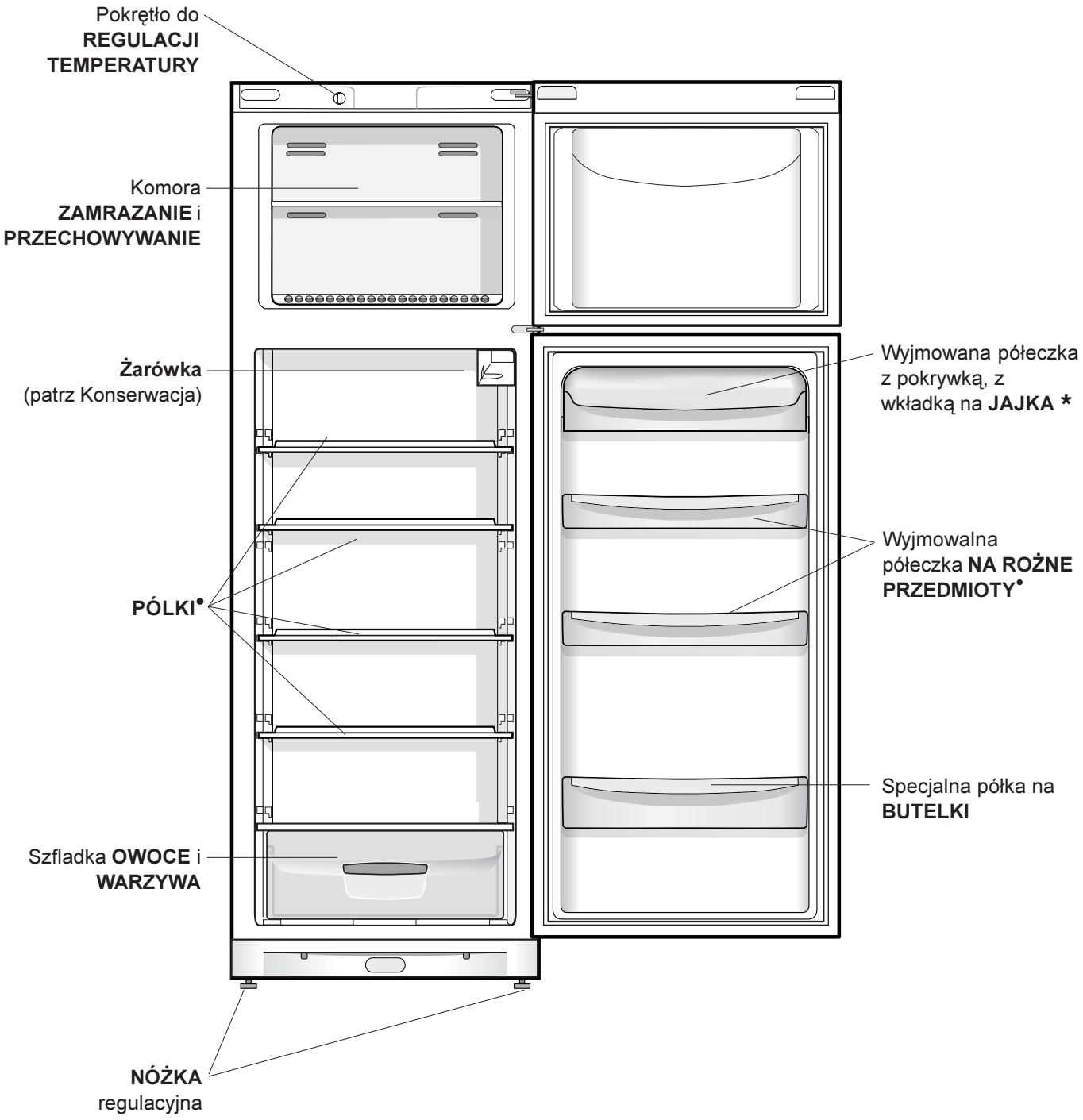


• Zmienne ze względu na ilość i/lub pozycję.
* Znajduje się tylko w niektórych modelach.

# Uruchomienie i użytkowanie

PL

## Włączenie lodówko-zamrażarki

**! Przed włączeniem urządzenia, należy postąpić zgodnie z instrukcją instalowania** (*patrz Instalowanie*).
**!** Przed podłączeniem urządzenia do sieci dokładnie wyczyścić jego wnęki i akcesoria letnią wodą i sodą oczyszczoną.
**!** Urządzenie jest wyposażone w kontrolę zabezpieczającą silnik, który uruchamia sprężarkę dopiero po około 8 minutach po włączeniu urządzenia. Dzieje się tak również po każdej przerwie w zasilaniu elektrycznością, spowodowanej wyłączeniem lub brakiem napięcia w sieci (black out).

1. Włożyć wtyczkę do gniazda i sprawdzić, czy zaświeci się lampka wewnątrz lodówki.
2. Przekręcić i ustawić pokrętło REGULACJA TEMPERATURY na pośredniej wartości. Dopiero po kilku godzinach można włożyć artykuły spożywcze do lodówki.

## Regulacja temperatury

Temperatura wewnątrz lodówki reguluje się automatycznie w zależności od pozycji pokrętła termostatu.
**1** = mniej zimno **5** =bardziej zimno
Zaleca się, w każdym razie, pozycję średnią.

W celu zwiększenia miejsca do dyspozycji i ze względu na lepszą estetykę, lodówko-zamrażarka ma “system chłodzący” umieszczony wewnątrz tylniej ściany lodówki. Ściana ta, w trakcie funkcjonowania, pokrywa się szronem lub spływają po niej krople wody w zależności od tego, czy kompresor pracuje, czy też znajduje się w stanie spoczynku. Nie przejmujcie się tym! Lodówko-zamrażarka pracuje normalnie.
Jeśli ustawi się pokrętło REGULACJA TEMPERATURY na wysokich wartościach, przy dużych ilościach artykułów spożywczych oraz z wysoką temperatura otoczenia urządzenie to będzie pracowało bez przerwy, będzie powodowało tworzenie się szronu i nadmierne zużycie energii elektrycznej: należy wtedy przestawić pokrętło na niższe wartości (wykonane zostanie automatyczne usuwanie oblodzenia).

- Wkładać artykuły spożywcze jedynie zimne lub letnie, ale nie ciepłe (*patrz Uwagi i zalecenia*).
- Pamiętać należy, że ugotowane artykuły spożywcze nie mogą być przechowywane dłużej od surowych.
- Nie przechowywać płynów w otwartych pojemnikach: zwiększałyby wilgotność z konsekwencją formowania się skroplin.

W urządzeniach statycznych powietrze krąży w sposób naturalny: Powietrze zimniejsze opada do dołu ponieważ jest cięższe. Oto jak układać artykuły spożywcze.

| **żywność** | **Rozmieszczenie w lodówce** |
|---|---|
| Mięso i wyczyszczone ryby | Nad szufladkami na owoce i warzywa |
| Świeży ser | Nad szufladkami na owoce i warzywa |
| Ugotowane potrawy | Na jakiejkolwiek półce |
| Kiełbasy, chleb puszkowany, czekolada | Na jakiejkolwiek półce |
| Owoce i warzywa | W szufladkach na owoce i warzywa |
| jajka | Na właściwej półeczce |
| Masło i margaryna | Na właściwej półeczce |
| Butelki, napoje, mleko | Na właściwej półeczce |

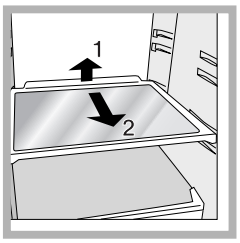


**PÓŁKI:** pełne lub kratki. Można je wyciągnąć, a prowadnice służą do wyregulowania wysokości ich umieszczenia (*patrz rysunek*) tak, aby umożliwić ustawienie na nich pojemników lub produktów żywnościowych nawet o znacznych wymiarach. Aby wyregulować wysokość nie ma konieczności całkowitego wyjęcia półki.

## Najlepszy sposób użytkowania zamrażarki

- Nie zamrażać ponownie artykułów spożywczych, które są całkowicie lub w części rozmrożone; takie artykuły należy ugotować lub zjeść (w przeciągu do 24 godzin).

- świeże artykuły, które mają być zamrożone, nie mogą stykać się z już zamrożonymi artykułami; należy je ułożyć na górnym poziomie przy ściankach (bocznych lub tylnich), gdzie temperatura jest niższa od -18°C i zapewnia szybkie zamrażanie.

- Nie wkładać do zamrażarki szklanych butelek z płynami zamkniętych hermetycznie lub korkiem ponieważ mogą popękać.

- Maksymalna ilość artykułów spożywczych jakie mogą być zamrożone w danym dniu wskazana jest na tabliczce znamionowej, znajdującej się we wnęce lodówki u dołu po lewej stronie (przykład: kg/24godz 4).

**!** Podczas fazy zamrażania nie otwierać drzwi.

**!** W przypadku przerwy w dopływie prądu lub w przypadku usterki, nie otwierać drzwi zamrażarki: w ten sposób w ciągu do 9-14 godzin artykuły zamrożone i mrożonki nie ulegną zniszczeniu.

**!** Jeśli przez dłuższy czas temperatura otoczenia jest niższa niż 14°C, zamrażarka może mieć trudności z osiągnięciem i utrzymaniem temperatur niezbędnych do przechowywania w niej pokarmów przez dłuższy czas. Z tego powodu okres przechowywania pokarmów w zamrażarce może być krótszy.

**!** Aby nie utrudniać cyrkulacji powietrza w zamrażarce, nie należy przystawiać pojemników czy pokarmów do otworów wentylacyjnych.

# Konserwacja i utrzymanie

PL

## Odłączenie prądu elektrycznego

Podczas czyszczenia i konserwacji należy odłączyć urządzenie od sieci elektrycznej poprzez wyciągnięcie wtyczki z gniazda:
Nie wystarczy ustawić pokrętło do regulacji temperatury na pozycji **OFF** (urządzenie wyłączone), aby wyeliminować każdy kontakt z energią elektryczną.

## Mycie urządzenia

- Części zewnętrzne, części wewnętrzne i gumowe uszczelki myć gąbki zmoczoną letnią wodą i sodą oczyszczaną lub neutralnym mydłem. Nie używać rozpuszczalników, środków żrących, wybielaczy lub amoniaku.
- Części, które można wyjąć, mogą być myte w ciepłej wodzie z mydłem lub płynem do mycia talerzy. Ostrożnie wypłukać i dokładnie wysuszyć.
- Tył urządzenia pokrywa się kurzem, który może być usunięty delikatnie odkurzaczem ustawionym na średnią moc, stosując do tego celu długi przewód giętki z końcówką w formie dziobu i po odłączeniu lodówko- zamrażarki od prądu.

## Unikanie pleśni i nieprzyjemnych zapachów

- Urządzenie zostało zbudowane z higienicznych surowców, które nie wytwarzają zapachów. Aby utrzymać tą właściwość, potrawy muszą być zawsze zabezpieczone i dobrze zamknięte. W ten sposób unika się także tworzenia plam.
- W przypadku, gdy urządzenie zostanie wyłączone na dłuższy czas należy go umyć, a drzwi pozostawić otwarte.

## Usuwanie oblodzenia z lodówki

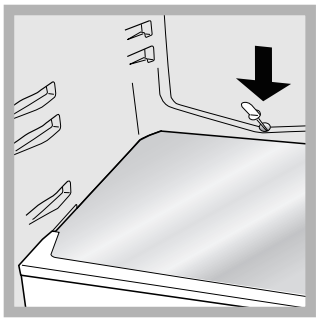

Lodówka jest wyposażona w funkcję automatycznego usuwania oblodzenia: woda odprowadzana jest za lodówkę za pomocą odpowiedniego otworu (*patrz rysunek*), gdzie ciepło wytworzone przez sprężarkę powoduje jej odparowanie. Jedyną czynnością jaką należy wykonać co jakiś czas, to wyczyszczenie otworu odpływowego tak, aby woda mogła swobodnie wyciekać.

## Wymiana żarówki

Aby wymienić żarówkę lodówki, należy najpierw wyciągnąć wtyczkę z gniazdka prądu. Postępować zgodnie z instrukcjami podanymi poniżej.

Odmontować zabezpieczenie, aby dojść do żarówki i tak jak wskazano na rysunku.
Wymienić na żarówkę o mocy takiej, jaka jest wskazana na zabezpieczeniu (15 W lub 25 W).

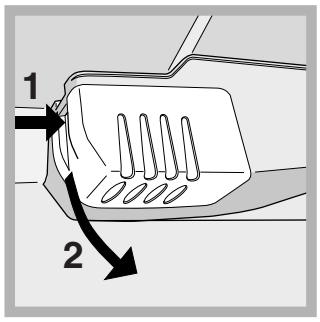

# Zalecenia i środki ostrożności

INDESIT

PL

**!** Urządzenie zostało zaprojektowane i wyprodukowane zgodnie z międzynarodowymi przepisami bezpieczeństwa. Mając na względzie Wasze bezpieczeństwo podajemy Wam poniższe zalecenia, które należy uważnie przeczytać.

Niniejsze urządzenie zostało wyprodukowane zgodnie z następującymi przepisami EWG:
-73/23/CEE z dn. 19/02/73 (o Niskim Napięciu) wraz z kolejnymi zmianami;
- 89/336/CEE z 03/05/89 (o Zgodności Elektromagnetycznej) wraz z kolejnymi zmianami;
- 2002/96/CE.

## Ogólne zasady bezpieczeństwa

- Niniejsze urządzenie przeznaczone jest do zastosowań domowych oraz nieprofesjonalnych.
- Urządzenie jest przeznaczone do przechowywania i zamrażania żywności, może być obsługiwane jedynie przez osoby dorosłe oraz według instrukcji podanych w niniejszej książeczce.
- Nie należy instalować urządzenia poza domem, nawet jeśli miejsce to jest chronione daszkiem, gdyż wystawienie urządzenia na działanie deszczu i burz jest bardzo niebezpieczne.
- Nie dotykać urządzenia, stojąc przy nim boso lub mając ręce czy stopy mokre lub wilgotne.
- Nie dotykać wewnętrznych części chłodzących: istnieje możliwość poparzenia lub zranienia.
- Nie wyjmować wtyczki z gniazdka, ciągnąc za kabel, lecz trzymając za wtyczkę.
- Przed przystąpieniem do operacji czyszczenia lub konserwacji wyjąć wtyczkę z gniazdka. Nie wystarczy ustawić pokrętło do REGULACJI TEMPERATURY na pozycję **OFF** (urządzenie wyłączone), aby wyeliminować każdy kontakt z energią elektryczną.
- W razie usterek nie należy w żadnym wypadku próbować dostać się do wewnętrznych części urządzenia, próbując samemu je naprawiać.
- Nie używać w sektorach lodówki/zamrażarki przeznaczonych do przechowywania zamrożonej żywności, ostrych i spiczastych narzędzi oraz urządzeń elektrycznych, które nie są dozwolone przez producenta.
- Nie wkładać do jamy ustnej kubków lodowych dopiero co wyjętych z zamrażarki.
- Nie wolno dzieciom bawić się urządzeniem. W żadnym wypadku nie wolno im siadać na szufladkach lub wieszać się drzwi.
- Części opakowania nie nadają się do zabawy dla dzieci!

## Usuwanie odpadów

- Pozbycie się materiałów opakowania: stosować się do lokalnych przepisów; w ten sposób opakowanie będzie mogło zostać ponownie wykorzystane.
- Europejska Dyrektywa 2002/96/EC dotycząca Zużytych Elektrycznych i Elektronicznych Urządzeń (WEEE) zakłada zakaz pozbywania się starych urządzeń domowego użytku jako nieposortowanych śmieci komunalnych. Zużyte urządzenia muszą być osobno zbierane i sortowane w celu zoptymalizowania odzyskania oraz ponownego przetworzenia pewnych komponentów i materiałów. Pozwala to ograniczyć zanieczyszczenie środowiska i pozytywnie wpływa na ludzkie zdrowie. Przekreślony symbol „kosza” umieszczony na produkcie przypomina klientowi o obowiązku specjalnego sortowania.
  Konsumenci powinni kontaktować się z władzami lokalnymi lub sprzedawcą w celu uzyskania informacji dotyczących postępowania z ich zużytymi urządzeniami gospodarstwa domowego.

## Oszczędność i ochrona środowiska

- Zainstalować urządzenie w pomieszczeniu chłodnym i przewiewnym, zabezpieczyć przed bezpośrednim wpływem promieni słonecznych daleko od źródeł ciepła.
- Podczas wkładania lub wyjmowania produktów drzwi otwierać na jak najkrótszy okres czasu. Każde otwarcie drzwi powoduje znaczną stratę energii.
- Nie wkładać do lodówko-zamrażarki zbyt dużo żywności: dla dobrej konserwacji zimne powietrze musi krążyć bez przeszkód. Jeśli cyrkulacja zostanie utrudniona lub uniemożliwiona, to sprężarka będzie pracować w ciągłym rytmie.
- Nie wkładać ciepłej żywności: podniosłaby się temperatura wewnętrzna, zmuszając sprężarkę do wysilonej pracy i z dużą stratą energii elektrycznej.
- Usunąć oblodzenie z lodówki (*patrz Konserwacja*); duża warstwa lodu utrudnia dojście zimna do artykułów spożywczych i zwiększa zużycie energii.
- Uszczelki mają być zawsze czyste i w dobrym stanie i takie, aby dokładnie przylegały do drzwi i aby hamowały ucieczkę zimna (*patrz Konserwacja*).

# Anomalie i środki zaradcze

PL

W przypadku, gdy lodówko-zamrażarka nie będzie działała. Zanim wezwie się Serwis Techniczny (*patrz Serwis*) należy sprawdzić, czy nie można rozwiązać problem  samemu i pomagając sobie poniższymi wskazówkami.

| Nieprawidłowości w działaniu: | Możliwe przyczyny/Porady: |
|---|---|
| **Lampka wewnątrz urządzenia nie zapala się.** | • Wtyczka nie jest wsadzona do gniazdka z prądem, albo jest włożona niewystarczająco, tak, że niema styku, albo w sieci domowej nie ma prądu. |
| **Silnik nie startuje.** | • Lodówko-zamrażarka jest wyposażone w urządzenie chroniące silnik (*patrz Uruchomienie i użytkowanie*). |
| **Lodówka i zamrażarka słabo chłodzą.** | • Drzwi nie zamykają się prawidłowo lub uszczelki są zniszczone.<br>• Drzwi za często są otwierane.<br>• Pokrętło do REGULACJI TEMPERATURY nie jest ustawione na prawidłowej pozycji;<br>• Lodówka lub zamrażarka są przepełnione.<br>• Temperatura środowiskowa obróbki produktu jest niższa od 14°C. |
| **Potrawy w lodówce zamrażają się.** | • Pokrętło do REGULACJI TEMPERATURY nie jest ustawione na prawidłowej pozycji;<br>• Żywność styka się z tylną ścianką. |
| **Silnik pracuje bez przerwy.** | • Drzwi nie są prawidłowo zamknięte lub są ciągle otwierane.<br>• Zbyt wysoka temperatura pomieszczenia. |
| **Urządzenie pracuje bardzo głośno.** | • Urządzenie nie zostało zainstalowane w poziomie (brak wypoziomowania) (*patrz Instalowanie*).<br>• Urządzenie zostało zainstalowane pomiędzy meblami lub przedmiotami, które drgają i wytwarzają hałas.<br>• Gaz chłodzący, znajdujący się wewnątrz powoduje lekki hałas również, kiedy sprężarka nie pracuje: to nie usterka lecz stan normalny. |
| **Temperatura niektórych części zewnętrzynch lodówki jest wysoka** | • Wysoka temperatura zapobiega tworzenia się skroplin w w szczególnych strefach produktu. |
| **Na tylnej ściance komory komory lodówki  tworzy się szron lub skroliny wody** | • Jest to normalne funkcjonowanie systemu. |
| **Na dnie lodówki zbiera się woda.** | • Otwór do ujścia wody jest zatkany (*patrz Konserwacja*). |

# Serwis Techniczny

INDESIT

PL

**Przed zwróceniem się do Serwisu Technicznego:**

- Sprawdzić, czy anomalia nie może być usunięta samodzielnie (*patrz Anomalie i ich usuwanie*).
- Jeśli, pomimo wszystkich kontroli, urządzenie nie działa a usterka nie została wykryta i dalej występuje, wezwijcie najbliższy serwis Techniczny.

**Należy podać:**

- rodzaj anomalii
- model urządzenia (Mod.);
- numer seryjny (S/N);

Te dane znajdują się na tabliczce znamionowej, znajdującej się w komorze lodówki u dołu po lewej stronie.

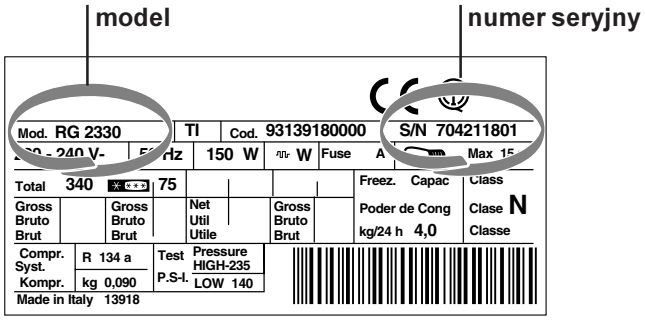


**Zwracajcie się wyłącznie do upoważnionego Serwisu Technicznego i domagajcie się zainstalowania wyłącznie oryginalnych części zamiennych:**

PL

# Használati útmutató

## KÉTAJTÓS HŰTŐSZEKRÉNY

HU

PL
Polski, 1

**HU**
**Magyar, 11**

CZ
Česky, 21

RO
Română, 31

**TAN 13 FF**

## Tartalom


**Beszerelés, 12**
Elhelyezés és csatlakoztatás
Ajtónyitás-irány változtatás

**A készülék leírása, 13**
Áttekintés

**Üzembe helyezés és használat, 14-15**
A készülék üzembe helyezése
A hűtőszekrény legjobb kihasználása
A fagyasztószekrény legjobb kihasználása

**Karbantartás és védelem, 16**
A készülék kikapcsolása
A készülék tisztítása
A penész és a kellemetlen szagok kialakulásának megelőzése
A hűtőrész dértelenítése
A lámpa cseréje

**Óvintézkedések és tanácsok, 17**
Általános biztonság
Leselejtezés
Takarékoskodás és környezetvédelem

**Hibaelhárítás, 18**

**Szervizszolgálat, 19**


INDESIT

CFC - FCKW - FCK 0%

# Beszerelés

HU

**!** Hogy bármikor utána nézhessen a készülékkel kapcsolatos kérdéseinek, fontos, hogy megőrizze a kézikönyvet. Abban az esetben, ha eladja, elajándékozza, vagy áthelyezi a készüléket, győződjön meg róla, hogy a készülékkel együtt továbbadja a használati útmutatót is, hogy az új tulajdonos tájékozódhasson a készülék üzemeltetéséről és a működésére vonatkozó figyelmeztetésekről.

**!** Olvassa el figyelmesen az utasításokat: fontos információkat talál benne az üzembe helyezésről, a használatról és a biztonságról.

## Elhelyezés és csatlakoztatás

### Elhelyezés

1. A készüléket jól szellőző, száraz környezetben helyezze el.
2. Ne takarja el a hátsó hűtőrácsokat: a kompresszor és a kondenzátor hőt bocsátanak ki és a megfelelő működéshez és az áramfogyasztás mérsékléséhez jó szellőzésre van szükségük.
3. Hagyjon legalább 10 cm távolságot a készülék teteje és a fölötte esetleg elhelyezett bútorok között, valamint legalább 5 cm helyet az oldalak és a bútorok/oldalfalak között.
4. Ne tegye a készüléket hőforrás közelébe (közvetlen napsugárzás, elektromos tűzhely).
5. Ahhoz, hogy megmaradjon az optimális távolság a készülék és a hátsó fal között, szerelje fel a készletben található ütközőt az ahhoz tartozó útmutató instrukcióit követve.

### Vízszintezés

1. A készüléket sima, szilárd padlózatra helyezze.
2. Ha a padlózat nem lenne tökéletesen vízszintes, az első lábak ki-, illetve becsavarásával állítsa be a készüléket.

### Elektromos csatlakoztatás

Leszállítás után helyezze a készüléket függőleges helyzetbe és várjon legalább 3 órát, mielőtt bedugná a konnektorba. Mielőtt a villásdugót bedugja a csatlakozóaljzatba, győződjön meg róla, hogy:

- a konnektor földelve van és a törvényi előírásoknak megfelel;
- a konnektornak bírnia kell a készülék maximális terhelési teljesítményét, mely a készülék tulajdonságait tartalmazó, a hűtőrészben balra lent elhelyezett kis fémlapon van feltüntetve (pl. 150 W);
- a tápfeszültségnek a készülék tulajdonságait tartalmazó, balra lent elhelyezett kis fémlapon feltüntetett értéktartományon belül kell lennie (pl. 220-240 V);
- a konnektornak és a készülék villásdugójának összeillőnek kell lennie.
  Ellenkező esetben kérje a villásdugó kicserélését engedéllyel rendelkező szerelőtől (*lásd Szervizszolgálat*); ne használjon hosszabbítót vagy elosztót.

**!** A beszerelt készüléknél az elektromos vezetéknek és a konnektornak könnyen hozzáférhetőnek kell lennie.
**!** A vezeték nem hajolhat meg és nem lehet összenyomódva.
**!** A vezetéket rendszeresen ellenőrizni kell, cseréjét csak engedéllyel rendelkező szerelő végezheti el (*lásd Szervizszolgálat*).
**! Amennyiben a fenti előírásokat nem tartják be, a gyártó elhárít minden felelősséget.**

## Ajtónyitás-irány változtatás

1

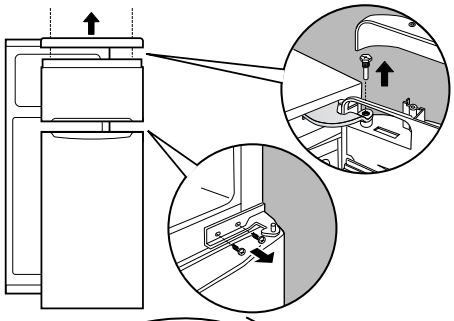

2

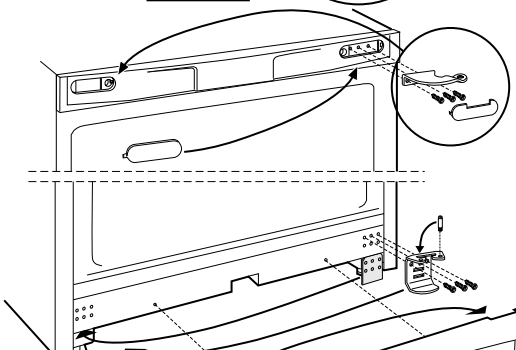

3

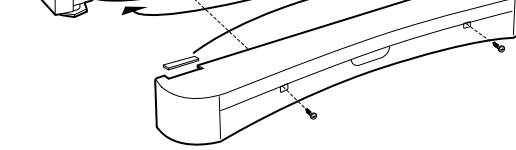

4

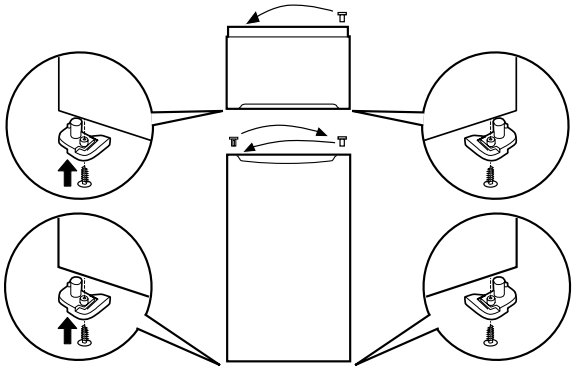

5

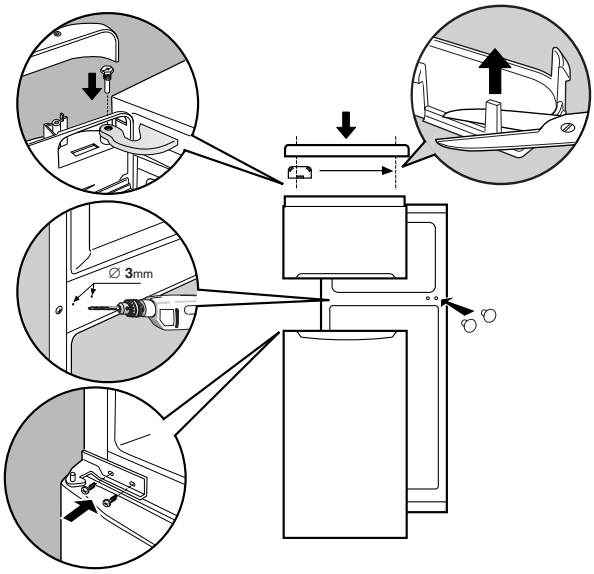

# A készülék leírása

INDESIT

HU

## Áttekintés

A használati útmutató különböző modellekre érvényes, ezért előfordulhat, hogy az ábra bizonyos részletekben eltér az Ön által megvásárolt készüléktől. Az összetettebb részek leírását a következő oldalakon találja meg.

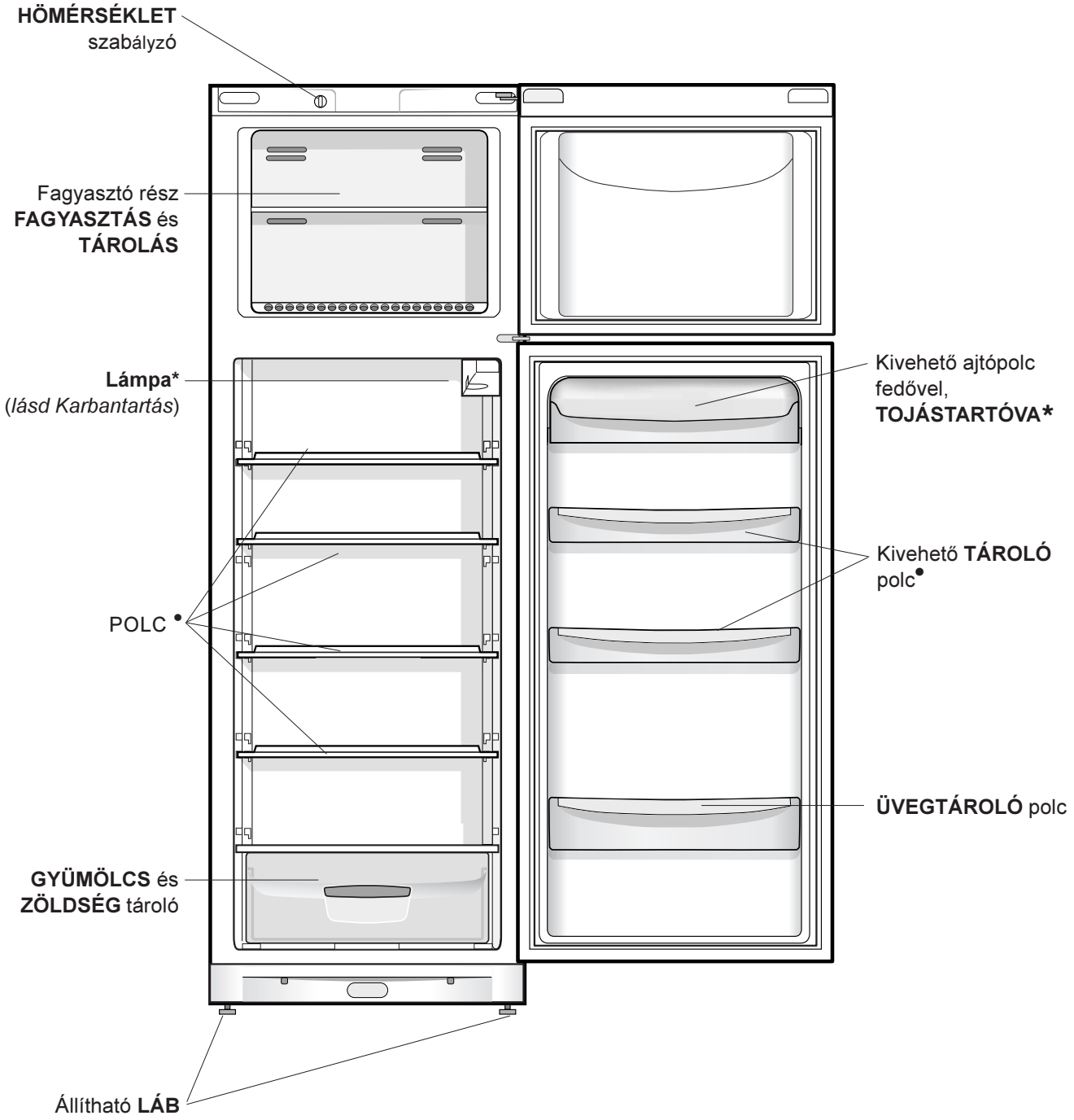


• A szám és/vagy elhelyezkedés eltérő lehet.
* Csak bizonyos modelleknél található meg.

# Üzembe helyezés és használat

HU

## A készülék üzembe helyezése

**! Mielőtt a készüléket üzembe helyezi, kövesse a beszerelési utasításokat** (*lásd Beszerelés*).
**!** Mielőtt csatlakoztatja a készüléket, tisztítsa meg jól a rekeszeket és a tartozékokat langyos vízzel és bikarbonáttal.
**!** A készülék motorvédő szabályozással van ellátva, ami a kompresszort csak a bekapcsolás után körülbelül 8 perccel indítja el. Ez minden szándékos vagy nem szándékos kikapcsolás (áramszünet) után is így történik.

1. Dugja a villásdugót a konnektorba és győződjön meg róla, hogy a belső lámpa felkapcsolódik.
2. Tekerje a HŐMÉRSÉKLET SZABÁLYZÓ tekerőgombot középső állásba. Néhány óra elteltével beteheti az élelmiszereket a hűtőszekrénybe.

## Hőmérséklet szabályzás

A hűtőrész belsejének hőmérséklete automatikusan szabályozódik a termosztát gombjával beállított állásnak megfelelően.
**1** = melegebb **5** = hidegebb
A középső állást javasoljuk
A hely és az elhelyezés megnövelése érdekében és esztétikai szempontok miatt, a készülék rendelkezik a hűtőrész hátulsó oldalának belsejében elhelyezett „hűtő rekesszel”. A készüléknek ezt a falát működés közben dér, vagy vízcseppek borítják aszerint, hogy a kompresszor üzemel vagy sem. Emiatt nem kell aggódnia. A hűtőszekrény megfelelően működik.
Ha a HŐMÉRSÉKLET SZABÁLYZÓ tekerőgombot magasabb értékekre állítja és nagy mennyiségű élelmiszert helyezett be, valamint a környezet hőmérséklete magas, lehet, hogy a készülék folyamatosan működni fog, ezzel túlzott dérképződést és áramfogyasztást okoz: ezt megelőzheti, ha a tekerőgombot alacsonyabb értékre állítja (a dérmentesítés automatikusan megtörténik).

- Ne tegyen meleg ételt a készülékbe, csak hideget vagy éppen langyosat (*lásd Óvintézkedések és tanácsok*).
- Ne feledje, hogy a főtt ételek nem állnak el tovább, mint a nyersek.
- Ne tegyen be folyadékot fedetlen edényben, mert azzal megemelné a készülékben a nedvességtartamot, ami kondenzvíz kiválásához vezet.

A statikus készülékeknél a levegő természetes módon kering: a nehezebb hidegebb levegő lefelé áramlik. Az élelmiszereket az alábbiaknak megfelelően helyezze el:

| Étel | Elhelyezése a hűtőszekrényben |
|---|---|
| Tisztított hús és hal | A zöldség és gyümölcs tároló rekesz fölött |
| Friss sajtok | A zöldség és gyümölcs tároló rekesz fölött |
| Főtt ételek | Bármelyik polcon |
| Felvágott, csomagolt kenyér, csokoládé | Bármelyik polcon |
| Zöldség és gyümölcs | Zöldség-, gyümölcstartóban |
| Tojás | A megfelelő polcon |
| Vaj és margarin | A megfelelő polcon |
| Üvegek, üdítők, tej | A megfelelő polcon |

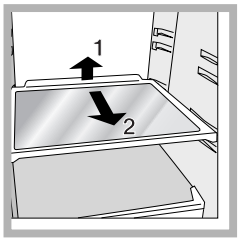


**POLCOK:** sima vagy rácsos. A speciális síneknek köszönhetően kivehetőek és magasságuk állítható (*lásd ábra*), így nagyméretű edényeket vagy élelmiszereket is betehet.

## A fagyasztószekrény legjobb kihasználása

- Ne fagyasszon újra kiolvadó vagy kiolvadt élelmiszereket; azokat az elfogyasztáshoz meg kell főzni (24 órán belül).
- A friss fagyasztandó élelmiszereket úgy helyezze el, hogy ne érjenek a már lefagyasztottakhoz; helyezze azokat a fagyasztó rész rácsa fölé, lehetőleg közvetlenül a (oldalsó és hátsó) fal mellé, ahol a hőmérséklet -18°C alatt van és megfelelő gyorsaságú lefagyasztást garantál.
- Ne tegyen a fagyasztóba folyadékot tartalmazó, bedugaszolt, vagy hermetikusan lezárt üvegeket, mert azok eltörhetnek.
- A naponta lefagyasztható maximális élelmiszer mennyiség fel van tüntetve a hűtőrészben balra alul elhelyezett, a készülék tulajdonságait tartalmazó kis fémtáblán (például: Kg/24h 4).

**!** A fagyasztás ideje alatt kerülje a fagyasztó ajtajának kinyitását.

**!** Áramszünet vagy meghibásodás esetén ne nyissa ki a fagyasztó ajtaját: így a mélyhűtött és fagyasztott élelmiszerek körülbelül 9-14 órán keresztül változatlanok maradnak.

**!** Ha a környezet hőmérséklete hosszú időn keresztül 14°C alatt marad, a fagyasztórészben nem alakul ki a hosszabb tároláshoz szükséges hőmérséklet és az ételek eltarthatósági ideje csökken.

**!** A fagyasztószekrény belső levegőkeringés gátlásának elkerülése érdekében, javasoljuk, hogy élelmiszerekkel vagy tárolóedényekkel ne zárja el a szellőzőnyílásokat.

# Karbantartás és védelem

HU

## A készülék kikapcsolása

Takarítás és karbantartás előtt a készüléket ki kell húzni a konnektorból.
A készülék teljes áramtalanításához nem elegendő a hőmérséklet szabályzó gombot **OFF** (készülék kikapcsolva) állásra tekerni.

## A készülék tisztítása

- A külső részek, a belső részek és a gumitömítések langyos vízzel és szódabikarbónával vagy semleges szappannal átitatott szivaccsal tisztíthatóak. Ne használjon oldószert, súrolószert, fehérítőt vagy szalmiákszeszt.
- A kivehető részek meleg, szappanos, vagy mosogatószeres vízbe tehetőek. Óvatosan mossa le és szárítsa meg őket.
- A készülék hátoldalán por rakódhat le, amit óvatosan, a készülék kikapcsolása és kihúzása után, a porszívó hosszú csövével, a porszívót közepes erőre állítva, letisztíthat.

## A penész és a kellemetlen szagok kialakulásának megelőzése

- A készülék olyan higiénikus anyagokból készült, melyek nem engedik át a szagokat. A tulajdonság megtartásához az szükséges, hogy az élelmiszereket mindig lefedje és jól lezárja. Ezzel elkerülheti a foltok kialakulását is.
- Abban az esetben, ha hosszabb időre szeretné lekapcsolni a készüléket, tisztítsa ki a belsejét és hagyja nyitva az ajtókat.

**A hűtőrész dértelenítése**

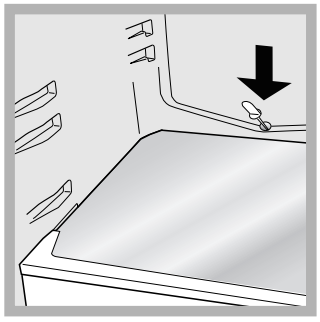

A hűtőszekrény automatikus dértelenítő rendszerrel van ellátva: a víz egy arra alkalmas levezető nyíláson keresztül a hátsó részek felé vezetődik (*lásd ábra*), ahol a kompresszor által termelt hő elpárologtatja. Az egyetlen beavatkozás, amit rendszeresen el kell végeznie, a vízelvezető nyílás tisztítása, hogy a víz akadálytalanul el tudjon folyni.

## A lámpa cseréje

A hűtőrész lámpájának cseréjéhez húzza ki a villásdugót a konnektorból. Kövesse az alábbi utasításokat.

A lámpához úgy fér hozzá, ha az ábrának megfelelő módon leveszi a burkolatot.
Cserélje ki a védőburkolaton feltüntetett teljesítményű lámpára (15 W vagy 25 W).

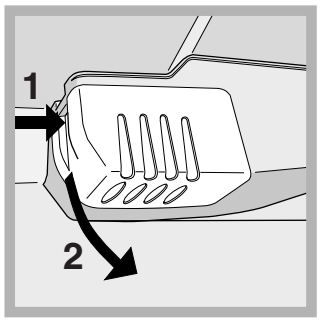

# Óvintézkedések és tanácsok

INDESIT

HU

**!** A készüléket a nemzetközi biztonsági szabványoknak megfelelően tervezték és gyártották. Az alábbi figyelmeztetések a biztonságra vonatkoznak, olvassa el figyelmesen!

A készülék megfelel az alábbi uniós irányelveknek:
- 73/02/19-as 73/23/CEE (Alacsonyfeszültségi Direktíva) és az azt követő módosítások;
-89/05/03-es 89/336/CEE (Elektromágneses kompatibilitás Direktíva) és az azt követő módosítások;
- 2002/96/CE.

## Általános biztonság

- A készüléket lakáson belüli, nem kereskedelmi, illetve ipari használatra szánták.
- A készüléket csak felnőttek használhatják a jelen kézikönyvben leírtaknak megfelelően élelmiszerek tárolására és fagyasztására.
- A készülék nem helyezhető üzembe nyitott helyen, még abban az esetben sem, ha a helyiséget tetővel fedték. A készüléket rendkívül veszélyes esőnek és viharnak kitenni.
- Ne érjen a készülékhez mezítláb vagy nedves kézzel, illetve lábbal.
- Ne érjen a belső hűtőrészekhez: megsérülhet vagy égési sérülést szenvedhet.
- Ha a készüléket kihúzza, mindig a villásdugónál fogja meg és ne a vezetéket rángassa.
- A készülék takarításakor vagy karbantartáskor a villásdugót ki kell húzni a konnektorból. A készülék teljes áramtalanításához nem elegendő a HŐMÉRSÉKLET SZABÁLYZÓ gombot **OFF** (készülék kikapcsolva) állásra tekerni.
- Meghibásodás esetén semmilyen körülmények között ne próbálja megjavítani a készülék belső szerkezetét.
- A fagyasztott élelmiszerek tárolására szolgáló rekeszekben ne használjon olyan vágó- és szúróeszközöket, illetve elektromos készülékeket, melyeket a gyártó nem ajánl!
- Ne vegyen a szájába közvetlenül a fagyasztóból kivett jégkockát.
- Ne engedje, hogy a készülékkel a gyerekek játszanak. Semmilyen körülmények között ne engedje, hogy ráüljenek a fiókokra vagy az ajtón hintázzanak.
- A csomagolóanyag nem játékszer.

## Leselejtezés

- A csomagolóanyag kidobása: tartsa be a helyi elírásokat, így a csomagolóanyagot újra lehet hasznosítani.
- Az elektromos készülékek megsemmisítéséről szóló európai direktíva 2002/96/EC előírja, hogy a régi háztartási gépeket nem szabad a normál nem szelektív hulladékgyűjtési folyamat során összegyűjteni. A régi gépeket szelektíven kell összegyűjteni, hogy optimalizálni lehessen a bennük lévő anyagok újrahasznosítását és csökkenteni lehessen az emberi egészségre és környezetre gyakorolt hatásukat. Az áthúzott “szemeteskuka” jele emlékezteti Önt arra, hogy kötelessége ezeket a termékeket szelektíven összegyűjteni.
A fogyasztóknak a helyi hatóságot vagy kereskedőt kell felkeresniük a régi háztartási gépek helyes elhelyezését illetően.

## Takarékoskodás és környezetvédelem

- A készüléket hűvös, jól szellőző helyen állítsa fel, védje a közvetlen napsugárzástól és ne tegye hőforrás közelébe.
- Az élelmiszerek behelyezéséhez és kivételéhez a lehető legrövidebb időre nyissa ki a készülék ajtajait. Minden egyes ajtónyitás jelentős mennyiségű energiát fogyaszt el.
- Ne tegyen a készülékbe túl nagy mennyiségű élelmiszert: a megfelelő tartósításhoz a levegőnek szabadon kell áramolnia. Ha gátolja a levegő keringését, a kompresszor folyamatosan működni fog.
- Ne tegyen be meleg ételeket: megemelik a belső hőmérsékletet és a kompresszort nagy teljesítményre kényszerítik, ami nagy elektromos energia pazarlással jár.
- Mindig dértelenítse a készüléket, ha jég alakulna ki (*lásd Karbantartás*); a vastag jégréteg megnehezíti a hideg átadását az élelmiszereknek és megnöveli az energiafogyasztást.
- A tömítéseket ellenőrizze és tartsa tisztán úgy, hogy jól illeszkedjenek az ajtókhoz és ne engedjék ki a hideget (*lásd Karbantartás*).

# Hibaelhárítás

HU

Előfordulhat, hogy a készülék nem működik. Mielőtt szerelőt hívna (*lásd Szervizszolgálat*), ellenőrizze az alábbi lista segítségével, hogy nem könnyen megszüntethető hibáról van-e szó.

| Hiba: | Lehetséges ok / Megoldás: |
|---|---|
| **A belső lámpa nem kapcsolódik fel.** | • A villásdugó nincs bedugva, vagy nincs eléggé benyomva a konnektorba, esetleg nincs áram a lakásban. |
| **Nem indul el a motor.** | • A készülék motorvédő szabályzóval van felszerelve (*lásd Üzembe helyezés és használat*). |
| **A hűtőszekrény és a fagyasztó nem hűt eléggé.** | • Az ajtók nem csukódnak jól vagy a tömítések megsérültek.<br>• Az ajtókat túl gyakran nyitják ki.<br>• A HŐMÉRSÉKLET SZABÁLYZÓ gomb nincs megfelelő helyzetben<br>• A hűtőszekrényt, vagy a fagyasztót túlzottan telepakolta.<br>• A készülék környezetének hőmérséklete 14°C alatt van. |
| **A hűtőszekrényben az élelmiszerek megfagynak.** | • A HŐMÉRSÉKLET SZABÁLYZÓ gomb nem megfelelő helyzetben van.<br>• Az élelmiszerek hozzáérnek a hátsó falhoz. |
| **A motor állandóan megy.** | • Az ajtó nincs jól becsukva, vagy gyakran nyitogatják.<br>• A külső hőmérséklet túl magas. |
| **A készülék túlságosan zajos.** | • A készülék nem vízszintesen lett elhelyezve (*lásd Beszerelés*).<br>• A készülék vibráló, zajkeltő bútorok vagy tárgyak közé lett helyezve.<br>• A belső fagyasztógáz halk hangot ad akkor is, ha a kompresszor áll: ez normális jelenség, nem hiba. |
| **A hűtőszekrény néhány külső alkatrészének hőmérséklete magas.** | • A magasabb hőmérséklet ahhoz szükséges, hogy a készülék bizonyos részein a kondenzvíz kialakulása elkerülhető legyen. |
| **A hűtőszekrény fagyasztórészének alsó oldalán dér vagy vízcseppek vannak..** | • Ez hozzátartozik a készülék normál működéséhez. |
| **A hűtőszekrény aljában áll a víz.** | • A vízlevezető nyílás el van tömődve (*lásd Karbantartás*). |

# Szervizszolgálat

INDESIT

HU

**Mielőtt szerelőhöz fordulna:**
- Ellenőrizze, hogy a hibát nem tudja-e elhárítani (*lásd Hibaelhárítás*).
- Ha, minden ellenőrzés ellenére, a készülék nem működik és a hiba továbbra is fennáll, hívja a legközelebbi Márkaszervizet.

**Adja meg az alábbiakat:**
- a hiba típusa
- a készülék modellje (Mod.)
- sorozatszám (S/N)

Ezeket az információkat a hűtőrészben alul balra elhelyezett, a készülék tulajdonságait tartalmazó kis fémtáblán találja meg.

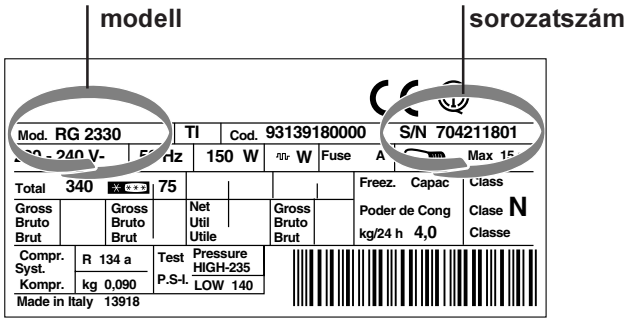


**Ne forduljon nem hivatalos szerelőhöz és utasítsa vissza a nem eredeti alkatrészek beszerelését.**

HU

# Návod k použití

## 2-DVEŘOVÁ CHLADNIČKA

CZ

PL
Polski, 1

HU
Magyar, 11

CZ
**Česky, 21**

RO
Română, 31

**TAN 13 FF**

## Obsah


**Instalace, 22**
Umístění a zapojení
Zaměnitelnost směru otevírání dvířek

**Popis zařízení, 23**
Celkový pohled

**Uvedení do provozu a použití, 24-25**
Uvedení zařízení do provozu
Optimální způsob použití chladničky
Optimální způsob použití mrazničky

**Údržba a péče, 26**
Vypnutí přívodu elektrického proudu
Vyčištění zařízení
Zabránění tvorbě plísní a nepříjemných zápachů
Odstranění námrazy z chladicího prostoru
Výměna žárovky

**Opatření a rady, 27**
Základní bezpečnostní opatření
Likvidace
Úspora energií a ochrana životního prostředí

**Závady a způsob jejich odstranění, 28**

**Servisní služba, 29**


INDESIT

CFC - FCKW - FCK 0%

# Instalace

CZ

**!** Je důležité uschovat tento návod za účelem jeho další konzultace. V případě prodeje, darování nebo stěhování se ujistěte, že zůstane spolu se zařízením, aby informoval nového vlastníka o jeho činnosti a o příslušných upozorněních.
**!** Pozorně si přečtěte uvedené pokyny: obsahují důležité informace týkající se instalace, použití a bezpečnosti.

## Umístění a zapojení

**Umístění**
1. Zařízení umístěte do dobře větraného prostoru s nízkou vlhkostí.
2. Ponechejte zadní ventilační otvory volně přístupné: Kompresor a kondenzátor jsou zdroji tepla a ke své činnosti charakterizované úsporou elektrické energie vyžadují dobrou ventilaci.
3. Mezi horní částí zařízení a případným nábytkem nacházejícím se nad zařízením ponechte vzdálenost alespoň 10 cm a mezi bočními stěnami a nábytkem/ bočními stěnami alespoň 5 cm.
4. Udržujte zařízení v dostatečné vzdálenosti od zdrojů tepla (přímé sluneční světlo, elektrický sporák).
5. Abyste zajistili optimální vzdálenost výrobku od zadní stěny, namontujte rozpěrky z instalační sady; při montáži postupujte dle pokynů uvedených v příslušném specifickém listu.

**Umístění do vodorovné polohy**
1. Zařízení nainstalujte na pevnou rovnou podlahu.
2. V případě, že podlaha není dokonale vodorovná, vykompenzujte zjištěné rozdíly odšroubováním nebo zašroubováním předních nožiček.

**Elektrické zapojení**
Následně po přepravě umístěte zařízení do svislé polohy a před jeho připojením do elektrického rozvodu vyčkejte alespoň 3 hodiny. Před zasunutím zástrčky do zásuvky elektrického rozvodu se ujistěte, že:

- Je zásuvka řádně uzemněna zákonně předepsaným způsobem;
- je zásuvka schopna unést maximální příkon spotřebiče, uvedený na identifikačním štítku umístěném v levé dolní části chladicího prostoru (např. 150 W);
- se napájecí napětí nachází v rozsahu hodnot uvedených na identifikačním štítku umístěném vlevo dole (např. 220-240 V);
- je zásuvka kompatibilní se zástrčkou zařízení. V opačném případě požádejte o výměnu autorizovaného technika (*viz Servisní služba*); nepoužívejte prodlužovací kabely ani rozvodky.

**!** Po ukončení instalace zařízení musí být elektrický kabel a zásuvka elektrického rozvodu lehce dostupné.
**!** Kabel nesmí být vystaven ohýbání nebo stlačování.
**!** Kabel musí být podrobován pravidelným kontrolám a smí být nahrazen pouze autorizovanými techniky (*viz Servisní služba*).
**Výrobce odmítá jakoukoli odpovědnost za případy, kdy nebudou dodržena uvedená pravidla.**

## Zaměnitelnost směru otevírání dvířek

1

2

3

4

5

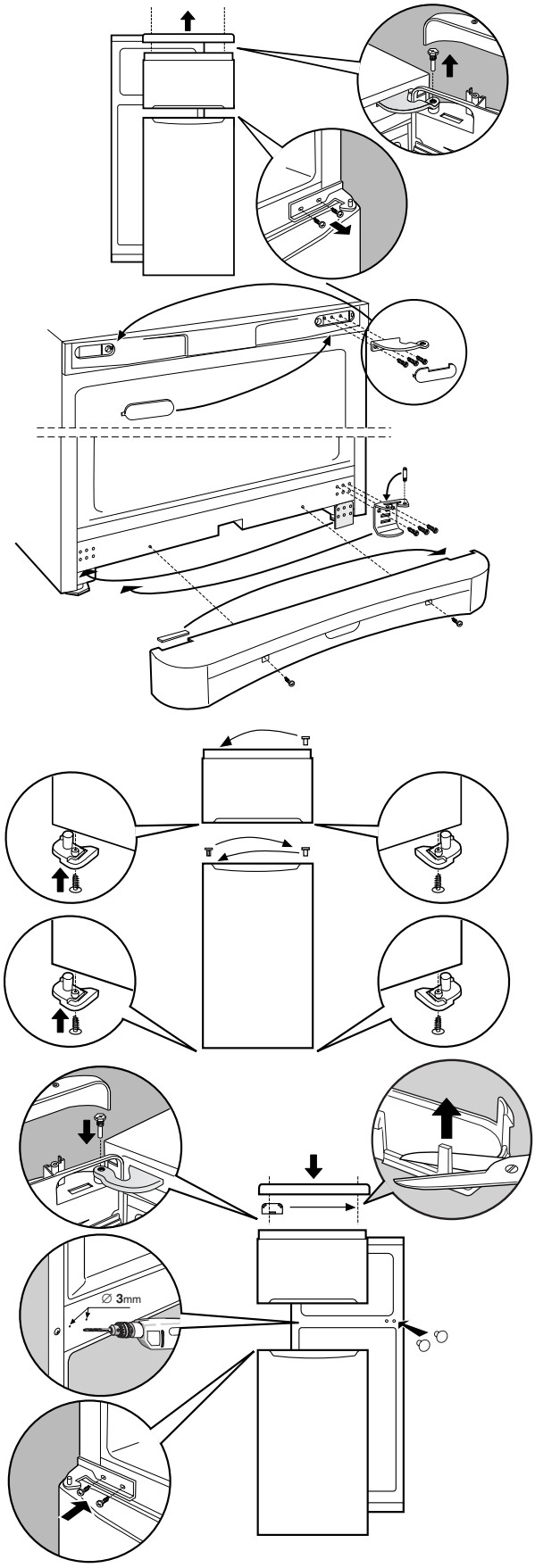

# Popis zařízení

INDESIT

CZ

## Celkový pohled

Pokyny k použití platí pro různé modely, a proto je možné, že na obrázku budou zobrazeny součásti odlišující se od zakoupeného zařízení. Popis nejsložitějších součástí je uveden na následujících stránkách.

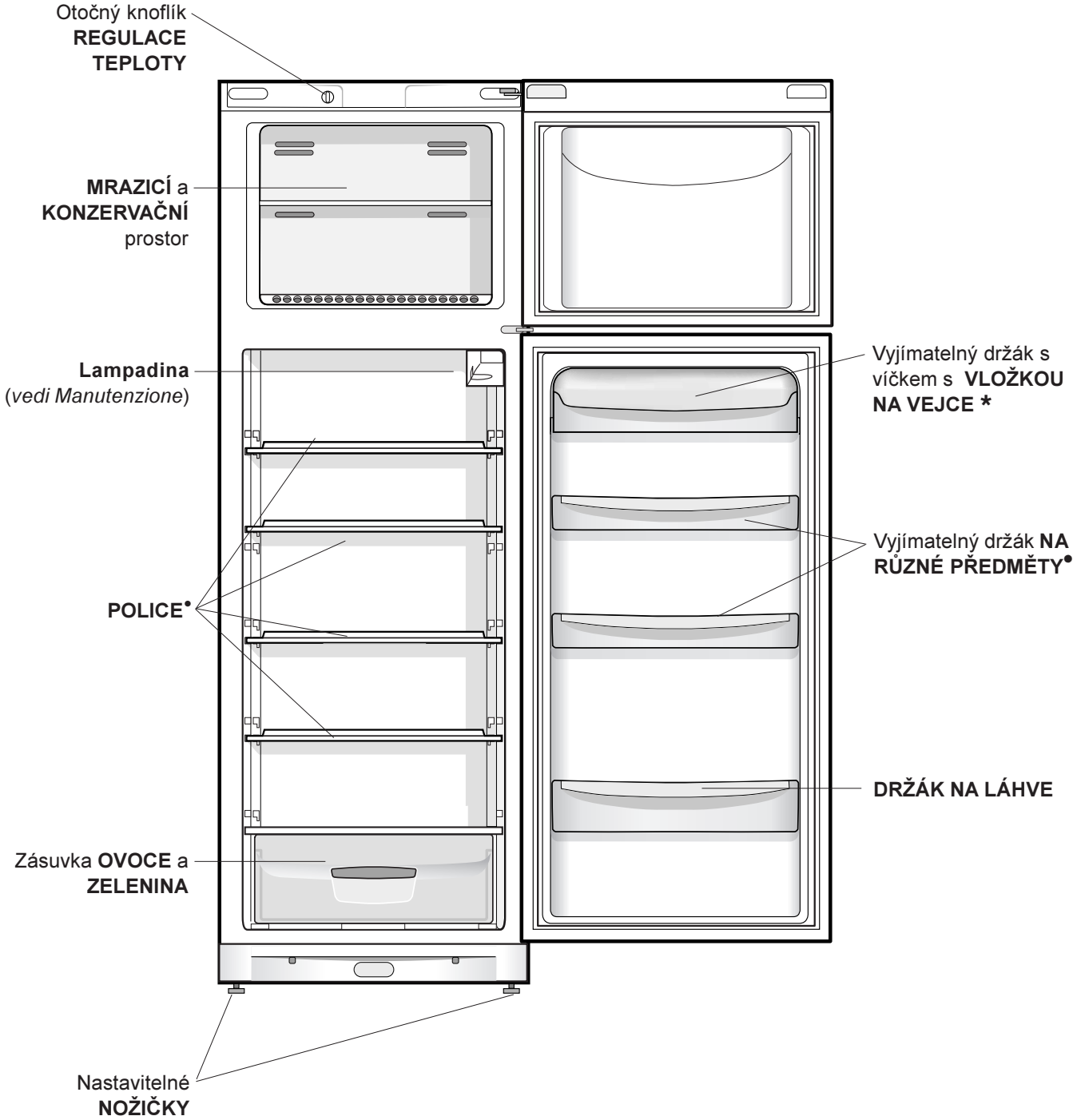


• Liší se v počtu a/nebo dle polohy.
* Je součástí pouze některých modelů.

# Uvedení do provozu a použití

CZ

## Uvedení zařízení do provozu

**! Před uvedením zařízení do provozu se řiďte pokyny pro instalaci** (*viz Instalace*).
**!** Před zapojením zařízení dokonale vyčistěte jednotlivé prostory a příslušenství vlažnou vodou a bikarbonátem.
**!** Zařízení je vybaveno jističem, který uvede do činnosti kompresor po uplynutí přibližně 8 minut od zapnutí.
K uvedenému opožděnému uvedení do činnosti dojde po každém (úmyslném nebo neúmyslném) přerušení elektrického napájení (výpadku).

1. Zasuňte zástrčku do zásuvky a ujistěte se, že dojde k rozsvícení žárovky vnitřního osvětlení.
2. Přetočte otočný knoflík REGULACE TEPLOTY do polohy odpovídající průměrné hodnotě. Do uplynutí několika hodin bude možné vložit potraviny do chladničky.

## Regulace teploty

Teplota uvnitř chladicího prostoru je udržována automaticky na hodnotě nastavené prostřednictvím otočného knoflíku termostatu.
**1** = menší chlad  5 = vetší chlad
Doporučuje se nastavení střední hodnoty
Spotřebič má “chladící část” umístěnou uvnitř zadní stěny chladícího dílu. Je tomu tak proto, aby byl k dispozici větší prostor a také kvůli lepšímu vzhledu. Během činnosti je tato stěna pokryta námrazou nebo kapkami vody, podle toho, zda kompresor pracuje či je v pauze.  Není to však důvod k vašemu znepokojení! Chladnička pracuje běžným způsobem.
Při nastavení otočného knoflíku REGULACE TEPLOTY na jednu z vyšších hodnot při velkém množství potravin a při vysoké teplotě vnějšího prostředí může zařízení pracovat nepřetržitě, čímž dochází k nadměrné tvorbě námrazy a vysoké spotřebě elektrické energie: Tomuto problému se dá zabránit nastavením otočného knoflíku na jednu z nižších hodnot (umožňujících provádění automatického odstraňování námrazy ze zařízení).

- Vkládejte dovnitř pouze chladná nebo vlažná jídla, ne však teplá (*viz Opatření a rady*).
- Pamatujte, že vařené potraviny si udržují své vlastnosti kratší dobu než syrové.
- Nevkládejte dovnitř tekutiny v otevřených nádobách: způsobily by zvýšení vlhkosti s následnou tvorbou kondenzátu.

U zařízení se statickými chladicími systémy se vzduch pohybuje přirozeným způsobem: chladnější má tendenci klesat, protože je těžší. Uvádíme příklad správného umístění potravin:

| **Druh jídla** | **Jeho umístění uvnitř chladničky** |
|---|---|
| Maso a vyčištěné ryby | Nad zásuvkami s ovocem a zeleninou |
| Čerstvé sýry | Nad zásuvkami s ovocem a zeleninou |
| Vařená jídla | Na libovolné polici |
| Salámy, chléb v krabici, čokoláda | Na libovolné polici |
| Ovoce a zelenina | V zásuvkách na ovoce a zeleninu |
| Vejce | V příslušném držáku |
| Máslo a margarín | V příslušném držáku |
| Láhve, nápoje, mléko | V příslušném držáku |

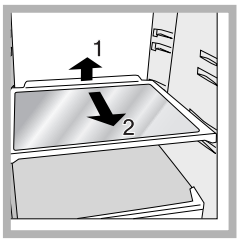


**POLICE**: plné nebo ve formě mřížky.
Jsou vyjímatelné a výškově nastavitelné prostřednictvím příslušných vodicích drážek (*viz obrázek*), sloužících k zasunutí prostorných nádob nebo potravin. Nastavení výšky nevyžaduje úplné vytažení police.

## Optimální způsob použití mrazničky

- Nezmrazujte znovu potraviny, které se rozmrazují nebo již jsou rozmrazeny; tyto potraviny je třeba uvařit a následně zkonzumovat (do 24 hodin).
- Čerstvé potraviny určené ke zmrazení nesmí být umístěny spolu se zmrazenými potravinami; je třeba je umístit na mřížku nad mrazicím oddělením, dle možností tak, aby se dotýkaly stěn (bočních a zadní), kde teplota klesá pod -18 °C a kde je zaručena dobrá rychlost zmrazení.
- Nevkládejte do mrazničky uzavřené nebo hermeticky utěsněné skleněné láhve obsahující tekutiny. Mohlo by dojít k jejich roztržení.
- Maximální denní množství potravin ke zmrazení je uvedeno na identifikačním štítku, umístěném v levé dolní části chladicího prostoru (například: Kg/24h 4).

**!** Během zmrazování potravin neotvírejte dvířka mrazničky.

**!** V případě přerušení dodávky elektrického proudu nebo při výskytu závady neotvírejte dvířka mrazničky: použitím uvedeného postupu lze uchovat mražená a zmražená jídla beze změny jejich vlastností přibližně 9-14 hodin.

**!** Pokud během delší doby zůstane teplota prostředí nižší než 14 °C, nebude zcela dosaženo teplot potřebných pro dlouhodobou konzervaci potravin v mrazicím prostoru, a proto bude období konzervace kratší.

**!** Pro zajištění dostatečného pohybu vzduchu uvnitř mrazničky se doporučuje ponechat ventilační otvory volné a nezakrývat je jídly nebo nádobami.

# Údržba a péče

CZ

## Vypnutí přívodu elektrického proudu

Během čištění a údržby je třeba odizolovat zařízení od napájecího přívodu odpojením zástrčky ze zásuvky.
K odstranění nebezpečí zásahu elektrickým proudem nestačí nastavit otočný knoflík regulace teploty do polohy **OFF** (vypnuté zařízení).

## Vyčištění zařízení

- Vnější a vnitřní části i pryžová těsnění je možné čistit houbou navlhčenou ve vlažné vodě a bikarbonátu sodném nebo neutrálním mýdle. Nepoužívejte rozpouštědla, abrazivní prostředky, bělidlo ani amoniak.
- Vyjímatelné příslušenství může být namočeno v teplé vodě s mýdlem nebo čisticím prostředku na nádobí. Opláchněte je a důkladně osušte.
- Zadní strana zařízení má tendenci pokrýt se prachem, který je možné po vypnutí zařízení a po odpojení zástrčky ze zásuvky elektrického rozvodu opatrně odstranit, a to dlouhým nástavcem vysavače, nastaveného na střední výkon.

## Zabránění tvorbě plísní a nepříjemných zápachů

- Zařízení bylo vyrobeno z hygienicky nezávadných materiálů, které nepřenášejí zápachy. Za účelem zachování této vlastnosti je třeba, aby byla jídla neustále chráněna a řádně uzavřena. Zabrání se tak tvorbě skvrn.
- V případě předpokládané dlohoudobé nečinnosti zařízení vyčistěte jeho vnitřek a nechejte otevřená dvířka.

**Odstranění námrazy z chladicího prostoru**

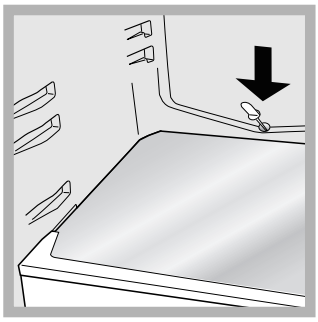

Chladnička je vybavena systémem automatického odstraňování námrazy: Voda je odváděna směrem k zadní části příslušným vypouštěcím otvorem (*viz obrázek*), kde se za pomoci tepla uvolňovaného z kompresoru odpaří. Jediná operace, kterou musíte pravidelně provádět, spočívá ve vyčištění vypouštěcího otvoru s cílem zabezpečit plynulý odvod vody.

## Výměna žárovky

Při výměně žárovky osvětlení chladicího prostoru odpojte zástrčku ze zásuvky elektrického rozvodu. Řiďte se níže uvedenými pokyny.

Přístup k žárovce po odstranění ochranného krytu způsobem naznačeným na obrázku.
Vyměňte ji za obdobnou, s příkonem uvedeným na ochranném krytu (15 W nebo 25 W).

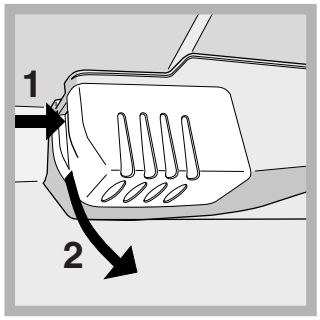

# Opatření a rady

INDESIT

CZ

**!** Toto zařízení bylo navrženo a vyrobeno ve shodě s mezinárodními bezpečnostními předpisy. Tato upozornění jsou uváděna z bezpečnostních důvodů a musí být pozorně přečtena.

Tento spotřebič je ve shodě s následujícími směrnicemi Evropské unie:
- 72/23/EHS z 19/02/73 (Nízké napětí) ve znění pozdějších předpisů;
- 89/336/EHS z 03/05/89 (Elektromagnetická kompatibilita) ve znění pozdějších předpisů;
- 2002/96/CE.

## Základní bezpečnostní opatření

- Zařízení bylo navrženo pro neprofesionální použití v domácnosti.
- Zařízení musí být používáno k uložení a ke zmrazování jídel, pouze dospělými osobami, dle pokynů uvedených v tomto návodu.
- Zařízení nesmí být nainstalováno na otevřeném prostoru, a to ani v případě, jedná-li se o prostor krytý přístřeškem; jeho vystavení dešti a bouřkám je velice nebezpečné.
- Nedotýkejte se zařízení bosýma nohama nebo mokrýma rukama či nohama.
- Nedotýkejte se vnitřních chladicích součástí: existuje nebezpečí popálení nebo poranění.
- Neodpojujte zástrčku ze zásuvky elektrického rozvodu potáhnutím za kabel, ale řádným uchopením zástrčky.
- Před zahájením čištění a údržby je třeba odpojit zástrčku ze zásuvky elektrického rozvodu.
  K odstranění nebezpečí zásahu elektrickým proudem nestačí nastavit otočný knoflík REGULACE TEPLOTY do polohy **OFF** (vypnuté zařízení).
- Při výskytu závady v žádném případě nezasahujte do vnitřních mechanismů ve snaze ji odstranit.
- Uvnitř jednotlivých prostor určených ke konzervaci mražených potravin nepoužívejte ostré a zahrocené předměty ani elektrická zařízení, která nejsou doporučena výrobcem.
- Nevkládejte si do úst kostky ledu, které byly právě vytaženy z mrazničky.
- Nedovolte dětem hrát si se zařízením. V žádném případě si nesmí sedat na zásuvky nebo se věšet na dvířka.
- Obaly nejsou hračkami pro děti.

## Likvidace

- Likvidace obalového materiálu: dodržujte místní předpisy za účelem opětovného využití obalů.
- Evropská směrnice 2002/96/EC o odpadních elektrických a elektronických zařízeních stanovuje, že staré domácí elektrické spotřebiče nesmí být odkládány do běžného netříděného domovního odpadu. Staré spotřebiče musí být odevzdány do odděleného sběru, a to za účelem recyklace a optimálního využití materiálů, které obsahují, a z důvodu předcházení negativním dopadům na lidské zdraví a životní prostředí. Symbol “přeškrtnuté popelnice” na výrobku vás upozorňuje na povinnost odevzdat zařízení po skončení jeho životnosti do odděleného sběru.
  Spotřebitelé by měli kontaktovat příslušné místní úřady nebo svého prodejce ohledně informací týkajících se správné likvidace starého zařízení.

## Úspora energií a ochrana životního prostředí

- Nainstalujte zařízení do chladného a dobře větraného prostředí, nevystavujte jej působení přímého slunečního světla a neumísťujte jej do blízkosti zdrojů tepla.
- Při vkládání a vyjímání potravin udržujte dvířka co nejméně otevřená.
  Každé otevření dvířek způsobuje výrazný únik energie.
- Nenaplňujte zařízení nadměrným množstvím potravin: dobrá konzervace je podmíněna volným pohybem chladu. Když se zabrání cirkulaci, kompresor bude pracovat nepřetržitě.
- Nevkládejte ještě teplá jídla: zvýšila by vnitřní teplotu a přinutila kompresor k nadměrnému výkonu, provázenému plýtváním elektrickou energií.
- V případě vytvoření námrazy odmrazte zařízení (*viz Údržba*); vrstva ledu o velké tloušťce způsobuje obtížné odevzdávání chladu potravinám a zvyšuje spotřebu energie.
- Udržujte těsnění ve funkčním stavu a v čistotě, aby řádně doléhala na dvířka a neumožňovala únik chladu (*viz Údržba*).

# Závady a způsob jejich odstranění

CZ

Může se stát, že zařízení nebude fungovat. Dříve, než se obrátíte na Servisní službu (*viz Servisní služba*), s pomocí následujícího seznamu zkontrolujte, zda se nejedná o snadno odstranitelný problém.

| Závady: | Možné příčiny / Způsob odstranění: |
|---|---|
| **Nedochází k rozsvícení žárovky vnitřního osvětlení.** | • Zástrčka není zastrčena do zásuvky elektrického rozvodu nebo řádné nedoléhá nebo byla přerušena dodávka elektrického proudu v celém bytě/domě. |
| **Nedochází k uvedení motoru do chodu.** | • Zařízení je vybaveno jističem (*viz Uvedení do provozu a použití*). |
| **Chladnička a mraznička chladí nedostatečně.** | • Dvířka řádně nedoléhají nebo jsou poškozena těsnění.<br>• Dvířka jsou otevírána příliš často.<br>• Otočný knoflík REGULACE TEPLOTY se nenachází ve správné poloze;<br>• Chladnička nebo mraznička je příliš naplněna.<br>• Teplota pracovního prostředí výrobku je nižší než 14 °C. |
| **Potraviny v mrazničce se zmrazují příliš.** | • Otočný knoflík REGULACE TEPLOTY se nenachází ve správné poloze;<br>• Potraviny se dotýkají zadní stěny. |
| **Motor zůstává v chodu bez přerušení.** | • Dvířka nejsou správně zavřena nebo jsou otevírána příliš často.<br>• Teplota vnějšího prostředí je příliš vysoká. |
| **Zařízení vydává nadměrný hluk.** | • Zařízení nebylo řádně uvedeno do vodorovné polohy (*viz Instalace*).<br>• Zařízení bylo nainstalováno mezi kusy nábytku nebo předměty, které vibrují a vydávají hluk.<br>• Chladicí plyn uvnitř zařízení produkuje lehký hluk i při zastaveném kompresoru: nejedná se o závadu, ale o zcela běžný jev. |
| **Teplota některých vnějších částí chladničky je vysoká.** | • Vysoké teploty jsou potřebné k zabránění tvorby kondenzátu ve specifických zónách výrobku. |
| **Na zadní stěně chladničky se nachází námraza nebo kapky vody.** | • Jedná se o běžný projev činnosti výrobku. |
| **Na dně chladničky se nachází voda.** | • Vypouštěcí otvor pro odvod vody je ucpán (*viz Údržba*). |

# Servisní služba

INDESIT

CZ

**Dříve, než se obrátíte na servisní službu:**

- Zkontrolujte, zda zjištěnou závadu nemůžete odstranit vy sami (*viz Závady a způsob jejich odstranění*).
- Jestliže zařízení ani po všech provedených kontrolách nefunguje a zjištěná závada přetrvává, obraťte se na nejbližší Servisní středisko.

**Uveďte:**

- druh závady
- model vašeho spotřebiče (Mod.)
- výrobní číslo (S/N)

Tyto informace jsou uvedeny na identifikačním štítku umístěném v levé dolní části chladničky.

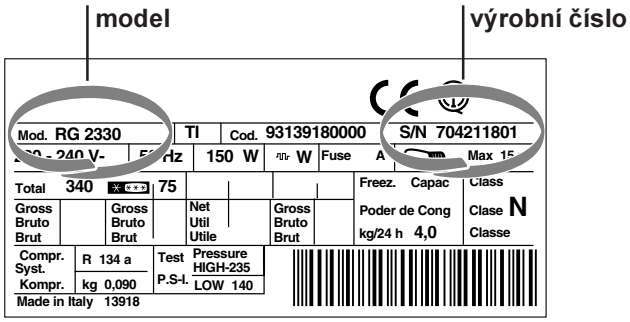


**Nikdy nesvěřujte opravu neautorizovanému technickému personálu a nepřipusťte instalaci jiných než originálních náhradních dílů.**

CZ

# Instrucțiuni de folosire

## FRIGIDER CU 2 UŞI

RO


PL
Polski, 1

HU
Magyar, 11

CZ
Česky, 21

RO
**Română, 31**


**TAN 13 FF**

## Sumar


**Instalare, 32**
Amplasare şi racordare
Reversibilitate deschidere uşi

**Descriere aparat, 33**
Vedere de ansamblu

**Pornire şi utilizare, 34-35**
Activare aparat
Utilizare optimală frigider
Utilizare optimală congelator

**Întreținere şi curățire, 36**
Decuplare electrică
Curățare aparat
Evitarea mucegaiului şi a mirosurilor urâte
Dezghețare frigider
Înlocuire bec

**Precauții şi sfaturi, 37**
Siguranța generală
Lichidare aparat
Economisirea energiei şi protecția mediului înconjurător

**Anomalii şi remedii, 38**

**Asistență, 39**


INDESIT

CFC - FCKW - FCK 0%

# Instalare

RO

**!** Este important să păstrați acest manual pentru a-l putea consulta în orice moment. În caz de vânzare, de cesiune sau de schimbare a locuinței, acesta trebuie să fie înmânat împreună cu maşina de spălat, pentru a informa noul proprietar cu privire la funcționare şi la respectivele avertismente.

**!** Citiți cu atenție instrucțiunile: veți găsi informații importante cu privire la instalație, la folosire şi la siguranță.

## Amplasare şi racordare

**Amplasare**

1. Amplasați aparatul într-un loc aerisit şi fără umezeală.
2. Nu obturați grătarele de aerisire din spatele frigiderului: compresorul şi condensatorul emană căldură şi necesită o bună aerisire pentru a funcționa în mod corectşi a limita consumul de energie electrică.
3. Pentru aceasta, lăsați o distanță între frigider şi mobilier de cel puțin 10 cm (în partea de sus) şi de cel puțin 5 cm (lateral).
4. Îndepărtați aparatul de sursele de căldură.(raze solare directe, aragaz).
5. Pentru a păstra distanța optimă a produsului față de peretele din spate al acestuia, montați distanțierii din setul de instalare, urmărind instrucțiunile din foaia anexată.

**Punere la nivel**

1. Instalați aparatul pe o suprafață plană şi rigidă.
2. Dacă pavimentul nu este perfect orizontal, echilibrați frigiderul înşurubând sau deşurubând suporții anteriori.

**Conectare electrică**

După transport, poziționați aparatul vertical şi aşteptați cel puțin 3 ore înainte de a-l cupla la rețea. Înainte de a introduce ştecherul în priză, asigurați-vă ca:

- priza să fie cu împământare şi conform prevederilor de lege;
- caracteristicile prizei să fie astfel încât să suporte sarcina de putere a aparatului, indicată pe tăblița de caracteristici din interiorul frigiderului (în partea de jos, din stânga) - de ex. 150 W;
- tensiunea de alimentare să fie cuprinsă în rangul valorilor indicate în plăcuța de caracteristici (din partea de jos, în stânga) - de ex. 220-240V;
- priza să fie compatibilă cu ştecherul aparatului. În caz contrar, apelați la serviciile unui electrician autorizat ( *vezi Asistența*); nu folosiți prelungitoare şi prize multiple.

**!** După instalare, cablul de alimentare şi priza de curent trebuie să fie uşor accesibile.
**!** Cablul nu trebuie să fie îndoit sau comprimat.
**!** Cablul trebuie să fie controlat periodic şi înlocuit de electricieni autorizați (*vezi Asistența*).
**! Firma îşi declină orice responsabilitate în cazul în care aceste norme nu se respectă.**

## Reversibilitate deschidere uşi

1

2

3

4

5

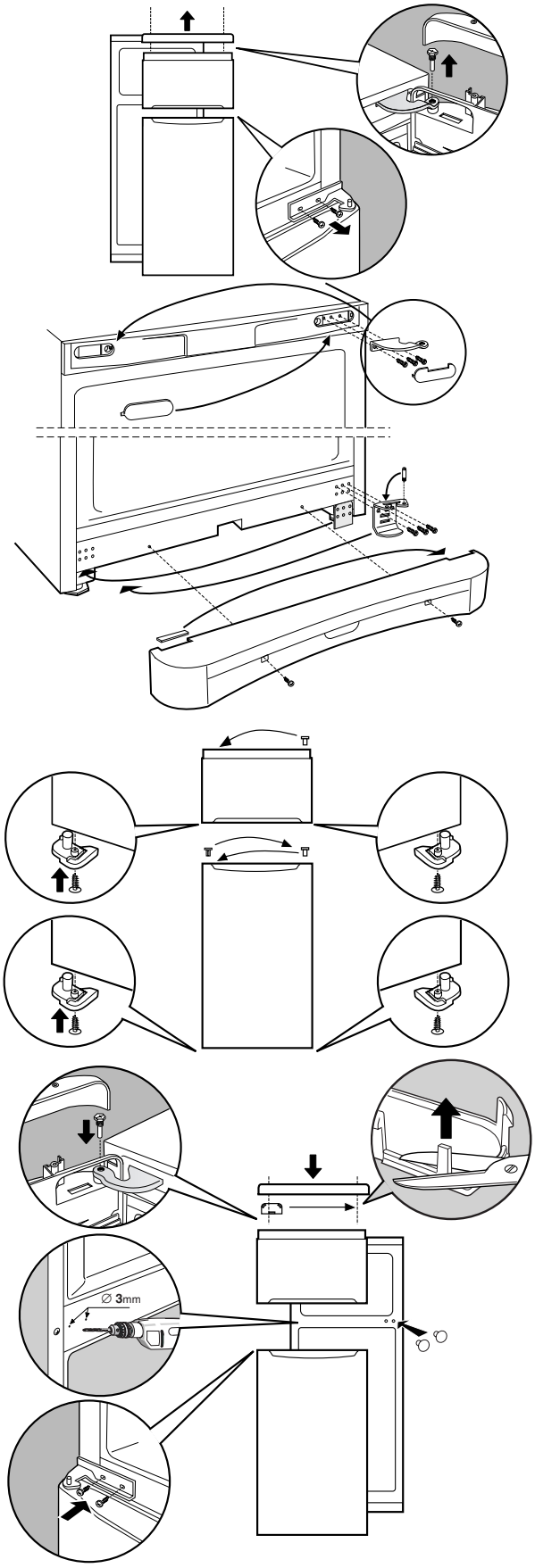

# Descriere aparat

INDESIT

RO

## Vedere de ansamblu

Instrucțiunile de utilizare sunt valabile pentru mai multe modele, deci este posibil ca ilustrațiile să nu corespundă întocmai aparatului pe care l-ați achiziționat. Descrierea componentelor care pot varia este cuprinsă în paginile următoare.

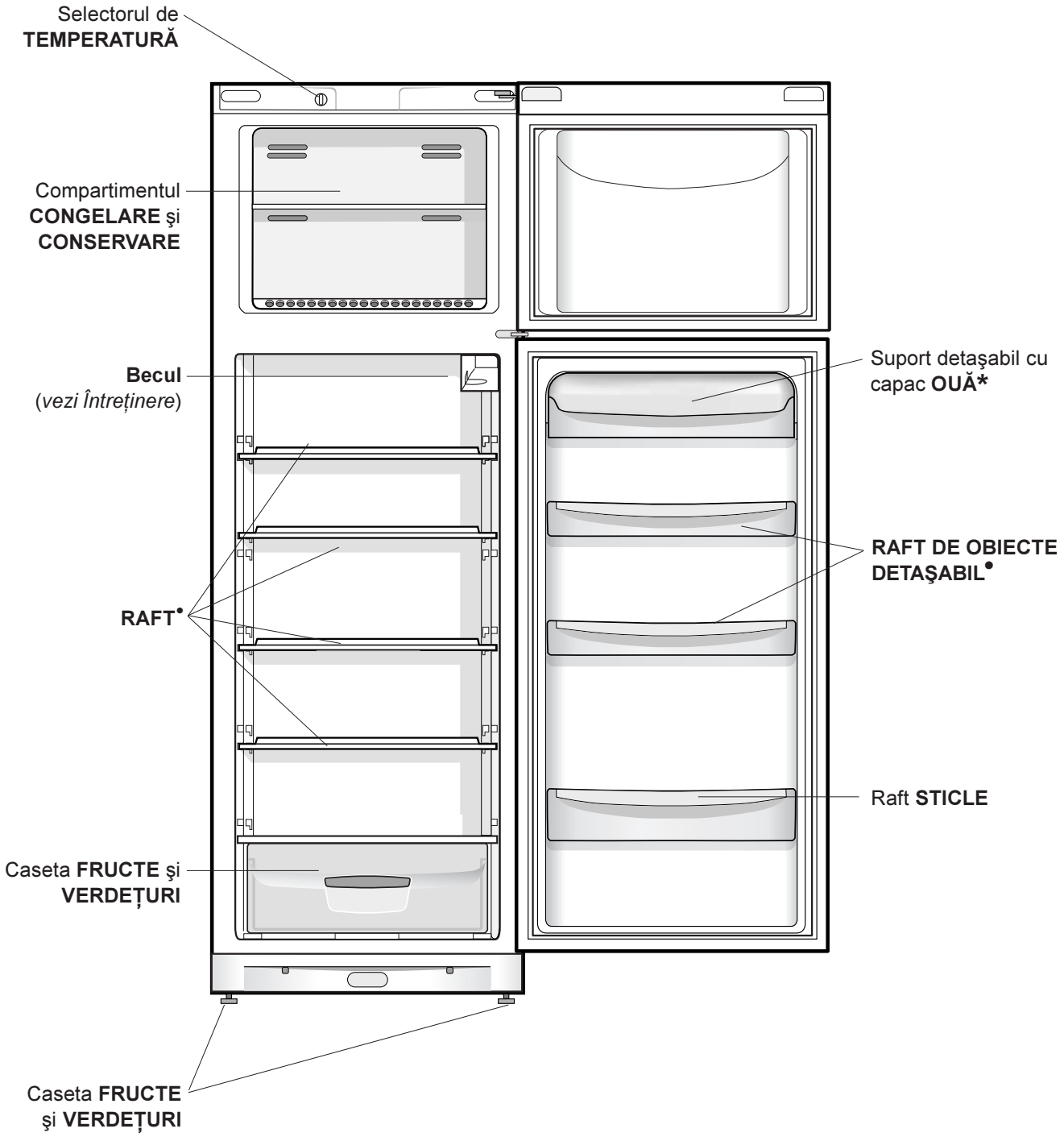


• Variază ca număr sau ca poziție.
***** Numai pe anumite modele.

# Pornire şi utilizare

RO

## Activare aparat

**! Înainte de a pune în funcțiune aparatul, urmăriți instrucțiunile cu privire la instalare** (*vezi Instalare*).
**!** Înainte de a conecta aparatul la rețea, curățați compartimentele şi accesoriile cu apă călduță şi bicarbonat.
**!** Aparatul este dotat cu un sistem de protecție a motorului care activează compresorul după aproximativ 8 minute de la punerea în funcțiune. Acest lucru se întâmplă de fiecare dată când se întrerupe curentul electric, în mod voluntar sau involuntar (pană).

1. Introduceți ştecherul în priză şi asigurați-vă că se aprinde becul din frigider.
2. Rotiți selectorul pentru REGLAREA TEMEPRATURII într-o poziție de mijloc. După câteva ore puteți introduce alimentele în frigider.

## Utilizare optimală frigider

Temperatura în interiorul compartimentului frigider se reglează în funcție de poziția selectorului.
**1** = mai cald; **5** = mai rece;
Se recomandă reglarea sa într-o poziție medie.
Pentru a mări spațiul la dispoziție şi a îmbunătăți aspectul estetic al acestui produs, partea refrigerentă a fost amplasată în peretele posterior al compartimentului frigider. În timpul funcționării, peretele va fi acoperit cu un strat subțire de brumă sau cu picături mici de apă, în funcție de starea compresorului (activat sau dezactivat). Nu vă impacientați! Acesta este modul normal de funcționare!
Dacă reglați selectorul pentru REGLAREA TEMPERATURII la valori mari, cu frigiderul plin şi cu o temperatură exterioară ridicată, se poate ca şi aparatul să funcționeze continuu, favorizând astfel formarea excesivă de brumă (cu consum mare de energie). Evitați acest lucru, reglând selectorul în dreptul unor valori mai mici (frigiderul va elimina bruma în mod automat).

- Introduceți numai alimentele reci sau abia călduțe, niciodată calde (*vezi Precauții şi sfaturi*).
- Amintiți-vă că valabilitatea alimentelor conservate în frigider este aceeaşi pentru cele preparate ca şi pentru cele crude.
- Nu introduceți lichidele în recipiente fără capac: ele ar spori umiditatea şi ar determina formarea de condens.

Aerul mai rece coboară deoarece este mai greu. Iată cum puteți aşeza alimentele:

| Alimente | Dispunerea în frigider |
|---|---|
| Carne şi peşte curățat | Deasupra casetelor pentru fructe şi verdețuri |
| Brânzeturi proaspete | Deasupra casetelor pentru fructe şi verdețuri |
| Alimente preparate | Pe orice raft |
| Salamuri, pâine feliată, ciocolată | Pe orice raft |
| Fructe şi verdețuri | În casetele pentru fructe şi verdețuri |
| Ouă | Pe suporturile de pe uşă |
| Unt şi margarină | Pe suporturile de pe uşă |
| Sticle, băuturi răcoritoare, lapte | Pe suporturile de pe uşă |

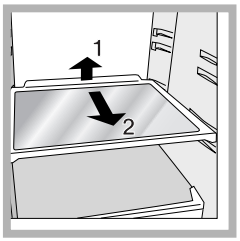


**RAFTURI** pline sau în formă de grătar.
Sunt detaşabile şi reglabile în înălțime mulțumită ghidajelor(*vezi figura*), utile pentru susținerea recipientelor sau a alimentelor de dimensiuni mari. Reglarea înălțimii la care sunt dispuse se poate face şi fără a extrage raftul întreg.

## Utilizare optimală congelator

- Nu recongelați alimentele decongelate sau în curs de decongelare; acestea trebuie preparate şi consumate în maxim 24 de ore.
- Alimentele proaspete (de congelat) nu trebuie să fie puse lângă cele deja congelate, ci aşezate în compartimentul de sus – de CONGELARE şi CONSERVARE - unde temperatura este mai mică de -18° C, pentru a se congela rapid.
- Nu introduceți în congelator sticle pline închise ermetic, deoarece se pot sparge.
- Cantitatea maximă zilnică de alimente de congelat este indicată în tăblița de caracteristici din frigider (în partea de jos, în stânga); de exemplu: Kg/24h 4).

**!** În timpul congelării evitați deschiderea uşii congelatorului.

**!** Dacă se întrerupe curentul sau este vreo defecțiune (pană) de la rețea, nu deschideți uşa congelatorului: în acest mod alimentele înghețate şi congelate se vor păstra intacte timp de 9-14 ore.

**!** Dacă temperatura ambientală se menține la mai puțin de 14° C, atunci perioada de conservare a alimetelor se reduce deoarece congelatorul nu poate ajunge la temperatura ideală pentru păstrarea acesstora pe timp îndelungat.

**!** Pentru a evita împiedicarea circulației aerului în interiorul congelatorului, se recomandă a nu acoperi cu alimente sau recipiente, orificiile de aerisire.

# Întreţinere şi curăţire

RO

## Întrerupeţi alimentarea electrică a aparatului.

În timpul operaţiilor de curăţire şi întreţinere nu este necesar să izolaţi complet aparatul (să întrerupeţi curentul de la reţea).
Nu este suficient să poziţionaţi selectorul de reglare a temperaturii pe **OFF** (aparat oprit) pentru a întrerupe alimentarea cu curent electric.

## Curăţare aparat

- Exteriorul, interiorul şi garniturile din cauciuc pot fi curăţate cu un burete îmbibat în apă călduţă şi bicarbonat de sodiu sau săpun neutru. Nu folosiţi solvenţi, substanţe abrazive, înălbitor sau amoniac.
- Accesoriile detaşabile pot fi puse la înmuiat în apă caldă şi săpun sau detergent de vase. După spălare, clătiţi-le şi ştergeţi-le bine.
- Partea posterioară a combinei atrage praful, care poate fi aspirat folosind tubul rigid al aspiratorului (acesta fiind reglat la o viteză medie). Procedaţi cu atenţie: înainte de a aspira praful, opriţi aparatul şi scoateţi ştecherul din priză.

## Evitarea mucegaiului şi a mirosurilor urâte

- Aparatul este fabricat cu materiale igienice care nu emană nici un miros. Pentru a păstra această caracteristică, este necesar ca alimentele să fie întotdeauna protejate în recipiente închise. Acest lucru este necesar pentru a evita pătarea alimentelor.
- Dacă doriţi să opriţi aparatul pe o perioadă mai mare de timp, curăţaţi interiorul şi lăsaţi uşile deschise.

## Dezgheţare frigider

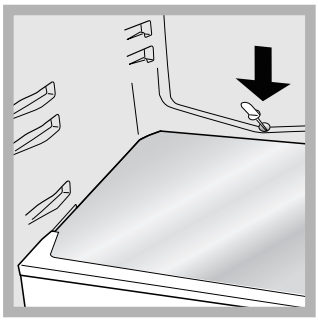

Frigiderul are un sistem de dezgheţare automat: apa este dirijată în partea din spate a frigiderului, unde se află un orificiu de evacuare (*vezi figura*) de unde, cu ajutorul căldurii emanate, se evaporă. Singura intervenţie pe care trebuie să o efectuaţi periodic constă în curăţarea orificiului de evacuare pentru ca apa să poată circula fără obstacole.

## Înlocuire bec

Pentru a înlocui becul din frigider, scoateţi mai întâi ştecherul din priză. Urmăriţi instrucţiunile de mai jos.

Îndepărtaţi protecţia după indicaţiile din figură pentru a ajunge la bec. Înlocuiţi-l cu unul similar, a cărui putere să fie egală cu cea indicată pe capacul de protecţie (15 W sau 25 W).

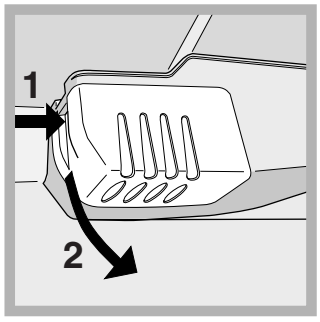

# Precauţii şi sfaturi

INDESIT

RO

**!** Aparatul a fost proiectat şi construit conform normelor internaţionale de siguranţă. Aceste avertizări sunt furnizate din motive de siguranţă şi trebuie să fie citite cu atenţie.

Acest aparat este conform cu următoarele Directive Comunitare:
-73/23/CEE din data de 19/02/73 (Tensiuni Joase) şi modificări succesive;
- 89/336/CEE din data de 03/05/89 (Compatibilitate Electromagnetică) şi modificări succesive;
- 2002/96/CE.

## Siguranţa generală

- Acest aparat de uz casnic fost conceput pentru a fi folosit numai în interiorul locuinţelor.
- De aceea, trebuie să fie utilizat numai pentru conservarea şi congelarea alimentelor şi numai de persoane adulte, conform instrucţiunilor din manual.
- Aparatul nu trebuie instalat în aer liber, nici chiar în cazul în care spaţiul este adăpostit, deoarece expunerea acestuia la ploi şi furtuni este foarte periculoasă.
- Nu atingeţi aparatul când sunteţi desculţi sau cu mâinile sau picioarele ude sau umede.
- Nu atingeţi componentele de răcire din interiorul său: că puteţi arde sau răni.
- Nu scoateţi ştecherul din priză trăgând de cablu.
- Este necesar să scoateţi ştecherul din priză înainte de a efectua operaţiile de curăţire şi întreţinere. Nu este suficient să poziţionaţi selectorul pentru REGLAREA TEMPERATURII pe **OFF** (aparat oprit) pentru a tăia alimentarea cu curent electric.
- În caz de defecţiune, nu umblaţi în nici un caz la mecanismele interne şi nu încercaţi s-o reparaţi singuri.
- Nu utilizaţi - în compartimentele de păstrare a alimentelor congelate – obiecte tăietoare sau ascuţite, sau aparate electrice, dacă nu au fost recomandate de fabricant.
- Nu băgaţi în gură cuburile de gheaţă imediat după ce le-aţi scos din congelator.
- Nu lăsaţi copiii să se joace cu aparatul. în nici un caz ei nu trebuie să se aşeze pe casete sau să se agaţe de uşă.
- Ambalajele nu sunt jucării pentru copii!

## Lichidare aparat

- Lichidarea ambalajelor: respectaţi normele locale, în acest fel ambalajele vor putea fi utilizate din nou.
- Lichidarea unui aparat vechi: RESPECTAŢI LEGISLAŢIA ÎN MATERIE DE LICHIDARE. Frigiderele şi congelatoarele conţin, în zona de răcire şi în izolaţie, gaz izobutan şi ciclopentan care, dacă sunt eliminate în atmosferă, sunt periculoase. EVITAŢI DECI DETERIORAREA TUBURILOR.
- Înainte de a lichida aparatul vechi, tăiaţi cablul de alimentare cu curent electric şi îndepărtaţi balamalele, pentru a nu putea fi utilizat de altcineva.

## Economisirea energiei şi protecţia mediului înconjurător

- Amplasaţi aparatul într-un loc răcoros şi bine ventilat, protejaţi-l de razele solare directe şi de sursele de căldură.
- Pentru a introduce sau scoate alimentele, deschideţi şi închideţi uşile cât mai repede cu putinţă. Fiecare deschidere a uşii înseamnă consum de energie.
- Nu încărcaţi aparatul: pentru a asigura o bună răcire a alimentelor, aerul trebuie să circule cât mai bine. Dacă împiedicaţi circulaţia aerului, compresorul va lucra în permanenţă.
- Nu introduceţi alimente calde: acestea determină creşterea temperaturii şi deci obligă compresorul să funcţioneze mai mult, ceea ce înseamnă un consum mărit de energie.
- Dezgheţaţi aparatul dacă observaţi că s-a format gheaţă (*vezi Întreţinere*); stratul de gheaţă gros împiedică răcirea alimentelor şi măreşte consumul de energie.
- Curăţaţi şi verificaţi eficienţa garniturilor: dacă nu asigură o închidere etanşă, aerul rece va ieşi din frigider (*vezi Întreţinere*).

# Anomalii şi remedii

RO

Se poate întâmpla ca aparatul să nu funcționeze. Înainte de a apela serviciul de Asistență (*vezi Asistența*), verificați dacă nu se tratează de o problemă uşor de rezolvat:

| Anomalii: | Cauze posibile / Rezolvare: |
|---|---|
| **Becul nu se aprinde.** | • Ştecherul nu este introdus în priză, sau nu face contact sau curentul este oprit de la rețea (pană). |
| **Motorul nu porneşte.** | • Aparatul este dotat cu un sistem de protecție a motorului (*vezi Pornire şi utilizare*). |
| **Frigiderul şi congelatorul răcesc puțin.** | • Uşile nu se închid bine sau garniturile sunt deteriorate.<br>• Uşile se deschid foarte des;<br>• Selectorul de TEMPERATURĂ este corect poziționat;<br>• Frigiderul sau congelatorul au fost umplute excesiv.<br>• Temperatura mediului în care se află produsul este sub 14°C. |
| **În frigider alimentele se răcesc prea mult.** | • Selectorul de TEMPERATURĂ este corect poziționat;<br>• Alimentele ating partea din spate a frigiderului. |
| **Motorul funcționează continuu.** | • Uşa nu este bine închisă sau a fost deschisă frecvent;<br>• Temperatura exterioară este foarte ridicată. |
| **Aparatul emite prea mult zgomot.** | • Aparatul nu este la nivel (*vezi Instalare*).<br>• A fost instalat între mobilă şi obiecte care vibrează şi emit zgomote;<br>• Gazul refrigerent produce zgomote uşoare chiar şi atunci când compresorul este oprit: nu indică o defecțiune, este normal. |
| **Temperatura anumitor părți externe ale frigiderului este ridicată.** | • Temperaturile ridicate sunt necesare pentru a evita formarea apei de condens în anumite zone ale produsului. |
| **Peretele din spate al frigiderului are brumă sau picături de apă.** | • Este un lucru obişnuit, în condițiile de funcționare normală a produsului. |
| **În partea inferioară a frigiderului este apă.** | • Orificiul de evacuare a apei este obturat (*vezi Întreținere*). |

# Asistență

INDESIT

RO

**Înainte de a apela Asistența:**

- Verificați dacă puteți remedia singuri anomalia (*vezi Anomalii şi remedii*).
- Dacă, în ciuda tuturor controalelor, aparatul nu funcționează şi problema observată de dumneavoastră persistă, chemați centrul de asistență autorizat cel mai apropiat.

**Comunicați:**

- tipul de anomalie;
- modelul maşinii (Mod.);
- numărul de serie (S/N).

Aceste informații se găsesc pe plăcuța de caracteristici din frigider, în partea de jos, în stânga.

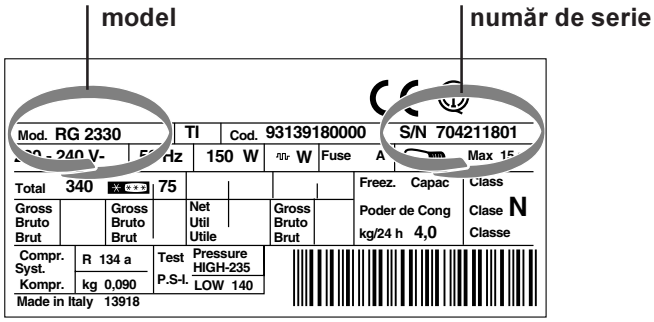


**Nu apelați niciodată la persoane neautorizați şi refuzați instalarea de piese de schimb care nu sunt originale.**

RO