AKR 550 IM

12NC: 857855001020

EAN-kod: 8003437956492

Whirlpool
SENSING THE DIFFERENCE

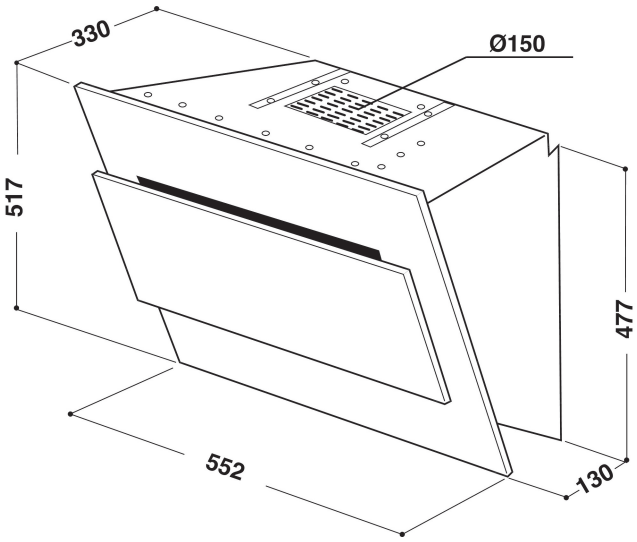

- Maximal ljudnivå: 64 dB(A) re 1 pW
- Ljudnivå (min. - max.): 47-68 dB(A) re 1 pW
- Kapacitet (min - max): 256 - 625 m3/h
- Max. kapacitet (frånluft): 625 m³/tim
- Energiklass D
- 3 hastighetslägen
- Odour Filter
- 2 Halogen, 40 W lampor
- 1 x 250 W motor
- Elektronisk Backlit soft buttons
- 1 Tvättbart aluminium filter
- Bakgrundsbelysta mjuka knappar
- Fettfiltrering, effektivitetsklass: E
- Belysning, effektivitetsklass: : F
- Flödesdynamisk effektivitetsklass: D
- Funktionsläge: Luftutsug, omcirkulerad luft
- Rostfri efterbehandling

Whirlpool väggmonterad köksfläkt - AKR 550 IM

Denna väggmonterade köksfläkt från Whirlpool är utrustad med: tvättbart fettfilter i aluminium som kan diskas i diskmaskin. En fantastiskt effektiv spisfläkt som ger en fräsch matlagningsmiljö. Mindre än 60 cm bred. Ny design som garanterar extra tyst funktion.

Elektronisk kontrollpanel
Enkel kontroll. Den här Whirlpool-fläkten har ett intuitivt, elektroniskt användargränssnitt som ger dig enkel kontroll och tydlig feedback.

Kolfilter ingår
Njut av att alltid ha frisk luft i ditt kök. Den här Whirlpool-fläkten är utrustad med ett renande luftfilter med aktivt kol som effektivt hjälper att hålla luften i köket ren från matos och fett.

Flexibel installering
Flexibla installeringsalternativ. Njut av full frihet när du designar ditt kök. Den här Whirlpool-fläkten kan antingen kopplas till en imkanal och användas med frånluftsdrift eller återcirkulera luften i rummet (med kolfilter).

3 hastigheter
Flexibel funktion. Den här Whirlpool-fläkten har 3 hastighetslägen att välja mellan.

Design
Fläktkåpa med en elegant, modern design som passar in i de flesta moderna kök.

Enastående energieffektivitet
Idealisk funktion, enastående besparingar. Whirlpool-fläktar är utformade för att ge exceptionella resultat samtidigt som de sänker energikostnaden.

Light Soft touch kontroller
Light Soft Touch button. Du behöver bara röra LightSoftTouch-knappen med fingerspetsen för att komma åt din fläkts funktioner.

Halogenlampor
Effektiv halogenbelysning. Halogenlampor alstrar mer ljus än vanliga glödlampor. Ger ett bra och behagligt arbetsljus.

Vägghängande fläktkåpa
Väggmonterad installation. Den här väggmonterade fläktkåpan är mycket enkel att installera.

Energiklass D
Whirlpool-modell i energiklass D.

2 lampor
Perfekt belysning. Den här Whirlpool-fläkten är utrustad med två integrerade lampor som ger én god belysning så att du alltid kan se bra när du lagar mat.

AKR 550 IM

12NC: 857855001020

EAN-kod: 8003437956492

Whirlpool
SENSING THE DIFFERENCE

PRODUKTEGENSKAPER

Produktgrupp	Fläktkåpa
Färg produkt	Rostfri
Material	Rostfritt stål
Färg skorsten	-
Material skorsten	-
Typ av fläkt	Wall-mounted
Installationstyp	Väggmonterad
Typ av reglage	Elektronisk
Typ av kontrollinställning och signalenheter	-
Utbytbar frontpanel	N/A
Motorns placering	Motor i fläktkåpan
Funktioner	Både evakuering & kolfilter
Anslutningseffekt	290
Ström	1,2
Spänning	220-240
Frekvens	50
Nätkabelns längd	-
Elkontakt	Schuko
Chimney height (mm)	0-0
Höjd utan skorsten	517
Höjd	517
Bredd	552
Djup	330
Min inbyggnadshöjd i nisch	0
Min inbyggnadsbredd i nisch	0
Inbyggnadsdjup i nisch	0
Nettovikt	21.3

TEKNISKA DATA

Typ av reglage	Backlit soft buttons
Typ av automatisk kontroll	-
Antal motorer	1
Motorernas totala effekt	250
Antal hastighetsinställningar	3
Boost presence	Saknas
Max. luftflöde	660
Luftflöde, intensivläge	0
Max. luftflöde, återcirkulation	416
Luftflöde, intensivläge, återcirkulation	0
Manövrering belysning	På/Av
Antal lampor	2
Lamptyper som används	Halogen
Lampornas totala effekt	40
Stosdimension, diam. mm	150
Kallrasskydd	Saknas
Fettfilter, material	Tvättbart aluminium
Typ av kolfilter	Ja

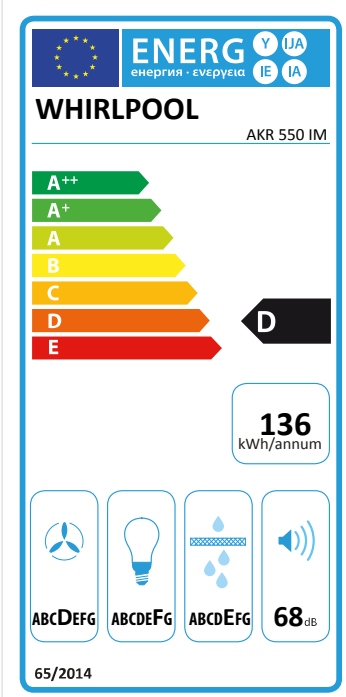

ENERGI & PRESTANDA

Ljudeffekt vid lägsta hastighet (2010/30/EU)	47
Ljudeffekt vid högsta hastighet (2010/30/EU)	68
Akustiskt buller i booster-läge	0