تعليمات الاستخدام

ماكينة غسيل

عربي

AR
عربي، 1,

FA
فارسى،15

PL
Polski,29

RO
Română,43

XWE 81283

المحتويات

التركيب، 3-2
إفراغ المحتويات وتحديد المستوى
وصل إمدادات الكهرباء والماء
دورة الغسيل الأولى
البيانات التقنية

العناية والصيانة، 4
قطع إمداد الماء والكهرباء
تنظيف ماكينة الغسيل
تنظيف درج وعاء مواد التنظيف
العناية بباب وبرميل الجهاز لديك
تنظيف المضخّة
فحص خرطوم إدخال الماء

وسائل حذر ونصائح، 5
الوقاية العامة
التخلص
فتح باب الفتحة يدويا

وصف جهاز الغسيل، 7-6
لوحة التحكم
شاشة العرض

تشغيل دورة غسيل، 8

دورات وخيارات الغسل، 10-9
جدول دورات الغسيل
خيارات الغسيل
الدفع /الغسل

مواد التنظيف والغسيل، 12-11
درج وعاء مواد التنظيف
دورة التبييض
تحضير الغسيل
دورات الغسيل الخاصة
نظام موازنة الحمل

استكشاف المشاكل وحلها، 13

الخدمة، 14

INDESIT

التركيب

عربي

! يجب الاحتفاظ بدليل التعليمات هذا في مكان آمن لمراجعته في المستقبل. إذا تم بيع الجهاز، إرساله أو نقله، تأكد من أن دليل التعليمات قد أرفق بالماكينة بحيث يتمكن مالكوها الجدد من التعرف على عملها وخصائصها.

! اقرأ هذه التعليمات بعناية: إنها تحتوي على معلومات هامة فيما يتعلق بالتركيب الآمن وتشغيل الجهاز.

إفراغ المحتويات وتحديد المستوى

إفراغ المحتويات

1. أخرج ماكينة الغسيل من رزمتها.
2. تأكد من أنه لم يلحق ضرر بماكينة الغسيل خلال عملية الشحن. إذا لحق بها ضرر، اتصل بالموزّع ولا تنفذ أية عملية تركيب إضافية.

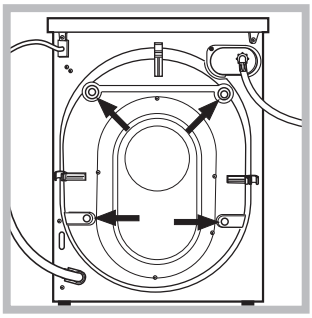

3. أزل البراغي **الأربعة** الواقية (المستخدمة خلال الشحن) ومطاط الماكينة مع حافظ المسافة الملائم الموجود في الجهة الخلفية من الجهاز (*انظر الرسم*).
4. أغلق الفتحات باستخدام الأغطية البلاستيكية المزودة.
5. أبق كل الأجزاء في مكان آمن: سوف تحتاجها مرة أخرى في حال تم نقل ماكينة الغسيل إلى موقع آخر.

! يجب عدم استخدام مواد التعبئة كألعاب للأولاد.

تحديد المستوى

1. قم بتركيب ماكينة الغسيل على أرضية مستوية ومتينة، من دون وضعها مقابل الجدران، الخزائن،الأثاث أو أي أمر آخر.

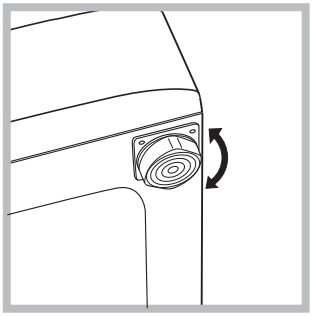

2. إذا لم تكن الأرضية مستوية تماما، قم بتعويض أي تفاوت بواسطة شد أو فك أرجل المعايرة الأمامية (*انظر الرسم*)؛ على قياس زاوية الانحناء مقارنة بمسطح العمل، ألا يتعدى 2°.

تحديد مستوى الماكينة بشكل صحيح سيمنحها الثبات، سيساعد على تحاشي الارتجاجات والضجيج الزائد وسيمنعها من الانحراف أثناء العمل. إذا تم وضعها في خزانة أو على بساط، قم بمعايرة الأرجل بنفس الطريقة لتوفير فسحة تهوئة كافية تحت ماكينة الغسيل.

وصل إمدادات الكهرباء والماء

وصل خرطوم إدخال الماء

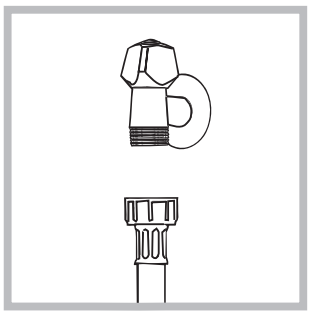

1. قم بوصل خرطوم التزويد بواسطة تثبيته لولبيا في حنفية الماء البارد باستخدام توصيل غاز ¾ ممدّد (*أنظر الرسم*).
قبل إنجاز التوصيل، أتح للماء أن يتدفق بحرية حتى يصبح نظيفا تماما.

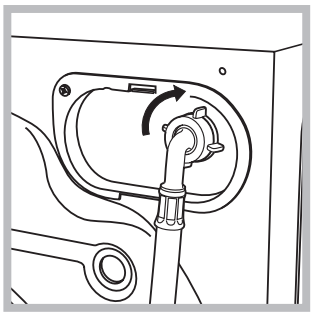

2. قم بتوصيل فتحة المدخل بماكينة الغسيل، عن طريق تثبيتها لولبيا داخل مدخل الماء الملائم في الجهاز، الموجود في الجهة اليمنى العليا في الجزء الخلفي من الجهاز(*انظر الرسم*).

3. تأكد من أن الفوهة غير مثنية أو معوجّة.

! على ضغط الماء في الحنفية أن يكون في نطاق القيم المشار إليها في جدول البيانات التقنية (*انظر الصفحة التالية*).

! إذا لم يكن خرطوم الإدخال طويلا بما فيه الكفاية، اتصل بمتجر متخصص أو بفني معتمد.

! لا تستخدم الخراطيم المستعملة أبدا.

! استخدم تلك المرفقة بالماكينة.

وصل خرطوم تصريف الماء

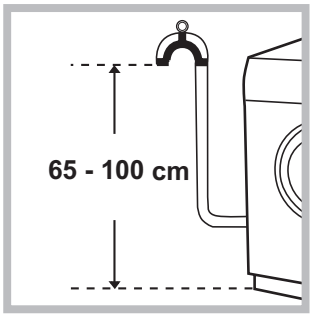

قم بتوصيل خرطوم تصريف الماء، من دون ثنيه، بأنبوب تصريف أو بتصريف جداري على ارتفاع يتراوح بين 65 وحتى 100 سم عن الأرض؛

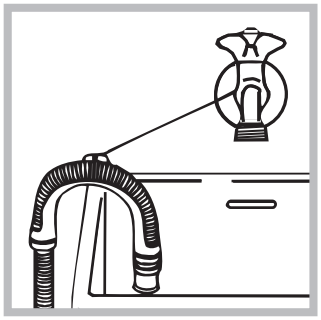

أو قم بتثبيته على طرف الحوض أو المغسلة، مع تثبيت الأنبوب المزوّد بالحنفية (*أنظر الرسم*). على الطرف الحر من الخرطوم ألا يكون تحت الماء.

! نحن لا ننصح باستخدام إطالات الخرطوم؛ إذا كان ذلك ضروريا جدا، فعلى الإطالات أن تكون بنفس قطر الخرطوم الأصلي على ألا يتعدى طوله 150 سم.

التوصيلات الكهربائية

قبل توصيل الجهاز بتزويد الطاقة، تأكد من أن:

- المقبس مؤرّض ويذعن لكل القوانين الواجب تطبيقها؛
- المقبس قادر على تحمل عبء الطاقة القصوى، كما هو مبين في جدول البيانات التقنية (*انظر الجهة المقابلة*)؛
- فولطية تزويد الطاقة تتراوح بين القيم المشار إليها في جدول البيانات التقنية (*أنظر الجهة المقابلة*)؛
- أن المقبس متوافق مع قابس ماكينة الغسيل. إذا لم يكن الأمر كذلك، قم بتبديل المقبس أو القابس.

! يجب عدم تركيب ماكينة الغسيل خارج المنزل، حتى وإن كان ذلك في مناطق مغطاة. من الخطر جدا إبقاء الجهاز عرضة للشتاء، العواصف وأحوال الطقس الأخرى.

! على مقبس شبكة الكهرباء الرئيسية أن يبقى سهل الوصول بعد تركيب ماكينة الغسيل.

! لا تستخدم كبلات الإطالة أو المقابس المتعددة.

! على الكبل ألا يكون معوجا أو مضغوطا.

! يجب فحص الكبل بانتظام وتبديله من قبل فنّي مؤهل فقط.

تحذير! لن تتحمل الشركة أية مسؤولية في حال لم يتم احترام هذه التعليمات.

دورة الغسيل الأولى

بعد الانتهاء من تركيب الجهاز، وقبل استخدامه للمرة الأولى، قم بتشغيل دورة غسيل مستخدما مواد التنظيف من دون غسيل، باستخدام دورة الغسيل "تنظيف أوتوماتيكي" (*راجع "تنظيف جهاز الغسيل"*).

البيانات التقنية	
الطراز	XWE 81283
الأبعاد	العرض 59.5 سم الارتفاع 85 سم العمق 60,5 سم
السعة	من 1 إلى 8 كجم
التوصيلات الكهربائية	يُرجى الرجوع إلى لوحة البيانات المثبتة على الجهاز
الماء	الحد الأقصى للضغط 1 ميجا باسكال (10 بار) الحد الأدنى للضغط 0.05 ميجا باسكال (0.5 بار) سعة البرميل 62 لتر
سرعة العصر	ما يصل إلى 1200 دورة في الدقيقة
قم بفحص دورة الغسيل للتحقق من توافقها مع اللوائح 1061/2010 و1015/2010.	البرنامج 8: القطنيات العادية 60 درجة مئوية. البرنامج 9: القطنيات العادية 40 درجة مئوية.
CE	يذعن هذا الجهاز لإرشادات EEC التالية: - EC/2004/108 (تطابق المغناطيسية الكهربائية) - EC/2006/95 (فولطية منخفضة) - EU/2012/19

العناية والصيانة

عربي

قطع إمداد الماء والكهرباء

- قم بإقفال حنفية الماء بعد كل دورة غسيل. سيحد هذا من تآكل النظام الهيدروليكي داخل ماكينة الغسيل ويساعد على منع التسربات.
- افصل الماكينة عن الكهرباء عند تنظيفها أو أثناء أي عمل صيانة.

تنظيف ماكينة الغسيل

- يمكن تنظيف الأجزاء الخارجية والقطع المطاطية في الماكينة باستخدام قطعة قماش نظيفة مبللة بالماء الفاتر والصابون. لا تستخدم المواد المذيبة أو الكاشطة.
- يوجد بماكينة الغسيل البرنامج "تنظيف أوتوماتيكي" للأجزاء الداخلية **والذي يجب تشغيله مع عدم وجود حمولة ملابس في البرميل.**

للحصول على أفضل أداء، قد تريد استخدام إما مادة التنظيف (مثل كمية 10% من الكمية المحددة للملابس ذات الاتساخ الخفيف) أو إضافات خاصة لتنظيف جهاز الغسيل. نحن نوصي بتشغيل برنامج التنظيف كل 40 دورة غسيل. لبدء البرنامج اضغط على الأزرار **A** و**B** في نفس الوقت لمدة 5 ثوان *(أنظر الشكل)*.

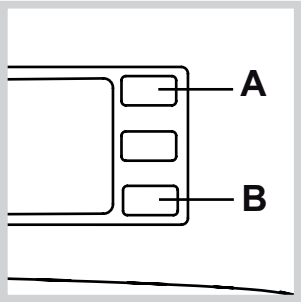

سوف يبدأ البرنامج أوتوماتيكياً ويستمر في العمل لمدة 70 دقيقة تقريباً. لإيقاف الدورة، اضغط زر بدء/إيقاف مؤقت.

تنظيف درج وعاء مواد التنظيف

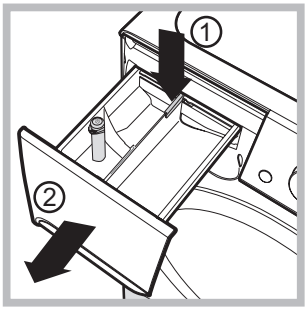

لإزالة الدرج، اضغط الرافعة (1) واسحبه إلى الخارج (2) *(انظر الرسم)*.
قم بغسله تحت الماء المتدفق؛ يجب تكرار هذه العملية.

العناية بباب وبرميل الجهاز لديك

- أترك باب الفتحة مفتوحا دائما لتحاشي تكوّن الروائح الكريهة.

تنظيف المضخّة

ماكينة الغسيل مزودة بمضخة للتنظيف الذاتي، حيث لا تحتاج إلى أية عناية في أي وقت. في بعض الأحيان، يمكن للقطع الصغيرة (مثل القطع النقدية أو الأزرار) أن تسقط داخل الحجرة الأولية التي تحمي المضخة، والموجودة في جزئها الأسفل.

! تأكد من انتهاء دورة الغسيل وافصل الجهاز عن الكهرباء.

للوصول إلى الحجرة الأولية:

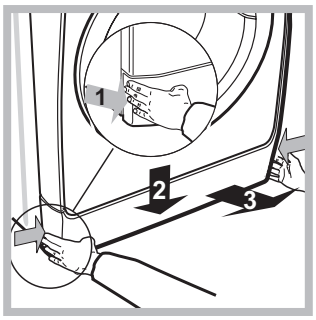

1. ازل غطاء اللوحة في الجهة الأمامية من الماكينة حيث عليك الضغط أولا على المركز ثم سحبها إلى الأمام من كلتا الجهتين حتى تخرجها *(أنظر الرسومات)*.

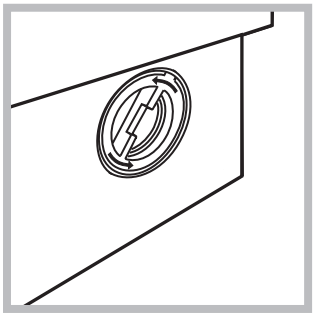

2. فك الغطاء بواسطة إدارته بعكس عقارب الساعة*(أنظر الرسم)*: يمكن للقليل من الماء أن يخرج إلى الخارج. هذا أمر طبيعي تماما.

3. نظف الجزء الداخلي تماما.
4. أعد تركيب الغطاء في مكانه.
5. أعد تركيب اللوحة، وتأكد من أن العقفات مثبتة بأمان في مكانها قبل أن تدفعها باتجاه الجهاز.

فحص خرطوم إدخال الماء

افحص فوهة الخرطوم مرة في السنة على الأقل. إذا كانت هناك أية شقوق، يجب تبديلها فورا. خلال دورات الغسيل، يكون ضغط الماء قويا جدا ويمكن للفوهة المتشققة أن تتشقق لتنفتح بسهولة.

! لا تستخدم الخراطيم المستعملة أبدا.

وسائل حذر ونصائح

! تم تصميم ماكينة الغسيل وتصنيعه طبقا لمواصفات الأمان العالمية. يتم تزويد التحذيرات التالية لأسباب وقائية ويجب قراءتها بعناية.

الوقاية العامة

- تم تصميم هذا الجهاز للاستخدام المنزلي فقط.
- يمكن استخدام هذا الجهاز بوسطة الأطفال من عمر 8 سنوات فأكثر، وكذلك بواسطة ذوي الإعاقات الجسدية، أو القدرات الحسية والعقلية المحدودة، أو ممن لديهم تجربة قليلة ومعرفة محدودة، إلا إذا تم إرشادهم أو تدريبهم فيما يتعلق باستخدام الجهاز بطريقة آمنة وفهموا المخاطر لتي ينطوي عليها. يجب ألا يعبث الأطفال بالجهاز. يجب ألا يتم تنظيف وصيانة الجهاز بواسطة الأطفال بدون إشراف عليهم.
- يجب استخدام ماكينة الغسيل من قبل البالغين فقط، بموجب التعليمات المزودة في هذا الدليل.
- لا تلامس الماكينة وأنت حافي القدمين أو بيدين ورجلين مبللتين أو رطبتين.
- لا تقم بسحب كبل تزويد الطاقة عند فصل الجهاز عن مقبس شبكة الطاقة الكهربائية. امسك القابس واسحبه.
- لا تفتح درج وعاء مواد التنظيف بينما تكون الماكينة قيد التشغيل.
- لا تلامس ماء الصرف، حيث يمكن أن يكون بدرجة حرارة عالية جدا.
- لا تدفع باب الفتحة بشدة: يمكن لذلك أن يتلف ميكانيكية قفل الأمان المصمم لمنع فتحه عن غير قصد.
- إذا تعطل الجهاز، لا تحاول بأي حال من الأحوال، الوصول إلى الأجهزة الداخلية في محاولة لتصليحها بنفسك.
- أبق الأطفال بعيدين عن الجهاز دائما أثناء عمله.
- يمكن للباب أن يصبح ساخنا بعض الشيء خلال دورة الغسيل.
- إذا كانت هناك حاجة لنقل الجهاز، نفذ العمل بمجموعة من شخصين أو ثلاثة أشخاص وتعاملوا معه بمنتهى الحذر. لا تحاول أبدا القيام بذلك لوحدك، لأن الجهاز ثقيل جدا.
- قبل إدخال الغسيل إلى ماكينة الغسيل، تأكد من أن البرميل فارغ.

التخلص

- التخلص من مواد التعبئة: تقيّد بالقوانين المحلية حيث يمكن لمواد التعبئة أن يعاد تصنيعها.
- تقضي التوجيهات الأوروبية 2012/19/EU المتعلقة بالأجهزة الإلكترونية التالفة (WEEE) بعدم التخلص من عدم التخلص من الأجهزة الكهربائية المنزلية القديمة عن طريق خدمات القمامة البلدية العادية. يجب جمع الأجهزة القديمة على انفراد بهدف إنجاع عملية استرداد وإعادة تدوير المواد التي تحتوي عليها وتقليل تأثيرها على صحة الإنسان والبيئة. إشارة "السلة الدائرية" المشطوبة على المنتج تذكرك بالتزامك بأنه عند تخلصك من الجهاز، يجب تجميعه على حدة. يتوجب على المستهلكين الاتصال بسلطتهم المحلية أو بتاجر التجزءة فيما يتعلق بالمعلومات المتعلقة بالطريقة الصحيحة للتخلص من جهازهم القديم.

فتح باب الفتحة يدويا

في حال ليس بالامكان فتح باب الفتحة جراء انقطاع التيار الكهربائي، وإذا رغبت في إزالة الغسيل، تصرف على النحو التالي:

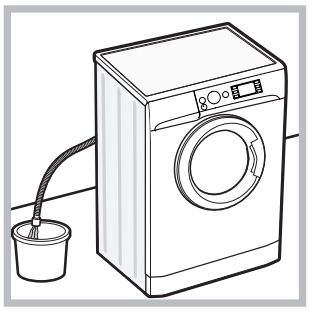

1. اسحب القابس من المقبس الكهربائي.
2. تأكد من أن مستوى الماء داخل الماكينة أقل انخفاضا من فتحة الباب؛ في حال لم يكن الأمر كذلك، قم بإزالة الماء المفرط باستخدام خرطوم التصريف، جامعا الماء في دلو كالمشار في *الرسم*.

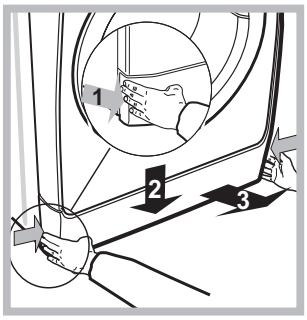

3. باستخدام مفك براغي، أزل غطاء اللوحة من الجهة الأمامية السفلى في ماكينة الغسيل (*انظر ظهر الصفحة*).

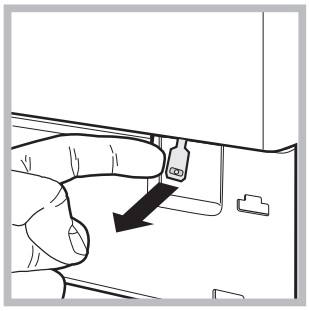

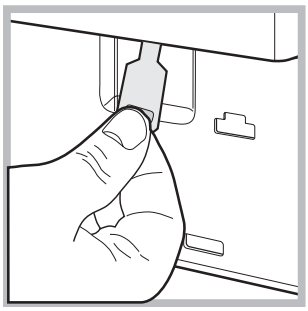

4. اسحب نحو الخارج مستخدما العلامة المشار إليها في الرسم، حتى يتم تحرير قضيب الربط من وضع إيقافة؛ قم بالسحب نحو الأسفل وافتح الباب في آن واحد.

5. أعد تركيب اللوحة، وتأكد من أن العقفات مثبتة بأمان في مكانها قبل أن تدفعها باتجاه الجهاز.

وصف ماكينة الغسيل

عربي

لوحة التحكم

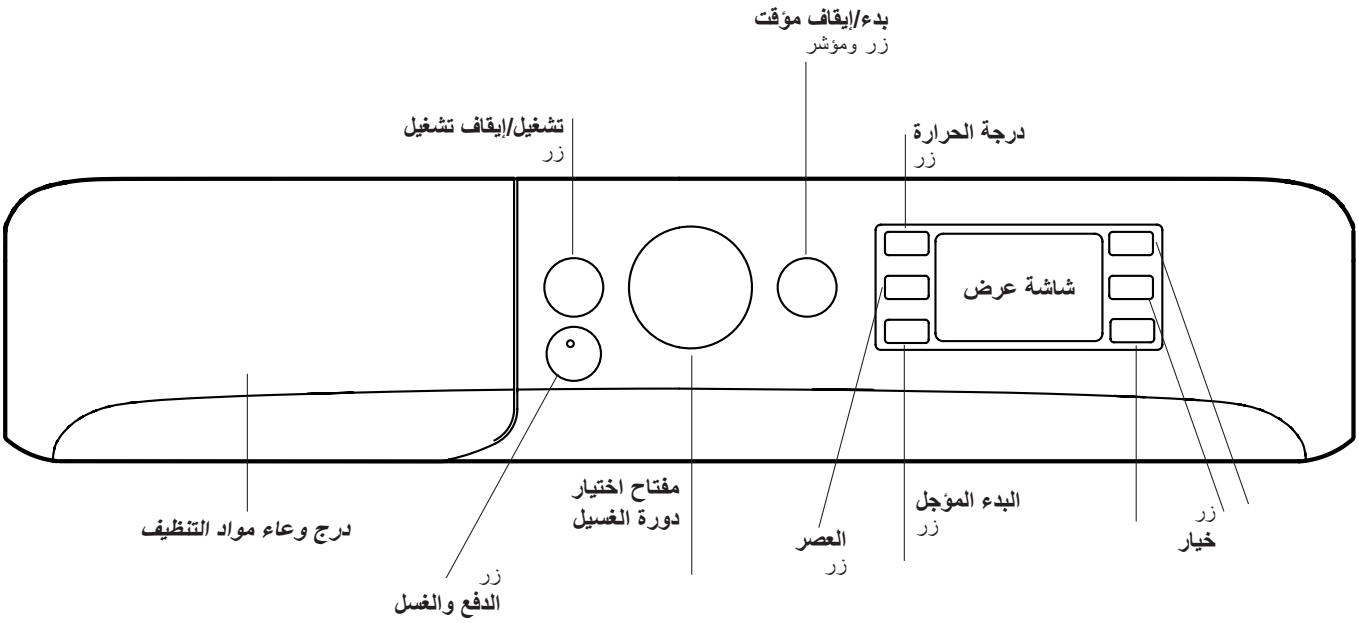

درج وعاء مواد التنظيف: يتم استخدامه لتوزيع مواد التنظيف ومضافات الغسيل (*انظر "مواد التنظيف والغسيل"*).

تشغيل/إيقاف تشغيل ⏻ زر: اضغط هذا الزر ضغطة قصيرة لتشغيل الماكينة أو إيقاف تشغيلها. يشير المصباح المؤشر بدء/إيقاف مؤقت عندما يومض ببطء باللون الاخضر إلى أن الماكينة قد تم تشغيلها. لإيقاف تشغيل ماكينة الغسيل خلال دورة غسيل، اضغط ضغطا متواصلا على الزر لحوالي 3 ثوان؛ ضغط الزر بسرعة أو عن طريق الخطأ لن يوقف عمل الماكينة.
إذا تم إيقاف تشغيل الماكينة خلال دورة غسيل، سيتم إلغاء دورة الغسيل.

زر الدفع والغسل: (*راجع "دورات وخيارات الغسل"*).

مفتاح اختيار دورة الغسيل: يستخدم لاختيار دورة الغسل المرغوب بها (انظر "*جدول دورات الغسل*").

زر خيار : اضغطها لاختيار الخيارات المتوفرة. المصباح المؤشر الملائم للخيار المحدد سيبقى مضاء.

درجة الحرارة °C زر: اضغط هذا الزر لتقليل أو لإلغاء درجة الحرارة تماما؛ سيتم عرض القيمة على الشاشة.

العصر ◎ زر: اضغط هذا الزر لتقليل عدد الدورات في الدقيقة أو لمنع عمل دورة العصر تماما - سيتم عرض القيمة على الشاشة.

بدء الوقت المؤجل ⏲ زر: اضغط هذا الزر لإعداد بدء الوقت المؤجل لدورة الغسيل المختارة؛ ستظهر مدة الوقت المؤجل على الشاشة.

بدء/إيقاف مؤقت ▷II زر ومصباح مؤشر: عندما يومض المؤشر الأخضر ببطء، اضغط على الزر لبدء دورة الغسيل. بعد بدء دورة الغسيل سيضيء المؤشر وسيبقى مضاء بشكل ثابت. لإيقاف دورة الغسيل بشكل مؤقت، اضغط الزر مرة أخرى؛ سيومض المصباح المؤشر باللون الكهرماني. في حال أضاء الرمز 🔒 يمكن للباب أن يكون مفتوحا. لبدء دورة الغسيل من النقطة التي تم اعتراضها، اضغط هذا الزر مجددا.

نمط الانتظار
ماكينة الغسيل هذه، التي تخضع لنظام توفير الطاقة، تم تجهيزها بجهازنمط الانتظار الأوتوماتيكي، الذي يتم تشغيله بعد بضع 30 دقيقة في حال لم يتم التعرف على نشاط أي كان. اضغط زر تشغيل/إيقاف تشغيل ضغطة قصيرة وانتظر حتى يبدأ تشغيل الماكينة مرة أخرى.

شاشة العرض

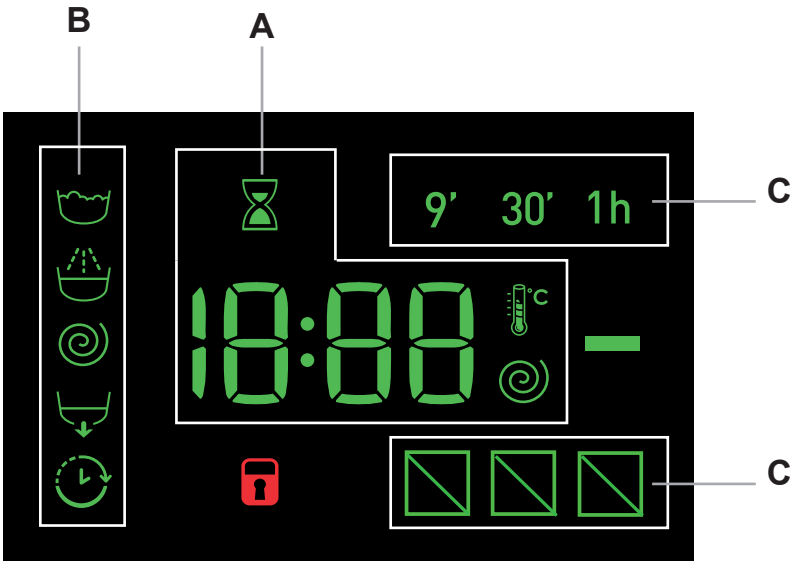

يتم استخدام شاشة العرض عند برمجة الماكنية وهي تقدم معلومات هامة جدا.

مدة دورات الغسيل المتوفرة والوقت المتبقي لدورة غسيل مشغلة يظهران على المقطع **A**؛ إذا كان خيار البدء المؤجل معدّا، سيظهر العد التنازلي لبدء دورة الغسيل المختارة.
الضغط بشكل متواصل على الزر يتيح لك عرض سرعة العصر القصوى وقيم درجات الحرارة التي تطلقها الماكينة خلال دورة الغسيل المعدّة، أو القيم الأكثر اختيارا مؤخرا، إذا كانت هذه متوافقة مع دورة الغسيل المعدّة.
تومض الساعة الرملية بينما يقوم الجهاز بمعالجة البيانات اعتمادا على دورة الغسيل المختارة. بعد حد أقصى يصل إلى 10 دقائق، ⌛ سيبقى الرمز مضاءً بشكل ثابت وسيتم عرض كمية الوقت النهائية المتبقية. عندها سينطفئ رمز الساعة الرملية بعد حوالي دقيقة واحدة من ظهور كمية الوقت النهائي المتبقية.

"مراحل دورة الغسيل" الملائمة لدورة الغسيل المختارة و"مرحلة دورة الغسيل" الخاصة بدورة الغسيل المشغلة تظهر على المقطع **B**:

الغسيل الرئيسي
شطف
عصر
التصريف

عندما يكون رمز "التأجيل" مضاء، فهو يشير إلى أن قيمة "البدء المؤجل" تظهر على الشاشة.

هناك ثلاثة مستويات في المقطع **C** تتعلق بخيارات الغسل.

إقفال الباب مصباح مؤشر:
الرمز المضاء يشير إلى أن الباب مقفلا. لتحاشي أي تلف، انتظر حتى ينطفئ الرمس قبل فتح الباب.
لفتح الباب خلال دورة قيد العمل، اضغط زر بدء/إيقاف مؤقت؛ إذا انطفأ ضوء المصباح المؤشر إغلاق الباب فسيكون بالإمكان فتح الباب.

تشغيل دورة غسيل

عربي

البرمجة السريعة

1. **تحميل الغسيل.**افتح باب الفتحة. أدخل الغسيل، وتأكد من أنك لا تتعدى الحد الأقصى من قيمة الحمل المشار إليها في جدول البرامج ودورات الغسيل في الصفحة التالية.
2. **إضافة مواد التنظيف.** اسحب درج مواد التنظيف واسكب مواد التنظيف داخل الحجرات الملائمة كما تم وصفها في "*مواد التنظيف والغسيل*".
3. **أقفل الباب.**
4. اضغط زر "الدفع والغسل" لبدء برنامج الغسيل.

البرمجة التقليدية

1. **تشغيل الجهاز.** اضغط ⏻ الزر؛ سيومض مؤشر بدء/إيقاف مؤقت ببطء باللون الأخضر.
2. **تحميل الغسيل.**افتح باب الفتحة. أدخل الغسيل، وتأكد من أنك لا تتعدى الحد الأقصى من قيمة الحمل المشار إليها في جدول البرامج ودورات الغسيل في الصفحة التالية.
3. **إضافة مواد التنظيف.** اسحب درج مواد التنظيف واسكب مواد التنظيف داخل الحجرات الملائمة كما تم وصفها في "*مواد التنظيف والغسيل*".
4. **أقفل الباب.**
5. **اختر دورة الغسل.** استخدم مفتاح اختيار دورة الغسيل لاختيار دورة الغسيل المرغوب بها. يتم إعداد درجة الحرارة وسرعة العصر لكل دورة غسيل، يمكن لهذه القيم أن يتم تعديلها. سيتم إظهار مدة دورة الغسيل على شاشة العرض.
6. **تخصيص دورة الغسل.** استخدم الأزرار الملائمة:

°C ◎ **قم بتعديل درجة الحرارة و/أو سرعة العصر.** تعرض الماكينة أوتوماتيكيا قيم درجة الحرارة وسرعة العصر القصوى للدورة المختارة، أو الإعدادات الأخيرة المستخدمة إذا كانت متوافقة مع دورة الغسيل المختارة. يمكن تقليل درجة الحرارة بالضغط على الزر °C حتى الوصول إلى إعداد الغسيل البارد «OFF». ينكن تقليل سرعة العصر تدريجيا بالضغط على الزر ◎ حتى يتم إلغاؤه (الإعداد «OFF»). إذا تم ضغط هذه الأزرار مرة أخرى، فسيتم استرداد القيم القصوى.

! استثناء: إذا تم اختيار البرنامج 8، فمن الممكن زيادة درجة الحرارة حتى 90 درجة مئوية.

إعداد وقت البدء المؤجل.

لإعداد البدء المؤجل للدورة المختارة، اضغط على الزر الملائم ضغطا متواصلا، حتى يتم الوصول إلى الفترة المؤجلة. عند تنشيط هذا الخيار سيظهر الرمز على الشاشة. لإزالة خيار البدء المؤجل، اضغط على الزر حتى يظهر النص "OFF" على شاشة العرض.

تعديل إعدادات الدورة.

- اضغط الزر لتنشيط الخيار؛ سيضيء المؤشر الملائم للزر.
- اضغط الزر مرة أخرى لإلغاء تنشيط الخيار؛سينطفئ المؤشر الملائم.

! إذا لم تكن الوظيفة المختارة تتوافق دورة الغسيل المعدة، سيومض المصباح المؤشر الملائم ولن يتم تشغيل الوظيفة.

! إذا لم يكن الخيار المحدد متوافقا مع خيار آخر محدد مسبقاً، سيومض المصباح المؤشر ويصاحبه جرس (3 صفارات)، وسيتم تنشيط الخيار الثاني فقط، وسيضيء المصباح المؤشر الملائم للخيار النشط.

! يمكن للخيارات أن تؤثر على قيمة الحمي الموصى به و/أو على مدة الدورة.

7. **ابدأ دورة الغسيل.** اضغط زر بدء/إيقاف مؤقت. سيصبح المصباح المؤشر الملائم بلون أخضر، وسيبقى ثابتا، وسيكون الباب مقفلا (سيضيء المصباح المؤشر إقفال الباب). لتغيير البرنامج خلال عمل الدورة، **قم بإيقاف تشغيل ماكينة الغسيل مؤقتا**بالضغط على زر بدء/إيقاف مؤقت (سيومض مؤشر بدء/إيقاف مؤقت ببطء باللون الكهرماني)؛ ثم اختر الدورة المرغوب بها واضغط على زر بدء/إيقاف مؤقت مرة أخرى.
لفتح الباب خلال دورة قيد العمل، اضغط زر بدء/إيقاف مؤقت؛ إذا انطفأ ضوء المصباح المؤشر إغلاق الباب فسيكون بالإمكان فتح الباب. لإعادة بدء دورة الغسيل من النقطة التي تم وقفها فيها، اضغط زر بدء/إيقاف مؤقت مرة أخرى.
8. **نهاية دورة الغسل.** سيتم الإشارة إلى ذلك بواسطة النص **"END"** على شاشة العرض؛ بينما سينطفئ مؤشر إقفال الباب سيكون بالإمكان فتح الباب. افتح الباب، أخرج الغسيل وأوقف تشغيل الجهاز.

! إذا رغبت في إلغاء دورة كانت قد بدأت، اضغط ضغطا متواصلا على ⏻ الزر. سيتم وقف الدورة وإيقاف تشغيل الماكينة.

دورات الغسيل والخيارات

جدول دورات الغسيل

دورات الغسيل	وصف دورة الغسيل	الحد الأقصى لدرجة الحرارة (مئوية)	الحد الأقصى للسرعة (دورة في الدقيقة)	مواد التنظيف: ما قبل الغسيل	مواد التنظيف: غسيل	مواد التنظيف: منع التسويج	مواد التنظيف: التبييض	حمل أقصى (كغم)	مدة الدورة
	قطع خاصة								يمكن فحص مدة دورات الغسيل على شاشة العرض.
1	**الملابس الرياضية**	30°	600	-	●	●	-	4	
2	**الألوان الداكنة**	30°	800	-	●	●	-	5	
3	**مقاومة الروائح** (القطنيات)	60°	1000	-	●	●	-	3,5	
3	**مقاومة الروائح** (القطنيات)	40°	1000	-	●	●	-	3,5	
4	**الأقمشة الناعمة**	30°	0	-	●	●	-	1	
5	**الصوف:** للملابس الصوفية والكشمير وغيرها.	40°	800	-	●	●	-	2	
6	**البطانيات:** الملابس ذات الحشوة.	30°	1000	-	●	●	-	3,5	
	معياري								
7	**القطنيات مع دورة ما قبل الغسل:** الملابس البيضاء المتسخة للغاية.	90°	1200	●	●	●	-	8	
8	60°C **القطنيات العادية عند درجة 60 مئوية (1):** الملابس البيضاء المتسخة بشدة والألوان الداكنة.	60° (حد أقصى 90 درجة مئوية)	1200	-	●	●	-	8	
9	40°C **القطنيات العادية عند درجة 40 مئوية (2):** الملابس البيضاء خفيفة الاتساخ والألوان الفاتحة.	40°	1200	-	●	●	-	8	
10	**الأقمشة الاصطناعية:** الألوان الداكنة المتسخة بشدة.	60°	800	-	●	●	-	4,5	
10	**الأقمشة الاصطناعية (3):** الألوان الداكنة خفيفة الاتساخ.	40°	800	-	●	●	-	4,5	
11	**الأقمشة الملونة**	40°	1200	-	●	●	-	8	
	الاقتصادي والسريع								
12	**القطنيات العادية 20 درجة مئوية:** الملابس البيضاء خفيفة الاتساخ والألوان الفاتحة.	20°	1200	-	●	●	-	8	
13	**أقمشة صناعية اقتصادي**	20°	800	-	●	●	-	8	
14	**سريع**	-	800	-	-	●	-	1,5	
14	**سريع**	30°	800	-	●	●	-	3,5	
14	**سريع**	60°	1000	-	●	●	-	8	
	الدورات الجزئية								
	الشطف/التبييض	-	1200	-	-	●	●	8	
	عصر + تصريف	-	1200	-	-	-	-	8	

إن مدة الدورة الظاهرة على الشاشة أو في هذا الكتيب تعتبر مدة تقديرية ويتم حسابها بافتراض توافر ظروف العمل القياسية. قد تختلف مدى الدورة الفعلية تبعاً لبعض العوامل مثل درجة حرارة الماء والضغط، وكمية المواد المنظفة المستخدمة، وكمية ونوع حمولة الملابس، وموازنة الكمية وأية خيارات أخرى تم تحديدها.

1) قم بفحص دورة الغسيل وتوافقها مع اللائحة 1061/2010: اضبط دورة الغسيل 8 مع درجة حرارة 60 مئوية.
تم تصميم هذه الدورة لأحمال الغسيل من القطنيات ذات مستوى الاتساخ العادي، وهي الأكثر كفاءة فيما يتعلق باستهلاك كل من الكهرباء والماء، ويجب استخدامه للملابس التي يمكن غسلها عند درجة حرارة 60 مئوية. قد تختلف درجة حرارة الغسل من القيمة المحددة.

2) قم بفحص دورة الغسيل وتوافقها مع اللائحة 1061/2010: اضبط دورة الغسيل 9 مع درجة حرارة 40 مئوية.
تم تصميم هذه الدورة لأحمال الغسيل من القطنيات ذات مستوى الاتساخ العادي، وهي الأكثر كفاءة فيما يتعلق باستهلاك كل من الكهرباء والماء،ويجب استخدامه للملابس التي يمكن غسلها عند درجة حرارة 40 مئوية. قد تختلف درجة حرارة الغسل من القيمة المحددة.

لكافة معاهد الاختبارات:
2) دورة غسيل طويلة للقطنيات: اضبط دورة الغسيل 9 مع درجة حرارة 40 مئوية.
3) برنامج الأقمشة الاصطناعية: اضبط دورة الغسيل 10 مع درجة حرارة 40 مئوية.

خيارات الغسيل

سريع
عند الضغط على هذا الزر للمرة الأولى، سوف يضئ الرمز9 دقائق، وعند الضغط عليه للمرة الثانية سوف يضئ الرمز30 دقيقة، وفي المرة الثالثة سوف يضئ الرمز 1ساعة . عندما الضغط للمرة الرابعة، سوف يضئ الرمز 9' دقائق مرة أخرى.
! لا يمكن استخدامه بالتزامن مع دورات الغسيل -9-8-7-6-5-4-3-2-1 -13-12-11-10.

التقديم السريع
أثناء برنامج الغسل وفقاً لظروف محددة، يؤدي الضغط على هذا الزر لإنهاء برنامج الغسل بعد 20 دقيقة فقط إذا لزم الأمر، وذلك بعد القيام بدورة شطف سريع يليها دورة عصر بقوة 800 دورة في الدقيقة أو أقل، إذا تم إنقاصه يدويا أثناء مرحلة تخصيص البرنامج. سيتم في هذه الحالة تقليل أداء الغسل والشطف. بعد الضغط على هذا الزر، يضيء مصباح المؤشر المناسب مع مصباح المؤشر الخاص بمرحلة الشطف. إذا كانت درجة الحرارة المختارة مساوية لـ 40 درجة مئوية و/أو تم الضغط على الزر أثناء المرحلة الأولية للبرنامج، فإن خيار "التقديم السريع" يستمر لفترة أطول حتى يمكن لمواد التنظيف الذوبان بشكل سليم ويتم تجنب إتلاف الأنسجة. في هذه الحالة، يومض المصباح المؤشر لمرحلة الشطف، بينما يظل المصباح المؤشر للغسل ثابتاً حتى يتم تنفيذ شروط التنشيط الضرورية. إذا بقى أقل من 20 دقيقة من برنامج الغسل، فسيتم إلغاء تنشيط الخيار.
! لا يمكن استخدامه بالتزامن مع دورات الغسيل -14-6-5-4-2.

إزالة البقع
يسمح هذا الخيار بتحديد نوع الأوساخ حتى يمكن ضبط دورة إزالة البقع بشكل مناسب. يمكن تحديد نوع الأوساخ:
- **الطعام**، لنقع الناتجة عن أنواع الأطعمة والمشروبات، مثل.
- **العمل**، للدهون وبقع الحبر، مثل.
- **خارج المنزل**، للأوحال وبقع الحشائش، مثل.

! تختلف مدة دورة الغسل تبعاً لنوع الأوساخ المحدد.
! لا يمكن استخدامه بالتزامن مع دورات الغسيل
-14-13-12-11-7-6-5-4-3-2-1.

الدفع والغسل

تسمح هذه الوظيفة ببدء دورة غسل حتى بعد إيقاف تشغيل الجهاز دون الحاجة للضغط على الزر "تشغيل/إيقاف" مقدماً، أو بعد تشغيل الجهاز، دون تنشيط أي زر و/أو مفتاح (عدا ذلك، سيتم إلغاء تنشيط وظيفة "دفع وغسل"). لبدء دورة "دفع وغسل"، اضغط مع الاستمرار على الزر المناسب لمدة ثانيتين. يشير مصباح المؤشر المضيء إلى أن الدورة قد بدأت. تعد دورة الغسل هذه مثالية للأنسجة القطنية والصناعية، حيث تغسل عند درجة حرارة 30 مئوية، وسرعة قصوى للعصر تصل إلى 1200 دورة في الدقيقة. لحد الأقصى لحمل الغسيل 4 كجم.
(مدة الدورة 50 دقيقة).

كيفية تعمل هذه الدورة؟

1. قم بإدخال الغسيل (الملابس القطنية و/أو الأنسجة الصناعية) وأغلق الباب.
2. ثم بصب المادة المنظفة والإضافات.
3. ابدأ البرنامج بالضغط مع الاستمرار زر "الدفع /الغسل" لمدة ثانيتين. سوف يضئ مصباح المؤشر بلون أخضر ويقفل الباب (يظهر رمز إقفال الباب).

ملاحظة: يؤدي بدء دورة الغسل من خلال الزر "الدفع والغسل"، إلى تنشيط دورة أوتوماتيكية غير قابلة للتخصيص، ويُوصى بها للأنسجة القطنية والصناعية. لا يسمح هذا البرنامج بضبط أية خيارات إضافية.

لفتح الباب أثناء تشغيل دورة أوتوماتيكية، اضغط زر بدء/إيقاف مؤقت؛ إذا انطفأ ضوء المصباح المؤشر إغلاق الباب فسيكون بالإمكان فتح الباب. لإعادة بدء دورة الغسيل من النقطة التي تم وقفها فيها، اضغط زر بدء/إيقاف مؤقت مرة أخرى.

4. بمجرد انتهاء البرنامج، سيضيء مصباح المؤشر **END**.

مواد التنظيف والغسيل

درج وعاء مواد التنظيف

تعتمد نتائج الغسيل الناجحة أيضا على كمية مواد التنظيف:
إن إضافة مواد تنظيف أكثر مما يجب لا يزيد فاعلية الغسيل بالضرورة، يمكن أن يؤدي إلى انسداد في الأجزاء الداخلية من الجهاز لديك وحتى يمكن أن يلوث البيئة.
! لا تستخدم المواد المعدة للغسيل باليد لأنها يمكن أن تطلق رغوة فائضة.
! استخدام مواد التنظيف على شكل مسحوق للملابس القطنية البيضاء، لمرحلة ما قبل الغسيل، وللغسيل في درجات حرارة أعلى من 60 مئوية.

! اتبع التعليمات الموجودة على عبوة مواد التنظيف.
افتح درج وعاء مواد التنظيف واسكب مواد التنظيف أو مضافات الغسيل، كما يلي.

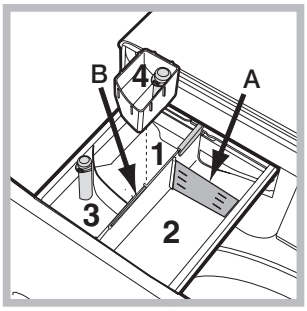

الحجرة 1: مواد التنظيف المعدة لما قبل الغسيل (مسحوق)
قبل سكب مادة التنظيف، تأكد من أنه تم إزالة الحجرة الإضافية 4.
الحجرة 2: مواد التنظيف (مسحوق أو سائل)
إذا تم استخدام مواد تنظيف سائلة، يوصى باستخدام الجزء البلاستيكي القابل للحركة **A** (مرفق) للحصول على أفضل كمية.
إذا تم استخدام مسحوق تنظيف، قم بوضع هذا الجزء في الفتحة **B**.
الحجرة 3: الملحقات (المواد المطرّية للغسيل وما شابه).
يجب ألا يتجاوز منعم الأنسجة مستوى «الحد الأقصى» المشار إليه في المحور المركزي.
الدرج الإضافي 4: التبييض

دورة التبييض

أدخل الدرج الإضافي **4** ((مرفقة) في الحجرة **1**. عند صب المبيض، يجب ألا تتجاوز **"الحد الأقصى"** المشار إليه في المحور المركزي.
يجب أن يتم التبييض عن طريق سكب المبيض في الدرج الإضافي **4** وضبط البرنامج .
! يجب استخدام المبيض التقليدي على الأقمشة البيضاء الثابتة فقط، والمبيض الناعم للأقمشة الملونة والاصطناعية والصوف.

تحضير الغسيل

- قسّم الغسيل حسب ما يلي:
  - نوع القماش/ الرمز على اللاصقة
  - الألوان: افصل بين الملابس الملونة والبيضاء.
- قم بإفراغ جيوب كافة الملابس وافحص الأزرار.
- لا تتعدى القيم المدرجة في القائمة *"جدول دورات الغسيل"*، التي تشير لوزن الغسيل عندما يكون جافا.

كم يزن الغسيل لديك؟

1 شرشف واحد 400-500 جم
1 غطاء وسادة واحد 150-200 جم
1 مفرش طاولة واحد 400-500 جم
1 برنس حمام واحد 900-1200 جم
1 منشفة واحدة 150-250 جم

دورات الغسيل الخاصة

الملابس الرياضية (البرنامج **1**) تم تصميمه لغسيل الملابس الرياضية المتسخة قليلا (ملابس التدريب، الشورتات وما شابه)؛ للحصول على أفضل النتائج، نحن ننصح بعدم تعدي الحد الأقصى من الحمل المشار إليه في *"جدول دورات الغسيل"*. نحن ننصح باستخدام مواد التنظيف السائلة مع إضافة الكمية المناسبة وفقا لنصف كمية الحمل.
الألوان الداكنة: استخدم البرنامج **2** لغسيل الملابس ذات الألوان الداكنة. تم تصميم هذا البرنامج ليحافظ على الألوان الداكنة مع مرور الوقت. نحن نوصي باستخدام منظفات سائلة لتحقيق أفضل النتائج عند غسيل الملابس ذات الألوان الداكنة.
مقاومة الروائح: استخدم البرنامج **3** لغسل الملابس ذات الروائح الكريهة (مثل الدخان والعرق والطعام). تم تصميم هذا البرنامج لإزالة الروائح الكريهة مع الحفاظ على ألياف الأنسجة. الأنسجة الصناعية أو الأحمال من الملابس المختلطة، يجب أن تُغسل عند درجة الحرارة 40 مئوية، بينما الأنسجة القطنية المقاومة للحرارة تُغسل عند درجة حرارة 60 مئوية.
الأقمشة الناعمة: استخدم البرنامج **4** لغسيل الملابس ذات الأقمشة الناعمة للغاية. يُنصح بقلب الملابس على الظهر قبل غسيلها. للحصول على أفضل النتائج، استخدم منظفات سائلة على الملابس الناعمة.
الصوف: تم اختبار دورة غسل الصوف في هذا الجهاز بواسطة شركة The Woolmark Company، وذلك لاختبار غسل الملابس الصوفية المحتوية على العلامة "غسيل يدوي"، شريطة أن يتم غسل الملابس وفقاً للتعليمات على ملصق الملابس، وكذلك تعليمات جهة تصنيع هذا الجهاز. (M1127)

البطانيات: لغسل البطانية المزدوجة أو المنفردة (التي لا يتعدى وزنها 3,5 كجم)، المخدات أو الثياب المبطنة بريش الأوز مثل معاطف البوف، استخدم دورة الغسيل الخاصة رقم **6** "البطانيات". نحن ننصح بوضع البطانيات في المرجل بينما تكون أطرافها مثنية إلى الداخل *(أنظر الرسم)* وألا تتعدى أكثر من ¾ الحجم الإجمالي من المرجل الذي يتم استخدامه. للتوصل إلى أفضل النتائج، نحن ننصح باستخدام المنظفات السائلة الموضوعة داخل درج مواد التنظيف.

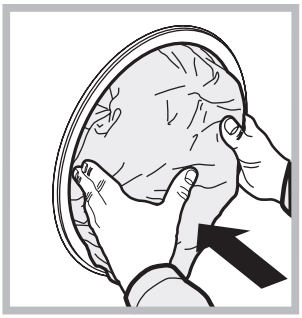

الأقمشة الملونة: استخدم هذا البرنامج **11** لغسل الملابس الملونة الفاتحة. تم تصميم البرنامج ليحافظ على الألوان الفاتحة مع مرور الوقت.

القطنيات العادية 20 درجة مئوية (البرنامج **12**) مثالي لأحمالالملابس القطنية خفيفة الاتساخ. يمكن ضمان مستويات فعالة من الأداء في درجات الحرارة الباردة، مقارنة بالنتائج المتحققة عند درجة حرارة 40 مئوية، وذلك نتيجة للحركة الميكانيكية التي تعمل بسرعات متفاوتة، وذات فترات تزايد متكررة ومتواترة.

أقمشة صناعية اقتصادي (البرنامج **13**) مثالي للأحمال المختلطة (القطنيات والأقمشة الصناعة) مع مستوى عادي من الاتساخ. يمكن ضمان مستويات فعالة من الأداء في درجات الحرارة الباردة، وذلك نتيجة للحركة الميكانيكية التي تعمل بسرعات متفاوتة، وذات فترات متوسطة.

سريع (البرنامج **14**) يسمح بفترات متنوعة لغسل الملابس من 9 دقائق إلى 1 ساعة. يؤدي الضغط على الزر الخاص بـ "سريع" بتنوع فترات الدورة من 9 دقائق (إنعاش)، إلى 30 دقيقة (غسل)، إلى 1 ساعة (غسل). تعمل الدورة 9 دقائق على إنعاش الملابس باستخدام منعم الأنسجة فقط؛**ويُنصح بعدم إضافة أية مواد تنظيف في الجهاز**. تم تصميم البرنامج 30 دقيقة لغسل الملابس خفيفة الاتساخ عند درجة حرارة 30 مئوية (مع استبعاد القطع الصوفية والحريرية) مع حمل بوزن 3 كجم بحد أقصى في وقت قصير. وهو يستغرق 30 دقيقة فقط ويسمح بتوفير الوقت والطاقة. دورة "1 ساعة" تم تصميمه لغسل الملابس القطنية متوسطة الاتساخ والمقاومة للحرارة عند درجة حرارة 60 مئوية في ساعة، مع أداء جيد للغسل. للملابس من الأقمشة الصناعية أو الأقمشة المختلطة، نحن نوصي بخفض درجة الحرارة إلى 40 مئوية.

نظام موازنة الحمل

لتحاشي الارتجاج الزائد قبل كل دورة عصر ولتوزيع الحمل بشكل موحّد، يدور البرميل باستمرار بسرعة تزيد بعض الشيء عن سرعة دوران عملية الغسيل. في حال لم يتوازن الحمل بالشكل الصحيح بعد عدة محاولات، تقوم الماكينة بالعصر بسرعة عصر مخفضة. إذا لم يكن الحمل موازنا بشكل كبير، تنجز الماكينة عملية التوزيع بدل العصر. لتشجيع توزيع محسن للحمل وموازنته، نوصي بدمج الملابس الكبيرة والصغيرة في الحمل.

استكشاف المشاكل وحلها

يمكن لماكينة الغسيل أن تفشل في العمل فجأة. قبل الاتصال بخدمة المساعدة التقنية (*أنظر "الخدمة"*) تأكد من أن المشكلة لا يمكن حلها بسهولة باستخدام الجدول التالي.

المشكلة:	الأسباب المحتملة/ الحلول:
لا يمكن تشغيل ماكينة الغسيل.	• الجهاز غير موصل بالمقبس الكهربائي بشكل كامل، أو أنه غير موصل بشكل كاف ليحدث تماس.. • يوجد انقطاع كهرباء في البيت.
دورة الغسيل لا تبدأ بالعمل.	• باب ماكينة الغسيل غير مقفل بشكل صحيح. • لم يتم الضغط على زر تشغيل/إيقاف تشغيل. • لم يتم الضغط على زر بدء التشغيل/إيقاف مؤقت. • لم يتم فتح حنفية الماء. • تم ضبط بداية مؤجلة.
جهاز الغسل لا يمتلئ بالماء (يظهر النص "H2O" على الشاشة).	• خرطوم دخول الماء غير متصل بالحنفية. • الخرطوم ملتوي. • لم يتم فتح حنفية الماء. • يوجد انقطاع في تزويد الماء في البيت. • الضغط منخفض أكثر مما يجب. • لم يتم الضغط على زر بدء التشغيل/إيقاف مؤقت.
ماكينة الغسيل تمتلئ بالماء وتفرغ منه بشكل متكرر.	• خرطوم التصريف غير مركب على ارتفاع يتراوح بين 65 وحتى 100 سم عن الأرض (*"انظر التعليمات"*). • الطرف الحر من الخرطوم تحت الماء (*أنظر "التركيب"*). • نظام التصريف الجداري غير مزود بأنبوب تنفس. إذا بقيت المشكلة حتى بعد هذه الفحوص، أقفل حنفية الماء، أوقف تشغيل الجهاز واتصل بمركز المساعدة التقنية. إذا كان المسكن في أحد الطوابق العلوية من المبنى، فمن الممكن أن تكون هناك مشاكل متعلقة بتصريب الماء، تسبب لماكنة الغسيل الامتلاء بالماء وإفراغه بشكل متكرر. هناك صمامات خاصة متوفرة في الحوانيت لمنع التصريف، وهي تساعد على تحاشي هذه المشكلة.
ماكينة الغسيل لا تصرف الماء أو لا تعصر.	• دورة الغسيل لا تشمل التصريف: بعض دورات الغسيل تتطلب تشغيل مرحلة التصريف يدويا. • خرطوم التصريف ملتوي (*أنظر "التركيب"*). • أنبوب التصريف مسدود.
ماكينة الغسيل تهتز كثيرا خلال دورة العصر.	• لم يتم إزالة قفل البرميل بشكل صحيح خلال عملية التركيب (*أنظر "التركيب"*). • الماكينة غير مستوية (*أنظر "التركيب"*). • ماكينة الغسيل عالقة بين خزانات وجدران (*أنظر "التركيب"*).
يوجد تسرب في ماكينة الغسيل.	• مدخل خرطوم الماء غير مثبت بشكل صحيح(*أنظر "التركيب"*). • حجرة مواد التنظيف مسدودة (لتعليمات التنظيف، *أنظر "العناية والصيانة"*). • خرطوم التصريف غير مثبت في مكانه بشكل صحيح (*أنظر "التركيب"*).
تومض مؤشرات "الخيار" وبدء/إيقاف مؤقت بشكل سريع ويظهر كود خطأ على الشاشة (مثلا: F-01, F-..).	• قم بإيقاف تشغيل الماكينة وافصلها عن الكهرباء، انتظر حوالي دقيقة واحدة ثم أعد تشغيلها مرة أخرى. إذا بقيت المشكلة قائمة، اتصل بخدمة المساعدة التقنية.
يوجد الكثير من الرغوة.	• مواد التنظيف غير ملائمة لماكينة الغسيل (يجب أن تطابق الوصف "لماكينات الغسيل" أو "للغسيل اليدوي وماكينات الغسيل"، أو التعليمات المشابهة). • تم استخدام كمية مواد تنظيف أكثر مما يجب.
زر الدفع الغسل لا يمكن تنشيطه.	• بعد تشغيل الجهاز، يكون قد تم تنشيط عنصر تحكم آخر غير زر "الدفع والغسل". قم بإطفاء الجهاز واضغط على زر "الدفع /الغسل".
البرنامج يستمر لفترة أقل كثيراً من المتوقع.	• تم تنشيط خيار "التقديم السريع".

الخدمة

قبل الاتصال بخدمة المساعدة التقنية:

- افحص فيما إذا كان بإمكانك حل المشكلة بنفسك(أنظر " *استكشاف المشاكل وحلها*").
- أعد تشغيل دورة الغسيل للفحص فيما إذا تم حل المشكلة.
- إذا لم يحدث ذلك، اتصل بمركز مساعدة تقنية معتمد.

! اطلب دائما مساعدة فنّي مؤهل.

الرجاء خذ بعين الاعتبار المعلومات التالية:

- نوع المشكلة؛
- طراز الجهاز (.Mod)؛
- الرقم التسلسلي (S/N).

يمكن إيجاد هذه المعلومات في لوحة البيانات في الجهة الخلفية من ماكينة الغسيل، ويمكن إيجادها أيضا في الجهة الأمامية من الجهاز بواسطة فتح الباب.

دستورالعملهای استفاده

ماشین لباس شوئی

فارسی

فارسی

فارسی،

XWE 81283

فهرست مطالب

نصب، 16-17
باز کردن بسته بندی و تراز کردن
وصل کردن لوله های آب و سیم های برق
اولین برنامه شستشو
اطلاعات فنی

نگهداری و مراقبت، 18
قطع کردن لوله های آب و سیم های برق
تمیز کردن ماشین لباس شوئی
تمیز کردن کشوی مخزن مواد شوینده
مراقبت از در و مخزن ماشین لباس شوئی
تمیز کردن پمپ
چک کردن شلنگ آب ورودی

نکات و موارد احتیاطی، 19
ایمنی کلی
دور انداختن
باز کردن دستی در

معرفی ماشین لباس شوئی، 20-21
صفحه کنترل
نمایشگر

اجرای یک برنامه شستشو، 22

برنامه های شستشو و گزینه ها، 23-24
جدول برنامه های شستشو
گزینه های شستشو
فشار دادن و شستن

مواد شوینده و لباس شوئی، 25-26
کشوی مخزن مواد شوینده
برنامه سفیدکننده
آماده کردن لباس ها
برنامه های شستشوی ویژه
سیستم متعادل سازی بار

عیب یابی، 27

سرویس، 28

INDESIT

نصب

! این دفترچه راهنما را برای استفاده های آتی در مکانی مطمئن نگهداری کنید. اگر ماشین لباس شوئی را می فروشید، به دیگری می دهید یا جابجا می کنید حتماً دفترچه راهنما را داخل آن بگذارید، تا صاحب جدید بتواند از اطلاعات آن استفاده کند و با مشخصات و عملکرد های دستگاه آشنا شود.
! این دستورالعملها را با دقت تمام مطالعه کنید: این دفترچه حاوی اطلاعات بسیار مهمی درباره نصب و عملکرد ایمن دستگاه است.

باز کردن بسته بندی و تراز کردن

باز کردن بسته بندی

1. بسته بندی ماشین لباس شوئی را باز کنید.
2. مطمئن شوید که ماشین لباس شوئی در حین حمل و نقل آسیبی ندیده باشد. اگر ماشین آسیب دیده است، آنرا نصب نکرده و با فروشنده تماس بگیرید.

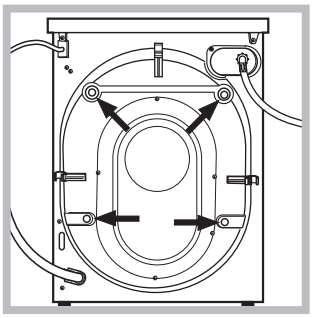

3. 4 پیچ محافظ (اینها در طول حمل و نقل کاربرد دارند) و واشر لاستیکی با بوش متناظر را که در پشت ماشین لباس شوئی قرار دارند بردارید (*شکل را ببینید*).
4. سوراخ ها را با درپوش های پلاستیکی ارائه شده ببندید.
5. همه قطعات را در مکان امنی نگهداری کنید: اگر بعداً بخواهید ماشین لباس شوئی را به جای دیگری ببرید به آنها نیاز خواهید داشت.

! از مواد بسته بندی نباید بعنوان اسباب بازی برای بچه ها استفاده کرد.

تراز کردن

1. ماشین لباس شوئی را روی یک سطح صاف و محکم نصب کنید، نباید ماشین لباس شوئی را به دیوار، کابینت یا هیچ چیز دیگری تکیه داد.

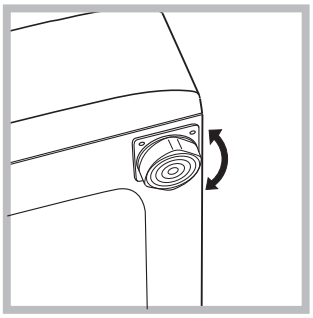

2. اگر کف صاف و تراز نباشد می توانید با سفت یا شل کردن پایه های قابل تنظیم ماشین که در جلوی آن قرار دارد تراز کنید (*شکل را ببینید*)؛ حداکثر زاویه که به نسبت میز و سطح کار سنجیده می شود نباید از 2 درجه بیشتر باشد.

تراز کردن صحیح ماشین باعث می شود تا پایداری لازم را داشته باشد، و از ارتعاشات و صدای بیش از اندازه جلوگیری کرده و نمی گذارد که دستگاه در حین کار به اطراف حرکت کند. اگر ماشین را روی فرش یا موکت قرار می دهید، پایه های آنرا طوری تنظیم کنید که فضای تهویه کافی در زیر ماشین لباس شوئی وجود داشته باشد.

وصل کردن لوله های آب و سیم های برق

وصل کردن شلنگ آب ورودی

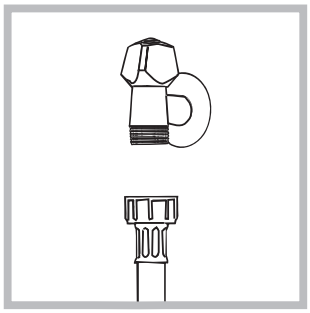

1. لوله تغذیه را با استفاده از یک اتصال رزوه دار ¾ گازی به شیر آب سرد وصل کنید (*شکل را ببینید*).
قبل از انجام این اتصال، بگذارید آب کمی برود تا کاملا شفاف شود.

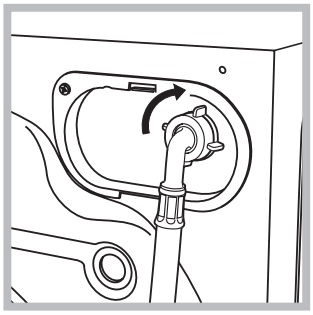

2. شلنگ ورودی را به ورودی آب متناظر روی ماشین لباس شوئی که در بالا سمت راست پشت دستگاه قرار دارد وصل کنید (*شکل را ببینید*).

3. مطمئن شوید که شلنگ خم یا تا نشده باشد.

! فشار آب شیر باید در محدوده مشخص شده در جدول اطلاعات فنی باشد (*صفحه بعد را ببینید*).

! اگر شلنگ ورودی به اندازه کافی بلند نیست، به فروشگاه های لوازم لوله کشی یا تکنسین های مجاز مراجعه کنید.

! هرگز از شلنگ های دست دوم استفاده نکنید.

! از آنهائی که همراه دستگاه ارائه شده اند استفاده کنید.

وصل کردن شلنگ تخلیه

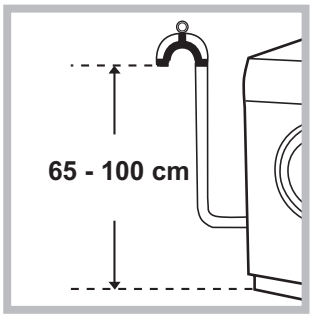

شلنگ تخلیه را بدون اینکه آنرا خم یا تا کنید، به لوله خرطومی فاضلاب یا لوله فاضلاب دیواری که در ارتفاعی بین 65 تا 100 سانتیمتری کف قرار دارد وصل کنید؛

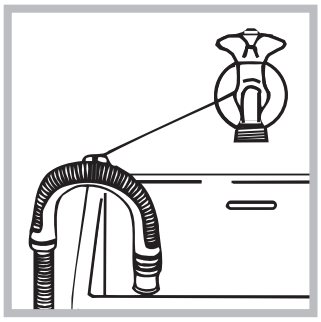

یا اینکه می توانید آنرا در داخل سینک یا وان بگذارید، خرطومی را به شیر وصل کنید (*شکل را ببینید*). سر آزاد شلنگ نباید زیر آب باشد.

! استفاده از شلنگ های اضافی و رابط توصیه نمی شود؛ اگر واقعاً ضرورت دارد، قطر شلنگ اضافی باید دقیقاً برابر شلنگ اصلی بوده و طول آن نباید از 150 سانتیمتر بیشتر باشد.

اتصالات برق

قبل از اینکه دوشاخه دستگاه را به پریز وصل کنید، مطمئن شوید که:

- پریز ارت (اتصال زمین) دارد و با قوانین و مقررات جاری سازگار است؛
- پریز قادر به تحمل بار حداکثر دستگاه که در جدول اطلاعات فنی درج شده، می باشد (*مقابل را ببینید*)؛
- ولتاژ برق در محدوده مشخص شده در جدول اطلاعات فنی باشد (*مقابل را ببینید*)؛

پریز برای دوشاخه ماشین لباس شوئی مناسب باشد. اگر چنین نبود، پریز یا دوشاخه را عوض کنید.

! این ماشین لباس شوئی را نباید در بیرون از ساختمان، حتی در محیطی پوشش دار نصب کرد. قرار دادن وسیله در معرض باران و طوفان و سایر شرایط جوی بسیار خطرناک است.

! بعد از اینکه ماشین لباس شوئی نصب شد، پریز برق باید به آسانی در دسترس باشد.

! از سیم های رابط یا چند پریز استفاده نکنید.

! سیم نباید خم شده یا تحت فشار باشد.

! تعویض سیم برق فقط باید توسط تکنسین های مجاز انجام شود.

هشدار! شرکت مسئول حوادثی نخواهد بود که در صورت عدم رعایت این مقررات بوجود آمده اند.

اولین برنامه شستشو

بعد از اینکه دستگاه نصب شد، و پیش از اینکه برای بار اول آنرا استفاده کنید، یک برنامه شستشو با ماده شوینده ولی بدون لباس اجرا کنید، برای اینکار از برنامه شستشوی ""تمیز کردن خودکار" (*استفاده کنید "تمیز کردن ماشین لباس شوئی" را ببینید*).

اطلاعات فنی	
مدل	XWE 81283
ابعاد	عرض 59.5 سانتی متر ارتفاع 85 سانتی متر طول 60,5 سانتی متر
ظرفیت	از 1 تا 8 کیلوگرم
اتصالات برق	لطفاً به پلاک نصب شده روی دستگاه مراجعه کنید
اتصالات آب	حداکثر فشار 1 مگاپاسکال (10 بار) حداقل فشار 0.05 مگاپاسکال (0.5 بار) ظرفیت مخزن 62 لیتر
سرعت چرخش	تا 1200 دوران در دقیقه
برنامه های شستشو را مطابق با مصوبات 1061/2010 و 1015/2010 آزمایش کنید	برنامه 8: کتان استاندارد 60 درجه. برنامه 9: کتان استاندارد 40 درجه.
	این دستگاه با استانداردهای اتحادیه اروپا به شرح زیر سازگاری دارد: - 2004/108/EC (سازگاری الکترومغناطیسی) - 2006/95/EC (ولتاژ پایین) - 2012/19/EU

نگهداری و مراقبت

قطع کردن لوله های آب و سیم های برق

- بعد از هر برنامه شستشو شیر آب را ببندید. این کار از فرسوده شدن سیستم هیدرولیک داخل ماشین لباس شوئی و بروز نشتی جلوگیری می کند.
- همیشه موقع تمیز کردن ماشین لباس شوئی و موقع انجام کارهای نگهداری، سیم برق را بکشید.

تمیز کردن ماشین لباس شوئی

- بخشهای بیرونی و قطعات لاستیکی دستگاه را می توان با یک دستمال نرم خیسانده شده در آب صابون ولرم تمیز کرد. از حلال ها یا مواد ساینده استفاده نکنید.
- این ماشین لباس شوئی یک برنامه "تمیز کردن خودکار" برای قطعات و اجزای داخلی خود دارد که **در زمان اجرای آن هیچ لباسی نباید داخل مخزن باشد**.

برای کسب بهترین کیفیت عملکرد، می توانید از مواد شوینده (مثلاً 10% مقداری که برای پارچه های با کثیفی کم استفاده می کردید) یا مواد افزودنی مخصوص برای تمیز کردن ماشین لباس شوئی استفاده کنید. توصیه می شود این برنامه تمیز کردن را بعد از هر 40 بار اجرای برنامه های مختلف شستشو اجرا نمایید.

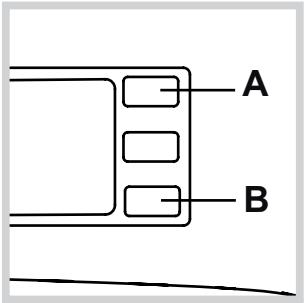

برای شروع برنامه دکمه های **A** و **B** را همزمان برای 5 ثانیه فشار دهید *(شکل را ملاحظه کنید)*. برنامه بطور خودکار شروع شده و حدود 70 دقیقه طول خواهد کشید. برای متوقف کردن برنامه دکمه START/ PAUSE (شروع/مکث) را فشار دهید.

تمیز کردن کشوی مخزن مواد شوینده

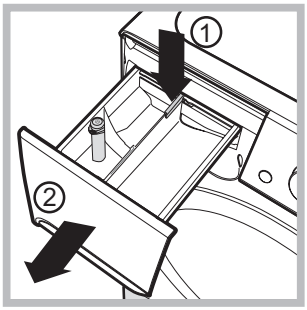

برای برداشتن کشو، اهرم (1) را فشار داده و کشو را بیرون بکشید (2) *(شکل را ببینید)*. آنرا زیر آب شیر تمیز کنید؛ این کار را باید مرتب انجام داد.

مراقبت از در و مخزن ماشین لباس شوئی

- برای جلوگیری از ایجاد بوهای ناخوشایند همیشه در مخزن را نیم باز بگذارید.

تمیز کردن پمپ

ماشین لباس شوئی مجهز به یک پمپ شوینده داخلی است که نیاز به نگهداری ندارد. گاهی اوقات، چیزهای کوچک (مانند سکه یا دکمه) ممکن است در محفظه ورودی محافظت کننده از پمپ بیافتند.

! ابتدا مطمئن شوید که برنامه شستشو تمام شده باشد و سپس سیم برق دستگاه را بکشید.

دسترسی به محفظه ورودی:

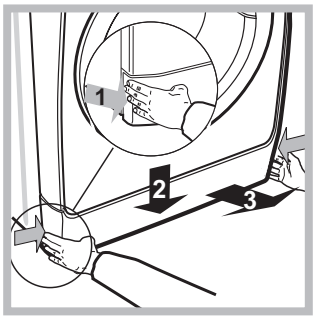

1. با فشار دادن روی مرکز صفحه روئی در جلوی دستگاه و فشار دادن آن به پایین از هر دو طرف آنرا بردارید *(شکلها را ببینید)*؛

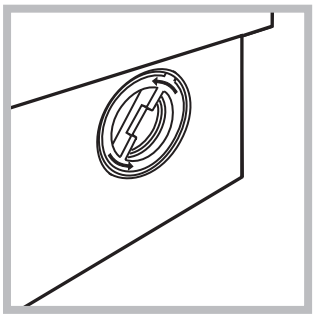

2. درپوش را در جهت خلاف حرکت عقربه های ساعت بچرخانید تا باز شود *(شکل را ببینید)*: ممکن است کمی آب بیرون بریزد. این کاملاً عادی است.

3. داخل آنرا با دقت تمیز کنید.
4. در را دوباره در جای آن قرار داده و ببندید.
5. صفحه را دوباره قرار دهید، مطمئن شوید که قلاب ها قبل از اینکه صفحه را بروی دستگاه فشار دهید در جای صحیح خود قرار داشته باشند.

چک کردن شلنگ آب ورودی

شلنگ ورودی را حداقل سالی یکبار بازبینی کنید. اگر ترک خوردگی در شلنگ هست باید فوراً آنرا تعویض کنید: در حین کار برنامه های شستشو، فشار آب خیلی زیاد است و یک شلنگ ترک خورده ممکن است به آسانی باز شود.

! هرگز از شلنگ های دست دوم استفاده نکنید.

نکات و موارد احتیاطی

! این ماشین لباس شوئی بر اساس استانداردهای بین المللی در زمینه ایمنی طراحی و ساخته شده است. اطلاعات زیر برای منظور حفظ ایمنی ارائه شده و می بایست با دقت مطالعه شوند.

ایمنی کلی

- دستگاه فقط برای مصرف خانگی طراحی شده است.
- کودکان 8 سال به بالا و افرادی که دچار ناتوانی های جسمانی، حسی یا ذهنی هستند و یا دانش و تجربه کمی دارند در صورتی که تحت نظارت باشند و یا آموزش ها و دستورات مربوط به کار ایمن با دستگاه به آنها داده شده و از خطرات کار آگاه شده باشند، می توانند با دستگاه کار کنند. کودکان نباید با دستگاه بازی کنند. کارهای تمیز کردن و نگهداری نباید توسط کودکان انجام شود مگر آنکه تحت نظارت باشند.
- این ماشین لباس شوئی فقط باید توسط افراد بزرگسال، و بر اساس دستورالعملهای این دفترچه راهنما به کار گرفته شود.
- با پای لخت یا با دست یا پای تر یا خیس وسیله را لمس نکنید.
- موقعی که می خواهید دوشاخه دستگاه را از پریز بکشید، سیم را نکشید. دوشاخه را گرفته و بکشید.
- هنگامی که دستگاه در حال کار است کشوی مخزن مواد شوینده را باز نکنید.
- به آب تخلیه شده دست نزنید چون ممکن است خیلی داغ باشد.
- هرگز به در مخزن زور وارد نکنید. این کار باعث خراب شدن قفل های ایمنی آن که برای جلوگیری از باز شدن اتفاقی در طراحی شده اند می شود.
- اگر ماشین لباس شوئی از کار افتاد، تحت هیچ شرایطی سعی نکنید به بخشهای داخلی آن دست بزنید یا خودتان آنرا تعمیر کنید.
- موقعی که دستگاه در حال کار است اجازه ندهید بچه ها به آن نزدیک شوند.
- در ماشین لباس شوئی در حین اجرای برنامه شستشو می تواند خیلی داغ شود.
- اگر می خواهید ماشین لباس شوئی را جابجا کنید، دو یا سه نفری و با مواظبت این کار را انجام دهید. هرگز سعی نکنید این کار را تنهائی انجام دهید، چون ماشین لباس شوئی خیلی سنگین است.
- قبل از قرار دادن لباس در ماشین لباس شوئی، مطمئن شوید که مخزن آن خالی باشد.

دور انداختن

- دور انداختن مواد بسته بندی: از قوانین محلی پیروی کنید تا بتوان از مواد بسته بندی دوباره استفاده کرد.
- مصوبه اروپایی 2012/19/EU در خصوص تجهیزات از کار افتاده برقی و الکترونیکی بیان می کند که لوازم خانگی برقی مستعمل نباید در چرخه عادی زباله های تفکیک نشده شهری دور انداخته شوند. لوازم خانگی مستعمل را باید جداگانه جمع آوری کرد تا بتوان بازیافت و بازیابی مواد موجود در آنها را بهینه کرد و اثرات مخرب آنها را بر سلامتی انسان ها و محیط زیست به حداقل ممکن کاهش داد. علامت "سطل زباله" خط خورده روی محصول شما یادآور تعهد و وظیفه شما برای دور انداختن جداگانه وسیله است.
مصرف کنندگان گرامی باید برای دریافت اطلاعات در خصوص نحوه صحیح دور انداختن وسیله کهنه خود با مقامات مسئول محلی یا فروشندگان تماس بگیرند.

باز کردن دستی در

اگر به دلیل قطع برق موفق به باز کردن در نشدید، و می خواهید لباس ها را از داخل ماشین لباس شوئی خارج کنید، به روش زیر عمل کنید:

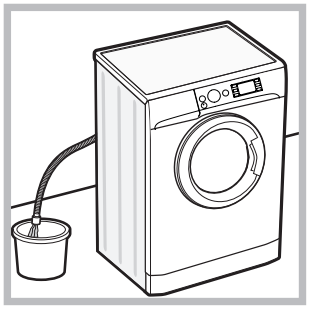

1. دوشاخه دستگاه را از پریز برق جدا کنید.
2. مطمئن شوید که سطح آب درون ماشین لباس شوئی پایین تر از در باز شده است؛ اگر چنین نبود، آب اضافی را با شلنگ تخلیه خارج کرده و آنرا مطابق *شکل* در یک سطل بریزید.

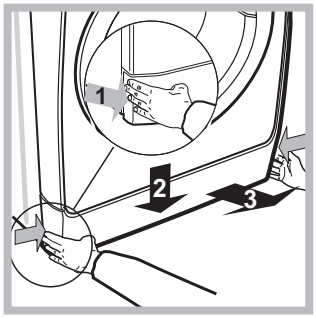

3. با استفاده از یک پیچ گوشتی، صفحه روئی بخش جلو و پایین ماشین لباس شوئی را بردارید (*شکل را ببینید*).

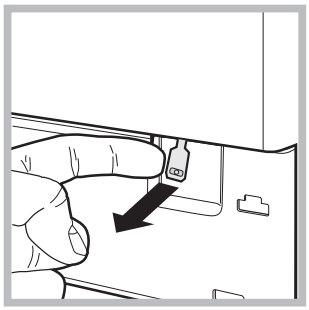

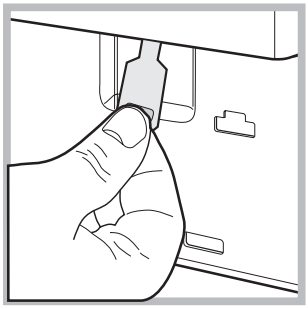

4. با استفاده از زبانه و مطابق شکل آنرا به بیرون بکشید، تا میله پلاستیکی از جایگاه ثابت شده اش بیرون بیاید؛ در را همزمان به پایین کشیده و باز کنید.

5. صفحه را دوباره قرار دهید، مطمئن شوید که قلاب ها قبل از اینکه صفحه را بروی دستگاه فشار دهید در جای صحیح خود قرار داشته باشند.

معرفی ماشین لباس شوئی

صفحه کنترل

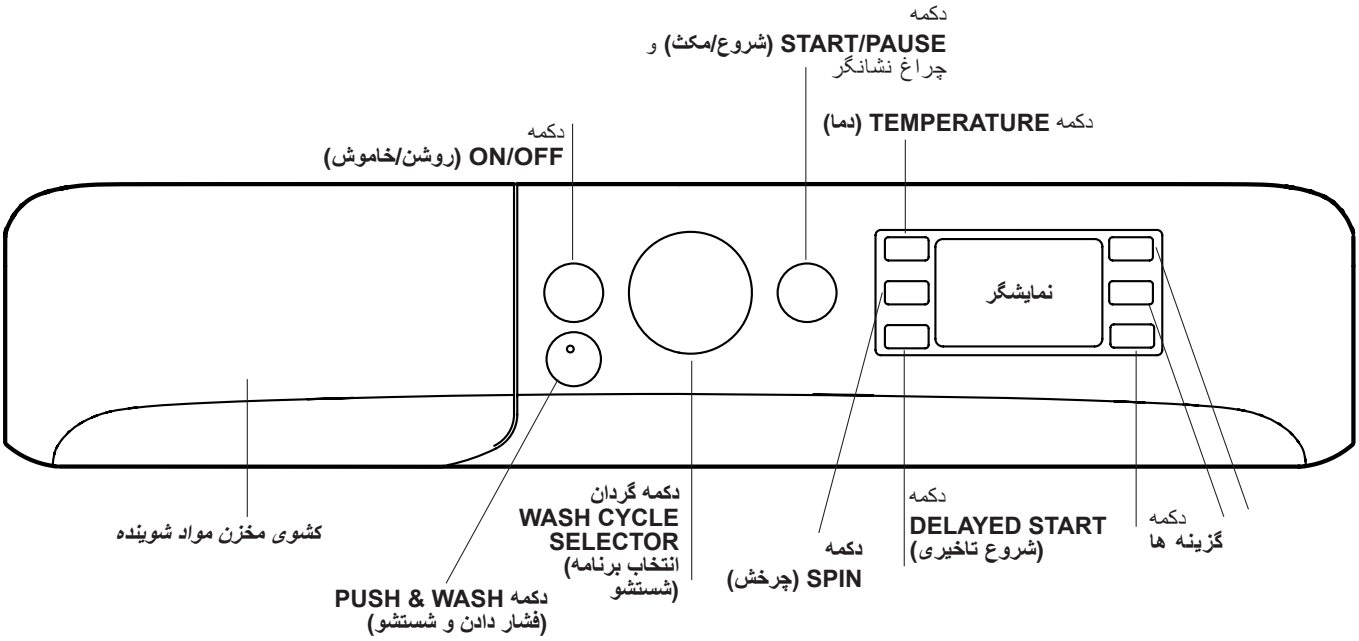

کشوی مخزن مواد شوینده: برای ریختن مواد شوینده و افزودنی های مخصوص شستشو استفاده می شود (*به بخش "مواد شوینده و لباس شوئی" مراجعه کنید*).

دکمه **ON/OFF (روشن/خاموش)** ⏻ : برای روشن یا خاموش کردن دستگاه کافی است این دکمه را فشار دهید. چراغ نشانگر START/PAUSE (شروع/مکث) که به رنگ سبز چشمک می زند نشان می دهد که دستگاه روشن شده است. برای خاموش کردن ماشین لباس شوئی در حین اجرای برنامه شستشو، دکمه را فشار داده و برای حدود 3 ثانیه نگه دارید؛ اگر دکمه را فقط یک بار یا بطور اتفاقی فشار دهید، خاموش نخواهد شد.
اگر دستگاه را در طول اجرای یک برنامه شستشو خاموش کنید، برنامه شستشو لغو می شود.

دکمه **PUSH & WASH (فشار دادن و شستشو):** (*"برنامه های شستشو و گزینه ها" را ببینید*).

دکمه گردان WASH CYCLE SELECTOR (انتخاب برنامه شستشو): برای انتخاب برنامه شستشوی دلخواه بکار برده می شود (*"جدول برنامه های شستشو را ببینید"*).

دکمه های **گزینه ها**: برای انتخاب گزینه های موجود فشار دهید. چراغ نشانگر متناظر با گزینه انتخاب شده روشن باقی می ماند.

دکمه **TEMPERATURE (دما)** °C: برای کم کردن یا حذف کامل دما فشار دهید - مقدار بروی نمایشگر دیده می شود.

دکمه **SPIN (چرخش)** ◎: برای کم کردن یا حذف کامل برنامه چرخش فشار دهید - مقدار بروی نمایشگر دیده می شود.

دکمه **DELAYED START (شروع تاخیری):** ⏲ برای تعیین شروع تاخیری دلخواه جهت برنامه شستشوی انتخابی فشار دهید؛ مدت تاخیر بروی نمایشگر دیده خواهد شد.

دکمه **START/PAUSE (شروع/مکث)** ▷II و چراغ نشانگر: هنگامی که چراغ نشانگر سبز به آرامی چشمک می زند، دکمه را فشار دهید تا برنامه شستشو آغاز شود. بعد از اینکه برنامه شستشو آغاز شد، چراغ نشانگر ثابت روشن می ماند. برای قطع موقت برنامه شستشو، کافی است دکمه را دوباره فشار دهید؛ چراغ نشانگر به رنگ زرد چشمک خواهد زد. اگر 🔒 نماد روشن نیست، شاید در باز شده باشد. برای شروع دوباره برنامه از نقطه ای که متوقف شده بود، دکمه را دوباره فشار دهید.

حالت آماده بکار
این ماشین لباس شوئی برای تبعیت از مقررات صرفه جوئی در مصرف انرژی مجهز به یک سیستم خودکار آماده بکار است که در صورت عدم انجام هیچ کاری برای حدود 30 دقیقه فعال خواهد شد. دکمه ON/OFF (روشن/خاموش) را کوتاه فشار بدهید و منتظر شوید که دستگاه دوباره روشن شود.

نمایشگر

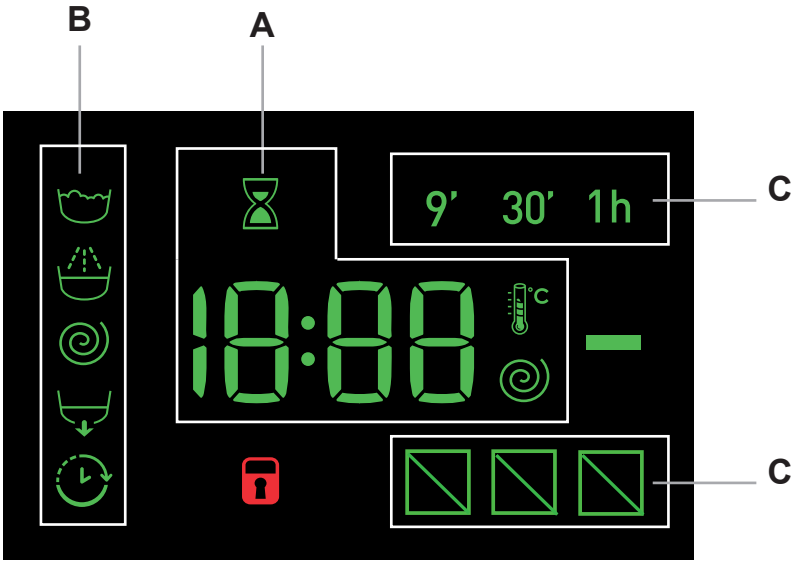

زمانی که ماشین را برنامه ریزی می کنید نمایشگر بسیار مفید واقع می شود و اطلاعات زیادی ارائه می کند.

مدت زمان برنامه های موجود و زمان باقیمانده برنامه در حال اجرا در بخش **A** نمایش داده می شود؛ اگر گزینه DELAYED START (شروع تاخیری) تنظیم شده باشد، شمارش معکوس برای شروع برنامه انتخابی نمایش داده می شود.
با فشار دادن دکمه متناظر می توانید حداکثر سرعت چرخش و دمای بدست آمده در دستگاه در حین اجرای برنامه شستشو، یا مقادیری که اخیراً انتخاب کرده اید را در صورت تطابق با برنامه تنظیم شده مشاهده کنید.
وقتی دستگاه در حال پردازش اطلاعات است، علامت ساعت شنی بسته به برنامه انتخاب شده چشمک می زند. بعد از حداکثر 10 دقیقه، نماد ثابت می شود و مقدار زمان مانده نهایی نمایش داده می شود. سپس نماد ساعت شنی حدوداً بعد از 1 دقیقه از نمایش داده شدن مقدار زمان مانده خاموش خواهد شد.

"مراحل برنامه" متناسب با برنامه انتخابی و "مرحله برنامه" برنامه در حال اجرا در بخش **B** نمایش داده می شود:

شستشوی اصلی
آبکشی
چرخش
تخلیه آب

روشن بودن نماد "تاخیر" نشان ، می دهد که مقدار "شروع تاخیری" تعیین شده بروی نمایشگر ظاهر شده است.

سه سطح در بخش **C** در خصوص گزینه های شستشو وجود دارند.

چراغ نشانگر **DOOR LOCKED (در قفل است)**:
روشن بودن این نماد بدان معنی است که در قفل است. برای جلوگیری از وارد آمدن آسیب و خسارت، قبل از باز کردن در منتظر شوید این نماد خاموش شود.
برای باز کردن در هنگامی که یک برنامه در حال اجراست، دکمه START/PAUSE (شروع/مکث) را فشار دهید؛ اگر نماد DOOR LOCKED (در قفل است) خاموش شده باشد می توانید در را باز کنید.

اجرای یک برنامه شستشو

فارسی

برنامه ریزی سریع

1. **لباس ها را قرار دهید.** در مخزن را باز کنید. لباس ها را قرار دهید، مطمئن شوید که از مقدار حداکثر بار نوشته شده در جدول برنامه ها در صفحه بعد تجاوز نمی کنید.
2. **شوینده اضافه کنید.** کشوی مخزن ماده شوینده را بیرون بکشید و ماده شوینده را مطابق شرح *"مواد شوینده و لباس شوئی"* در بخش های مختلف بریزید.
3. **در را ببندید.**
4. برای شروع به کار برنامه شستشو دکمه PUSH & WASH (فشار دادن و شستشو) را فشار دهید.

برنامه ریزی عادی

1. **دستگاه را روشن کنید.** دکمه را ⏻ فشار دهید؛ چراغ نشانگر START/PAUSE (شروع/مکث) به آرامی به رنگ سبز چشمک می زند.
2. **لباس ها را قرار دهید.** در مخزن را باز کنید. لباس ها را قرار دهید، مطمئن شوید که از مقدار حداکثر بار نوشته شده در جدول برنامه ها در صفحه بعد تجاوز نمی کنید.
3. **شوینده اضافه کنید.** کشوی مخزن ماده شوینده را بیرون بکشید و ماده شوینده را مطابق شرح *"مواد شوینده و لباس شوئی"* در بخش های مختلف بریزید.
4. **در را ببندید.**
5. **برنامه شستشو را انتخاب کنید.** دکمه گردان WASH CYCLE SELECTOR (انتخاب برنامه شستشو) را روی برنامه شستشوی دلخواه تنظیم کنید. یک دما و سرعت چرخش برای هر برنامه شستشو تعیین می شود؛ البته می توان اینها را تغییر داد. مدت زمان اجرای برنامه روی صفحه نمایش دیده می شود.
6. **برنامه شستشو را مطابق دلخواه خود عوض کنید.** از دکمه های مربوطه استفاده کنید:

   تغییر دما و/یا سرعت چرخش. دستگاه مقادیر حداکثر دما و سرعت چرخش تعیین شده برای برنامه انتخابی، یا آخرین تنظیمات مورد استفاده را در صورت مطابقت داشتن با برنامه انتخاب شده نمایش می دهد. دما را می توان با فشار دادن دکمه °C کاهش داد، تا اینکه به تنظیم "OFF" (خاموش) شستشوی سرد برسید. سرعت چرخش را می توانید با فشار دادن دکمه ◎ بطور مرتب کاهش داد، تا اینکه بطور کامل قطع شود (تنظیم "OFF" (خاموش)). اگر این دکمه ها را دوباره فشار دهید، مقادیر حداکثر دوباره انتخاب می شوند.
   ! اگر برنامه 8 انتخاب شده باشد، می توان دما را تا 90 درجه سانتیگراد افزایش داد.

   تنظیم شروع تاخیری.
   برای تنظیم شروع تاخیری برای برنامه انتخابی، باید دکمه متناظر را مکرراً فشار دهید تا مدت تاخیر دلخواه بدست آید. اگر این گزینه فعال باشد، ⏲ نماد روی نمایشگر روشن می شود. برای لغو تنظیم شروع تاخیری، دکمه را مکرراً فشار دهید تا متن "OFF" (خاموش) نمایان شود.

   اصلاح تنظیمات برنامه.
   - دکمه را دوباره فشار دهید تا گزینه فعال شود؛ چراغ نشانگر متناظر با آن دکمه روشن می شود.
   - دکمه را دوباره فشار دهید تا گزینه غیر فعال شود؛ چراغ نشانگر خاموش می شود.

   ! اگر گزینه انتخاب شده با برنامه شستشو همخوانی نداشته باشد، چراغ نشانگر چشمک می زند و گزینه فعال نخواهد شد.
   ! اگر گزینه انتخاب شده با گزینه دیگری که قبلاً انتخاب شده است همخوانی نداشته باشد، چراغ نشانگر چشمک خواهد زد و صدای زنگ (3 بار) به گوش خواهد رسید، و فقط گزینه موخر فعال می شود؛ چراغ نشانگر متناظر با گزینه فعال شده روشن می شود.
   ! گزینه ها می توانند بر مقادیر توصیه شده بار و/یا مدت زمان برنامه تاثیر بگذارند.
7. **برنامه شستشو را شروع کنید.** دکمه START/PAUSE (شروع/مکث) را فشار دهید: چراغ نشانگر متناظر به رنگ سبز، روشن می شود، بطور ثابت روشن مانده، و در قفل می گردد (نماد DOOR LOCKED (در قفل است) روشن است. برای عوض کردن یک برنامه در حال اجرا، **کار ماشین لباس شوئی را به حالت مکث درآورید** برای اینکار دکمه START/PAUSE (شروع/مکث)را فشار دهید (چراغ نشانگر START/PAUSE (شروع/مکث) به آرامی و به رنگ زرد چشمک خواهد زد)؛ سپس برنامه دلخواه را انتخاب کرده و دکمه START/PAUSE (شروع/مکث) را دوباره فشار دهید.
   برای باز کردن در هنگامی که یک برنامه در حال اجراست، دکمه START/PAUSE (شروع/مکث) را فشار دهید؛ اگر نماد DOOR LOCKED (در قفل است) خاموش شده باشد می توانید در را باز کنید. برای شروع دوباره برنامه از نقطه ای که متوقف شده بود، دکمه START/PAUSE (شروع/مکث) را دوباره فشار دهید.
8. **پایان برنامه شستشو.** پایان با نمایش داده شدن عبارت **"END" (پایان)** بروی نمایشگر مشخص می شود؛ هنگامی که نماد DOOR LOCKED (در قفل است) خاموش می شود می توانید در را باز کنید. در را باز کرده، لباس ها را بیرون بیاورید و ماشین را خاموش کنید.

! اگر مایل هستید برنامه ای را که شروع شده است لغو کنید، ⏻ دکمه را فشار داده و نگه دارید. برنامه متوقف شده و ماشین خاموش می شود.

برنامه های شستشو و گزینه ها

جدول برنامه های شستشو

برنامه های شستشو	معرفی برنامه های شستشو	حداکثر دما (درجه سانتیگراد)	حداکثر سرعت (دور در دقیقه)	مواد شوینده: پیش شستشو	مواد شوینده: شستشو	مواد شوینده: نرم کننده	مواد شوینده: سفیدکننده	حداکثر بار (کیلوگرم)	مدت زمان برنامه
	ویژه								مدت زمان اجرای برنامه ها را می توانید روی صفحه نمایش مشاهده کنید.
1	**ورزشی**	30°	600	-	●	●	-	4	
2	**تیره**	30°	800	-	●	●	-	5	
3	**ضد بو (کتان)**	60°	1000	-	●	●	-	3,5	
3	**ضد بو (سنتتیک)**	40°	1000	-	●	●	-	3,5	
4	**ظریف**	30°	0	-	●	●	-	1	
5	**پشمی:** برای پارچه های پشمی، ترمه، غیره	40°	800	-	●	●	-	2	
6	**لحاف و پتو:** شستشوی لحاف و پتوهای پر.	30°	1000	-	●	●	-	3,5	
	استاندارد								
7	**کتان با پیش شستشو:** البسه سفید خیلی کثیف.	90°	1200	●	●	●	-	8	
8	60°C **کتان استاندارد 60 درجه (1):** البسه سفید و رنگ های با دوام خیلی کثیف.	60° (حداکثر °90)	1200	-	●	●	-	8	
9	40°C **کتان استاندارد 40 درجه (2):** البسه سفید و رنگ های ظریف کمی کثیف.	40°	1200	-	●	●	-	8	
10	**پارچه های سنتتیک:** البسه با رنگ های با دوام خیلی کثیف.	60°	800	-	●	●	-	4,5	
10	**پارچه های سنتتیک(3):** البسه با رنگ های با دوام کمی کثیف.	40°	800	-	●	●	-	4,5	
11	**رنگی**	40°	1200	-	●	●	-	8	
	اکو و سریع								
12	**کتان استاندارد 20 درجه:** البسه سفید و رنگ های ظریف کمی کثیف.	20°	1200	-	●	●	-	8	
13	**اکو سنتتیک**	20°	800	-	●	●	-	8	
14	**سریع**	-	800	-	-	●	-	1,5	
14	**سریع**	30°	800	-	●	●	-	3,5	
14	**سریع**	60°	1000	-	●	●	-	8	
	جزئی								
	آبکشی/سفیدکننده	-	1200	-	-	●	●	8	
	چرخش + آبکشی	-	1200	-	-	-	-	8	

طول مدت برنامه شستشو که در نمایشگر یا این دفترچه راهنما مشاهده می کنید صرفاً جنبه تخمینی داشته و بر اساس شرایط کاری استاندارد محاسبه شده است. مدت زمان واقعی ممکن است به توجه به عوامل مختلفی مانند دما و فشار آب، مقدار ماده شوینده، مقدار و نوع بار، تعادل بار و گزینه های اضافی انتخاب شده متفاوت باشد.

1) برنامه شستشو را بر اساس مصوبه 1061/2010 آزمایش کنید: برنامه شستشوی 8 را با دمای 60°C درجه سانتیگراد تنظیم کنید.
این برنامه برای البسه و پارچه های کتان با میزان کثیفی عادی طراحی شده و از لحاظ مصرف برق و آب بسیار اقتصادی است؛ این برنامه باید برای البسه و پارچه هایی استفاده شود که می توان آنها را در دمای 60 درجه سانتیگراد شست. دمای واقعی شستشو ممکن است با مقدار عنوان شده متفاوت باشد.
2) برنامه شستشو را بر اساس مصوبه 1061/2010 آزمایش کنید: برنامه شستشوی 9 را با دمای 40°C درجه سانتیگراد تنظیم کنید.
این برنامه برای البسه و پارچه های کتان با میزان کثیفی عادی طراحی شده و از لحاظ مصرف برق و آب بسیار اقتصادی است؛ این برنامه باید برای البسه و پارچه هایی استفاده شود که می توان آنها را در دمای 40°Cدرجه سانتیگراد شست. دمای واقعی شستشو ممکن است با مقدار عنوان شده متفاوت باشد.

برای کلیه موسسات سنجشگر:
2) برنامه شستشوی طولانی برای کتان: برنامه شستشوی 9 را با دمای °40درجه سانتیگراد تنظیم کنید.
3) برنامه سنتتیک به همراه: برنامه شستشوی 10 با دمای 40 درجه سانتیگراد.

گزینه های شستشو

سریع
هنگامی که برای نخستین بار این دکمه را فشار می دهید، نماد 9' (9 دقیقه) روشن می شود، اگر برای بار دوم فشار داده شود نماد 30' (30 دقیقه) روشن شده و در بار سوم 1h 1ساعت) نماد روشن خواهد شد. اگر برای بار چهارم فشار داده شود نماد 9' (9 دقیقه) روشن خواهد شد.
! همراه با برنامه های شستشوی 1-2-3-4-5-6-7-8-9-10-11-12-13- قابل استفاده نیست.

اجرای سریع تر
در طول اجرای یک برنامه شستشو و تحت شرایط خاصی می توانید با فشار دادن این دکمه برنامه شستشو را در صورت نیاز تنها بعد از 20 دقیقه خاتمه دهید، در این صورت یک سیکل مختصر آبکشی و سپس چرخش با دور حداکثر 800 در دقیقه یا کمتر، اگر در طول مرحله تنظیم برنامه بصورت دستی کاهش داده شود، انجام خواهد شد. در این صورت، کیفیت عملکرد شستشو و آبکشی کاهش خواهد یافت. بعد از فشار دادن دکمه، چراغ نشانگر متناظر همراه با چراغ نشانگر مرحله آبکشی روشن خواهد شد. اگر دمای انتخاب شده برابر 40 درجه باشد و/یا دکمه در طول مرحله ابتدایی برنامه فشار داده شود، گزینه "اجرای سریع تر" بیشتر طول خواهد کشید تا مواد شوینده بطور صحیح حل شده و از آسیب دیدن پارچه ها جلوگیری شود. در این صورت، چراغ نشانگر مرحله آبکشی چشمک می زند در حالی که چراغ نشانگر شستشو روشن باقی می ماند تا اینکه شرایط لازم فعال سازی تامین شوند. اگر کمتر از 20 دقیقه از برنامه شستشو باقی مانده باشد، گزینه غیرفعال خواهد بود.
! همراه با برنامه های شستشوی 14-6-5-4-2- قابل استفاده نیست.

پاک کردن لکه ها
این گزینه اجازه انتخاب نوع کثیفی و آلودگی را به شما می دهد تا بتوانید برنامه را برای بهینه سازی حذف لکه ها تنظیم نمایید. این نوع آلودگی ها قابل انتخاب هستند:
- **غذا**، برای لکه های ایجاد شده بعنوان مثال توسط مواد غذایی و نوشیدنی ها.
- **کاری**، برای لکه های ایجاد شده بعنوان مثال وسط چربی و روغن.
- **فضای آزاد** ، برای لکه های ایجاد شده بعنوان مثال توسط گل و یا چمن.

! مدت زمان برنامه شستشو بسته به نوع آلودگی انتخاب شده تغییر می کند.
! همراه با برنامه های 14-13-12-11-7-6-5-4-3-2-1- قابل استفاده نیست.

فشار دادن و شستشو

با این عملکرد می توانید یک برنامه شستشو را حتی وقتی که ماشین لباس شوئی خاموش است، بدون نیاز به فشار دادن دکمه ON/OFF (روشن/خاموش) از قبل و یا بعد از روشن کردن ماشین لباس شوئی، بدون نیاز به فعال کردن هیچیک از دکمه ها و/یا انتخاب گر اجرا کنید (در غیر اینصورت، عملکرد Push & Wash (فشار دادن و شستشو) غیرفعال خواهد بود). برای راه اندازی برنامه Push & Wash (فشار دادن و شستشو) دکمه مربوطه را فشار داده و 2 ثانیه نگه دارید. چراغ نشانگر روشن شده نشان می دهد که اجرای برنامه شروع شده است. این برنامه شستشو برای پارچه های کتان یا سنتتیک ایده آل است چون که شستشو را در دمای 30 درجه و حداکثر سرعت چرخش 1200 دور در دقیقه انجام می دهد. حداکثر بار 4 کیلوگرم. (مدت زمان برنامه 50 دقیقه).

روش کار چگونه است؟

1. لباس ها را قرار دهید (پارچه ها و البسه کتان و/یا سنتتیک) و در را ببندید.
2. مواد شوینده و افزودنی ها را بریزید.
3. برنامه را با فشار دادن دکمه Push & Wash (فشار دادن و شستشو) و نگه داشتن آن برای 2 ثانیه شروع کنید. چراغ نشانگر متناظر به رنگ سبز درآمده و در قفل می شود (علامت DOOR LOCKED (در قفل است) روشن می شود).

توجه: شروع کردن برنامه شستشو از طریق دکمه Push & Wash (فشار دادن و شستشو) یک سیکل غیرقابل اختصاصی سازی خودکار را فعال می کند که برای پارچه های کتان و سنتتیک توصیه می گردد. این برنامه اجازه تنظیم هیچ گزینه اضافه ای را نمی دهد. برای باز کردن در هنگامی که یک برنامه خودکار در حال اجراست، دکمه START/PAUSE (شروع/مکث) را فشار دهید؛ اگر نماد DOOR LOCKED (در قفل است) خاموش شده باشد می توانید در را باز کنید. برای شروع دوباره برنامه از نقطه ای که متوقف شده بود، دکمه START/PAUSE (شروع/مکث) را دوباره فشار دهید.

4. بعد از اتمام برنامه، چراغ نشانگر END (پایان) روشن می شود.

مواد شوینده و لباس شوئی

کشوی مخزن مواد شوینده

بدست آوردن نتیجه خوب از شستشو به استفاده از میزان صحیح ماده شوینده نیز بستگی دارد: افزودن بیش از اندازه ماده شوینده لزوماً باعث بهتر شدن شستشو نمی شود، و حتی ممکن است ماده شوینده اضافی در داخل ماشین لباس شوئی شما جمع شده و آلودگی های زیست محیطی ایجاد کند.

! از مواد شوینده مخصوص شستن دست استفاده نکنید چون خیلی کف تولید می کنند.

! برای البسه و پارچه های کتان سفید، پیش شستشو، و برای شستشو در دماهای بالای 60 درجه سانتیگراد از مواد شوینده پودری استفاده کنید.

! از دستورات نوشته شده روی بسته بندی ماده شوینده پیروی کنید. کشوی مخزن مواد شوینده را باز کرده و ماده شوینده یا افزودنی شستشو را به ترتیب زیر بریزید.

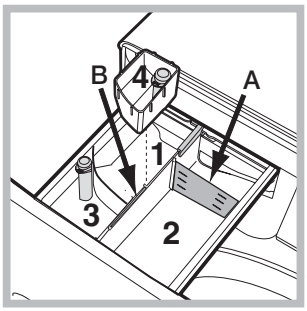

مخزن 1: شوینده پیش شستشو (پودر)

قبل از ریختن ماده شوینده، مطمئن شوید که مخزن اضافی 4 را بیرون آورده باشید.

مخزن 2: ماده شوینده پودری یا مایع)

اگر از شوینده مایع استفاده می کنید، توصیه می شود از تیغه پلاستیکی قابل برداشتن **A** (ارائه شده) برای تعیین صحیح اندازه استفاده کنید. اگر از شوینده پودری استفاده می کنید، تیغه را در شیار **B** بگذارید.

مخزن 3: افزودنی ها (نرم کننده ها، غیره)

مواظب باشید نرم کننده را از خط "max" (حداکثر) مشخص شده روی پین مرکزی بیشتر نریزید.

مخزن اضافی 4: سفیدکننده

برنامه سفیدکننده

مخزن اضافی **4** (همراه دستگاه عرضه شده است) را در مخزن **1** قرار دهید. مواظب باشید سفیدکننده را از خط **"max" (حداکثر)** مشخص شده روی پین مرکزی بیشتر نریزید.

برای سفید کردن باید سفیدکننده را در محفظه اضافی شماره **4** ریخته و برنامه را تنظیم کنید.

! سفیدکننده های عادی باید برای پارچه های سفید با بافت مستحکم استفاده شده و سفیدکننده های ظریف برای پارچه های رنگی، سنتتیک و یا پشمی استفاده گردند.

آماده کردن لباس ها

- لباس ها را بر اساس طبقه بندی های زیر تفکیک کنید:
  - نوع پارچه/علامت روی برچسب لباس
  - رنگ ها: لباس های رنگی را از سفیدها جدا کنید.
- جیب لباس ها را خالی کرده و دکمه های آنها را چک کنید.
- از مقادیر ذکر شده در *"جدول برنامه های شستشو"*، بیشتر نریزید، این مقادیر بیانگر وزن لباس ها در حالت خشک هستند.

وزن لباس های شما چقدر است؟

1 ملحفه 400-500 گرم
1 روبالشی 150-200 گرم
1 رومیزی 400-500 گرم
1 حوله حمام 900-1200 گرم
1 حوله 150-250 گرم

برنامه های شستشوی ویژه

ورزشی (برنامه **1**) مخصوص شستن لباس های ورزشی که کمی کثیف شده اند می باشد (گرمکن، شلوار کوتاه، غیره)؛ برای بدست آوردن بهترین نتیجه توصیه می شود از مقدار حداکثر بار درج شده در *"جدول برنامه های شستشو"* بیشتر نریزید. توصیه می شود از شوینده های مایع و به اندازه مناسب برای نصف بار استفاده کنید.

تیره: : برای شستن لباس های تیره از برنامه **2** استفاده کنید. این برنامه برای حفظ رنگ های تیره در طول زمان طراحی شده است. برای بدست آوردن بهترین نتیجه، بخصوص موقعی که لباس های تیره را می شویید توصیه می شود از شوینده های مایع استفاده کنید.

ضد بو: برای شستن لباس هایی که بوی ناخوشایند (مانند دود، عرق بدن، غذای سرخ کرده) دارند از برنامه **3** استفاده کنید. این برنامه برای زدودن بوهای بد و نرم کردن تار و پود پارچه ها و البسه طراحی شده است. البسه و پارچه های سنتتیک و یا بارهای مخلوط باید در دمای 40 درجه، و البسه و پارچه های کتان مقاوم در دمای 60 درجه شسته شوند.

ظریف: برای شستن لباس های بسیار ظریف از برنامه **4** استفاده کنید. توصیه می شود لباس ها را پیش از شستن پشت و رو کنید. برای بدست آوردن بهترین نتیجه از شوینده های مایع برای البسه ظریف استفاده کنید.

پشمی: برنامه شستشوی پارچه های پشمی این دستگاه توسط The Woolmark Company برای شستن البسه و پارچه های پشمی دارای علامت "شستشو با دست" مورد آزمایش قرار گرفته و برنامه بشرطی که شستشو مطابق با دستورالعمل های برچسب لباس و دستورات سازنده این ماشین لباس شوئی انجام گیرد، تایید شده است. (M1127)

لحاف و پتو: برای شستن لحاف و پتوهای تک نفره یا دونفره (وزن آنها نباید از 3.5 کیلوگرم بیشتر باشد)، کوسن یا لباس های دارای آستری پر قو مانند کاپشن های پفی از برنامه شستشوی مخصوص شماره **6** استفاده کنید. توصیه می کنیم لحاف و پتوهای خود را طوری در مخزن بگذارید که لبه های آنها را به داخل تا کرده باشید *(شکل را ببینید)* و هرگز از ¾ حجم مخزن بیشتر پر نکنید. برای بدست آوردن بهترین نتیجه، توصیه می کنیم از شوینده های مایع استفاده کرده و آنرا در کشوی مخزن مواد شوینده بریزید.

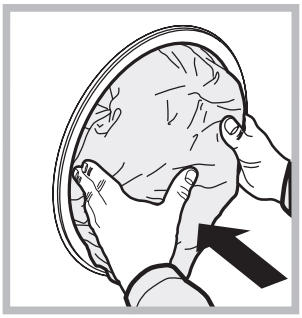

رنگی: برای شستن لباس های رنگ روشن از برنامه **11** استفاده کنید. این برنامه برای حفظ رنگ های روشن در طول زمان طراحی شده است.

کتان استاندارد 20 درجه (برنامه **12**) برای البسه و پارچه های کتان با کثیفی کم مناسب است. سطوح عملکرد موثر در دمای پایین حاصل می شود، عملکردی که با شستشو در دمای 40 درجه قابل مقایسه است و توسط حرکت های مکانیکی که در سرعت های متغیر عمل می کند و نقاط اوج مکرر و زیاد دارد تضمین می گردد.
اکو سنتتیک (برنامه **13**) برای البسه و پارچه های مخلوط (کتان و سنتتیک) با کثیفی عادی مناسب است. سطوح عملکرد موثر در دمای پایین حاصل می شود و توسط حرکت های مکانیکی که در سرعت های متغیر و در فواصل تعیین شده متوسط عمل می کند تضمین می گردد.
سریع (برنامه **14**) اجازه تغییر دادن و تنظیم زمان شستشوی پارچه ها و البسه را از 9 دقیقه تا 1 ساعت می دهد. با فشار دادن دکمه متناظر "Rapid" (سریع) می توانید مدت زمان برنامه را بین 9 دقیقه (طراوت بخشی)، 30 دقیقه (شستشو)، 1 ساعت (شستشو) تغییر دهید. برنامه 9 دقیقه پارچه ها را فقط با نرم کننده طراوت می بخشد؛ **توصیه می شود هیچ ماده شوینده ای به دستگاه اضافه نکنید**. برنامه 30 دقیقه برای شستن پارچه ها و البسه ای که کمی کثیف هستند در دمای 30 درجه (به استثنای پشمی و ابریشمی) و حداکثر بار 3 کیلوگرم در مدت زمان کوتاه طراحی شده است: این برنامه تنها 30 دقیقه طول می کشد و در وقت و انرژی صرفه جوئی می نماید. برنامه "1 ساعت" برای شستن پارچه های کتان مقاوم با کثیفی متوسط در دمای 60 درجه در یک ساعت، با عملکرد شستشوی خوب طراحی شده است.
برای پارچه های سنتتیک و یا مخلوط، توصیه می شود دما را به 40 درجه کاهش دهید.

سیستم متعادل سازی بار

به منظور جلوگیری از ارتعاشات بیش از حد پیش از هر چرخش و توزیع یکنواخت بار، مخزن ماشین لباس شوئی قبل از هر بار چرخش در برنامه با سرعتی که کمی بیشتر از سرعت چرخش برنامه است بطور پیوسته می گردد. اگر بعد از چند بار تلاش بار بطور مناسبی متعادل نگردید، دستگاه با سرعت کمتری خواهید چرخید. اگر بار بیش از حد متعادل شده باشد، ماشین لباس شوئی به جای چرخش به فرایند متعادل سازی بار می پردازد. توصیه می کنیم برای بدست آوردن توزیع بار و تعادل بهینه لباس های بزرگ و کوچک بطور مخلوط در ماشین قرار داده شوند.

عیب یابی

امکان دارد ماشین لباس شوئی هر از گاهی از کار بیافتد. قبل از تماس گرفتن با خدمات کمک رسانی فنی (*"خدمات" را ببینید*)، از فهرست زیر کمک گرفته و ببینید آیا مشکل براحتی قابل حل است یا خیر.

مشکل:	دلایل احتمالی / راه حل ها:
ماشین لباس شوئی روشن نمی شود.	• دوشاخه دستگاه بطور کامل در پریز نرفته است، یا کنتاکت (تماس) کافی ندارد. • برق قطع است.
برنامه شستشو شروع نمی شود.	• در ماشین لباس شوئی درست بسته نشده است. • دکمه ON/OFF (روشن/خاموش) فشار داده نشده است. • دکمه START/PAUSE (شروع/مکث) فشار داده نشده است. • شیر آب باز نیست. • شروع تاخیری برنامه ریزی شده است.
ماشین لباس شوئی آب نمی کشد (عبارت "H2O" روی نمایشگر).	• شلنگ آب ورودی به شیر وصل نشده است. • شلنگ تا شده است. • شیر آب باز نیست. • آب قطع است. • فشار کم است. • دکمه START/PAUSE (شروع/مکث) فشار داده نشده است.
ماشین لباس شوئی بطور پیوسته آب می کشد و بیرون می دهد.	• شلنگ تخلیه در ارتفاعی بین 65 و 100 سانتیمتری کف نصب نشده است (*"نصب" را ببینید*). • سر آزاد شلنگ زیر آب است (*"نصب" را ببینید*). • سیستم تخلیه آب دارای لوله هواکش نیست. اگر مشکل بعد از اینکه بررسی های فوق را انجام دادید برطرف نشد، شیر آب را ببندید، دستگاه را خاموش کرده و با مرکز خدمات فنی تماس بگیرید. اگر واحد مسکونی شما در طبقات بالایی ساختمان قرار دارد، ممکن است مشکلاتی با تخلیه آب وجود داشته باشند که باعث شوند ماشین لباس شوئی دائماً آب بکشد و تخلیه کند. برای حل این مشکل می توانید یک شیر مخصوص ضد تخلیه از فروشگاه ها تهیه و نصب کنید.
ماشین لباس شوئی تخلیه نمی کند یا نمی چرخد.	• برنامه شستشو شامل تخلیه نیست: در بعضی از برنامه های شستشو باید مرحله تخلیه بطور دستی شروع شود. • شلنگ آب خروجی تا شده است (*"نصب" را ببینید*). • لوله فاضلاب گرفته است.
ماشین لباس شوئی در طول مرحله چرخش ارتعاش زیادی دارد.	• قفل مخزن در حین نصب بطرز اشتباهی باز شده است (*"نصب" را ببینید*). • ماشین لباس شوئی تراز نیست (*"نصب" را ببینید*). • ماشین لباس شوئی بین کابینت ها و دیوار محبوس شده است (*"نصب" را ببینید*).
ماشین لباس شوئی نشتی دارد.	• شلنگ ورودی آب درست نصب نشده است (*"نصب" را ببینید*). • کشوی مخزن مواد شوینده گرفته است (برای آگاهی از روش تمیز کردن، *"نگهداری و مراقبت" را ببینید*). • شلنگ آب خروجی درست نصب نشده است (*"نصب" را ببینید*).
چراغ های نشانگر "option" و START/ PAUSE به سرعت چشمک می زنند و یک کد خطا در نمایشگر دیده می شود (مانند: F-01, F-..).	• دستگاه را خاموش کرده و دوشاخه آنرا بکشید، حدود 1 دقیقه صبر کرده و دوباره آنرا روشن کنید. اگر مشکل باقی مانده است، با خدمات کمک رسانی فنی تماس بگیرید.
کف خیلی زیادی تولید شده است.	• ماده شوینده مناسب ماشین لباس شوئی نیست (عبارت "مناسب ماشین لباس شوئی" یا "مناسب ماشین لباس شوئی و شستن با دست" یا مشابه آنها باید روی جعبه آن نوشته شده باشد). • شوینده زیادی مصرف شده است.
فشار دادن و شستشو فعال نمی شود.	• بعد از روشن کردن دستگاه کنترلی بغیر از فشار دادن و شستشو فعال شده است. دستگاه را خاموش کرده و دکمه Push & Wash (فشار دادن و شستشو) را فشار دهید.
مدت زمان باقیمانده برنامه بسیار کمتر از حد مورد انتظار است.	• گزینه "اجرای سریع تر" فعال شده است.

سرویس

پیش از تماس با خدمات کمک رسانی فنی:
- ببینید آیا می توانید خودتان مشکل را برطرف کنید (”عیب یابی *را* ببینید").
- برنامه شستشو را از نو شروع کنید تا ببینید آیا مشکل باقی مانده است یا خیر.
- اگر چنین نبود، با مرکز خدمات فنی تماس بگیرید.

! همیشه فقط از تکنسین های مجاز کمک بگیرید.

لطفاً اطلاعات زیر را آماده داشته باشید:
- نوع اشکال؛
- مدل وسیله (Mod)؛
- شماره سریال آن (S/N).

این اطلاعات روی پلاک ماشین لباس شوئی که در پشت آن نصب شده، و نیز در جلوی دستگاه وجود دارد که با باز کردن در می توانید آنها را ببینید.

Instrukcja obsługi

PRALKA

PL

PL

Polski

XWE 81283

Spis treści

Instalacja, 30-31
Rozpakowanie i wypoziomowanie
Podłączenia hydrauliczne i elektryczne
Pierwszy cykl prania
Dane techniczne

Utrzymanie i konserwacja, 32
Odłączenie wody i prądu elektrycznego
Czyszczenie pralki
Czyszczenie szufladki na środki piorące
Konserwacja okrągłych drzwiczek i bębna
Czyszczenie pompy
Kontrola przewodu doprowadzającego wodę

Zalecenia i środki ostrożności, 33
Ogólne zasady bezpieczeństwa
Utylizacja
Ręczne otwieranie okrągłych drzwiczek

Opis pralki, 34-35
Panel sterowania
Wyświetlacz

Jak wykonać cykl prania, 36

Programy i opcje, 37-38
Tabela programów
Opcje prania
Push & Wash

Środki piorące i bielizna, 39-40
Szufladka na środki piorące
Cykl wybielania
Przygotowanie bielizny
Programy specjalne
System równoważenia wsadu

Nieprawidłowości w działaniu i sposoby ich usuwania, 41

Serwis Techniczny, 42

INDESIT

Instalacja

PL

! Należy zachować niniejszą książeczkę, aby móc z niej skorzystać w każdej chwili. W przypadku sprzedaży, odstąpienia lub przeniesienia pralki w inne miejsce należy zadbać o przekazanie instrukcji wraz z nią, aby nowy właściciel mógł się zapoznać z działaniem urządzenia i z dotyczącymi go ostrzeżeniami.
! Należy uważnie przeczytać instrukcję obsługi: zawiera ona ważne informacje dotyczące instalacji oraz właściwego i bezpiecznego użytkowania pralki.

Rozpakowanie i wypoziomowanie

Rozpakowanie

1. Rozpakować pralkę.
2. Sprawdzić, czy nie doznała ona uszkodzeń w czasie transportu. W przypadku stwierdzenia uszkodzeń, nie podłączać pralki i skontaktować się ze sprzedawcą.

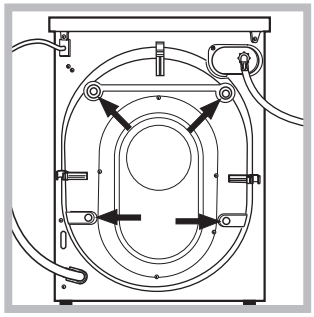

3. Odkręcić 4 śruby zabezpieczające urządzenie na czas transportu oraz zdjąć gumowy element z podkładką, znajdujący się w tylnej części pralki (*patrz rysunek*).

4. Zatkać otwory przy pomocy plastikowych zaślepek, znajdujących się w wyposażeniu urządzenia.
5. Zachować wszystkie części: w razie konieczności przewiezienia pralki w inne miejsce, powinny one zostać ponownie zamontowane.
! Części opakowania nie są zabawkami dla dzieci.

Poziomowanie

1. Ustawić pralkę na płaskiej i twardej podłodze, nie opierając jej o ściany, meble itp.

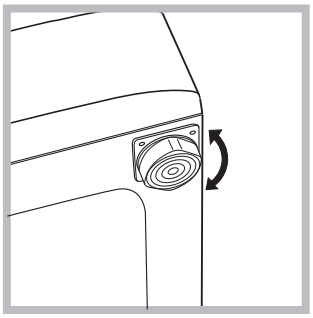

2. Jeśli podłoga nie jest idealnie pozioma, należy skompensować nierówności, odkręcając lub dokręcając przednie nóżki *(patrz rysunek);* kąt nachylenia, zmierzony na górnym blacie pralki, nie powinien przekraczać 2°.

Staranne wypoziomowanie pralki zapewnia jej stabilność i zapobiega wibracjom, hałasowi oraz przesuwaniu się urządzenia w czasie pracy. W przypadku ustawienia na dywanie lub wykładzinie dywanowej, należy tak wyregulować nóżki, aby pod pralką pozostawała wolna przestrzeń niezbędna dla wentylacji.

Podłączenia hydrauliczne i elektryczne

Podłączenie przewodu doprowadzającego wodę

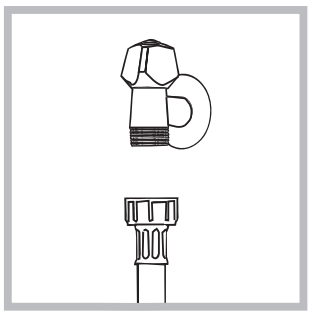

1. Podlacz przewód zasilajacy poprzez przykrecenie go do zaworu zimnej wody z koncówka gwintowana (patrz rysunek): Przed podłączeniem spuszczać wodę do momentu, aż stanie się ona całkowicie przezroczysta.

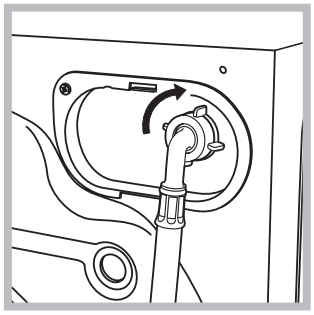

2. Podłączyć do urządzenia przewód doprowadzający wodę, przykręcając go do odpowiedniego przyłącza wody, znajdującego się w tylnej części pralki, z prawej strony u góry *(patrz rysunek).*

3. Zwrócić uwagę, aby przewód nie był pozaginany ani przygnieciony.

! Ciśnienie wody w kurku powinno mieścić się w przedziale podanym w tabeli Danych technicznych *(patrz strona obok).*

! Jeśli długość przewodu doprowadzającego wodę jest niewystarczająca, należy zwrócić się do specjalistycznego sklepu lub do autoryzowanego technika.

! Nigdy nie instalować przewodów, które były już używane.

! Stosować przewody znajdujące się w wyposażeniu urządzenia.

Podłączenie przewodu odpływowego

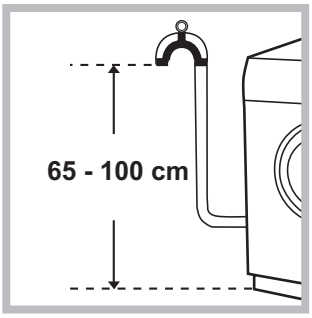

Podłączyć przewód odpływowy, nie zginając go, do rury ściekowej lub do otworu odpływowego w ścianie, które powinny się znajdować na wysokości od 65 do 100 cm od podłogi;

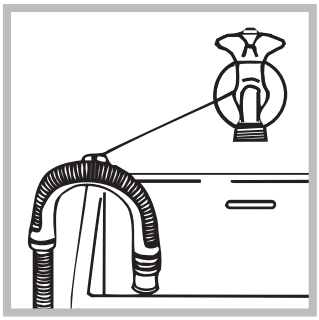

albo oprzeć go na brzegu zlewu lub wanny, przymocowując do kranu prowadnik, znajdujący się w wyposażeniu pralki (*patrz rysunek*). Wolny koniec przewodu odpływowego nie powinien być zanurzony w wodzie.

! Odradza się używanie rur przedłużających; jednak jeśli jest to konieczne, przedłużacz powinien mieć taki sam przekrój, jak oryginalna rura, a jego długość nie powinna przekraczać 150 cm.

Podłączenie elektryczne

Przed włożeniem wtyczki do gniazdka elektrycznego należy się upewnić, czy:
- gniazdko posiada uziemienie i jest zgodne z obowiązującymi przepisami;
- gniazdko jest w stanie wytrzymać maksymalne obciążenie mocy urządzenia, wskazane w tabeli Danych technicznych *(patrz obok);*
- napięcie zasilania mieści się w wartościach wskazanych w tabeli Danych technicznych (*patrz obok*);
- gniazdko pasuje do wtyczki pralki. W przeciwnym razie należy wymienić gniazdko lub wtyczkę.

! Nie należy instalować pralki na otwartym powietrzu, nawet w osłoniętym miejscu, gdyż wystawienie urządzenia na działanie deszczu i burz jest bardzo niebezpieczne.
! Po zainstalowaniu pralki gniazdko elektryczne powinno być łatwo dostępne.
! Nie używać przedłużaczy ani rozgałęźników.
! Kabel nie powinien być pozginany ani przygnieciony.
! Przewód zasilania elektrycznego może być wymieniany wyłącznie przez autoryzowanych techników.
Uwaga! Producent nie ponosi żadnej odpowiedzialności, jeśli powyższe zasady nie będą przestrzegane.

Pierwszy cykl prania

Po zainstalowaniu pralki, przed przystąpieniem do jej użytkowania, należy wykonać jeden cykl prania ze środkiem piorącym, ale bez wsadu, nastawiając program **"**OPCJA CZYSZCZENIA PRALKI" (*patrz "Czyszczenie pralki"*).

Dane techniczne	
Model	XWE 81283
Wymiary	szerokość cm 59,5 wysokość cm 85 głębokość cm 60,5
Pojemność	od 1 do 8 kg
Dane prądu elektrycznego	dane techniczne umieszczone są na tabliczce na maszynie
Dane sieci wodociągowej	Maksymalne ciśnienie 1 MPa (10 barów) ciśnienie minimalne 0,05 MPa (0,5 barów) pojemność bębna 62 litrów
Szybkość wirowania	do 1200 obrotów na minutę
Programy testowe zgodnie z dyrektywami 1061/2010 i 1015/2010	Program 8; Bawełna 60°. Program 9; Bawełna 40°.
CE	Urządzenie to zostało wyprodukowane zgodnie z następującymi przepisami CE: - 2004/108/CE (o Kompatybilności Elektromagnetycznej) - 2012/19/EU - 2006/95/CE (o Niskim Napięciu)

Utrzymanie i konserwacja

PL

Odłączenie wody i prądu elektrycznego

- Zamknąć kurek dopływu wody po każdym praniu. W ten sposób zmniejsza się zużycie instalacji hydraulicznej pralki oraz eliminuje się niebezpieczeństwo wycieków.
- Przed przystąpieniem do czyszczenia pralki oraz do czynności konserwacyjnych wyjąć wtyczkę z gniazdka.

Czyszczenie pralki

- Obudowę zewnętrzną i gumowe części pralki można myć ściereczką zmoczoną w letniej wodzie z mydłem. Nie stosować rozpuszczalników ani ściernych środków czyszczących.
- Pralka jest wyposażona w program "OPCJA CZYSZCZENIA PRALKI" części wewnętrznych, który należy przeprowadzać **nie wprowadzając niczego do kosza pralki**. Środek piorący (w ilości równej 10% ilości zalecanej dla lekko zabrudzonej odzieży) lub dodatki przeznaczone specjalnie do czyszczenia pralek, mogą zostać użyte jako środki pomocnicze podczas programu czyszczenia. Zaleca się przeprowadzanie programu czyszczenia co 40 cykli prania. W celu uruchomienia programu należy nacisnąć równocześnie przyciski **A** i **B** przez 5 sek. *(zob. rysunek).*
Program rozpocznie się automatycznie i będzie trwał około 70 minut. W celu zakończenia cyklu, należy nacisnąć przycisk START/PAUSE.

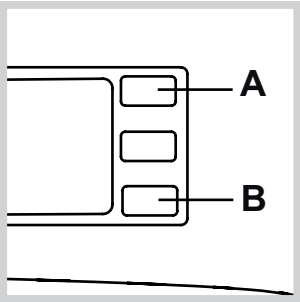

Czyszczenie szufladki na środki piorące

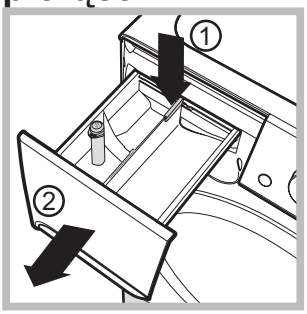

W celu wyjęcia szufladki nacisnąć dźwignię (1) i pociągnąć ją na zewnątrz (2)*(patrz rysunek).*
Wypłukać szufladkę pod bieżącą wodą; czynność tę należy wykonywać często.

Konserwacja okrągłych drzwiczek i bębna

- Drzwiczki pralki należy zawsze pozostawiać uchylone, aby zapobiec tworzeniu się nieprzyjemnych zapachów.

Czyszczenie pompy

Pralka wyposażona jest w pompę samoczyszczącą, która nie wymaga zabiegów konserwacyjnych. Może się jednak zdarzyć, że drobne przedmioty (monety, guziki) wpadną do komory wstępnej zabezpieczającej pompę, która znajduje się w jej dolnej części.
! Należy się upewnić, że cykl prania został zakończony i wyjąć wtyczkę z gniazdka.

Aby uzyskać dostęp do komory wstępnej:

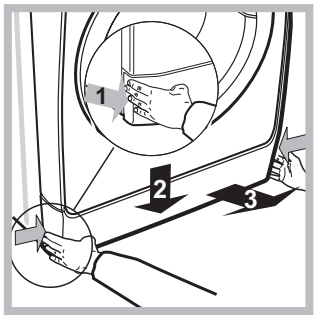

1. zdjąć panel z przedniej części urządzenia, naciskając go ku środkowi, a następnie popchnąć w dół z dwóch stron i wyjąć go *(patrz rysunki).*

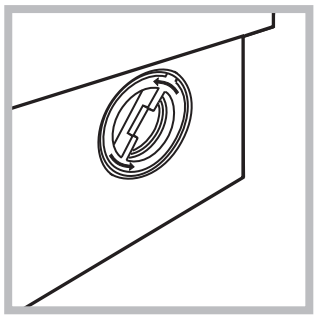

2. odkręcić pokrywę, obracając ją w kierunku przeciwnym do ruchu wskazówek zegara (*patrz rysunek*)*:* wypłynięcie niewielkiej ilości wody jest normalnym zjawiskiem;

3. dokładnie wyczyścić wnętrze;
4. ponownie przykręcić pokrywę;
5. ponownie założyć panel upewniwszy się, przed dociśnięciem go do urządzenia, czy zatrzaski zostały umieszczone w odpowiednich otworach.

Kontrola przewodu doprowadzającego wodę

Przynajmniej raz w roku należy sprawdzić przewód doprowadzający wodę. Jeśli widoczne są na nim pęknięcia i rysy, należy go wymienić: w trakcie prania duże ciśnienie może bowiem spowodować jego nagłe rozerwanie.
! Nigdy nie instalować już używanych przewodów.

Zalecenia i środki ostrożności

INDESIT

PL

! Pralka została zaprojektowana i wyprodukowana zgodnie z międzynarodowymi normami bezpieczeństwa. Niniejsze ostrzeżenia zostały tu zamieszczone ze względów bezpieczeństwa i należy je uważnie przeczytać.

Ogólne zasady bezpieczeństwa

- Urządzenie to zostało zaprojektowane wyłącznie do użytkowania w warunkach domowych.
- Z niniejszego urządzenia mogą korzystać dzieci powyżej 8 roku życia i osoby o ograniczonych zdolnościach fizycznych, zmysłowych bądź umysłowych, jak również osoby nieposiadające doświadczenia lub znajomości urządzenia, jeśli znajdują się one pod nadzorem innych osób lub jeśli zostały pouczone na temat bezpiecznego sposobu użycia urządzenia oraz zdają sobie sprawę ze związanych z nim zagrożeń. Dzieci nie powinny bawić się urządzeniem. Prace związane z czyszczeniem i konserwacją nie mogą być wykonywane przez dzieci, jeśli nie są one nadzorowane.
- Nie dotykać pralki stojąc przy niej boso lub mając mokre lub wilgotne ręce albo stopy.
- Nie wyjmować wtyczki z gniazdka ciągnąc za kabel, należy trzymać za wtyczkę.
- W trakcie pracy maszyny nie otwierać szufladki na środki piorące.
- Nie dotykać odprowadzanej wody, gdyż może ona być bardzo gorąca.
- W żadnym wypadku nie otwierać na siłę drzwiczek pralki: grozi to uszkodzeniem mechanizmu zabezpieczającego drzwiczki przed przypadkowym otwarciem.
- W razie wystąpienia usterki nie należy w żadnym wypadku ingerować w wewnętrzne części pralki z zamiarem samodzielnego dokonania naprawy.
- Zawsze uważać, aby dzieci nie zbliżały się do pracującej pralki.
- W czasie prania drzwiczki pralki nagrzewają się.
- Jeśli trzeba przenieść pralkę w inne miejsce, należy to robić bardzo ostrożnie, w dwie lub trzy osoby. Nigdy nie należy samodzielnie przenosić urządzenia, gdyż jest ono bardzo ciężkie.
- Przed włożeniem bielizny sprawdzić, czy bęben jest pusty.

Utylizacja

- Utylizacja opakowania:
  stosować się do lokalnych przepisów, dzięki temu opakowanie będzie mogło zostać ponownie wykorzystane.
- Dyrektywa europejska 2012/19/EU dotycząca odpadów urządzeń elektrycznych i elektronicznych przewiduje, że elektryczne urządzenia gospodarstwa domowego nie powinny być utylizowane w normalnym ciągu utylizacji stałych odpadów miejskich. Stare urządzenia powinny być zbierane oddzielnie, aby zoptymalizować stopień odzysku i recyrkulacji materiałów, z których są one zbudowane, oraz aby zapobiec potencjalnym szkodom dla zdrowia i środowiska.
  Symbol przekreślonego kosza jest umieszczony na wszystkich produktach w celu przypominania o obowiązku ich segregacji.
  Właściciele urządzeń gospodarstwa domowego mogą uzyskać dodatkowe informacje dotyczące ich prawidłowej utylizacji, zwracając się do odpowiednich służb publicznych lub do sprzedawców tych urządzeń.

Ręczne otwieranie okrągłych drzwiczek

Jeśli z powodu przerwy w dostawie energii elektrycznej nie jest możliwe otwarcie okrągłych drzwiczek, w celu wyjęcia i rozwieszenia prania należy wykonać następujące czynności:

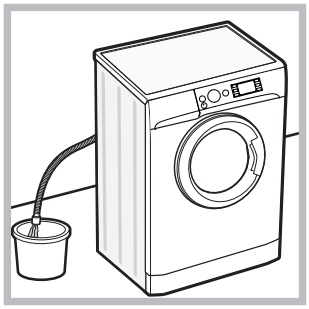

1. wyjąć wtyczkę z gniazdka elektrycznego.
2. sprawdzić, czy poziom wody wewnątrz maszyny znajduje się poniżej poziomu otwarcia drzwiczek; w przeciwnym wypadku usunąć nadmiar wody przez przewód odpływowy, zbierając ją do wiaderka w sposób wskazany na *rysunku*.
3. zdjąć panel pokrywy z przedniej strony pralki (*patrz rysunek*).

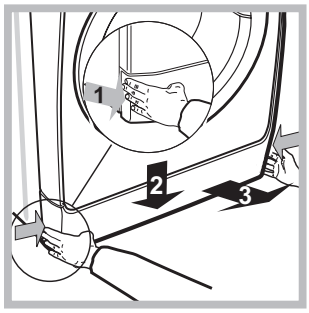

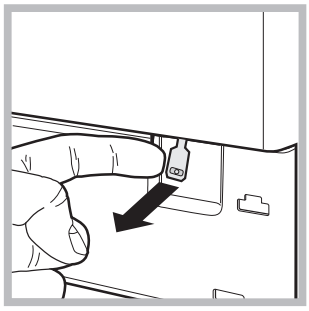

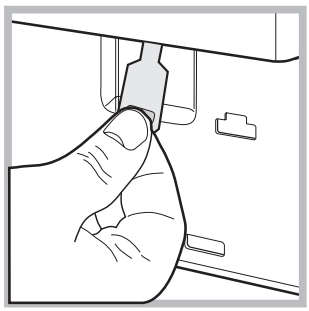

4. pociągnąć na zewnątrz klapkę wskazaną na rysunku, aż do wyzwolenia się z zacisku plastikowego zaczepu; następnie pociągnąć go w dół i równocześnie otworzyć drzwiczki.
5. ponownie założyć panel upewniwszy się, przed dociśnięciem go do maszyny, czy zatrzaski zostały umieszczone w odpowiednich otworach.

Opis pralki

PL

Panel sterowania

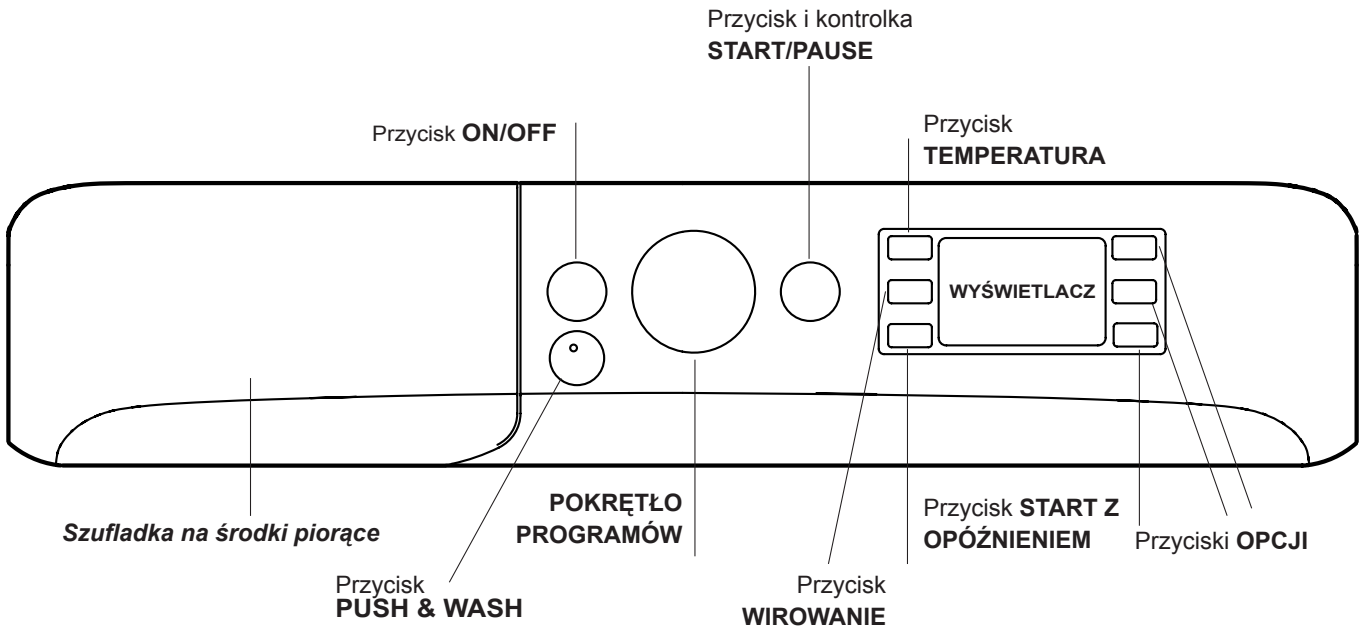

Szufladka na środki piorące: do dozowania środków piorących i dodatków (*patrz "Środki piorące i bielizna"*).

Przycisk **ON/OFF** ⏻**:** nacisnąć krótko przycisk w celu włączenia lub wyłączenia urządzenia. Kontrolka START/PAUSE, która pulsuje powoli w kolorze zielonym, wskazuje, że urządzenie jest włączone. W celu wyłączenia pralki podczas prania konieczne jest dłuższe przytrzymanie naciśniętego przycisku, przez około 3 sek.; jego krótkie lub przypadkowe naciśnięcie nie spowoduje wyłączenia urządzenia. Wyłączenie urządzenia w trakcie cyklu prania anuluje program prania.

Przycisk **PUSH & WASH:** (*patrz "Programy i opcje"*).

POKRĘTŁO PROGRAMÓW: w celu ustawienia żądanego programu (patrz "*Tabela programów*").

Przyciski **OPCJI:** służą do wybierania dostępnych funkcji. Kontrolka wybranej opcji pozostanie włączona.

Przycisk **TEMPERATURA** °C**:** naciskać w celu zmniejszenia lub całkowitego wyłączenia temperatury; ustawiona wartość zostanie wskazana na wyświetlaczu.

Przycisk **WIROWANIE** ◎**:** naciskać w celu zmniejszenia liczby obrotów lub całkowitego wyłączenia wirówki; ustawiona wartość zostanie wskazana na wyświetlaczu.

Przycisk **START Z OPÓŹNIENIEM** 🕒**:** naciskać w celu ustawienia opóźnionego startu wybranego programu; opóźnienie zostanie wskazane na wyświetlaczu.

Przycisk i kontrolka **START/PAUSE** ▷II: kiedy zielonym kontrolka powoli pulsuje, nacisnąć przycisk w celu uruchomienia programu prania. Po uruchomieniu cyklu kontrolka świeci w sposób ciągły. W celu ustawienia pauzy w praniu należy ponownie nacisnąć przycisk, kontrolka zacznie pulsować bursztynowym światłem. Jeśli symbol 🔒 nie świeci się, można otworzyć drzwiczki. W celu ponownego uruchomienia prania od momentu, w którym zostało ono przerwane, należy ponownie nacisnąć przycisk.

Funkcja stand by
Pralka ta, w myśl nowych norm europejskich związanych z oszczędnością elektryczną, posiada system auto wyłączenia (stand by), który włącza się po 30 minutach nie użytkowania. Ponownie lekko wcisnąć przycisk ON-OFF i poczekać, aż pralka ponownie włączy się.

Wyświetlacz

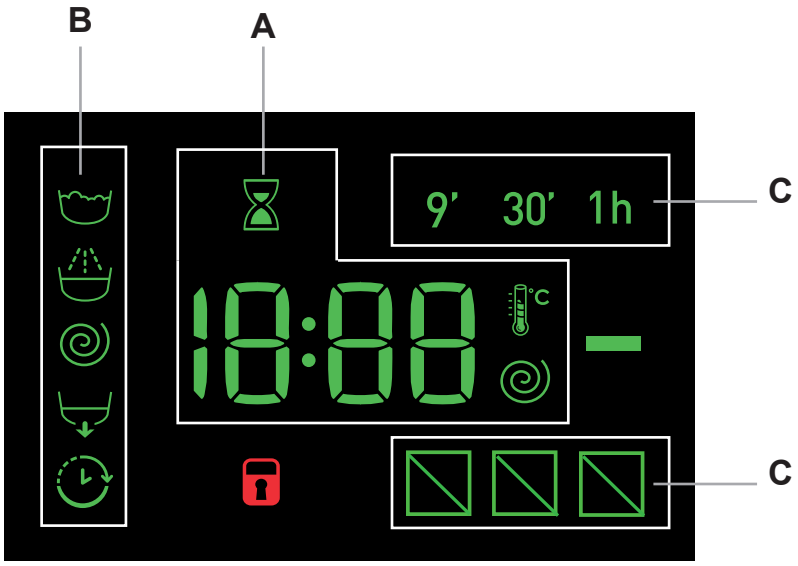

Wyświetlacz pomaga zaprogramować urządzenie i dostarcza wielu informacji.

W sekcji **A** wyświetla się czas trwania dostępnych programów, a po rozpoczęciu cyklu czas, jaki pozostaje do jego zakończenia; natomiast jeśli została ustawiona funkcja START Z OPÓŹNIENIEM, wyświetla się czas pozostający do momentu rozpoczęcia wybranego programu.
Ponadto, po naciśnięciu odpowiednich przycisków wyświetlają się maksymalne wartości szybkości wirowania i temperatury dla ustawionego programu lub ostatnie zaprogramowane wartości, jeśli są one odpowiednie dla wybranego programu.
Klepsydra miga w czasie, gdy urządzenie przetwarza dane na podstawie wybranego programu.
Po maks. 10 minutach po rozpoczęciu programu, ikona zaczyna świecić stałym światłem i wyświetlony zostaje ostateczny czas pozostający do zakończenia prania. Po upływie około 1 minuty od wyświetlenia ostatecznego czasu pozostającego do zakończenia prania ikona klepsydra wyłącza się.

W sekcji **B** wyświetlane są “fazy prania” przewidziane dla wybranego cyklu, a po rozpoczęciu programu aktualna “faza prania”:

- Pranie
- Płukanie
- Wirowanie
- Odprowadzanie wody

Świecący symbol “Startu z opóźnieniem” wskazuje, że na wyświetlaczu można odczytać ustawioną wartość “Startu z opóźnieniem”.

W sekcji **C** znajdują się trzy poziomy odnoszące się do opcji prania.

Kontrolka **BLOKADY DRZWICZEK**
Jeśli symbol się świeci, oznacza to, że drzwiczki są zablokowane. Aby uniknąć uszkodzenia pralki, przed przystąpieniem do otwierania drzwiczek należy odczekać, aż symbol ten zgaśnie. Aby otworzyć drzwiczki w trakcie trwania cyklu, należy nacisnąć przycisk START/PAUSE; kiedy symbol BLOKADY DRZWICZEK zgaśnie, można otworzyć drzwiczki.

Jak wykonać cykl prania

PL

Szybkie programowanie

1. **ZAŁADOWAĆ BIELIZNĘ.** Otworzyć drzwiczki. Włożyć bieliznę, uważając, aby nie przekroczyć wielkości wsadu wskazanej w tabeli programów znajdującej się na następnej stronie.
2. **WSYPAĆ ŚRODEK PIORĄCY.** Wysunąć szufladkę i umieścić środek piorący w odpowiednich komorach zgodnie ze wskazówkami zawartymi w rozdziale "*Środki piorące i bielizna*".
3. **ZAMKNĄĆ DRZWICZKI.**
4. Nacisnąć przycisk "PUSH & WASH", aby uruchomić program prania.

Programowanie tradycyjne

1. **WŁĄCZYĆ URZĄDZENIE.** Nacisnąć przycisk ⏻; kontrolka START/PAUSE zacznie powoli pulsować zielonym światłem.
2. **ZAŁADOWAĆ BIELIZNĘ.** Otworzyć drzwiczki. Włożyć bieliznę, uważając, aby nie przekroczyć wielkości wsadu wskazanej w tabeli programów znajdującej się na następnej stronie.
3. **WSYPAĆ ŚRODEK PIORĄCY.** Wysunąć szufladkę i umieścić środek piorący w odpowiednich komorach zgodnie ze wskazówkami zawartymi w rozdziale "*Środki piorące i bielizna*".
4. **ZAMKNĄĆ DRZWICZKI.**
5. **WYBRAĆ PROGRAM.** Przy pomocy pokrętła PROGRAMY wybrać żądany program; ma on wstępnie ustawioną temperaturę i prędkość wirowania, jednak wartości te można zmienić. Na wyświetlaczu pojawi się czas trwania cyklu.
6. **SPERSONALIZOWAĆ CYKL PRANIA.** Naciskać odpowiednie przyciski:
   Zmienić temperaturę i/lub prędkość wirowania. Urządzenie automatycznie wyświetla maksymalne wartości temperatury i prędkości wirowania dla ustawionego programu lub ostatnie wybrane wartości, jeśli są one zgodne z ustawionym programem. Naciskając przycisk °C stopniowo zmniejsza się temperaturę, aż do prania na zimno "OFF". Naciskając przycisk ◎ stopniowo zmniejsza się prędkość wirowania, aż do jego wyłączenia "OFF". Dodatkowe naciśnięcie przycisków przywróci maksymalne dostępne wartości.
   ! Wyjątek: wybierając program 8 temperaturę można podnieść aż do 90°.

   Ustawić start z opóźnieniem.
   W celu ustawienia opóźnionego rozpoczęcia wybranego programu należy naciskać odpowiedni przycisk aż do osiągnięcia żądanego czasu opóźnienia. Kiedy ta opcja jest aktywna, na wyświetlaczu zaświeca się symbol ⏲. Aby anulować opóźnienie startu, należy naciskać przycisk do momentu pojawienia się na wyświetlaczu napisu "OFF".

   Zmiana charakterystyki cyklu.
   - Naciskać przycisk w celu włączenia opcji; zaświeci się kontrolka odpowiadająca przyciskowi.
   - Ponownie nacisnąć przycisk w celu wyłączenia opcji; kontrolka zgaśnie.

   ! Jeśli wybrana opcja jest niezgodna z ustawionym programem, kontrolka będzie pulsować i opcja nie zostanie włączona.
   ! Jeśli wybrana opcja nie jest kompatybilna z inną, ustawioną wcześniej opcją, niezgodność zostanie zasygnalizowana miganiem kontrolki i sygnałem dźwiękowym (3 sygnały). Zostania włączona jedynie druga opcja, a kontrolka włączonej opcji zapali się.
   ! W zależności od opcji może się zmieniać zalecana objętość wsadu i/lub czas trwania cyklu.
7. **URUCHOMIĆ PROGRAM.** Nacisnąć przycisk START/PAUSE. Odpowiednia kontrolka zacznie świecić stałym zielonym światłem, a drzwiczki zostaną zablokowane (włączy się symbol BLOKADY DRZWICZEK 🔒). W celu zmiany programu w czasie trwania cyklu należy ustawić pralkę w trybie pauzy, naciskając przycisk START/PAUSE (kontrolka START/PAUSE zacznie powoli pulsować bursztynowym światłem); następnie wybrać żądany cykl i ponownie nacisnąć przycisk START/PAUSE.
   W celu otwarcia drzwiczek w trakcie trwania cyklu należy nacisnąć przycisk START/PAUSE; kiedy symbol BLOKADY DRZWICZEK 🔒 zgaśnie, można otworzyć drzwiczki. Nacisnąć ponownie przycisk START/PAUSE, aby uruchomić program od momentu, w którym został on przerwany.

KONIEC PROGRAMU. Wskazywany jest przez napis "**END**" na wyświetlaczu, kiedy symbol BLOKADY DRZWICZEK 🔒 zgaśnie, można otworzyć drzwiczki. Otworzyć drzwiczki, wyjąć bieliznę i wyłączyć urządzenie.

! Aby anulować już rozpoczęty cykl, należy długo przytrzymać wciśnięty przycisk ⏻. Cykl zostanie przerwany i urządzenie wyłączy się.

Programy i opcje

INDESIT

PL

Tabela programów

Programy	Opis programu	Temp. maks. (°C)	Prędkość maks. (obroty na minutę)	Środki piorące i dodatki: Pranie wstępne	Pranie	Środek zmiękczający	Wybielacz	Wsad maks. (kg)	Wilgotność resztkowa %	Zużycie energii kWh	Woda łącznie lt	Czas trwania cyklu
	Specjalne											
1	**Sport**	30°	600	-	●	●	-	4	-	-	-	60’
2	**Ciemne Tkaniny**	30°	800	-	●	●	-	5	-	-	-	80’
3	**Anti-Odour** (Bawełna)	60°	1000	-	●	●	-	3,5	-	-	-	120’
3	**Anti-Odour** (Syntetyczne)	40°	1000	-	●	●	-	3,5	-	-	-	105’
4	**Delikatne**	30°	0	-	●	●	-	1	-	-	-	80’
5	**Wełna:** do wełny, kaszmiru, itp.	40°	800	-	●	●	-	2	-	-	-	85’
6	**Pościel:** do odzieży ocieplanej gęsim puchem.	30°	1000	-	●	●	-	3,5	-	-	-	100’
	Standardowe											
7	**Biała Bawełna 90° + P:** tkaniny białe bardzo mocno zabrudzone.	90°	1200	●	●	●	-	8	53	2,80	105	210’
8	60°C **Bawełna 60° (1):** tkaniny białe i kolorowe, wytrzymałe, mocno zabrudzone.	60° (Max. 90°)	1200	-	●	●	-	8	53	1,04	55	215’
9	40°C **Bawełna 40° (2):** tkaniny białe i kolorowe, delikatne, lekko zabrudzone.	40°	1200	-	●	●	-	8	53	0,87	81	185’
10	**Syntetyczne:** tkaniny kolorowe, wytrzymałe, mocno zabrudzone.	60°	800	-	●	●	-	4,5	46	0,86	47	115’
10	**Syntetyczne (3):** tkaniny kolorowe, wytrzymałe, lekko zabrudzone.	40°	800	-	●	●	-	4,5	46	0,60	51	105’
11	**Kolorowe**	40°	1200	-	●	●	-	8	53	0,89	80	105’
	Eco & Szybkie											
12	**Bawełna 20°:** tkaniny białe i kolorowe, delikatne, lekko zabrudzone.	20°	1200	-	●	●	-	8	-	-	-	185’
13	**Eco Syntetyki**	20°	800	-	●	●	-	8	-	-	-	120’
14	**Szybki**	-	800	-	-	●	-	1,5	-	-	-	9’
14	**Szybki**	30°	800	-	●	●	-	3,5	80	0,18	43	30’
14	**Szybki**	60°	1000	-	●	●	-	8	-	-	-	60’
	Częściowe											
	Płukanie/Wybielacz	-	1200	-	-	●	●	8	-	-	-	55’
	Wirowanie + Odprowadzanie wody	-	1200	-	-	-	-	8	-	-	-	25’

Czas trwania cyklu wskazany na wyświetlaczu lub w instrukcji jest czasem oszacowanym dla standardowych warunków. Rzeczywisty czas trwania cyklu może się zmieniać w zależności od wielu czynników, takich jak temperatura i ciśnienie wody na wlocie, temperatura otoczenia, ilość detergentu, ilość i rodzaj pranej odzieży, wyważenie ładunku, wybrane opcje dodatkowe.

1) Program sterowania zgodny z normą 1061/2010: ustawić program 8 z temperaturą 60°C.
Ten cykl jest odpowiedni do prania średnio zabrudzonej odzieży bawełnianej i jest najbardziej wydajnym cyklem pod względem łącznego zużycia energii elektrycznej i wody; należy go używać do odzieży przeznaczonej do prania w 60°C. Rzeczywista temperatura prania może się różnić od podanej.
2) Program sterowania zgodny z normą 1061/2010: ustawić program 9 z temperaturą 40°C.
Ten cykl jest odpowiedni do prania średnio zabrudzonej odzieży bawełnianej i jest najbardziej wydajnym cyklem pod względem łącznego zużycia energii elektrycznej i wody; należy go używać do odzieży przeznaczonej do prania w 40°C. Rzeczywista temperatura prania może się różnić od podanej.

Dla wszystkich Test Institutes:
2) Program bawełna, długi: ustawić program 9 z temperaturą 40°C.
3) Program tkaniny syntetyczne długi: ustawić program 10 z temperaturą 40°C.

Opcje prania

Szybki
Przy pierwszym naciśnięciu zapali się ikona 9’, przy drugim ikona 30’, a przy trzecim ikona 1h. Przy czwartym naciśnięciu zapali się ponownie ikona 9’.
! Funkcji tej nie można włączyć w programach 1-2-3-4-5-6-7-8-9-10-11-12-13-.

Szybkie zakończenie cyklu
Podczas wykonywania programu prania, przy spełnionych określonych warunkach, naciśnięcie tego przycisku umożliwia zakończenie programu prania w ciągu jedynie 20’, poprzez przeprowadzenie krótkiego płukania i wirowania przy maksymalnie 800 obrotach lub niższym, jeśli ilość obrotów została zredukowana ręcznie podczas personalizacji programu. W takim przypadku jakość prania i płukania będzie niższa. Po naciśnięciu przycisku zapala się zarówno odpowiadająca mu kontrolka, jak i kontrolka informująca o fazie płukania. W przypadku, gdy wybrana temperatura przekracza lub jest równa 40° i/lub przycisk zostaje naciśnięty w początkowej fazie programu, czas trwania opcji “Szybkie zakończenie cyklu” zwiększa się, w celu umożliwienia prawidłowego rozpuszczenia się środka piorącego i nieuszkodzenia tkanin. W tym przypadku kontrolka fazy płukania będzie migać, a kontrolka fazy prania będzie się palić światłem ciągłym, dopóki nie spełnione zostaną warunki konieczne do włączenia opcji. W przypadku, gdy czas potrzebny do zakończenia programu prania jest krótszy niż 20’ minut, opcja jest wyłączona.
! Funkcji tej nie można włączyć w programach 2-4-5-6-14-.

Odplamianie
Ta opcja umożliwia wybranie rodzaju zabrudzeń w taki sposób, aby jak najlepiej dostosować cykl do usunięcia plam. Rodzaje zabrudzeń to:
- Żywność, do plam powstałych w wyniku zabrudzeń jedzeniem i napojami.
- Praca, do plam takich jak smar i tusz.
- Outdoor, do plam takich jak błoto i trawa.

! Czas trwania cyklu prania zmienia się w zależności od wybranego rodzaju zabrudzeń.
! Funkcji tej nie można włączyć w programach 1-2-3-4-5-6-7-11-12-13-14-.

PL

Push & Wash

Ta funkcja umożliwia rozpoczęcie cyklu prania również przy wyłączonym urządzeniu, bez potrzeby wcześniejszego naciskania przycisku ON/OFF lub, po włączeniu urządzenia, bez potrzeby korzystania z jakiegokolwiek innego przycisku i/lub pokrętła (w przeciwnym wypadku program Push & Wash zostanie wyłączony). W celu uruchomienia cyklu Push & Wash, należy przytrzymać przycisk wciśnięty przez 2 sekundy. Włączona kontrolka wskazuje, że cykl jest uruchomiony. Ten cykl nadaje się idealnie do prania odzieży bawełnianej i syntetycznej, jako że odbywa się w 30° i z maksymalną prędkością wirowania równą 1200 obrotów na minutę. Maksymalny wsad 4 kg. (Czas trwania cyklu 50').

Jak on działa?

1. Załadować bieliznę (odzież bawełniana i/lub syntetyczna) i zamknąć drzwiczki.
2. Wsypać detergent i dodatki.
3. Uruchomić program, przytrzymując wciśnięty przez 2 sekundy przycisk Push & Wash. Odpowiednia kontrolka zapali się kolorem zielonym, a drzwiczki zostaną zablokowane (symbol zablokowanych drzwiczek zapali się).

Uwagi: Uruchomienie prania przyciskiem Push & Wash włącza cykl automatyczny, zalecany do bawełny i tkanin syntetycznych, którego nie można personalizować. Program ten nie pozwala na ustawienie dalszych opcji.
W celu otwarcia drzwiczek w trakcie wykonywania cyklu automatycznego, należy nacisnąć przycisk START/PAUSE; jeśli symbol blokady drzwiczek jest zgaszony, możliwe będzie otwarcie drzwiczek. Nacisnąć ponownie przycisk START/PAUSE, aby uruchomić program od momentu, w którym został on przerwany.

4. Po zakończeniu programu zapali się kontrolka END.

Środki piorące i bielizna

INDESIT

PL

Szufladka na środki piorące

Dobry rezultat prania zależy również od prawidłowego dozowania środka piorącego: użycie jego nadmiernej ilości nie poprawia skuteczności prania, lecz przyczynia się do powstawania nalotów na wewnętrznych częściach pralki i do zanieczyszczania środowiska.

! Nie stosować środków do prania ręcznego, ponieważ tworzą one za dużo piany.

! Środki piorące w proszku należy stosować do tkanin z białej bawełny i do prania wstępnego oraz do prania w temperaturze przekraczającej 60°C.

! Należy stosować się do zaleceń podanych na opakowaniu środka piorącego.

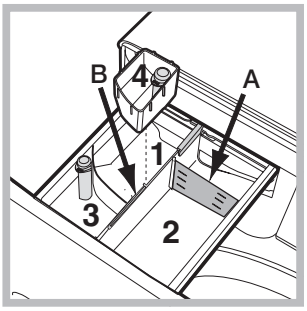

Wysunąć szufladkę i umieścić w niej środek piorący lub dodatkowy w następujący sposób.

Przegródka 1: Środek piorący do prania wstępnego (w proszku)
Przed wsypaniem środka piorącego należy sprawdzić, czy nie jest włożony dodatkowy pojemnik 4.

Przegródka 2: Środek piorący do prania zasadniczego (w proszku lub w płynie)
W przypadku stosowania środka piorącego w płynie, zaleca się użycie ścianki **A** dostarczonej na wyposażeniu, która ułatwia prawidłowe dozowanie. W celu użycia środka piorącego w proszku, należy wsunąć ściankę w zgłębienie **B**.

Przegródka 3: Środki dodatkowe (zmiękczające, itp.)
Środek zmiękczający nie może przekroczyć poziomu "max", podanego na środkowym wskaźniku.

dodatkowy pojemnik 4: Wybielacz

Cykl wybielania

Wstawić dodatkowy pojemniczek **4**, na wyposażeniu, do przegródki **1**. Przy dozowaniu wybielacza nie przekroczyć poziomu "max", podanego na środkowym wskaźniku.
Aby przeprowadzić wybielanie, należy wlać wybielacz do dodatkowego pojemnika **4** i ustawić program .
! Tradycyjnego wybielacza używa się do wytrzymałych tkanin białego koloru, delikatnego – do tkanin kolorowych, syntetycznych i do wełny.

Przygotowanie bielizny

- Podzielić bieliznę do prania według:
  - rodzaju tkaniny / symbolu na etykiecie.
  - kolorów: oddzielić tkaniny kolorowe od białych.
- Opróżnić kieszenie i sprawdzić guziki.
- Nie przekraczać wskazanego ciężaru suchej bielizny: patrz "*Tabela programów*".

Ile waży bielizna?

1 prześcieradło 400-500 gr.
1 poszewka 150-200 gr.
1 obrus 400-500 gr.
1 szlafrok 900-1.200 gr.
1 ręcznik 150-250 gr.

Programy specjalne

Sport (program **1**) został opracowany do prania mało zabrudzonej odzieży sportowej (dresów, skarpetek, itp.); w celu osiągnięcia najlepszych rezultatów, nie należy przekraczać maksymalnego wsadu podanego w *"Tabela programów"*. Zaleca się stosowanie detergentu w płynie, używając ilości odpowiedniej do połowy wsadu.

Ciemne Tkaniny: program **2** należy używać do prania ciemnej odzieży. Program został opracowany w celu ochrony ciemnych kolorów przed blaknięciem. Dla osiągnięcia najlepszych efektów, zalecamy stosowanie środka piorącego w płynie, najlepiej przeznaczonego do prania ciemnej odzieży.

Anti-Odour: z program **3** należy korzystać do prania odzieży, z której chce się usunąć zapachy (np. dymu, potu, smażeniny). Program został opracowany w celu usuwania nieprzyjemnych zapachów, które wnikają w włókna tkanin. Zaleca się pranie w temperaturze 40° odzieży syntetycznej oraz wsadów mieszanych, zaś w 60° wytrzymałych tkanin bawełnianych.

Delikatne: z programu **4** należy korzystać do prania bardzo delikatnej odzieży. Zaleca się odwrócić ubrania na lewą stronę przed praniem. W celu osiągnięcia najlepszych wyników, zaleca się stosowanie detergentu w płynie do tkanin delikatnych.

Wełna: cykl prania „Wełna" niniejszej pralki został przetestowany i zatwierdzony przez Woolmark Company jako odpowiedni do prania odzieży zawierającej wełnę i przeznaczonej do prania ręcznego, pod warunkiem, że pranie jest przeprowadzane zgodnie z instrukcjami podanymi na etykiecie ubrania oraz ze wskazówkami dostarczonymi przez producenta pralki. (M1127)

Pościel: do prania wyrobów wypełnionych gęsim puchem, takich jak kołdry podwójne lub pojedyncze (których waga nie przekracza 3,5 kg), poduszki, kurtki, należy stosować specjalny program **6**. Zaleca się wkładać wyroby puchowe do bębna, zaginając ich brzegi do wewnątrz *(patrz rysunki)* i tak, aby nie przekraczać ¾ jego pojemności. Aby uzyskać optymalne wyniki prania, zaleca się stosowanie płynnego środka piorącego.

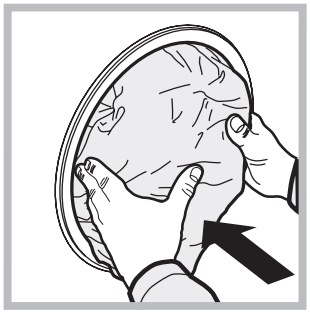

Kolorowe: z program **11** należy korzystać do prania tkanin o jasnych kolorach. Program został opracowany tak, aby chronił kolory przed blaknięciem.

Bawełna 20° (program **12)** idealny do zabrudzonej bielizny bawełnianej. Dobre wyniki prania w zimnej wodzie, porównywalne z praniem w 40°, są gwarantowane dzięki działaniu mechanicznemu, wykonywanemu ze zmienną prędkością, której maksymalne wartości powtarzają się w krótkich odstępach czasu.
Eco Syntetyczne (program **13**) idealny do normalnie zabrudzonej bielizny mieszanej (tkaniny bawełniane i syntetyczne). Dobre wyniki prania, również w zimnej wodzie, są gwarantowane dzięki działaniu mechanicznemu, wykonywanemu ze zmienną prędkością w dłuższych i określonych odstępach czasu.
Szybki (program **14**) pozwala wybrać czas, podczas którego dzież jest odświeżana lub prana w przedziale od 9’ do 1h. Naciskając przycisk “Szybki” można zmieniać czas trwania cyklu z 9’ (odświeżanie), 30’ (pranie), 1h (pranie). Cykl 9’ umożliwia odświeżenie odzieży przy użyciu jedynie środka zmiękczającego. Zaleca się niewprowadzanie środka piorącego. Cykl 30’ został opracowany do prania lekko zabrudzonej odzieży w 30° (z wyłączeniem wełny i jedwabiu) przy maksymalnym wsadzie 3 kg w krótkim czasie: trwa jedynie 30 minut i umożliwia w ten sposób oszczędność czasu i energii. Cykl “1h” został opracowany do prania w 60° w ciągu jednej godziny średnio zabrudzonej odzieży z wytrzymałej bawełny, gwarantując dobre wyniki prania. Do prania odzieży syntetycznej lub mieszanej zaleca się zmniejszyć temperaturę do 40°.

System równoważenia wsadu

Przed każdym wirowaniem, aby uniknąć nadmiernych drgań oraz jednorodnie rozłożyć wsad, bęben wykonuje obroty z prędkością nieco większą niż podczas prania. Jeśli po kilku próbach wsad nie zostanie prawidłowo zrównoważony, urządzenie wykona wirowanie z prędkością mniejszą od przewidywanej. W przypadku wystąpienia nadmiernego niezrównoważenia wsadu pralka dokona jego rozłożenia zamiast odwirowania. Aby zapewnić lepsze rozłożenie wsadu oraz jego właściwe zrównoważenie zaleca się mieszanie dużych i małych sztuk bielizny

Nieprawidłowości w działaniu i sposoby ich usuwania

INDESIT

PL

Może się zdarzyć, że pralka nie działa. Przed wezwaniem Serwisu Technicznego (*patrz „Serwis Techniczny”*) należy sprawdzić, czy problemu nie da się łatwo rozwiązać korzystając z poniższego wykazu.

Nieprawidłowości w działaniu:	Możliwe przyczyny / Rozwiązania:
Pralka nie włącza się.	• Wtyczka nie jest włączona do gniazdka lub jest wsunięta za słabo, w taki sposób, że nie ma styku. • W domu nie ma prądu.
Cykl prania nie rozpoczyna się.	• Drzwiczki nie są dokładnie zamknięte. • Nie został wciśnięty przycisk ON/OFF. • Nie został wciśnięty przycisk START/PAUSE. • Kurek dopływu wody jest zamknięty. • Zostało ustawione opóźnienie godziny rozpoczęcia prania.
Pralka nie pobiera wody (Na wyświetlaczu napis H2O).	• Przewód doprowadzający wodę nie jest podłączony do zaworu. • Przewód jest pozaginany. • Kurek dopływu wody jest zamknięty. • W domu nastąpiła przerwa w dostawie wody. • Ciśnienie wody nie jest wystarczające. • Nie został wciśnięty przycisk START/PAUSE.
Pralka cały czas pobiera i odprowadza wodę.	• Przewód odpływowy nie został zainstalowany na wysokości między 65 a 100 cm od podłogi (*patrz “Instalacja”*). • Końcówka przewodu odpływowego jest zanurzona w wodzie (*patrz “Instalacja”).* • Otwór odpływowy w ścianie nie posiada odpowietrznika. Jeśli po sprawdzeniu tych możliwości problem nie zostanie rozwiązany, należy zamknąć kurek dopływu wody, wyłączyć pralkę i wezwać Serwis Techniczny. Jeśli mieszkanie znajduje się na najwyższych piętrach budynku, może wystąpić efekt syfonu, w wyniku którego pralka cały czas pobiera i odprowadza wodę. W celu wyeliminowania tej niedogodności należy zakupić specjalny zawór, zapobiegający powstawaniu efektu syfonu.
Pralka nie odprowadza wody i nie odwirowuje prania.	• Program nie przewiduje odprowadzania wody: w przypadku niektórych programów należy uruchomić je ręcznie. • Przewód odpływowy jest pozaginany (*patrz “Instalacja”*). • Instalacja ściekowa jest zatkana.
Pralka mocno wibruje w fazie wirowania.	• Podczas instalacji pralki bęben nie został prawidłowo odblokowany (*patrz “Instalacja”*). • Pralka nie jest właściwie wypoziomowana (*patrz “Instalacja”*). • Pralka, zainstalowana pomiędzy meblami a ścianą, ma za mało miejsca (*patrz “Instalacja”*).
Z pralki wycieka woda.	• Przewód doprowadzający wodę nie jest dobrze przykręcony (*patrz “Instalacja”).* • Szufladka na środki piorące jest zatkana (w celu jej oczyszczenia *patrz “Utrzymanie i konserwacja”*). • Przewód odpływowy nie jest dobrze zamocowany(*patrz “Instalacja”*).
Kontrolki “Opcje” oraz START/ PAUSE szybko pulsują, a na wyświetlaczu pojawia się kod nieprawidłowości (np.: F-01, F-..).	• Wyłączyć urządzenie i wyjąć wtyczkę z gniazdka, odczekać około 1 minuty, następnie włączyć je ponownie. Jeśli problem nie ustępuje, należy wezwać Serwis Techniczny.
Tworzy się zbyt duża ilość piany.	• Środek piorący nie jest odpowiedni do pralek automatycznych (na opakowaniu musi być napisane: “do pralek”, “do prania ręcznego i w pralce” itp.). • Użyto za dużo środka piorącego.
Opcja Push & Wash nie włącza się.	• Po włączeniu maszyny użyto elementu innego niż przycisk Push & Wash. Wyłączyć maszynę i nacisnąć przycisk Push & Wash.
Program trwa krócej niż powinien.	• Włączono opcję “Szybkie zakończenie cyklu”.

Serwis Techniczny

PL

Przed skontaktowaniem się z Serwisem Technicznym:
- Sprawdzić, czy problemu nie można rozwiązać samodzielnie (*patrz "Nieprawidłowości w działaniu i sposoby ich usuwania"*);
- Ponownie uruchomić program i sprawdzić, czy problem nie zniknął;
- W przeciwnym wypadku skontaktować się z Serwisem Technicznym.

! Nigdy nie wzywać nieautoryzowanych techników.

Należy podać:
- rodzaj nieprawidłowości;
- model urządzenia (Mod.);
- numer seryjny (S/N).

Informacje te znajdują się na tabliczce umieszczonej w tylnej części pralki oraz widocznej z przodu po otwarciu drzwiczek.

ROZPORZĄDZENIE DELEGOWANE KOMISJI (UE) NR 1061/2010

Nazwa dostawcy	INDESIT
Nazwa modelu	XWE 81283X W EU
Pojemność znamionowa w kg	8.0
Klasa efektywności energetycznej w skali od A+++ (niskie zużycie) do G (wysokie zużycie)	A+++
Roczne zużycie energii w kWh rocznie [1]	193.0
Zużycie energii w przypadku standardowego programu prania tkanin bawełnianych w 60 °C przy pełnym załadunku [2]	1.044
Zużycie energii w przypadku standardowego programu prania tkanin bawełnianych w 60 °C przy częściowym załadowaniu [2]	0.715
Zużycie energii w przypadku standardowego programu prania tkanin bawełnianych w 40 °C przy częściowym załadowaniu [2]	0.644
Zużycie energii w trybie wyłączenia	0.5
Zużycie energii w trybie czuwania	8.0
Roczne zużycie wody w litrach [3]	11594
Klasa efektywności wirowania w skali od A (najwyższa efektywność) do G (najniższa efektywność)	B
Maksymalna szybkość wirowania [4]	1200
Uzyskana wilgotność [5]	53%
Czas w min standardowego programu prania tkanin bawełnianych w 60 °C przy pełnym załadowaniu.	215
Czas w min standardowego programu prania tkanin bawełnianych w 60 °C przy częściowym załadowaniu.	155
Czas w min standardowego programu prania tkanin bawełnianych w 40 °C przy częściowym załadowaniu.	145
Czas trwania trybu czuwania	30
Poziom emitowanego hałasu podczas prania w dB(A) [6]	52
Poziom emitowanego hałasu podczas wirowania w dB(A) [6]	80

[1] Standardowy program prania tkanin bawełnianych w 60 °C" i „standardowy program prania tkanin bawełnianych w 40 °C" stanowią standardowe programy prania, do których odnoszą się informacje na etykiecie i w karcie, że są one odpowiednie do prania tkanin bawełnianych normalnie zabrudzonych oraz że są najbardziej efektywnymi programami pod względem łącznego zużycia energii i wody. Częściowy załadunek jest połową zpełnego załadunku znamionowego.

[2] Na podstawie 220 standardowych cykli prania w przypadku programów prania tkanin bawełnianych w 60 °C i 40 °C przy pełnym i częściowym załadowaniu oraz zużycie w trybach niskiego zużycia energii. Rzeczywiste zużycie energii zależy od sposobu użytkowania urządzenia.

[3] Na podstawie 220 standardowych cykli prania w przypadku programów prania tkanin bawełnianych w 60 °C i 40 °C przy pełnym i częściowym załadowaniu. Rzeczywiste zużycie wody zależy od sposobu użytkowania urządzenia

[4] W przypadku standardowego programu prania tkanin bawełnianych w 60 °C przy pełnym załadowaniu oraz standardowego programu prania tkanin bawełnianych w 40 °C przy częściowym załadowaniu, w zależności od tego, która z tych wartości jest niższa,

[5] W przypadku standardowego programu prania tkanin bawełnianych w 60 °C przy pełnym załadowaniu lub standardowego programu prania tkanin bawełnianych w 40 ° C przy częściowym załadowaniu, w zależności od tego, która z tych wartości jest wyższa;

[6] Na podstawie hałasu powstającego podczas faz prania i wirowania, w przypadku standardowego programu prania tkanin bawełnianych w 60 °C.

Instrucțiuni de folosire

MAŞINĂ DE SPĂLAT RUFE

RO

RO

Română

XWE 81283

Sumar

Instalare, 44-45
Despachetare şi punere la nivel
Racorduri hidraulice şi electrice
Primul ciclu de spălare
Date tehnice

Întreținere şi curățire, 46
Întreruperea alimentării cu apă şi curent electric
Curățarea maşinii de spălat
Curățarea sertarului pentru detergenți
Îngrijirea uşii şi a tamburului
Curățarea pompei
Controlarea furtunului de alimentare cu apă

Precauții şi sfaturi, 47
Siguranța generală
Scoaterea aparatului din uz
Deschiderea manuală a uşii

Descrierea maşinii de spălat, 48-49
Panoul de control
Display

Cum se desfăşoară un ciclu de spălare, 50

Programe şi opțiuni, 51-52
Tabel de programe
Opțiuni de spălare
Push & Wash

Detergenți şi rufe, 53-54
Sertarul detergenților
Ciclu de albire
Pregătirea rufelor
Programe particulare
Sistemul de echilibrare a încărcăturii

Anomalii şi remedii, 55

Asistență, 56

INDESIT

Instalare

RO

! Este important să păstraţi acest manual pentru a-l putea consulta în orice moment. În caz de vânzare, de cesiune sau de schimbare a locuinţei, acesta trebuie să rămână împreună cu maşina de spălat pentru a informa noul proprietar cu privire la funcţionare şi la respectivele avertismente.
! Citiţi cu atenţie instrucţiunile: veţi găsi informaţii importante cu privire la instalare, la folosire şi la siguranţă.

Despachetare şi punere la nivel

Despachetare

1. Scoaterea din ambalaj a maşinii de spălat.
2. Controlaţi ca maşina de spălat să nu fi fost deteriorată în timpul transportului. Dacă este deteriorată, nu o conectaţi şi contactaţi agentul de vânzare.

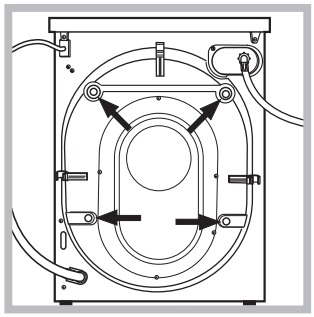

3. Scoateţi cele 4 şuruburi de protecţie pentru transport şi cauciucul cu distanţierul respectiv, situate în partea posterioară (*a se vedea figura*).

4. Închideţi orificiile cu dopurile din plastic aflate în dotaţie.
5. Păstraţi toate piesele: pentru cazul în care maşina de spălat va trebui să fie transportată, piesele vor trebui montante din nou.
! Ambalajele nu sunt jucării pentru copii!

Punere la nivel

1. Instalaţi maşina de spălat pe un paviment plan şi rigid, fără a o sprijini de ziduri, mobilă sau altceva.

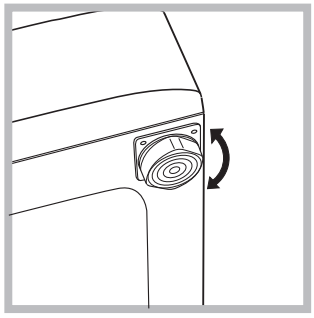

2. Dacă podeaua nu este perfect orizontală, compensaţi neregularităţile deşurubând sau înşurubând picioruşele anterioare *(a se vedea figura);* unghiul de înclinare, măsurat pe planul de lucru, nu trebuie să depăşească 2°.

O nivelare precisă conferă stabilitate maşinii şi evită vibraţii, zgomote şi deplasări pe timpul funcţionării. În cazul mochetelor sau a unui covor, reglaţi picioruşele astfel încât să menţineţi sub maşina de spălat un spaţiu suficient pentru ventilare.

Racorduri hidraulice şi electrice

Racordarea furtunului de alimentare cu apă

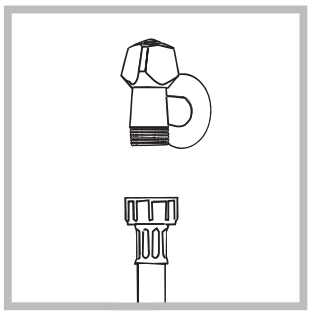

1. Conectaţi furtunul de alimentare, înşurubându-l la un robinet de apă rece cu gura filetată de l' gaz *(a se vedea figura).*
Înainte de conectare, lăsaţi apa să curgă până când nu a devenit limpede.

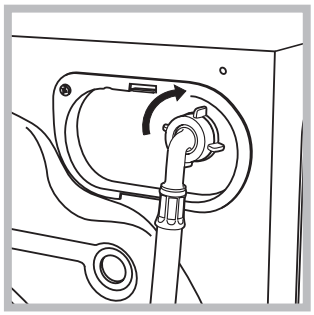

2. Conectaţi tubul de alimentare la maşina de spălat, înşurubându-l la priza de apă respectivă, amplasată în partea posterioară, sus în dreapta *(a se vedea figura)*.

3. Fiţi atenţi ca furtunul să nu fie nici pliat, nici îndoit.

! Presiunea apei de la robinet trebuie să fie cuprinsă în valorile din tabelul cu Date tehnice *(a se vedea pagina alăturată).*

! Dacă lungimea furtunului de alimentare nu este suficientă, adresaţivă unui magazin specializat sau unui instalator autorizat.

! Nu folosiţi niciodată tuburi folosite deja.

! Utilizaţi tuburile furnizate cu maşina.

Conectarea furtunului de golire

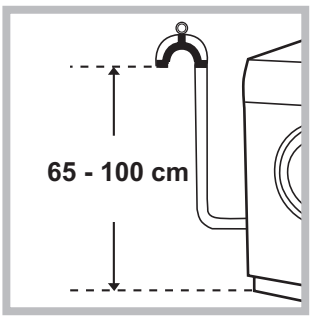

Conectați furtunul de evacuare, fără al îndoi, la o conductă sau la o gură de evacuare în zid, situate între 65 şi 100 cm de pământ;

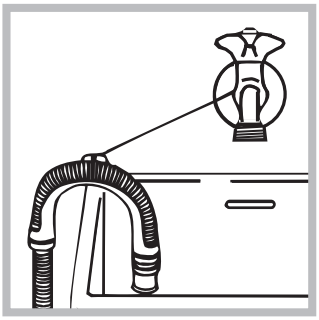

sau sprijiniţil pe marginea unei chiuvete sau a unei căzi, legând elementul de ghidare la robinet (*a se vedea figura*). Capătul liber al furtunului de golire nu trebuie să rămână cufundat în apă.

! Nu se recomandă folosirea furtunurilor prelungitoare; dacă este indispensabil, acestea trebuie să aibă acelaşi diametru ca şi furtunul original şi nu trebuie să depăşească 150 cm lungime.

Racordarea electrică

Înainte de a introduce ştecherul în priza de curent, asiguraţi-vă că:
- priza să fie cu împământare şi conformă prevederilor legale;
- priza să poată suporta sarcina maximă de putere a maşinii, indicată în tabelul cu Date tehnice *(a se vedea alături);*
- tensiunea de alimentare să fie cuprinsă în valorile indicate în tabelul cu Date tehnice (*a se vedea alături*);
- priza să fie compatibilă cu ştecărul maşinii de spălat. În caz contrar înlocuiţi priza sau ştecărul.

! Maşina de spălat nu trebuie instalată afară, nici chiar în cazul în care spaţiul este adăpostit, deoarece este foarte periculoasă expunerea maşinii la ploi şi furtuni.
! După instalarea maşinii de spălat, priza de curent trebuie să fie uşor accesibilă.
! Nu folosiţi prelungitoare şi prize multiple.
! Cablul nu trebuie să fie îndoit sau comprimat.

! Cablul de alimentare trebuie să fie înlocuit doar de instalatorii autorizaţi.

Atenţie! Firma îşi declină orice responsabilitate în cazul în care aceste norme nu se respectă.

Primul ciclu de spălare

După instalare, înainte de folosire, efectuaţi un ciclu de spălare cu detergent şi fără rufe, selectând programul „AUTOCURĂŢARE” (*a se vedea “Curăţarea maşinii de spălat”).*

Date tehnice	
Model	XWE 81283
Dimensiuni	lărgime 59,5 cm înălţime 85 cm profunzime 60,5 cm
Capacitate	de la 1 la 8 kg
Legături electrice	Vezi placuta cu caracteristicile tehnice, aplicata pe masina.
Legături hidrice	presiune maximă 1 MPa (10 bari) presiune minimă 0,05 MPa (0,5 bari) capacitatea cuvei 62 litri
Viteza de centrifugare	până la 1200 de rotaţii pe minut
Programe de control conform directivelor 1061/2010 şi 1015/2010	programul 8; program standard la 60 °C pentru rufe din bumbac. programul 9; program standard la 40 °C pentru rufe din bumbac.
CE	Acest aparat este conform cu următoarele Directive Comunitare: - 2004/108/CE (Compatibilitate Electromagnetică) - 2006/95/CE (Tensiuni Joase) - 2012/19/EU

Întreţinere şi curăţire

RO

Întreruperea alimentării cu apă şi curent electric

- Închideţi robinetul de apă după fiecare spălare. Se limitează astfel uzura instalaţiei hidraulice a maşinii de spălat şi se elimină pericolul scurgerilor.
- Scoateţi ştecărul din priza de curent atunci când curăţaţi maşina de spălat şi când se efectuează lucrări de întreţinere.

Curăţarea maşinii de spălat

- Partea externă şi părţile din cauciuc pot fi curăţate cu o lavetă înmuiată în apă călduţă şi săpun. Nu folosiţi solvenţi sau substanţe abrazive.
- Maşina de spălat este prevăzută cu un program de „AUTOCURĂŢARE" a pieselor interne care trebuie realizat **fără niciun fel de încărcătură în cuvă**.

Detergentul (în cantitate de 10% din cea recomandată pentru rufe puţin murdare) sau aditivii specifici pentru curăţarea maşinii de spălat pot fi folosite ca mijloace auxiliare în programul de spălare. Se recomandă efectuarea programului de curăţare la fiecare 40 de cicluri de spălare.
Pentru a activa programul, apăsaţi butoanele **A** şi **B** în acelaşi timp pentru 5 secunde *(a se vedea figura).*
Programul porneşte automat şi durează aproximativ 70 de minute. Pentru a termina ciclul, apăsaţi butonul START/PAUSE.

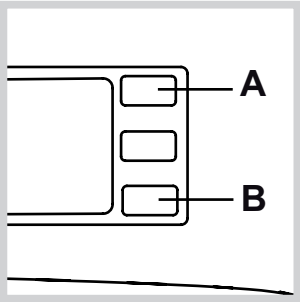

Curăţarea sertarului pentru detergenţi

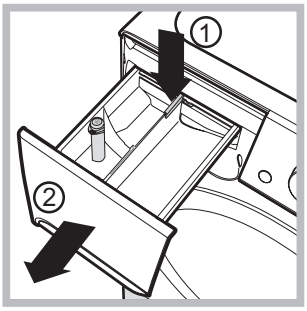

Pentru a scoate sertarul, apăsaţi pe levierul (1) şi trageţi-l spre exterior (2) *(a se vedea figura).*
Spălaţi-l sub un jet de apă; această operaţie trebuie efectuată cât mai des posibil.

Îngrijirea uşii şi a tamburului

- Lăsaţi mereu uşa întredeschisă pentru a evita formarea de mirosuri neplăcute.

Curăţarea pompei

Maşina de spălat este dotată cu o pompă de autocurăţare care nu are nevoie de întreţinere. Se poate întâmpla însă ca unele obiecte mici (monede, nasturi) să cadă în anticamera care protejează pompa, situată în partea inferioară a acesteia.
! Verificaţi ca ciclul de spălare să fie încheiat şi scoateţi ştecărul din priză.
Pentru a avea acces la anticameră:

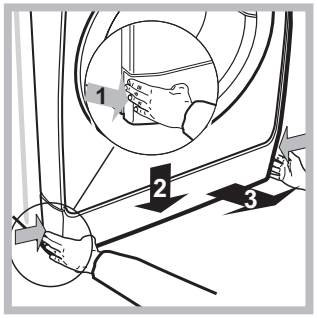

1. îndepărtaţi panoul de acoperire de pe latura anterioară a maşinii, apăsând spre centru, apoi împingeţi în jos de pe ambele laturi şi scoateţi-l *(a se vedea figurile).*

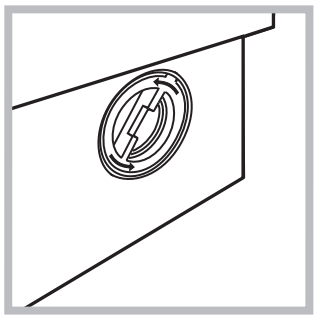

2. deşurubaţi capacul rotindu-l în sens antiorar (*a se vedea figura*). este normal să iasă puţină apă;

3. curăţaţi cu grijă interiorul;
4. înşurubaţi la loc capacul;
5. montaţi din nou panoul verificând, înainte de a-l împinge spre maşină, de a fi introdus cârligele în orificiile respective.

Controlarea furtunului de alimentare cu apă

Controlaţi tubul de alimentare cel puţin o dată pe an. Dacă prezintă crăpături sau fisuri trebuie înlocuit: pe parcursul spălărilor, presiunea puternică ar putea provoca crăpături neaşteptate.

! Nu folosiţi niciodată tuburi folosite deja.

Precauții şi sfaturi

INDESIT

RO

! Maşina de spălat a fost proiectată şi construită conform normelor internaționale de protecție. Aceste avertizări sunt furnizate din motive de siguranță şi trebuie să fie citite cu atenție.

Siguranța generală

- Acest aparat a fost conceput exclusiv pentru utilizarea în locuințe.
- Aparatul nu trebuie utilizat de către persoane (inclusiv Aparat aparat poate fi folosit de copii începând cu vârsta de 8 ani şi de persoane cu capacități fizice, senzoriale sau mentale reduse sau cu experiență şi cunoştințe insuficiente dacă sunt supravegheate sau dacă au primit o pregătire adecvată privind folosirea aparatului în mod sigur şi înțelegând pericolele respective. Copiii nu trebuie să se joace cu aparatul. Întreținerea şi curățarea nu trebuie să fie efectuate de copii fără supraveghere.
- Maşina de spălat trebuie să fie folosită doar de persoane adulte care respectă instrucțiunile din acest manual.
- Nu atingeți maşina când sunteți desculți sau cu mâinile sau picioarele ude sau umede.
- Nu scoateți ştecherul din priză trăgând de cablu, ci apucând ştecherul.
- Nu deschideți sertarul detergenților în timp ce maşina se află în funcțiune.
- Nu atingeți apa de evacuare: poate avea o temperatură ridicată.
- Nu forțați în nici un caz uşa: s-ar putea deteriora mecanismul de siguranță care evită deschiderea accidentală.
- În caz de defecțiune, nu umblați în niciun caz la mecanismele din interior şi nu încercați să o reparați singuri.
- Controlați mereu ca în apropierea maşinii aflate în funcțiune, să nu se afle copii.
- Pe durata spălării uşa se poate încălzi.
- Dacă trebuie să deplasați maşina, cereți ajutor unei alte (sau 2) persoane şi fiți foarte atenți. Niciodată nu deplasați maşina singuri deoarece aceasta este foarte grea.
- Înainte de a introduce rufele, controlați ca şi cuva să fie goală.

Scoaterea din uz

- Eliminarea ambalajelor:
  respectați reglementările locale, în acest fel ambalajele vor putea fi refolosite.
- Directiva Europeană 2012/19/EU cu privire la deşeurile care provin de la aparatura electrică sau electronică prevede ca aparatele electrocasnice să nu fie colectate împreună cu deşeurile urbane solide, obişnuite.
  Aparatele scoase din uz trebuie să fie colectate separat atât pentru a optimiza rata de recuperare şi de reciclare a materialelor componente cât şi pentru a evita pericolele care pot afecta sănătatea omului sau polua mediul înconjurător. Simbolul tomberonului tăiat care apare pe toate produsele vă aminteşte tocmai obligația de a le colecta separat. Pentru informații suplimentare cu privire la scoaterea sin uz a electrocasnicelor, deținătorii acestora pot apela la centrele de colectare a deşeurilor sau la vânzătorii de la care au achiziționat produsele respective.

Deschiderea manuală a uşii

Dacă nu este posibil să deschideți uşa din cauza întreruperii curentului electric şi doriți totuşi să întindeți rufele, procedați după cum urmează:

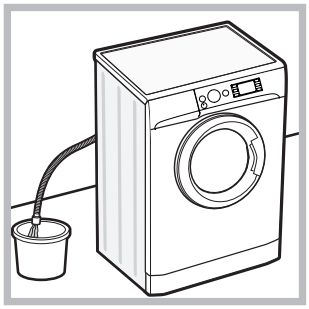

1. scoateți stecherul din priză.
2. verificați ca nivelul de apă din maşină să fie sub marginea uşii; în caz contrar, scoateți apa în exces cu ajutorul furtunului de golire, punând-o într-un vas, după indicațiile din *figura*.

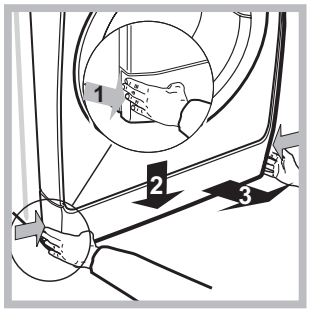

3. scoateți panoul de acoperire din partea din față a maşinii de spăla (*a se vedea figura*).

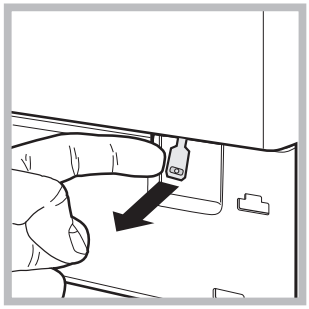

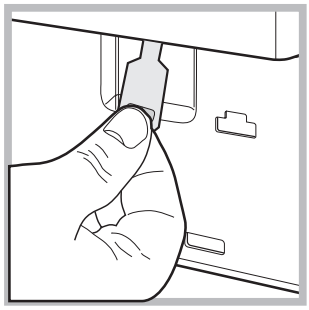

4. utilizând dispozitivul indicat în figură, trageți spre dumneavoastră până când eliberați tirantul de plastic din opritor; trageți apoi în jos şi, în acelaşi timp, deschideți uşa.

5. montați din nou panoul verificând, înainte de a-l împinge spre maşină, de a fi introdus cârligele în orificiile respective.

Descrierea maşinii de spălat

RO

Panoul de control

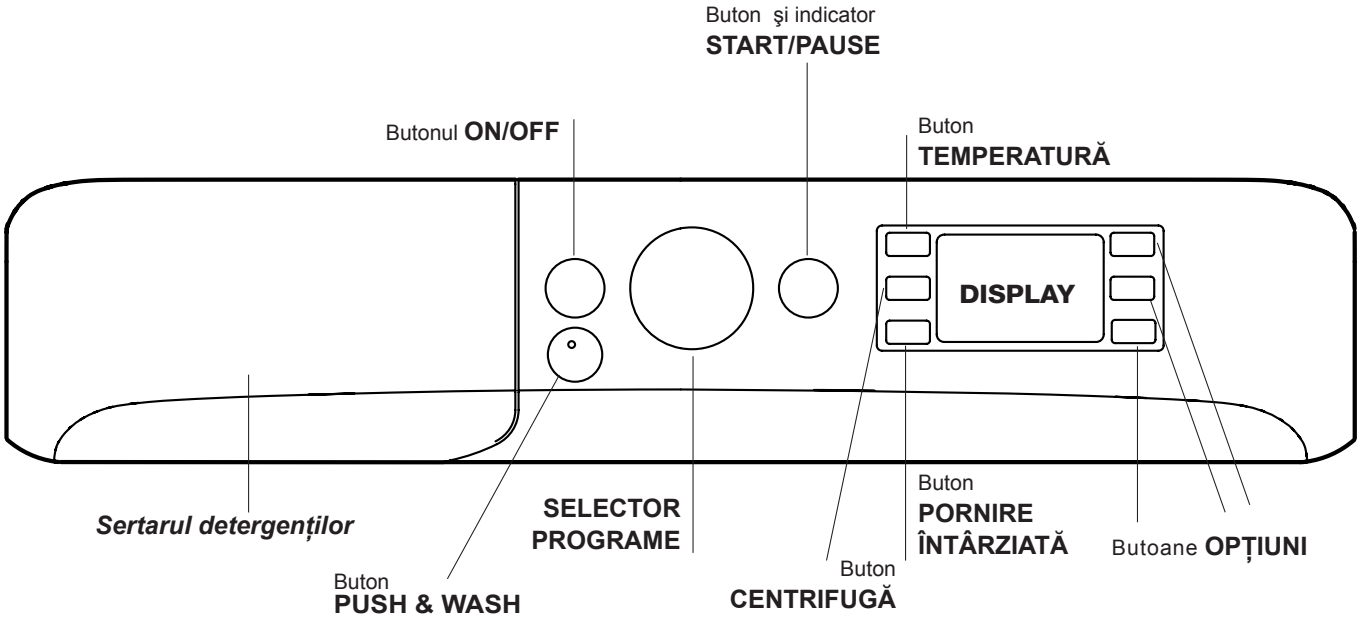

Sertarul detergenților: pentru a introduce detergenții sau aditivele (*a se vedea "Detergenți şi rufe"*).

Buton **ON/OFF** ⏻**:** apăsați scurt butonul pentru a porni sau opri maşina de spălat. Indicatorul START/PAUSE emite un semnal intermitent de culoare verde, ceea ce vă confirmă pornirea maşinii. Pentru a opri funcționarea maşinii de spălat în timpul spălării, este necesar să țineți apăsată butonul circa 3 secunde; o apăsare de scurtă durată sau accidentală nu va opri maşina.
Oprirea maşinii de spălat în timpul executării unui ciclu va anula programul în curs de desfăşurare.

Buton **PUSH & WASH:** (*a se vedea "Programe şi opțiuni").*

SELECTOR PROGRAME: pentru a alege programul dorit *(a se vedea* "*Tabel programe*").

Butoane **OPȚIUNE:** pentru a selecta opțiunile disponibile. Indicatorul privind opțiunea selectată va rămîne aprins.

Buton **TEMPERATURA** °C **:** apăsați butonul pentru a diminua sau exclude temperatura; valoarea acesteia va fi afişată pe display.

Buton **CENTRIFUGA** ◎**:** apăsați butonul pentru a reduce numărul de rotații sau a bloca storcătorul; numărul de turații se poate vedea pe display.

Buton **PORNIRE ÎNTÂRZIATĂ** ⏲**:** apăsați pentru a seta sau pornire întârziată a programului preselectat; întârzierea este indicată pe display.

Buton şi indicator **START/PAUSE** ▷II: când ledul verde emite un semnal intermitent, apăsați butonul pentru a porni ciclul de spălare. După activarea ciclului, ledul rămâne aprins. Pentru a introduce o pauză în timpul spălării, apăsați din nou butonul ledul va lumina intermitent, de culoare aurie. După stingerea indicatorului luminosl 🔒, puteți deschide uşa. Pentru a continua spălarea, de unde a fost întreruptă, apăsați din nou butonul.

Modalitatea de stand by
Această maşină de spălat rufe, conform noilor norme legate de economia de curent electric, este dotată cu un sistem de oprire automat (stand-by) care intră în funcțiune după 30 minute de neutilizare. Apăsați scurt tasta ON/OFF şi aşteptați repunerea în funcțiune a maşinii.

Display

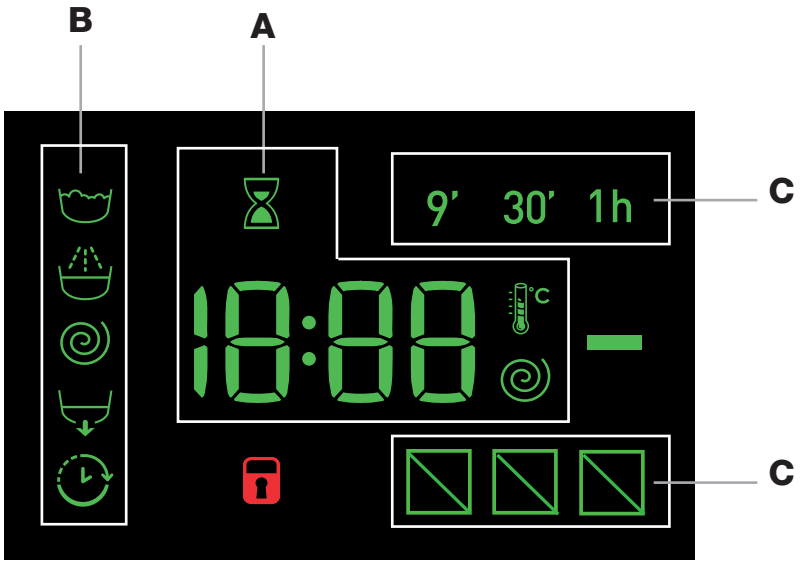

Ecranul este util pentru a programa maşina şi a furniza numeroase informații.

În secțiunea **A** este afişată durata diferitelor programe la dispoziție şi a celui rămas, în cazul unui ciclu de spălare deja în desfăşurare; dacă a fost programat un interval de PORNIRE ÎNTÂRZIATĂ, este afişat intervalul rămas până la pornirea programului selectat.
De asemenea, apăsând butonul corespunzător, se vizualizează valorile maxime ale vitezei centrifugii şi ale temperaturii pe care maşina le poate efectua în baza programului setat sau ultimele valori selectate dacă sunt compatibile cu programul ales.
Clepsidra se va aprinde intermitent în momentul în care maşina elaborează datele în funcție de programul selectat. După max. 10 minute de la pornire pictograma “clepsidră” luminează continuu şi se afişează timpul rămas definitiv. Pictograma clepsidră se va stinge apoi după circa 1 minut de la afişarea timpului rămas definitiv.

În secțiunea **B** sunt afişate „fazele de spălare” prevăzute pentru ciclul selecționat şi cele în curs de desfăşurare, în cazul unui program deja pornit:

- Spălare
- Clătire
- Centrifugă
- Golire

Simbolul “Pornire întîrziată” iluminat indică faptul că pe display este afişată valoarea “Pornirii întîrziate” setate.

În secțiunea **C** sunt prezente cele trei nivele referitoare la opțiunile de spălare.

Indicator **UŞĂ BLOCATĂ**
Iluminarea simbolului indică blocarea hubloului. Pentru a evita daune este necesar să se aştepte ca simbolul să se stingă înainte de a deschide uşa. Pentru a deschide uşa în timpul executării unui ciclu, apăsați butonul START/PAUSE; când simbolul UŞĂ BLOCATĂ se stinge, puteți deschide uşa.

Cum se desfăşoară un ciclu de spălare

RO

Programarea rapidă

1. **INTRODUCEREA RUFELOR** Deschideţi uşa. Introduceţi rufele în maşină, fiind atenţi să nu depăşiţi cantitatea indicată în tabelul de programe - a se vedea pagina următoare.
2. **DOZAREA DETERGENTULUI**Extrageţi sertarul şi turnaţi detergent în compartimentele respective, după indicaţiile din capitolul "*Detergenţi şi rufe*".
3. **ÎNCHIDEŢI UŞA.**
4. Apăsaţi tasta "PUSH & WASH" pentru a activa programul de spălare ales.

Programarea tradiţională

1. **PUNEREA ÎN FUNCŢIUNE A MAŞINII** Apăsaţi butonul ⏻; indicatorul START/PAUSE va lumina intermitent lent cu culoarea verde.
2. **INTRODUCEREA RUFELOR** Deschideţi uşa. Introduceţi rufele în maşină, fiind atenţi să nu depăşiţi cantitatea indicată în tabelul de programe - a se vedea pagina următoare.
3. **DOZAREA DETERGENTULUI**Extrageţi sertarul şi turnaţi detergent în compartimentele respective, după indicaţiile din capitolul "*Detergenţi şi rufe*".
4. **ÎNCHIDEŢI UŞA.**
5. **ALEGEREA PROGRAMULUI** Selectaţi cu butonul PROGRAME programul dorit; acestuia îi sunt asociate o temperatură şi o viteză de centrifugă care pot fi modificate. Pe ecran va apărea şi durata ciclului.
6. **PERSONALIZAREA CICLULUI DE SPĂLARE.** Apăsaţi butoanele: respective.
   Modificarea temperaturii şi/sau a centrifugei. Maşina afişează automat temperatura şi centrifuga maxime prevăzute pentru programul ales, sau ultimele selectate, dacă sunt compatibile cu programul. Apăsând butonul °C se reduce progresiv temperatura pînă spălarea rece "OFF". Apăsând butonu ◎ se reduce progresiv centrifuga pînă la excluderea sa "OFF". Din acest moment, apăsarea ulterioară a butonelor va aduce valorile la cele maxime prevăzute.
   ! Excepţie: dacă selectaţi programul 8 temperatura poate fi crescută până la 90°.

   Setaţi pornirea întârziată..
   Pentru a programa pornirea întârziată a maşinii, apăsaţi butonul respectiv pentru a alege timpul de întârziere dorit. Când această opţiune este activată, pe display se aprinde simbolul ⏲. Pentru a şterge pornirea întârziată, apăsaţi butonul până când pe ecran vedeţi inscripţia "OFF".

   Modificarea caracteristicilor ciclului.
   - Apăsaţi butonul pentru a activa opţiunea; indicatorul corespunzător butonului se va aprinde.
   - Apăsaţi din nou butonul pentru a dezactiva această opţiune; indicatorul luminos respectiv se va stinge.

   ! Dacă opţiunea selectată nu este compatibilă cu programul ales, ledul corespunzător va semnaliza iar funcţia nu se va activa.
   ! Dacă opţiunea selectată nu este compatibilă cu alta setată anterior, incompatibilitatea va fi semnalată prin aprinderea intermitentă a ledului şi printr-un semnal acustic (3 bip) şi va fi activată numai a doua, indicatorul opţiunii activate se va aprinde.
   ! Cantitatea de rufe admisă precum şi durata ciclului pot varia în funcţie de funcţia aleasă.
7. **ACTIVAREA UNUI PROGRAM.** Apăsaţi butonul START/PAUSE. Indicatorul luminos se va aprinde - culoare verde şi uşa se va bloca (simbolul UŞĂ BLOCATĂ se va aprinde). Pentru a modifica un program în timpul executării unui ciclu, apăsaţi butonul START/PAUSE pentru a întrerupe momentan ciclul); indicatorul corespunzător butonul START/PAUSE se va aprinde intermitent culoarea aurie) şi alegeţi noul ciclul dorit şi apăsaţi din nou butonul START/PAUSE.
   Pentru a deschide uşa în timpul executării unui ciclu, apăsaţi butonul START/PAUSE; când simbolul UŞĂ BLOCATĂ se stinge, puteţi deschide uşa. Apăsaţi din nou butonul START/PAUSE pentru a relua programul de unde era oprit.
8. **TERMINAREA PROGRAMULUI** La încheierea ciclului, pe ecran va apărea mesajul "**END**" ; când simbolul UŞĂ BLOCATĂ se stinge, puteţi deschide uşa. Deschideţi uşa, scoateţi rufele şi opriţi maşina de spălat.

! Dacă doriţi să anulaţi un ciclu deja activat, apăsaţi îndelung butonul ⏻. Ciclul se va întrerupe iar maşina se va opri.

Programe şi opţiuni

INDESIT

RO

Tabel de programe

Programe	Descrierea Programului	Temp. max. (°C)	Viteza max. (rotaţii pe minut)	Detergenţi şi aditivi				Sarcina Max. (Kg)	Umiditate reziduală %	Consum energie kWh	Apă totală lt	Durata ciclului
				Prespălare	Spălare	Balsam rufe	Decolorant					
	Programe Speciale											
1	**Sport**	30°	600	-	●	●	-	4	-	-	-	60’
2	**Rufe Negre**	30°	800	-	●	●	-	5	-	-	-	80’
3	**Antimiros** (Bumbac)	60°	1000	-	●	●	-	3,5	-	-	-	120’
3	**Antimiros** (Sintetice)	40°	1000	-	●	●	-	3,5	-	-	-	105’
4	**Delicate**	30°	0	-	●	●	-	1	-	-	-	80’
5	**Lână:** pentru lână, caşmir, etc.	40°	800	-	●	●	-	2	-	-	-	85’
6	**Pilote:** pentru articole căptuşite cu puf de gâscă.	30°	1000	-	●	●	-	3,5	-	-	-	100’
	Standard											
7	**Bumbac cu prespălare:** rufe albe foarte murdare.	90°	1200	●	●	●	-	8	53	2,80	105	210’
8	60°C **Program standard la 60°C pentru rufe din bumbac (1):** albe şi colorate rezistente foarte murdare.	60° (Max. 90°)	1200	-	●	●	-	8	53	1,04	55	215’
9	40°C **Program standard la 40°C pentru rufe din bumbac (2):** albe puţin murdare şi colorate delicate.	40°	1200	-	●	●	-	8	53	0,87	81	185’
10	**Sintetice:** colorate rezistente foarte murdare.	60°	800	-	●	●	-	4,5	46	0,86	47	115’
10	**Sintetice (3):** colorate rezistente foarte murdare.	40°	800	-	●	●	-	4,5	46	0,60	51	105’
11	**Rufe colorate**	40°	1200	-	●	●	-	8	53	0,89	80	105’
	Eco & Rapide											
12	**Program standard la 20°C pentru rufe din bumbac:** albe puţin murdare şi colorate delicate.	20°	1200	-	●	●	-	8	-	-	-	185’
13	**Eco Sintetice**	20°	800	-	●	●	-	8	-	-	-	120’
14	**Rapide**	-	800	-	-	●	-	1,5	-	-	-	9’
14	**Rapide**	30°	800	-	●	●	-	3,5	80	0,18	43	30’
14	**Rapide**	60°	1000	-	●	●	-	8	-	-	-	60’
	Parţiale											
	Clătire/Decolorant	-	1200	-	-	●	●	8	-	-	-	55’
	Centrifugă + Golire	-	1200	-	-	-	-	8	-	-	-	25’

Durata ciclului indicată pe display sau în carte este calculată în baza unor condiţii standard. Timpul efectiv poate varia în baza a numeroşi factori, precum temperatura şi presiunea apei la intrare, temperatura mediului, cantitatea de detergent, cantitatea şi tipul încărcăturii, echilibrarea încărcăturii, opţiunile suplimentare selectate.

1) Programul de control conform normei 1061/2010: setaţi programul 8 cu o temperatură de 60°C.
Acest ciclu este potrivit pentru curăţarea unei încărcături de bumbac cu grad de murdărie normal şi este cel mai eficient din punct de vedere al consumului combinat de energie şi apă; se foloseşte pentru articole de îmbrăcăminte care pot fi spălate la 60°C. Temperatura efectivă de spălare poate diferi de cea indicată.
2) Programul de control conform normei 1061/2010: setaţi programul 9 cu o temperatură de 40°C.
Acest ciclu este potrivit pentru curăţarea unei încărcături de bumbac cu grad de murdărie normal şi este cel mai eficient din punct de vedere al consumului combinat de energie şi apă; se foloseşte pentru articole de îmbrăcăminte care pot fi spălate la 40°C. Temperatura efectivă de spălare poate diferi de cea indicată.

Pentru toate Instituţiile de Testare:
2) Program pentru bumbac, prelungit: setaţi programul 9 cu o temperatură de 40°C.
3) Program sintetic lung: setaţi programul 10 cu o temperatură de 40°C.

Opţiuni de spălare

Rapide

La prima apăsare se aprinde simbolul 9’, la a doua, simbolul 30’ şi la a treia, simbolul 1h’. La a patra apăsare se aprinde din nou simbolul 9’.
! Nu poate fi activată cu programele 1-2-3-4-5-6-7-8-9-10-11-12-13-.

Sfârşit ciclu rapid

În timpul unui program de spălare, în anumite condiţii, apăsarea acestei taste permite terminarea programului de spălare în numai 20’ în caz de necesitate, efectuând o clătire scurtă şi o centrifugare maximă de 800 de turaţii sau mai mică dacă este redusă manual în momentul personalizării programului.
În acest caz, calitatea spălării şi a clătirii vor fi reduse.
În urma apăsării tastei, se aprinde atât indicatorul respectiv, cât şi indicatorul pentru faza de clătire.
În cazul în care temperatura selectată este mai mare sau egală cu 40° şi/sau tasta este apăsată în timpul fazei iniţiale a programului, durata opţiunii „Sfârşit ciclu rapid“ este mai mare pentru a permite dizolvarea corectă a detergentului pentru a nu deteriora ţesăturile.
În acest caz se va aprinde intermitent indicatorul fazei de clătire şi va rămâne fix indicatorul de spălare până când nu sunt îndeplinite condiţiile necesare de activare.
În cazul în care durata reziduală a programului de spălare este mai mică de 20’ de minute, opţiunea este dezactivată.
! Nu poate fi activată cu programele 2-4-5-6-14-.

Antipată

Această opţiune permite selectarea tipului de murdărie astfel încât să se adapteze ciclul în mod optim pentru îndepărtarea petelor. Tipurile de murdărie sunt:
- **Mâncare**, de exemplu, pentru petele de alimente şi băuturi.
- **Muncă**, de exemplu, pentru petele de unsoare şi cerneală.
- **Outdoor**, de exemplu, pentru petele de noroi şi iarbă.

! Durata ciclului de spălare variază în funcţie de tipul murdăriei selectate.
! Nu poate fi activată cu programele 1-2-3-4-5-6-7-11-12-13-14-.

RO

Push & Wash

Această funcție permite pornirea unui ciclu de spălare şi cu maşina oprită fără a trebui să apăsați în prealabil tasta ON/OFF sau, după pornirea maşinii, fără să fi acționat nicio altă tastă şi/sau buton (în caz contrar, programul Push & Wash va fi dezactivat). Pentru a porni ciclul Push & Wash țineți apăsat butonul pentru 2 secunde. Indicatorul aprins arată că ciclul este pornit. Ciclul de spălare este ideal pentru articolele de bumbac şi sintetice, funcționând la o temperatură de spălare de 30° şi o viteză maximă de centrifugare de 1200 turații pe minut. Sarcină max. 4 kg. (Durata ciclului 50').

Cum funcționează?

1. Introduceți rufele (articole de bumbac şi/sau sintetice) şi închideți uşa.
2. Turnați detergentul şi aditivii.
3. Porniți programul ținând apăsată pentru 2 secunde tasta Push & Wash.

Indicatorul se va aprinde de culoare verde şi uşa se va bloca (simbolul uşă blocată aprins).

N.B.: Pornirea spălării de la tasta Push & Wash activează un ciclu automat recomandat pentru bumbac şi sintetice nepersonalizabil. Acest program nu permite posibilitatea de a seta alte opțiuni.

Pentru a deschide uşa în timpul executării unui ciclu automat, apăsați tasta START/PAUSE; când simbolul uşă blocată se stinge, puteți deschide uşa. Apăsați din nou tasta START/PAUSE pentru a relua programul de unde era oprit.

4. La încheierea programului, indicatorul luminos END se va aprinde.

Detergenţi şi rufe

INDESIT

RO

Sertarul detergenţilor

Un rezultat bun la spălare depinde şi de dozarea corectă a detergentului: excesul de detergent nu garantează o spălare mai eficientă, ci contribuie la încrustarea părţilor interne ale maşinii de spălat şi la poluarea mediului înconjurător.

! Nu introduceţi în maşină detergenţii pentru spălarea manuală deoarece formează prea multă spumă.

! Utilizaţi detergenţi praf pentru rufele albe de bumbac, pentru prespălare şi pentru spălarea la temperaturi mai mari de 60°C.

! Respectaţi indicaţiile de pe ambalajul detergentului.

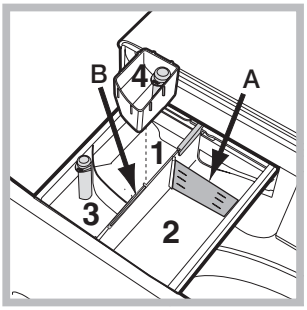

Extrageţi sertarul pentru detergenţi şi introduceţi detergentul sau aditivul după cum urmează:

Compartimentul 1: Detergent pentru prespălare (sub formă de praf)
Înainte de a adăuga detergentul verificaţi ca sertarul adiţional 4 să nu fie introdus.

Compartimentul 2: Detergent pentru spălare (sub formă de praf sau lichid)
Când utilizaţi detergent lichid este recomandat să folosiţi peretele despărţitor **A** prevăzut pentru dozarea corectă. Pentru utilizarea de detergent praf puneţi peretele despărţitor în cavitatea **B**.

Compartimentul 3: Aditivi (soluţie de înmuiat, etc.)
Balsamul nu trebuie să depăşească nivelul „max” indicat pe pivotul central.

sertar adiţional 4: Decolorant

Ciclul de albire

Introduceţi sertarul adiţional **4** din dotare, în sertarul **1**. Când dozaţi decolorantul nu depăşiţi nivelul „max” indicat pe pivotul central. Pentru a efectua doar albirea vărsaţi decolorantul în sertarul adiţional **4** şi selectaţi programul .

! Decolorantul tradiţional se foloseşte pentru ţesături rezistente albe, cel delicat pentru ţesături colorate, sintetice şi pentru lână.

Pregătirea rufelor

- Subdivizaţi rufele în funcţie de:
  - tipul de ţesătură / simbolul de pe etichetă.
  - culori: separaţi rufele colorate de cele albe.
- Goliţi buzunarele şi controlaţi nasturii.
- Nu depăşiţi valorile indicate, referite la greutatea rufelor uscate: *a se vedea* “*Tabel de programe*”.

Cât cântăresc rufele?

1 cearceaf 400-500 g.
1 faţă de pernă 150-200 g.
1 faţă de masă 400-500 g.
1 halat de baie 900-1.200 g.
1 prosop 150-250 g.

Programe particulare

Sport (programul **1**) a fost studiat pentru spălarea ţesăturilor utilizate la confecţionarea hainelor sportive (echipamente, pantaloni scurţi etc.) puţin murdare; pentru cele mai bune rezultate, se recomandă să nu depăşiţi cantitatea maximă admisă indicată în *„Tabel de programe”*. Se recomandă utilizarea detergentului lichid într-o cantitate adecvată unei încărcări pe jumătate a maşinii.

Rufe Negre: folosiţi programul **2** pentru spălarea rufelor de culoare închisă. Programul este conceput pentru întreţinerea culorilor închise în decursul timpului. Pentru cele mai bune rezultate, vă recomandăm utilizarea unui detergent lichid pentru rufe de culori închise.

Antimiros: folosiţi programul **3** pentru spălarea rufelor pentru a elimina mirosurile neplăcute (de ex. fum, transpiraţie, prăjeală). Programul este conceput pentru a elimina mirosurile neplăcute, protejând fibrele ţesăturilor. Se recomandă spălarea la 40° a articolelor sintetice sau a încărcăturilor mixte şi la 60° a ţesăturilor din bumbac rezistent.

Delicate: folosiţi programul **4** pentru spălarea rufelor foarte delicate. Se recomadă să întoarceţi pe dos rufele înainte de spălare. Pentru cele mai bune rezultate, vă recomandăm utilizarea unui detergent lichid pentru rufe delicate.

Lână: ciclul de spălare “Lână” al acestei maşini de spălat a fost testat şi aprobat de Woolmark Company pentru spălarea articolelor de lână clasificate ca fiind lavabile de mână, cu condiţia ca spălarea să se efectueze în conformitate cu instrucţiunile specificate pe eticheta articolului şi cu indicaţiile furnizate de producătorul acestei maşini de spălat. (M1127)

Pilote: pentru a spăla articolele cu căptuşeală din puf de gâscă, ca de exemplu, pilotele “matrimoniale” sau cele pentru un pat de o singură persoană (care nu depăşesc 3,5 kg greutate), pernele, pardesiele, folosiţi programul special **6**. Vă recomandăm să introduceţi pilotele în cuva maşinii îndoind marginile spre interior *(vezi figura)* şi să nu depăşiţi **¾** din volumul cuvei. Pentru o spălare optimală, vă recomandăm să folosiţi un detergent lichid, de dozat în sertarul pentru detergenţi.

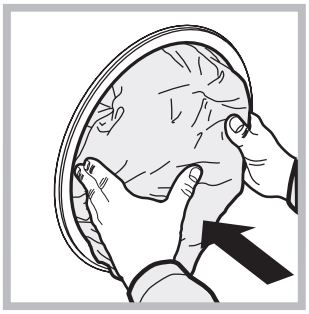

RO

Rufe Colorate: folosiți programul **11** pentru spălarea rufelor de culori deschise. Programul este conceput pentru a păstra strălucirea vie a culorilor în timp.
Program standard la 20°C pentru rufe din bumbac (programul **12**) ideal pentru rufe de bumbac murdare. Performanțele bune şi la rece, comparabile cu o spălare la 40°, sunt garantate de o acțiune mecanică care lucre.
Eco Sintetice (programul **13**) ideal pentru rufe mixte (bumbac şi sintetice) cu grad normal de murdărie. Performanțele bune de spălare şi la rece sunt garantate de o acțiune mecanică care lucrează prin varierea vitezei la intervale medii şi determinate.
Rapide (programul 14) permite gestionarea duratei tratamentului rufelor între 9' şi 1h. Apăsând tasta "Rapide" corespunzătoare, se poate varia durata ciclului între 9' (refresh), 30' (spălare), 1h (spălare). Ciclul 9' permite reîmprospătarea rufelor utilizând doar balsamul, **se recomandă să nu introduceți detergentul în maşină**. Ciclul 30' este conceput pentru a spăla rufe uşor murdare la 30° (în afară de lână şi mătase) cu o încărcătură maximă de 3 kg în scurt timp: durează doar 30 de minute şi economiseşte energie şi timp. Ciclul "1h" este conceput pentru a spăla la 60° într-o oră rufe de bumbac rezistent cu un grad de murdărie mediu, garantând o bună performanță la spălare. Pentru rufe din material sintetic sau mixte, se recomandă să reduceți temperatura la 40°.

Sistemul de echilibrare a sarcinii

Pentru a evita trepidațiile excesive, înainte de stoarcere, cuva maşinii va distribui cantitatea de rufe în mod uniform, centrifuga efectuând câteva rotații la o viteză mai mare decât viteza de spălare. Dacă, după numeroase încercări, maşina nu reuşeşte să echilibreze greutatea, stoarcerea rufelor se va face la o viteză mai mică decât cea prevăzută în program. Dacă instabilitatea este prea mare, maşina va distribui greutatea în locul centrifugei. Pentru a favoriza o mai bună repartizare a rufelor şi echilibrarea corectă a maşinii, se recomandă să introduceți în maşină atât articole mari cât şi mici.

Anomalii şi remedii

INDESIT

RO

Se poate întâmpla ca maşina de spălat să nu funcţioneze. Înainte de a apela serviciul de Asistenţă (*a se vedea Asistenţa*), verificaţi dacă nu este vorba de o problemă uşor de rezolvat:

Anomalii:	Cauze posibile / Rezolvare:
Maşina de spălat nu porneşte.	• Ştecărul nu este introdus în priza de curent, sau nu face contact. • Aveţi o pană de curent la domiciliu.
Ciclul de spălare nu porneşte.	• Uşa nu este bine închisă. • Butonul ON/OFF nu a fost apăsată. • Butonul START/PAUSE nu a fost apăsat. • Robinetul de apă nu este deschis. • A fost setată o întârziere faţă de ora pornirii.
Maşina de spălat nu încarcă apă (Pe display este vizualizat scris "H2O").	• Furtunul de alimentare cu apă nu este racordat la robinet. • Furtunul este îndoit. • Robinetul de apă nu este deschis. • Apa la domiciliul dvs. este oprită. • Apa nu are presiune suficientă. • Butonul START/PAUSE nu a fost apăsat.
Maşina de spălat încarcă şi descarcă apă încontinuu.	• Furtunul de golire nu a fost instalat la o înălţime cuprinsă între 65 şi 100 cm de pământ (*a se vedea "Instalare"*). • Capătul furtunului de evacuare este cufundat în apă (*a se vedea "Instalare"*). • Evacuarea din perete nu are răsuflare pentru aer. Dacă după aceste verificări problema nu se rezolvă, închideţi robinetul de apă, stingeţi maşina de spălat şi chemaţi Asistenţa. Dacă locuinţa se află la ultimele etaje ale unui edificiu, este posibil să aibă loc fenomene de sifonare, motiv pentru care maşina de spălat încarcă şi descarcă apă încontinuu. Pentru a elimina acest inconvenient, se găsesc în comerţ supape anti-sifonare.
Maşina de spălat nu se goleşte sau nu stoarce.	• Programul nu prevede golirea apei: cu unele programe trebuie pornit manual. • Furtunul de golire este îndoit (a se vedea "Instalare"). • Conducta de descărcare este înfundată.
Maşina de spălat vibrează foarte mult în timpul stoarcerii.	• Cuva, în momentul instalării, nu a fost deblocată în mod corespunzător (*a se vedea "Instalare"*). • Maşina de spălat este în pantă (*a se vedea "Instalare"*). • Maşina de spălat este prea aproape de pereţi şi mobilier (*a se vedea "Instalare"*).
Maşina de spălat pierde apă.	• Furtunul de alimentare cu apă nu este bine înşurubat (*a se vedea "Instalare").* • Sertarul detergenţilor este înfundat (pentru a-l curăţa *a se vedea "Întreţinere şi curăţare"*). • Furtunul de golire nu este bine fixat *(a se vedea "Instalare").*
Indicatoarele Opţiunilor şi ale START/PAUSE luminează intermitent repede şi display-ul afişează un cod de anomalie (ex.: F-01, F-..).	• Opriţi maşina şi scoateţi ştecărul din priză; aşteptaţi aprox. 1 minut înainte de a o reaprinde. Dacă nu obţineţi nici un rezultat, apelaţi Centrul de Service pentru asistenţă.
Se formează prea multă spumă.	• Detergentul nu este compatibil cu maşina de spălat (trebuie să fie scris "pentru maşina de spălat", "de mână şi în maşina de spălat", sau ceva asemănător). • Dozajul a fost excesiv.
Nu se activează Push & Wash.	• După pornirea maşinii s-a acţionat altă comandă decât Push & Wash. Stingeţi maşina şi apăsaţi butonul Push & Wash.
Programul durează mult mai puţin decât este prevăzut.	• S-a activat opţiunea „Sfârşit ciclu rapid".

Asistență

195115797.02

01/2014 - Xerox Fabriano

RO

Înainte de a lua legătura cu Asistența:
- Verificați dacă puteți rezolva singuri problema (*a se vedea "Anomalii şi remedii"*);
- Porniți din nou programul pentru a controla dacă inconvenientul a fost eliminat;
- În caz negativ, contactați un Centru de Asistență Tehnică.

! Nu apelați niciodată la persoane neautorizate.

Comunicați:
- tipul de anomalie;
- modelul maşinii (Mod.);
- numărul de serie (S/N).

Aceste informații sunt specificate pe plăcuța cu date tehnice, lipită în partea din spate a maşinii de spălat precum şi în partea anterioară, după ce deschideți uşa.

Atenționări în conformitate cu legislația în vigoare

• Conform prevederilor legislației privind gestionarea deşeurilor, este interzisă eliminarea deşeurilor de echipamente electrice şi electronice (DEEE) alături de deşeurile municipale nesortate. Ele trebuie predate la punctele municipale de colectare, societățile autorizate de colectare/reciclare sau distribuitori (în cazul în care se achiziționează echipamente noi de acelaşi tip).

• Autoritățile locale trebuie să asigure spațiile necesare pentru colectarea selectivă a deşeurilor precum şi funcționalitatea acestora. Contactați societatea de salubrizare sau compartimentul specializat din cadrul primăriei pentru informații detaliate.

• Deşeurile de echipamente electrice şi electronice pot fi predate şi distribuitorilor, la achiziționarea de echipamente noi de acelaşi tip (schimb 1 la 1).

• Predarea, de către utilizatori, a deşeurilor de echipamente electrice şi electronice, la punctele de colectare municipale, societățile autorizate de colectare/reciclare sau distribuitori (în cazul în care se achiziționează echipamente noi de acelaşi tip) facilitează refolosirea, reciclarea sau alte forme de valorificare a acestora.

• Deşeurile de echipamente electrice şi electronice pot conține substanțe periculoase care pot avea un impact negativ asupra mediului şi sănătății umane în cazul în care DEEE nu sunt colectate selectiv şi gestionate conform prevederilor legale.

• Simbolul alăturat (o pubela cu roți, barata cu două linii în forma de X), aplicat pe un echipament electric sau electronic, semnifică faptul că acesta face obiectul unei colectări separate şi nu poate fi eliminat împreună cu deşeurile municipale nesortate.

REGULAMENTUL DELEGAT (UE) NR. 1061/2010 AL COMISIEI

Marca	INDESIT
Modelul	XWE 81283X W EU
Capacitatea nominală exprimată în kg de rufe din bumbac	8.0
Clasa de eficienţă energetică pe o scară de la A+++ (consum redus) la G (consum ridicat)	A+++
Consumul de energie anual exprimat în kWh [1]	193.0
Consumul de energie la programul de spălare rufe din bumbac standard la 60 °C la capacitate maximă exprimat în kWh [2]	1.044
Consumul de energie la programul de spălare rufe din bumbac standard la 60 °C la capacitate parţială exprimat în kWh [2]	0.715
Consumul de energie la programul de spălare rufe din bumbac standard la 40 °C la capacitate parţială exprimat în kWh [2]	0.644
Consumul de energie în modul off (oprit) exprimat în W	0.5
Consumul de energie în modul left-on (rămas în funcţiune) exprimat în W	8.0
Consumul de apă anual exprimat în litri [3]	11594
Clasa de eficienţă la centrifugare pe o scară de la G (eficienţă minimă) la A (eficienţă maximă)	B
Numărul maxim de rotaţii [4]	1200
Conţinutul de apă rămas [5]	53%
Durata programului de spălare rufe din bumbac standard la 60 °C la capacitate maximă exprimată în minute.	215
Durata programului de spălare rufe din bumbac standard la 60 °C la capacitate parţială exprimată în minute.	155
Durata programului de spălare rufe din bumbac standard la 40°C" la capacitate parţială exprimată în minute.	145
Durata modului left-on (rămas în funcţiune) exprimată în minute	30
Nivelul de zgomot exprimat în dB(A) re 1 pW spălare [6]	52
Nivelul de zgomot exprimat în dB(A) re 1 pW centrifugare [6]	80
Model încorporat	

[1] "Programul de spălare rufe din bumbac standard la 60 °C" la capacitate maximă şi parțială şi "programul de spălare rufe din bumbac standard la 40 °C" la capacitate parțială sunt programele de spălare standard la care fac referire informațiile de pe etichetă şi din fişa produsului. Programul de spălare rufe din bumbac standard la 60 °C şi programul de spălare rufe din bumbac standard la 40 °C sunt adecvate pentru spălarea rufelor din bumbac cu grad de murdărie normal şi sunt cele mai eficiente programe din punct de vedere al consumului combinat de energie şi apă. Încărcarea parțială reprezintă jumătate din încărcarea nominală.

[2] Pe baza programelor cu 220 de cicluri de spălare rufe din bumbac standard la 60°C şi 40°C la încărcare maximă şi parțială, şi a consumului modurilor cu consum redus. Consumul real de energie va depinde de modul în care este utilizat aparatul.

[3] Pe baza programelor cu 220 de cicluri de spălare rufe din bumbac standard la 60°C şi 40°C la capacitate maximă şi parțială. Consumul real de apă va depinde de modul în care este utilizat aparatul.

[4] Pentru programul de spălare rufe standard la 60 °C la încărcare maximă şi parțială sau la 40°C la încărcare parțială, oricare dintre acestea este mai scăzut.

[5] S-a obținut pentru programul de spălare rufe din bumbac standard la 60 °C la încărcare maximă şi parțială sau la 40°C la încărcare parțială, oricare dintre acestea este mai ridicat.

[6] Pe baza fazelor de spălare şi centrifugare pentru programul de spălare rufe din bumbac standard la 60 °C la încărcare maximă.