INSTRUCȚIUNI DE FOLOSIRE

MAŞINĂ DE SPĂLAT RUFE

RO

RO	**PL**	**HU**
Română,1	**Polski,13**	**Magyar,25**
SL	**HR**	**I**
Slovenščina,37	**Hrvatski,49**	**Italiano,61**

WI 82

Sumar

Instalare, 2-3
Scoaterea din ambalaj şi nivelarea, 2
Legături hidraulice şi electrice, 2-3
Primul ciclu de spălare, 3
Date tehnice, 3

Descrierea maşinii de spălat, 4-5
Panoul de control, 4
Indicatoare luminoase, 5

Pornire şi Programe, 6
Pe scurt: pornirea unui program, 6
Tabel de programe, 6

Personalizări, 7
Stabilirea temperaturii de spălare, 7
Funcții, 7

Detergenți şi rufe albe, 8
Sertarul detergenților, 8
Prepararea rufelor, 8
Rufe deosebite, 8

Precauții şi sfaturi, 9
Protecție generală, 9
Aruncarea reziduurilor, 9
Protecția şi respectarea mediului înconjurător, 9

Întreținere şi îngrijire, 10
Oprirea apei şi a curentului electric, 10
Curățarea maşinii de spălat, 10
Curățarea sertarului pentru detergenți, 10
Îngrijirea hubloului şi a coşului, 10
Curățarea pompei, 10
Controlarea tubului de alimentare cu apă, 10

Anomalii şi remedii, 11

Asistență, 12
Înainte de a lua legătura cu Asistența, 12

INDESIT

Instalare

RO

! Este important să se păstreze acest manual pentru a-l putea consulta în orice moment. În caz de vânzare, de cesiune sau de schimbare a locuinței, acesta trebuie să rămână împreună cu maşina de spălat pentru a informa noul proprietar cu privire la funcționare şi la respectivele avertismente.

! Citiți cu atenție instrucțiunile: veți găsi informații importante cu privire la instalare, la folosire şi la siguranță.

Scoaterea din ambalaj şi nivelarea

Scoaterea din ambalaj

1. Scoaterea din ambalaj a maşinii de spălat.
2. Controlați ca maşina de spălat să nu fi fost deteriorată în timpul transportului. Dacă este deteriorată nu o conectați şi luați legătura cu cine v-a vândut-o.

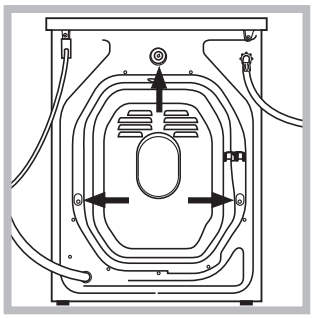

3. Scoateți cele 3 şuruburi de protecție pentru transport şi cauciucul cu respectivul distanțator, situate în partea posterioară *(vezi figura).*

4. Închideți orificiile cu dopurile din plastic aflat în dotare.
5. Păstrați toate piesele: pentru cazul în care maşina de spălat va trebui să fie transportată, piesele vor trebui montante din nou.

! Ambalajele nu constituie jucării pentru copii

Nivelare

1. Instalați maşina de spălat pe un paviment plan şi rigid, fără a o sprijini de ziduri, mobilă sau altceva.

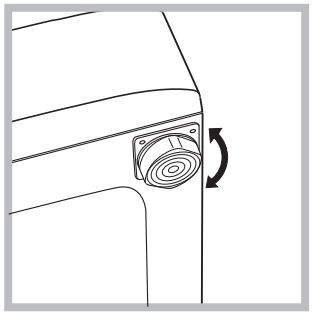

2. Dacă podeaua nu este perfect orizontală, compensați neregularitățile deşurubând sau înşurubând picioruşele anterioare *(vezi figura);* unghiul de înclinare, măsurat pe planul de lucru, nu trebuie să depăşească 2°.

O nivelare precisă conferă stabilitate maşinii şi evită vibrații, zgomote şi deplasări pe timpul funcționării. În cazul mochetelor sau a unui covor, reglați picioruşele astfel încât să mențineți sub maşina de spălat un spațiu suficient pentru ventilare.

Legături hidraulice şi electrice

Conectarea tubului de alimentare cu apă

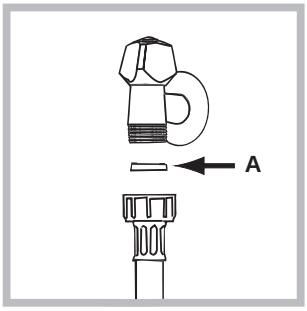

1. Introduceți garnitura A în extremitatea tubului de alimentare şi înşurubați-l la un robinet de apă rece cu gura filetată de l' gaz *(vezi figura).*
Înainte de conectare, lăsați apa să curgă pentru a se limpezi.

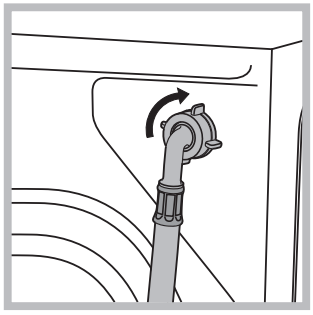

2. Conectați tubul de alimentare la maşina de spălat, înşurubându-l la respectiva priză de apă, în partea posterioară, sus în dreapta *(vezi figura)*.

3. Fiți atenți ca tubul să nu fie nici curbat nici îndoit.

! Presiunea apei trebuie să fie cuprinsă în valorile tabelului Date tehnice *(vezi pagina alăturată).*

! Dacă lungimea tubului de alimentare nu este suficientă, adresați-vă unui magazin specializat sau unui tehnician autorizat.

Conectarea tubului de evacuare

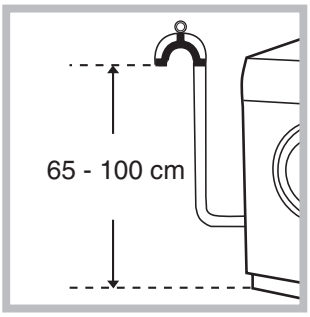

Conectaţi tubul de evacuare, fără a-l îndoi, la o conductă de evacuare sau la o gură de evacuare în zid, situate între 65 şi 100 cm de pământ;

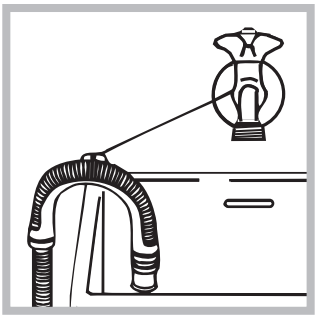

sau sprijiniţi-l pe marginea unei chiuvete sau a unei căzi, legând ghidul aflat în dotare, de robinet *(vezi figura).* Extremitatea liberă a tubului de evacuare nu trebuie să rămână cufundată în apă.

! Nu este recomandabilă folosirea tuburilor de prelungire; dacă este indispensabil, tubul de prelungire trebuie să aibă acelaşi diametru cu tubul original şi nu trebuie să depăşească 150 cm.

Legătura electrică

Înainte de a introduce fişa în priza de curent, asiguraţi-vă ca:

- priza să fie cu împământare şi conform prevederilor de lege;
- priza să poată suporta sarcina maximă de putere a maşinii, indicată în tabelul cu Date tehnice *(vezi alături);*
- tensiunea de alimentare să fie cuprinsă în valorile indicate în tabelul cu Date tehnice *(vezi alături);*
- priza să fie compatibilă cu fişa maşinii de spălat. În caz contrar înlocuiţi priza sau fişa.

! Maşina de spălat nu trebuie instalată afară, nici chiar în cazul în care spaţiul este adăpostit, deoarece este foarte periculoasă expunerea maşinii la ploi şi furtuni.

! După instalarea maşinii de spălat, priza de curent trebuie să fie uşor accesibilă.

! Nu folosiţi prelungitoare şi prize multiple.

! Cablul nu trebuie să fie îndoit sau comprimat.

! Cablul de alimentare trebuie să fie înlocuit doar de tehnicieni autorizaţi.

Atenţie! Producătorul îşi declină orice responsabilitate pentru cazul în care aceste norme nu se respectă.

Primul ciclu de spălare

După instalare, înainte de folosire, efectuaţi un ciclu de spălare cu detergent şi fără rufe, selectând programul la 90°C fără prespălare.

Date tehnice	
Model	WI 82
Dimensiuni	lărgime 59,5 cm înălţime 85 cm profunzime 52,5 cm
Capacitate	de la 1 la 5 kg
Legături electrice	tensiune 220/230 Volţi 50 Hz putere maximă absorbită 1850 W
Legături hidrice	presiune maximă 1 MPa (10 bari) presiune minimă 0,05 MPa (0,5 bari) capacitatea cuvei 46 litri
Viteza de centrifugare	până la 800 de rotaţii pe minut
Programe de control pe baza normei IEC456	programul 3; temperatura 60°C; efectuată cu 5 kg de rufe.
CE	Acest aparat este conform cu următoarele Directive Comunitare: - 73/23/CEE din data de 19/02/73 (Tensiuni Joase) şi modificări succesive - 89/336/CEE din data de 03/05/89 (Compatibilitate Electromagnetică) şi modificări succesive

Descrierea maşinii de spălat

RO

Panoul de control

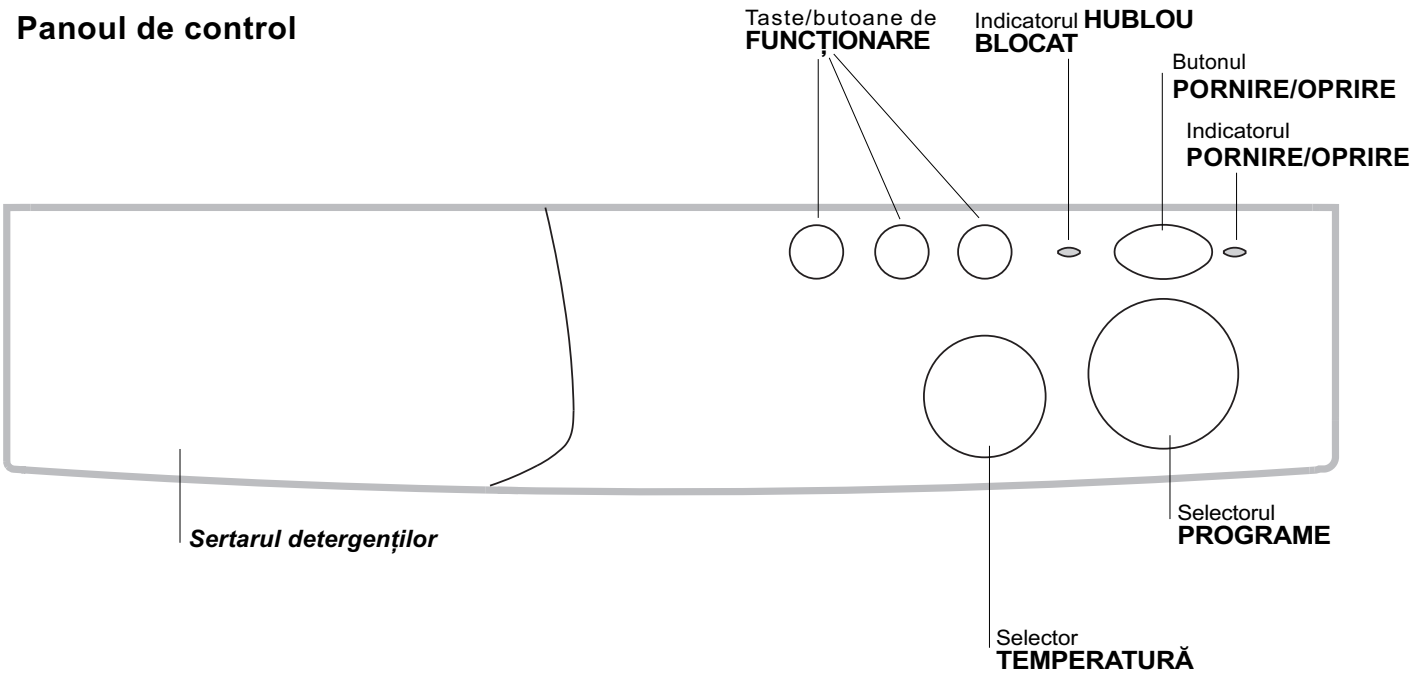

Sertarul detergenților: pentru a încărca detergenți şi aditivi *(vezi pag. 8*).

Taste **FUNCȚIONARE:** pentru a selecta funcțiile disponibile.

Selector **TEMPERATURĂ:** pentru a selecta temperatura sau programul de spălare la rece *(a se vedea pag. 7).*

Indicatorul **HUBLOU BLOCAT**, pentru a şti dacă hubloul se poate deschide *(vezi pag. 5).*

Butonul **PORNIRE/OPRIRE** pentru pornirea şi oprirea maşinii de spălat.
Oprirea maşinii nu anulează programul selectat.

Indicatorul **PORNIRE/OPRIRE**, pentru a şti dacă maşina de spălat este pornită şi dacă programul selectat a fost acceptat *(vezi pag. 5).*

Selector PROGRAME: pentru alegerea programelor.
Notă: După ce ciclul de spălare a fost selectat şi acceptat de maşina de spălat, deplasarea selectorului nu mai are nici o influență (cu excepția poziției ▮ Stop/Reset).
Rețineți că acest buton nu poate fi rotit decât în sensul acelor de ceasornic.

Indicatoare luminoase

Indicatoarele luminoase furnizează informații importante, după cum urmează:

Indicatorul HUBLOU BLOCAT
Atunci când acest bec este aprins înseamnă că hubloul maşinii de spălat rufe este închis. Pentru a preveni orice accident, trebuie să aşteptați ca acest bec să se stingă singur înainte de a deschide hubloul. Acest interval de timp durează aproximativ 3 minute.

Indicatorul PORNIRE/OPRIRE
Becul va clipi atunci când maşina de spălat rufe este pornită şi procesul de selectare a programului de spălare nu este încheiat. Lumina aprinsă continuu indică acceptarea programul de spălare dorit de dvs.

Pornire şi Programe

RO

Pe scurt: pornirea unui program

1. Stabiliţi programul dorit.
2. Selectaţi temperatura de spălare *(a se vedea pag. 7).*
3. Introduceţi rufele şi închideţi hubloul.
4. Introduceţi detergenţi şi aditivi *(vezi pag. 8).*
5. Porniţi maşina de spălat apăsând pe butonul ⏻. Indicatorul PORNIRE/OPRIRE începe să semnalizeze, după 5” selectarea se acceptă, ledul nu mai semnalizează (rămânând aprins) şi începe ciclul de spălare.
6. Pentru a anula ciclul selectat, selecţionaţi unul din simbolurile ▮ (Stop/Reset) şi aşteptaţi 5". când anularea a fost acceptată, Indicatorul PORNIRE/OPRIRE semnalizează, şi în acest caz puteţi închde maşina şi selecta un alt ciclu.
7. La sfârşitul programului indicatorul luminos HUBLOU BLOCAT va semnaliza indicând faptul că hubloul poate fi deschis.
   Închideţi maşina de spălat apăsând pe butonul ⏻. Scoateţi rufele şi lăsaţi hubloul întredeschis pentru a se putea usca tamburul.

Tabel de programe

Tipul de ţesătură şi de murdărie	Programe	Temp-eratură	Detergent		Aditiv înmuiere	Durata ciclului (minute)	Descrierea ciclului de spălare
			prespă-lare.	spăla-re.			
BUMBAC							
Rufe albe foarte murdare (cearşafuri, feţe de masă, etc.)	1	90°C	•	•	•	135	Prespălare, spălare, clătiri, centrifugi intermediare şi finale
Rufe albe foarte murdare (cearşafuri, feţe de masă, etc.)	2	90°C		•	•	125	Spălare, clătiri, centrifugi intermediare şi finale
Rufe albe murdare si culori rezistente (cămăşi, lenjerie, etc)	3	60°C		•	•	110	Spălare, clătiri, centrifugi intermediare şi finale
Rufe albe putin murdare si colorate delicate (cămăşi, bluze, etc.)	4	40°C		•	•	70	Spălare, clătiri, centrifugi intermediare şi finale
Cicluri de clătire					•		Clătiri, centrifugări intermediare şi finale
Centrifugare							Descărcare apă şi centrifugare finală
Stop/Reset	▮						Întrerupe/Anulează programul selecţionat
SINTETICE							
Rufe sintetice foarte murdare şi culori rezistente (de exemplu rufe pentru nou-născuţi)	5	60°C		•	•	75	Spălare, clătiri, antişifonare sau centrifugare delicată
Rufe sintetice puţin murdare şi culori delicate	6	40°C		•	•	60	Spălare, clătiri, antişifonare sau centrifugare delicată
Cicluri de clătire					•		Clătiri, antişifonare sau centrifugare delicată
Balsam de rufe					•		Clătiri cu preluarea automată a balsamului de rufe, antişifonare sau centrifugare delicată
Centrifugare							Descărcare apă şi centrifugare delicată
Stop/Reset	▮						Întrerupe/Anulează programul selecţionat
DELICATE							
Rufe recomandate a fi spălate manual (lână, caşmir)	7	40°C		•	•	50	Spălare, clătiri, antişifonare si centrifugare delicată
Rufe şi ţesături foarte delicate (perdele, mătase, etc)	8	30°C		•	•	45	Spălare, clătiri, antişifonare sau descărcare
Cicluri de clătire					•		Risciacqui, antipiega o scarico
Centrifugare							Clătiri, antişifonare şi descărcare
Descărcare							Descărcare
Stop/Reset	▮						Întrerupe/Anulează programul selecţionat

Note

Pentru descrierea funcţiunii Antişifonare *vezi pag. 7.* Datele specificate în tabel au valoare indicativă.

Personalizări

INDESIT

Stabilirea temperaturii de spălare

Temperatura de spălare se obține prin rotirea selectorului TEMPERATURĂ până ajungeți în dreptul valorilor dorite. (a se vedea Tabelul de programe de *la pag. 6).*
Puteți folosi şi spălarea la rece (❄).

Funcții

Diferitele funcții de spălare prevăzute pentru maşina de spălat permit obținerea unor rezultate excepționale (o calitate îmbunătățită a spălării-rufe curate, etc.).
Pentru a activa funcțiunile, apăsați pe butonul cu privire la funcția dorită, pe baza tabelului de mai jos.

Funcţii	Efect	Note pentru folosire
Rapid	Reduce cu 30% durata ciclului de spălare.	Nu poate fi utilizat cu programele pentru lână şi mătase.
Extra Clătire	Măreşte eficacitatea clătirii.	Se recomandă cu maşina plină sau cu doze elevate de detergent.
Excluderea Centrifugii	Maşina de spălat nu efectuează centrifugarea, ci o rotire a tamburului la o viteză moderată pentru a facilita evacuarea apei.	Este recomandată când se spală rufe greu de călcat.

Antişifonare
Această funcțiune (reprezentată de simbolul STOP) întrerupe programul de spălare menținând rufele la înmuiat în apa prezentă înainte de descărcare. Este activă exclusiv în programele dedicate țesăturilor sintetice, mătăsii şi perdelelor. Este foarte importantă deoarece evită ca țesăturile delicate şi cele sintetice să se destrame (de exemplu atunci când nu puteți extrage rufele la sfârşitul spălării ci doar după câteva ore). Programul poate fi completat rotind selectorul PROGRAME cu o unitate.
În cazul țesuturilor sintetice, dacă doriți să efectuați o descărcare în loc de centrifugare, rotiți selectorul PROGRAME până la simbolul .

Detergenți şi rufe albe

RO

Sertarul detergenților

Un rezultat bun la spălare depinde şi de dozarea corectă a detergentului: cu un exces de detergent nu se spală în mod mai eficace şi se contribuie la încrustarea părților interne ale maşinii de spălat şi poluarea mediului înconjurător.

Extrageți sertarul pentru detergenți şi introduceți detergentul sau aditivul după cum urmează:

sertarul 1: Detergent pentru prespălare (sub formă de praf)
sertarul 2: Detergent pentru spălare (sub formă de praf sau lichid)
Detergentul lichid trebuie vărsat doar înainte de pornire.
sertarul 3: Aditivi (soluție de înmuiat, etc.)
Soluția de înmuiat nu trebuie să iasă deasupra grătarului.

! Nu folosiți detergenți pentru spălare manuală, deoarece formează prea multă spumă.

Prepararea rufelor

- Subdivizați rufele în funcție de:
  - tipul de țesătură / simbolul de pe etichetă.
  - culori: separați rufele colorate de cele albe.
- Goliți buzunarele şi controlați nasturii.
- Nu depăşiți valorile indicate, referitoare la greutatea rufelor uscate:
  Țesături rezistente: max 5 kg
  Țesături sintetice: max 2,5 kg
  Țesături delicate: max 2 kg
  Lână: max 1 kg

Cât cântăresc rufele?

1 cearceaf: 400-500 g.
1 față de pernă: 150-200 g.
1 față de masă: 400-500 g.
1 halat de baie: 900-1.200 g.
1 prosop: 150-250 g.

Rufe deosebite

Perdele: împăturiți-le şi aşezați-le într-o față de pernă sau într-un sac de tip plasă Spălați-le singure fără a depăşi o jumătate din încărcătură. Folosiți programul 8 care exclude centrifugarea.
Plăpumi şi haine de vânt: dacă căptuşeala este din fulgi de gâscă sau de rață se pot spăla în maşina de spălat. Întoarceți lucrurile pe dos şi formați o încărcătură maximă de 2-3 kg, repetând clătirea o dată sau de două ori şi utilizând centrifuga delicată.
Adidaşi şi tenişi: curățați-i de noroi. Se pot spăla împreună cu blugii şi cu lucrurile rezistente, însă nu cu rufe albe.
Lână: pentru a obține cele mai bune rezultate, folosiți un detergent specific şi nu depăşiți 1 kg de rufe.

Precauţii şi sfaturi

INDESIT

! Maşina de spălat a fost proiectată şi construită conform normelor internaţionale de protecţie. Aceste avertizări sunt furnizate din motive de siguranţă şi trebuie să fie citite cu atenţie.

Protecţie generală

- Acest aparat a fost conceput pentru o folosire de uz casnic, nu profesională, iar funcţiunile sale nu trebuie alterate.
- Maşina de spălat trebuie să fie folosită doar de persoane adulte şi respectând instrucţiunile din acest manual.
- Nu atingeţi maşina când sunteţi desculţi sau cu mâinile sau picioarele ude sau umede.
- Nu scoateţi fişa din priza de curent trăgând de cablu, ci trăgând de fişă.
- Nu deschideţi sertarul detergenţilor în timp ce maşina se află în funcţiune.
- Nu atingeţi apa de evacuare, care poate atinge temperaturi elevate.
- Nu forţaţi în nici un caz hubloul: s-ar putea deteriora mecanismul de siguranţă care protejează deschiderile accidentale.
- În caz de defecţiune, nu umblaţi în nici un caz la mecanismele interne pentru a pentru a încerca să reparaţi maşina de spălat.
- Controlaţi mereu ca în apropierea maşinii aflate în funcţiune, să nu se afle copii.
- Pe durata spălării hubloul are tendinţa de a se încălzi.
- Dacă trebuie să fie deplasată, faceţi acest lucru în două sau trei persoane, cu maximă atenţie. Niciodată nu deplasaţi maşina singuri deoarece aceasta este foarte grea.
- Înainte de a introduce rufele, controlaţi ca în interior să fie goală.

Aruncarea reziduurilor

- Aruncarea materialelor de ambalare: respectaţi normele locale, în acest fel ambalajele vor putea fi reutilizate.
- Aruncarea maşinii de spălat vechi: înainte de a o arunca, faceţi-o inutilizabilă tăindu-i cablul de alimentare electrică şi scoţându-i hubloul.

Protecţia şi respectarea mediului înconjurător

Tehnologia la dispoziţia mediului înconjurător
Dacă prin hublou se vede puţină apă este pentru că datorită noii tehnologii Indesit, este suficientă mai puţin de jumătate din apă pentru a obţine o curăţare maximă: un scop atins pentru respectarea mediului înconjurător.

Economisirea de detergent, apă, energie şi timp

- Pentru a economisi detergent, apă, timp folosiţi încărcătura maximă.
  O încărcare totală în locul a două jumătăţi, permite economisirea de până la 50% din energie.
- Prespălarea este necesară doar pentru rufele foarte murdare. Evitarea acesteia permite economisirea de detergent, timp, apă şi între 5 şi 15% din energie.
- Tratând petele cu o substanţă pentru îndepărtarea acestora şi lăsându-le la înmuiat înainte se spălare, reduce necesitatea de a spăla la temperaturi mari. Un program la 60°C în locul unuia la 90°C sau unul la 40°C în locul unuia la 60°C, permit economisirea unui procent de până la 50% de energie.
- Dozaţi bine detergentul în funcţie de duritatea apei, de gradul de murdărie şi de cantitatea de rufe, pentru a evita risipe şi pentru a proteja mediul înconjurător: deşi sunt biodegradabili, detergenţii conţin elemente care alterează echilibrul naturii. În afară de aceasta evitaţi pe cât posibil aditivul de înmuiere.
- Efectuând spălări începând de seara şi până la primele ore ale dimineţii, se colaborează pentru reducerea sarcinii de absorbire a întreprinderilor electrice.
- Dacă rufele trebuie uscate într-un uscător, selectaţi o viteză mare pentru centrifugă. Cantitatea redusă de apă permite economisirea de timp şi energie electrică la programul de uscare.

Întreţinere şi îngrijire

RO

Oprirea apei şi a curentului electric

- Închideţi robinetul de apă după fiecare spălare. Se limitează astfel uzare instalaţiei hidraulice a maşinii de spălat şi se elimină pericolul scurgerilor.

- Scoateţi fişa din priza de curent atunci când curăţaţi maşina de spălat şi când se efectuează lucrări de întreţinere.

Curăţarea maşinii de spălat

Partea externă şi părţile din cauciuc pot fi curăţate cu o cârpă înmuiată în apă călduţă şi săpun. Nu folosiţi solvenţi sau substanţe abrazive.

Curăţarea sertarului pentru detergenţi

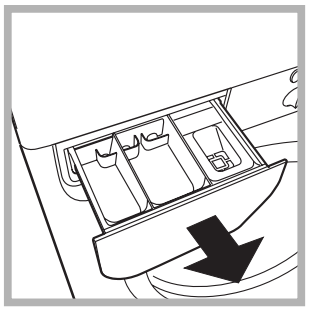

Scoateţi sertarul ridicându-l şi trăgându-l spre exterior *(vezi figura):*
Spălaţi-l cu apă; această curăţare trebuie efectuată frecvent.

Îngrijirea hublouului şi a coşului

- Lăsaţi mereu hubloului întredeschis pentru a evita formarea de mirosuri urâte.

Curăţarea pompei

Maşina de spălat este echipată cu o pompă autocurăţătoare care nu are nevoie de întreţinere. Se poate întâmpla însă ca obiecte mici (monede, nasturi) să cadă în precamera care protejează pompa, situată în partea inferioară a acesteia.

! Verificaţi ca ciclul de spălare să fie terminat şi scoateţi din priză.

Pentru a avea acces la precameră:

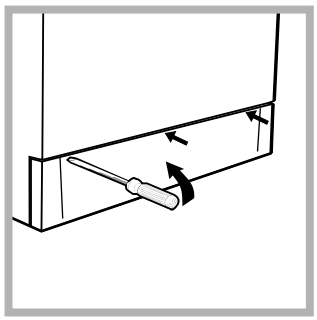

1. scoateţi panoul de acoperire de pe latura anterioară a maşinii de spălat folosindu-vă de o şurubelniţă *(vezi figura)*:

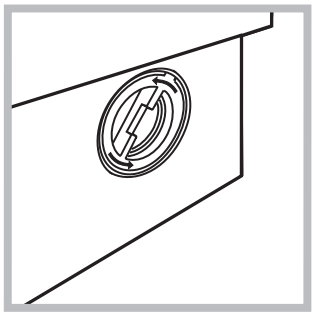

2. deşurubaţi capacul rotindu-l în sens invers *(vezi figura)*: este normal să iasă puţină apă;

3.curăţaţi cu grijă interiorul;
4.montaţi din nou capacul;
5.montaţi din nou panoul verificând, înainte de a-l împinge spre maşină, de a fi introdus cârligele în orificiile respective.

Controlarea tubului de alimentare cu apă

Controlaţi tubul de alimentare cel puţin o dată pe an. Dacă prezintă crăpături sau fisuri trebuie înlocuit: pe parcursul spălărilor, presiunile puternice ar putea provoca crăpături neaşteptate.

! Nu folosiţi tuburi deja folosite.

Anomalii şi remedii

INDESIT

Se poate întâmpla ca maşina de spălat să nu funcţioneze. Înainte de a telefona la Asistenţă *(vezi pag. 12)*, verificaţi dacă această problemă nu poate fi remediată de dvs., astfel:

Anomalii:	Cauze posibile / Rezolvare:
Maşina de spălat nu se aprinde.	• Fişa nu este introdusă sau nu a fost suficient introdusă în priza de curent astfel încât să existe conexiune electrică. • În casă nu este curent electric.
Ciclul de spălare nu porneşte.	• Hubloul nu este bine închis. • Butonul ⏻ nu a fost apăsat. • Robinetul de apă nu este deschis
Maşina de spălat nu încarcă apă.	• Tubul de alimentare cu apă nu este conectat la robinet. • Tubul este îndoit. • Robinetul de apă nu este deschis • În casă lipseşte apa. • Nu este presiune suficientă.
Maşina de spălat încarcă şi evacuează apă continuu.	• Tubul de evacuare nu a fost instalat la o distanţă cuprinsă între 65 şi 100 cm de pământ *(vezi pag. 3).* • Extremitatea tubului de evacuare este cufundată în apă *(vezi pag. 3).* • Evacuarea din perete nu are răsuflare pentru aer. Dacă după aceste verificări problema nu se rezolvă, închideţi robinetul de apă, opriţi maşina de spălat şi chemaţi Asistenţa. Dacă locuinţa se află la ultimele etaje ale unui edificiu, este posibil să aibă loc fenomene de sifonare, motiv pentru care maşina de spălat încarcă şi evacuează apă încontinuu. Pentru a elimina acest inconvenient, se găsesc în comerţ supape anti-sifonare.
Maşina de spălat nu evacuează sau nu centrifughează.	• Programul nu prevede evacuarea apei: cu unele programe este necesar să se pornească manual *(vezi pag. 6*). • Este activă funcţia Antişifonare *(acolo unde este prevăzută)*: Această funcţie necesită acţionarea manuală a eliminării apei. • Tubul de evacuare este îndoit *(vezi pag. 3*). • Conducta de evacuare este înfundată.
Maşina de spălat vibrează foarte mult pe timpul centrifugării.	• Coşul, în momentul instalării, nu a fost deblocat în mod corect *(vezi pag. 2).* • Maşina de spălat nu se află în plan orizontal *(vezi pag. 2*). • Maşina de spălat este fixată foarte puternic între mobilă şi zid *(vezi pag. 2*).
Maşina de spălat pierde apă.	• Tubul de alimentare cu apă nu este bine înşurubat (*vezi pag. 2*). • Sertarul detergenţilor este înfundat (pentru a-l curăţa *vezi pag. 10*). • Tubul de evacuare nu este fixat bine *(vezi pag. 3*).
Programatorul se roteşte încontinuu.	• Aşteptaţi câteva minute pentru ca pompa de descărcare să golească maşina, opriţi maşina, selectaţi unul dintre simbolurile Stop/Reset ▮ şi porniţi-o din nou. Dacă problema persistă, apelaţi unitatea de service autorizată.
Se formează prea multă spumă.	• Detergentul nu este specific pentru maşina de spălat (trebuie să fie scris „pentru maşina de spălat”, „de mână sau în maşina de spălat”, sau ceva asemănător). • Dozajul a fost excesiv.

Asistență

RO

Înainte de a lua legătura cu Asistența:
- Verificați dacă anomalia poate fi rezolvată de dvs. (*vezi pag. 11);*
- Porniți din nou programul pentru a controla dacă inconvenientul a fost eliminat;
- În caz contrar, vă recomandăm să apelați la Unitatea de Service.

! Nu apelați niciodată la tehnicieni neautorizați.

Comunicați:
- tipul de anomalie;
- modelul maşinii (Mod.);
- numărul de serie (S/N).

Aceste informații se află pe tăblița aplicată în partea posterioară a maşinii de spălat.

Instrukcja obsługi

PRALKA

PL

PL

Polski

WI 82

Spis treści

Instalacja, 14-15
Rozpakowanie i wypoziomowanie, 14
Podłączenie do sieci wodnej i elektrycznej, 14-15
Pierwszy cykl prania, 15
Dane techniczne, 15

Opis pralki, 16-17
Panel kontrolny, 16
Światełka sygnalizujące, 17

Uruchomienie i Programy, 18
Krótko mówiąc: jak nastawić program, 18
Tabela programów, 18

Potrzeby indywidualne, 19
Nastawienie temperatury, 19
Funkcje, 19

Środki piorące i bielizna, 20
Szufladka na środki piorące, 20
Przygotowanie bielizny, 20
Tkaniny wymagające szczególnej dbałości, 20

Zalecenia i środki ostrożności, 21
Ogólne zasady bezpieczeństwa, 21
Usuwanie odpadów, 21
Oszczędność i ochrona środowiska, 21

Konserwacja, 22
Wyłączenie wody i prądu elektrycznego, 22
Czyszczenie pralki, 22
Czyszczenie szufladki na środki piorące, 22
Czyszczenie drzwiczek i bębna, 22
Czyszczenie pompy, 22
Kontrola rury doprowadzania wody, 22

Anomalie i środki zaradcze, 23

Serwis Techniczny, 24
Przed zwróceniem się do Serwisu Technicznego, 24

INDESIT

Instalacja

PL

! Należy zachować niniejszą książeczkę instrukcji dla przyszłych konsultacji. W razie sprzedaży, oddania, czy przeniesienia pralki w inne miejsce należy upewnić się, by przekazana została ona razem z instrukcją, aby nowy właściciel zapoznać się mógł z działaniem urządzenia i odpowiednimi informacjami.

! Należy uważnie przeczytać instrukcję obsługi, gdyż zawiera ona ważne informacje dotyczące instalacji oraz właściwego i bezpiecznego użytkowania pralki.

Rozpakowanie i wypoziomowanie

Rozpakowanie

1. Rozpakować pralkę.
2. Sprawdzić, czy nie doznała ona uszkodzeń w czasie transportu. Jeśli byłaby ona uszkodzona, nie podłączać jej i powiadomić sprzedawcę.

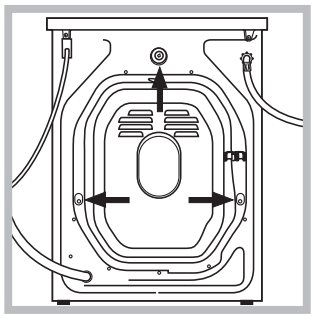

3. Odkręcić 3 śruby ochronne, zamocowane na czas transportu, oraz zdjąć gumową podkładkę z odpowiednią rozpórką, znajdujące się w tylnej ścianie i *(zobacz rysunek)*.

4. Zatkać otwory przy pomocy załączonych do pralki plastykowych zaślepkek.
5. Zachować wszystkie te części: gdyby okazało się konieczne przewiezienie pralki w inne miejsce, powinny one zostać ponownie zamontowane.

! Części opakowania nie nadają się do zabawy dla dzieci

Wypoziomowanie

1. Ustawić pralkę na płaskiej i twardej podłodze; nie opierać jej o ściany, meble itp.

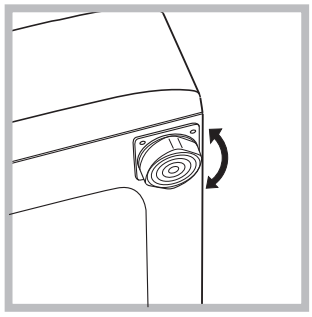

2. Jeśli podłoga nie jest dokładnie pozioma, należy wypoziomować pralkę, dokręcając lub odkręcając przednie nóżki *(zobacz rysunek)*. Kąt nachylenia, zmierzony na górnym blacie pralki, nie powinien przekraczać 2°.

Staranne wypoziomowanie pralki zapewnia jej stabilność i zapobiega wibrowaniu, hałasom i przesuwaniu się urządzenia w czasie pracy. W razie ustawienia na dywanie lub wykładzinie dywanowej należy tak wyregulować nóżki, aby pod pralką pozostawała wolna przestrzeń niezbędna dla wentylacji.

Podłączenie do sieci wodnej i elektrycznej

Podłączenie rury pobierania wody

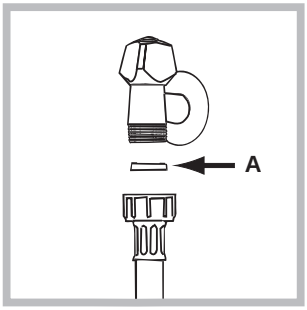

1. Wsunąć uszczelkę A do końcówki rury pobierania wody i przykręcić ją do kurka zimnej wody o gwintowanym otworze 3/4" *(zobacz rysunek).* Przed podłączeniem upuścić wodę, aż będzie zupełnie czysta i przeźroczysta.

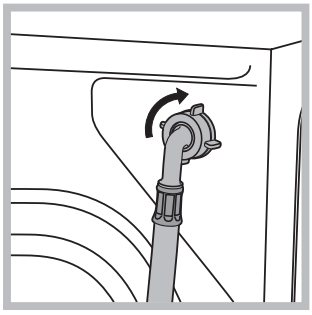

2. Podłączyć rurę pobierania wody do pralki, przykręcając ją do odpowiedniego otworu pobierania wody, znajdującego się w tylnej ścianie pralki, z prawej strony u góry *(zobacz rysunek)*.

3. Zwrócić uwagę, by na rurze nie było zgięć ani ściśnięć.

! Ciśnienie hydrauliczne kurka powinno mieścić się w przedziale podanym w tabeli Danych technicznych *(zobacz na sąsiedniej stronie).*

! Jeśli rura doprowadzania wody okazałaby się za krótka, należy zwrócić się do wyspecjalizowanego sklepu lub do upoważnionego fachowca.

Podłączenie rury usuwania wody

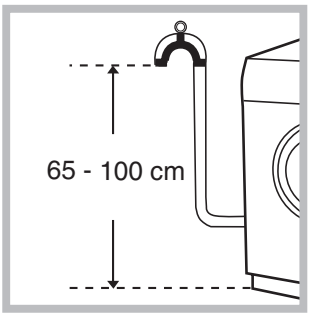

Podłączyć rurę usuwania wody, bez zginania jej, do przewodu ściekowego lub do ścieku w ścianie, które powinny znajdować się na wysokości od 65 do 100 cm od podłogi;

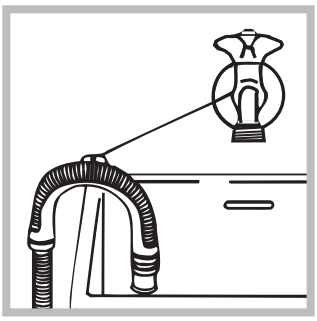

lub oprzeć ją na brzegu zlewu lub wanny, przymocowując do kranu załączony do pralki prowadnik (*zobacz rysunek*). Wolny koniec rury usuwania wody nie powinien pozostawać zanurzony w wodzie.

! Odradza się używanie rur-przedłużaczy; jeśli przedłużacz jest jednak konieczny, powinien mieć on ten sam przekrój, co rura oryginalna, i nie powinien przekraczać 150 cm długości.

Podłączenia elektryczne

Przed wprowadzeniem wtyczki do gniazdka należy upewnić się, czy:

- gniazdko ma odpowiednie uziemnienie i czy odpowiada obowiązującym przepisom;
- gniazdko jest w stanie wytrzymać obciążenie maksymalnej mocy urządzenia, podanej w tabeli Danych Technicznych *(zobacz obok);*
- napięcie prądu elektrycznego w sieci zgodne jest z danymi podanymi w tabeli Danych Technicznych (*zobacz obok*);
- gniazdko odpowiada wtyczce pralki. W przeciwnym razie należy wymienić gniazdko lub wtyczkę.

! Nie należy instalować pralki na otwartym powietrzu, nawet jeśli miejsce to jest chronione daszkiem, gdyż wystawienie urządzenia na działanie deszczu i burz, jest bardzo niebezpieczne.

! Po zainstalowaniu pralki gniazdko elektryczne powinno być łatwo dostępne.

! Nie używać przedłużaczy ani wtyczek wielokrotnych.

! Kabel nie powinien mieć zgięć ani nie powinien być zgnieciony.

! Kabel zasilania elektrycznego może być wymieniony wyłącznie przez upoważnionego technika specialistę.

Uwaga! Producent uchyla się od wszelkiej odpowiedzialności, jeśli nie przestrzega się powyższych zasad.

Pierwszy cykl prania

Po zainstalowaniu, zanim zacznie się używać pralki, należy wykonać jeden cykl prania ze środkiem piorącym, lecz bez bielizny, nastawiając program na 90°C bez prania wstępnego.

Dane techniczne	
Model	WI 82
Wymiary	szerokość cm 59,5 wysokość cm 85 głębokość cm 52,5
Pojemność	od 1 do 5 kg
Dane prądu elektrycznego	Napięcie 220/230 Volt 50 Hz maksymalna moc pobierana 1850 W
Dane sieci wodociągowej	Maksymalne ciśnienie 1 MPa (10 barów) ciśnienie minimalne 0,05 MPa (0,5 barów) pojemność bębna 46 litrów
Szybkość wirowania	do 800 obrotów na minutę
Programy kontrolne zgodnie z przepisami IEC456	program 3; temperatura 60°C; wykonane przy 5 kg załadowanej bielizny.
CE	Urządzenie to zostało wyprodukowane zgodnie z następującymi przepisami EWG: - 73/23/CEE z dn. 19/02/73 (o Niskim Napięciu) wraz z kolejnymi zmianami - 89/336/CEE z dn. 03/05/89 (o Kompatybilności Elektromagnetycznej) wraz z kolejnymi zmianami - 2002/96/CE

Opis pralki

PL

Panel kontrolny

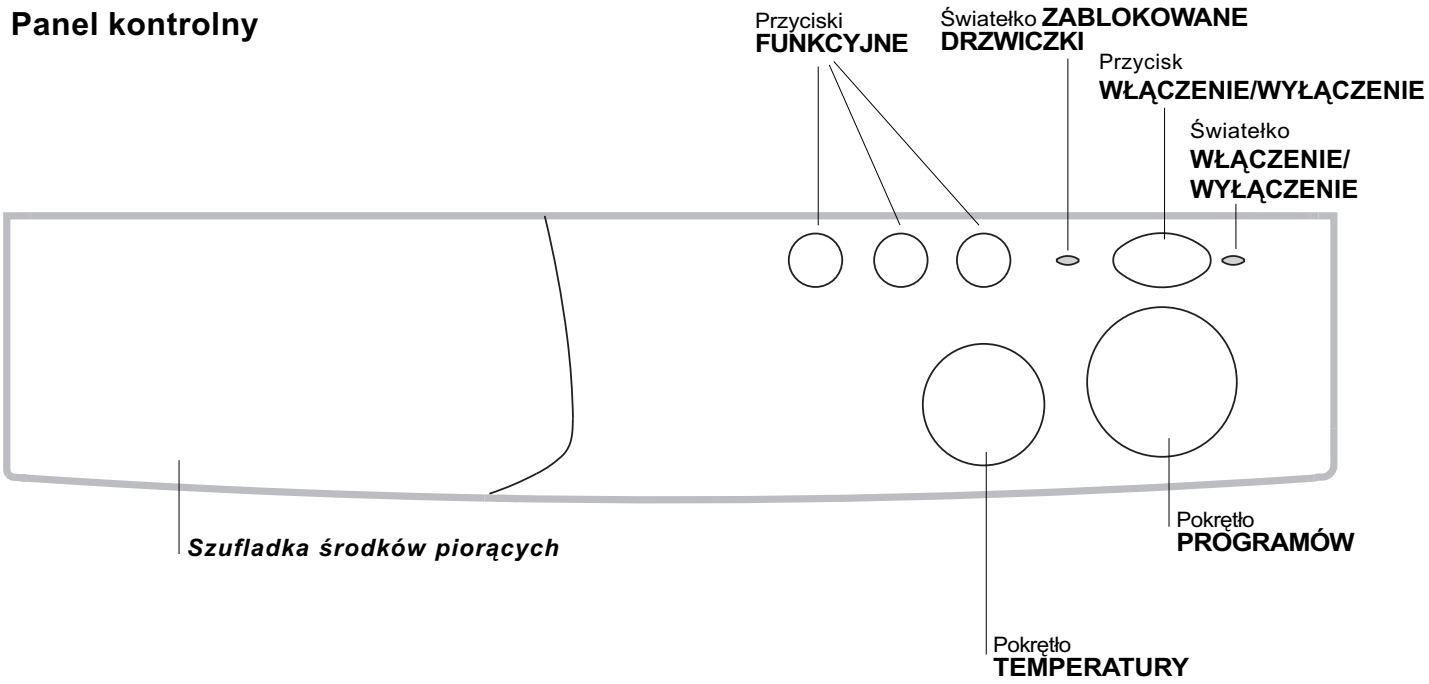

Szufladka na środki piorące: Służy do wsypania środków piorących i dodatkowych (*zobacz str. 20*).

Przyciski **FUNKCYJNE:** służą do wybrania pożądanych funkcji.

Pokrętło **TEMPERATURY:** służy do regulowania temperatury prania lub nastawienia prania w zimnej wodzie *(zobacz str. 19).*

Wskaźnik swiatełko **ZABLOKOWANE DRZWICZKI** informuje, czy można otworzyć drzwiczki *(zobacz str. 17).*

Przycisk **WŁĄCZENIE/WYŁĄCZENIE** służy do włączania i wyłączania pralki.
Wyłączenie pralki nie anuluje wybranego programu.

Wskaźnik swiatełko **WŁĄCZENIE/WYŁĄCZENIE** informuje, czy pralka jest włączona i czy nastawiony program został przyjęty *(zobacz str. 17).*

Pokrętło **PROGRAMÓW:** służy do wybierania programów.
Uwaga: Po nastawieniu i zaakceptowaniu przez pralkę cyklu prania dalsze przekręcanie pokrętła nie ma już żadnego wpływu na działanie pralki (z wyjątkiem pozycji ▮ Stop/Reset).
Pokretlo nalezy obracac wylacznie w kierunku zgodnym z ruchem wskazówek zegara.

Światełka sygnalizujące

Światełka sygnalizujące dostarczają ważnych informacji.
Informują one, co następuje:

Światełko ZABLOKOWANE DRZWICZKI
Zapalone światełko oznacza, że okrągłe drzwiczki pralki są zablokowane, by zapobiec przypadkowemu ich otworzeniu. W celu uniknięcia uszkodzeń należy odczekać, aż światełko to zgaśnie (około 3 minut) i dopiero wtedy można otworzyć drzwiczki.

Światełko WŁĄCZENIE/WYŁĄCZENIE
Światełko migocze, gdy pralka jest włączona i czeka na nastawienie programu. Gdy pozostaje ono stale zapalone, oznacza to, że pralka zapamiętała nastawiony program prania.

Uruchomienie i Programy

PL

Krótko mówiąc: jak nastawić program

1. Nastaw pożądany program.
2. Nastaw temperaturę prania *(zobacz str. 19).*
3. Włóż bieliznę i zamknij drzwiczki pralki.
4. Wsyp środek piorący i środki dodatkowe *(zobacz str. 20).*
5. Włącz pralkę, przyciskając przycisk ⏻. Wskaźnik swiatełko ZABLOKOWANE DRZWICZKI zacznie migotać, po 5 sekundach zaprogramowanie zostaje przyjęte, światełko przestaje migotać (pali się teraz stałym światłem) i zaczyna się cykl prania.
6. Aby anulować nastawiony cykl, wybierz jeden z symbolówi ▮ (Stop/Reset) i poczekaj 5 sekund: gdy anulowanie zostało przyjęte, światełko ZABLOKOWANE DRZWICZKI zacznie migotać; możesz wówczas wyłączyć pralkę i nastawić nowy cykl prania.
7. Po zakończeniu programu wskaźnik swiatełko ZABLOKOWANE DRZWICZKI zgaśnie, co wskazuje, że można otworzyć drzwiczki. Wyłącz pralkę, przyciskając przycisk ⏻. Wyjmij bieliznę i pozostaw drzwiczki pralki uchylone, aby bęben mógł wyschnąć.

Tabela programów

Rodzaj tkaniny oraz stopień zabrudzenia	Progr.	Tempe-ratura	Środek piorący		Środek zmięk-czający	Czas trwania cyklu (minuty)	Opis cyklu prania
			pranie wstęp-ne	Pranie wła ściwe			
BAWEŁNA							
Bielizna biała silnie zabrudzona (pościel, obrusy itp.)	1	90°C	•	•	•	135	Pranie wstępne, pranie właściwe, płukania, odwirowania pośrednie i końcowe
Bielizna biała silnie zabrudzona (pościel, obrusy itp.)	2	90°C		•	•	125	Pranie, płukania, odwirowania pośrednie i końcowe
Bielizna biała i kolorowa, wytrzymała, mocno zabrudzona	3	60°C		•	•	110	Pranie, płukania, odwirowania pośrednie i końcowe
Bielizna biała, słabo zabrudzona oraz kolorowa delikatna (koszule, bluzki itp.)	4	40°C		•	•	70	Pranie, płukania, odwirowania pośrednie i końcowe
Płukania					•		Płukania, odwirowania pośrednie i końcowe
Odwirowanie							Usunięcie wody oraz odwirowanie końcowe
Stop/Reset	▮						Przerywa/Anuluje wybrany program
SYNTETYCZNE							
Tkaniny syntetyczne o wytrzymałych kolorach, silnie zabrudzone (bielizna dla niemowląt itp.)	5	60°C		•	•	75	Pranie, płukania, funkcja przeciw gnieceniu lub dwirowanie delikatne
Tkaniny syntetyczne o delikatnych kolorach (wszystkie rodzaje bielizny osobistej, lekko zabrudzonej)	6	40°C		•	•	60	Pranie, płukania, funkcja przeciw gnieceniu lub elikatne odwirowanie
Płukania					•		Płukania, funkcja przeciw gnieceniu lub delikatne odwirowanie
Środek zmiękczający					•		Płukania z pobraniem środka zmiękczające-go, funkcja przeciw gnieceniu lub delikatne odwirowanie
Odwirowanie							Opróżnienie z wody i delikatne odwirowanie
Stop/Reset	▮						Przerywa/Anuluje wybrany program
DELIKATNE							
Pranie ręczne	7	40°C		•	•	50	Pranie, płukania, przeciw gnieceniu i delikatne odwirowanie
Ubrania i tkaniny wyjątkowo delikatne (firanki, jedwab, wiskoza itp.)	8	30°C		•	•	45	Pranie, płukania, funkcja przeciw gnieceniu lub opróżnienie z wody
Płukania					•		Płukania, funkcja przeciw gnieceniu lub opróżnienie z wody
Odwirowanie							Opróżnienie z wody i delikatne odwirowanie
Usuwanie wody							Opróżnienie z wody
Stop/Reset	▮						Przerywa/Anuluje wybrany program

Uwagi

Opis funkcji Przeciw gnieceniu tkanin zobacz *str. 19.* Podane w tabeli dane mają charakter przybliżony.

Potrzeby indywidualne

INDESIT

Nastawienie temperatury

Temperaturę prania nastawia się, obracając pokrętło TEMPERATURY (zobacz Tabelę programów *na str. 18)*. Temperaturę można zredukować, aż do prania w zimnej wodzie (❄).

Funkcje

Różne funkcje, w jakie wyposażona jest pralka, pozwalają na osiągnięcie pożądanych rezultatów prania. Aby uaktywnić różne funkcje, należy przycisnąć odpowiadający danej funkcji przycisk, zgodnie z poniższą tabelą.

Funkcje	Efekt	Uwagi dotyczące użycia
Pranie błyskawiczne	Zmniejsza o około 30% czas trwania cyklu prania.	Nie można jej używać przy programach do wełny i jedwabiu.
Płukanie dodatkowe	Zwiększa skuteczność płukania.	Zaleca się stosowanie tej opcji przy pralce załadowanej do pełna lub przy dużej ilości użytego środka piorącego.
Wyłączenie odwirowania	Pralka nie wykonuje wirowania, lecz wykonuje powoli tylko jeden obrót bębna w celu ułatwienia usunięcia wody.	Zaleca się stosowanie tej funkcji przy praniu bielizny trudnej do prasowania.

Program przeciw gnieceniu tkanin

Funkcja ta (oznaczona symbolem STOP) przerywa program prania, zatrzymując bieliznę zamoczoną w wodzie przed opróżnieniem pralki z wody. Funkcja ta jest aktywna wyłącznie przy programach przeznaczonych do tkanin syntetycznych, jedwabiu i firanek. Jest to funkcja bardzo przydatna, gdyż zapobiega gnieceniu się delikatnych i syntetycznych tkanin (na przykład gdy nie możesz wyjąć bielizny od razu po zakończeniu prania, lecz dopiero po kilku godzinach). Aby zakończyć program, należy przesunąć pokrętło PROGRAMÓW o jedną pozycję.

W przypadku tkanin syntetycznych, jeśli chcesz, by pralka tylko opróżniła się z wody, bez odwirowania, przekręcaj pokrętło PROGRAMÓW , aż do wybrania symbolu .

Środki piorące i bielizna

PL

Szufladka na środki piorące

Dobre rezultaty prania zależą również od właściwego dozowania środka piorącego: wsypując go za dużo, wcale nie poprawia się wydajności prania, lecz przyczynia się do odkładania się nalotów na wewnętrznych cześciach pralki i do zanieczyszczania środowiska.

Wysunąć szufladkę i wsypać do niej środki piorące i dodatkowe w następujący sposób

przegródka 1: Środek piorący do prania wstępnego (w proszku)
przegródka 2: Środek piorący do prania właściwego (w proszku lub w płynie)
Płynny środek do prania wlewa się tuż przed uruchomieniem.
przegródka 3: Środki dodatkowe (zmiękczające, itp.)
Środek zmiękczający nie powinien wypływać poza kratkę.

! Nie używać środków do prania ręcznego, ponieważ tworzą za dużo piany.

Przygotowanie bielizny

- Podzielić bieliznę do prania według:
  - rodzaju tkaniny / symbolu na etykietce.
  - kolorów: oddzielić bieliznę kolorową od białej.
- Opróżnić kieszenie i sprawdzić guziki.
- Nie przekraczać wskazanego ciężaru bielizny suchej:
  Tkaniny wytrzymałe: max 5 kg
  Tkaniny syntetyczne: max 2,5 kg
  Tkaniny delikatne: max 2 kg
  Wełna: max 1 kg

Ile waży bielizna?

1 prześcieradło 400-500 gr.
1 powłoczka na poduszkę 150-200 gr.
1 obrus 400-500 gr.
1 szlafrok 900-1.200 gr.
1 ręcznik 150-250 gr.

Tkaniny wymagające szczególnej dbałości

Firanki: włożyć je złożone do poszewki lub do siatkowatego worka. Prać same, nie przekraczając połowy załadunku. Stosować program 8, który automatycznie wyklucza wirowanie.
Poduszki i kurtki: Jeśli wypełnione są one pierzem gęsim lub kaczym, można je prać w pralce. Wywrócić na lewą stronę i załadować nie więcej niż 2-3 kg; powtórzyć płukania jeden lub dwa razy i stosować delikatne odwirowanie.
Tenisówki: oczyścić z błota. Można je prać razem z dżinsami i bielizną wytrzymałą, lecz nie białą.
Wełna: Aby uzyskać dobre rezultaty prania, należy stosować specjalny środek piorący i nie przekraczać 1 kg załadunku.

Zalecenia i środki ostrożności

INDESIT

! Pralka została zaprojektowana i wyprodukowana zgodnie z międzynarodowymi przepisami bezpieczeństwa. Podajemy Wam poniższe zalecenia, mając na względzie Wasze bezpieczeństwo, i powinnieście je uważnie przeczytać.

Ogólne zasady bezpieczeństwa

- Niniejsze urządzenie zaprojektowane zostało do użytku domowego, a nie zawodowego i nie należy zmieniać jego przeznaczenia ani funkcji.
- Pralki powinny używać wyłącznie osoby dorosłe i w sposób zgodny z podanymi w niniejszej książeczce instrukcjami.
- Nie dotykać pralki, stojąc przy niej boso lub mając ręce czy stopy mokre lub wilgotne.
- Nie wyjmować wtyczki z gniazdka, ciągnąc za kabel, lecz trzymając za wtyczkę.
- Nie otwierać szufladki na środki piorące w trakcie prania.
- Nie dotykać usuwanej wody, gdyż może być ona bardzo gorąca.
- W żadnym wypadku nie otwierać drzwiczek pralki na siłę: mógłby bowiem ulec uszkodzeniu mechanizm zabezpieczający drzwiczki przed przypadkowym otworzeniem.
- W razie usterek nie należy w żadnym wypadku próbować dostać się do wewnętrznych części pralki, próbując samemu ją naprawiać.
- Skontrolować zawsze, by dzieci nie zbliżały się do pracującej pralki.
- W czasie prania okrągłe drzwiczki pralki rozgrzewają się.
- Jeśli trzeba przenieść pralkę w inne miejsce, należy to robić bardzo ostrożnie w kilka osób. Nigdy nie należy tego robić samemu, gdyż pralka jest bardzo ciężka.
- Przed włożeniem bielizny sprawdzić, czy bęben jest pusty.

Usuwanie odpadów

- Pozbycie się materiałów opakowania: stosować się do lokalnych przepisów; w ten sposób opakowanie będzie mogło zostać ponownie wykorzystane.
- Europejska Dyrektywa 2002/96/EC dotycząca Zużytych Elektrycznych i Elektronicznych Urządzeń zakłada zakaz pozbywania się starych urządzeń domowego użytku jako nieposortowanych śmieci komunalnych. Zużyte urządzenia muszą być osobno zbierane i sortowane w celu zoptymalizowania odzyskania oraz ponownego przetworzenia pewnych komponentów i materiałów. Pozwala to ograniczyć zanieczyszczenie środowiska i pozytywnie wpływa na ludzkie zdrowie. Przekreślony symbol „kosza” umieszczony na produkcie przypomina klientowi o obowiązku specjalnego sortowania.

  Konsumenci powinni kontaktować się z władzami lokalnymi lub sprzedawcą w celu uzyskania informacji dotyczących postępowania z ich zużytymi urządzeniami gospodarstwa domowego.

Oszczędność i ochrona środowiska

Technologia w służbie środowiska
Jeśli przez okrągłe drzwiczki pralki widać w czasie prania mało wody, to dlatego, że przy nowej technologii Indesit wystarcza mniej niż połowa wody do uzyskania maksymalnych rezultatów prania: został w ten sposób osiągnięty jeden z celów ochrony środowiska.

Oszczędność środka piorącego, wody, energii i czasu

- Aby nie trwonić zasobów, należy używać pralki załadowanej do pełna. Jedno załadowane do pełna pranie, zamiast dwóch załadowanych do połowy, pozwala na zaoszczędzenie aż do 50% energii.
- Pranie wstępne konieczne jest tylko w przypadku bielizny bardo brudnej. Unikanie prania wstępnego pozwala na zaoszczędzenie środka piorącego; czasu, wody oraz od 5 do 15% energii.
- Wywabiając plamy odplamiaczem i pozostawiając bieliznę namoczoną w wodzie przed praniem, można zredukować temperaturę prania. Stosując program 60°C zamiast 90°C lub program 40°C zamiast 60°C, można zaoszczędzić aż do 50% energii.
- Dokładne dozowanie środka piorącego w zależności od twardości wody, stopnia zabrudzenia i ilości bielizny pozwala uniknąć jego trwonienia i wychodzi na korzyść środowisku: środki piorące, mimo że ulegają biodegradacji, zawsze zawierają jednak składniki, które zakłócają środowisko naturalne. Należy również unikać, gdy jest to możliwe, środka zmiękczającego.
- Dokonując prania późnym popołudniem i wieczorem, aż do wczesnych godzin rannych, przyczynia się do zmniejszenia obciążenia energetycznego elektrowni.
- Jeśli bielizna ma być wyszuszona w suszarce, należy wybrać wysoką szybkość odwirowania. Dobrze odwirowana z wody bielizna pozwala na zaoszczędzenie czasu i energii przy suszeniu.

Konserwacja

PL

Wyłączenie wody i prądu elektrycznego

- Zamknąć kurek dopływu wody po każdym praniu. Zmniejsza się w ten sposób zużycie instalacji hydraulicznej pralki oraz niebezpieczeństwo przecieków.
- Wyjąć wtyczkę z kontaktu przed przystąpieniem do czyszczenia pralki oraz czynności konserwacyjnych.

Czyszczenie pralki

Obudowę zewnętrzną i gumowe części pralki należy myć wilgotną ściereczką zmoczoną w wodzie z mydłem. Nie stosować rozpuszczalników ani ostrych i ściernych środków czyszczących.

Czyszczenie szufladki na środki piorące

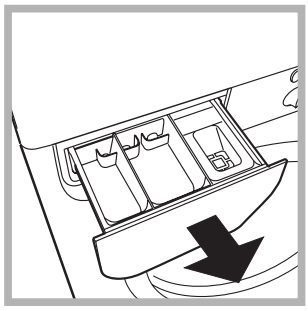

Wysunąć szufladkę, unosząc ją lekko ku górze i wyciągając na zewnątrz (*zobacz rysunek*).
Wypłukać ją pod bieżącą wodą. Czynność tę należy powtarzać stosunkowo często.

Czyszczenie drzwiczek i bębna

- Należy zawsze pozostawiać uchylone drzwiczki pralki, aby zapobiec tworzeniu się przykrych zapachów.

Czyszczenie pompy

Pralka wyposażona jest w pompę samooczyszczającą, która nie wymaga zabiegów konserwacyjnych. Może się jednak zdarzyć, że małe przedmioty (monety, guziki) wpadną do przedsionka ochronnego pompy, znajdującego się w jej dolnej części.

! Upewnić się, by cykl prania był zakończony i by wtyczka była wyjęta z gniazdka.

Aby dostać się do przedsionka pompy:

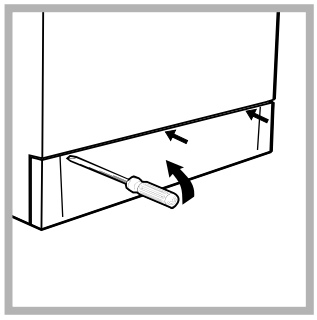

1. przy pomocy śrubokrętu odjąć panel przykrywający, znajdujący się w przedniej części pralki (*zobacz rysunek*);

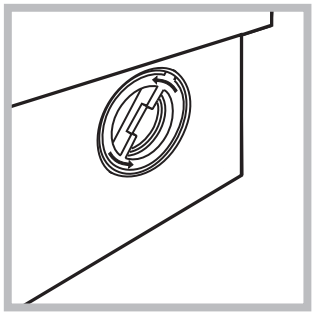

2. odkręcić przykrywkę, obracając ją w kierunku przeciwnym do ruchu wskazówek zegara (*zobacz rysunek*): fakt, że wypłynie trochę wody, jest zjawiskiem normalnym;

3. dokładnie wyczyścić wnętrze;
4. ponownie przykręcić przykrywkę;
5. ponownie przymocować panel, pamiętając o wsunięciu zaczepów w odpowiednie otwory przed dopchnięciem go do urządzenia.

Kontrola rury doprowadzania wody

Przynajmniej raz do roku należy skontrolować rurę doprowadzania wody. Jeśli widoczne są na niej rysy i pęknięcia, należy ją wymienić: w trakcie prania duże ciśnienie może bowiem spowodować jej nagłe rozerwanie się.

! Nigdy nie instalować rur używanych.

Anomalie i środki zaradcze

INDESIT

Może się zdarzyć, że pralka nie działa. Zanim wezwie się Serwis Techniczny (*zobacz str. 24*) należy sprawdzić, czy problemu tego nie da się łatwo rozwiązać samemu, pomagając sobie poniższym wykazem.

Nieprawidłowości w działaniu:	Możliwe przyczyny/Porady:
Pralka się nie włącza.	• Wtyczka nie jest włączona do gniazdka, lub jest wsunięta niedostatecznie, tak że nie ma kontaktu. • W domu brak jest prądu.
Cykl prania nie zaczyna się.	• Drzwiczki nie są dobrze zamknięte. • Nie został przyciśnięty przycisk ⏻. • Kurek dopływu wody jest zamknięty.
Pralka nie pobiera wody.	• Rura pobierania wody nie jest podłączona do kurka. • Rura jest zgięta. • Kurek dopływu wody jest zamknięty. • W domu brak jest wody. • Ciśnienie wody nie jest wystarczające.
Pralka pobiera i usuwa wodę bez przerwy.	• Rura usuwania wody nie została zainstalowana na wysokości od 65 do 100 cm od podłogi (*zobacz str. 15).* • Końcówka rury usuwania wody jest zanurzona w wodzie (*zobacz str. 15).* • Usuwanie wody bezpośrednio w ścianie nie posiada odpowietrznika. Jeśli po skontrolowaniu tych pozycji nieprawidłowość nadal się utrzymuje, należy zamknąć kurek dopływu wody, wyłączyć pralkę i wezwać Serwis Techniczny. Jeśli mieszkanie znajduje się na najwyższych piętrach budynku, może zaistnieć efekt “syfonu”, w wyniku czego pralka nieustannie pobiera i usuwa wodę. W celu wyeliminowania tej niedogodności w handlu dostępne są specjalne zawory.
Pralka nie usuwa wody i nie odwirowuje.	• Program nie przewiduje usuwania wody: przy niektórych programach należy uruchomić je manualnie (*zobacz str. 18*). • Funkcja Przeciw Gnieceniu tkanin jest aktywna *(tam, gdzie przewidziane)*: Przy funkcji tej pralka zatrzyma się z wodą w bębnie a opróżnienie pralki z wody musi być nastawione manualnie. • Rura usuwania wody jest zgięta (*zobacz str. 15*). • Rura usuwania wody jest zatkana.
Pralka mocno wibruje w fazie odwirowywania.	• Bęben, w chwili instalacji pralki, nie został odpowiednio odblokowany (*zobacz str. 14).* • Pralka nie jest ustawiona dokładnie w poziomie (*zobacz str. 14*). • Pralka jest wciśnięta między meble i ścianę (*zobacz str. 14*).
Z pralki wycieka woda.	• Rura doprowadzania wody nie jest dobrze przykręcona (*zobacz str. 14*). • Szufladka na środki piorące jest zatkana (aby ją oczyścić, *zobacz str. 22*). • Rura usuwania wody nie jest dobrze przymocowana (*zobacz str. 15*).
Pokrętło programów stale się obraca?	• Odczekaj kilka minut, aż pompa opróżni bęben z wody, wyłącz pralkę, wybierz jeden z symboli stop/reset ▮, a następnie włącz ponownie pralkę. Jeśli pokętło nadal się obraca, wezwij serwis techniczny, gdyż sygnalizuje to nieprawidłowe funkcjonowanie pralki.
Tworzy się zbyt wiele piany.	• Środek piorący nie jest odpowiedni do pralek automatycznych (na opakowaniu musi być napisane: “do pralek”, “do prania ręcznego i pralek” lub podobne). • Użyto za dużo środka piorącego.

Serwis Techniczny

PL

Przed zwróceniem się do Serwisu Technicznego:
- Sprawdzić, czy problemu nie można rozwiązać samemu (*zobacz str. 23);*
- Ponownie nastawić program i sprawdzić, czy problem został rozwiązany;
- W przypadku negatywnym skontaktować się z upoważnionym ośrodkiem Serwisu Technicznego pod numerem podanym na karcie gwarancyjnej.

! Nigdy nie zwracać się do nieupoważnionych techników.

Należy podać:
- rodzaj defektu;
- model urządzenia (Mod.);
- numer seryjny (S/N).

Informacje te znajdują się na przymocowanej z tyłu pralki tabliczce znamionowej.

Használati utasítás

MOSÓGÉP

HU

HU

Magyar,1

WI 82

Összefoglalás

Üzembehelyezés, 26-27
Kicsomagolás és vízszintbe állítás, 26
Víz és elektromos csatlakozás, 26-27
Első mosási ciklus, 27
Műszaki adatok, 27

Mosógép leírása, 28-29
Vezérlőpanel, 28
Visszajelző lámpák, 29

Indítás és Programok, 30
Röviden: egy program elindítása, 30
Programtáblázat, 30

Program módosítások, 31
Hőmérséklet beállítása, 31
Funkciók, 31

Mosószerek és mosandók, 32
Mosószeradagoló fiók, 32
Mosandó ruhák előkészítése, 32
Különleges bánásmódot igénylő darabok, 32

Óvintézkedések és tanácsok, 33
Általános biztonság, 33
Hulladékelhelyezés, 33
Környezetvédelem, 33

Karbantartás és törődés, 34
A víz elzárása és az elektromos áram kikapcsolása, 34
A mosógép tisztítása, 34
A mosószertartó tisztítása, 34
Az ajtó és a forgódob gondozása, 34
A szivattyú tisztítása, 34
A vízbevezető cső ellenőrzése, 34

Rendellenességek és elhárításuk, 35

Szerviz, 36
Mielőtt a Szervizhez fordulna, 36

INDESIT

Üzembehelyezés

HU

! E kézikönyv megőrzése azért fontos, hogy bármikor elővehesse, és megnézhesse. Ha a mosógépet eladná, átadná vagy másnál helyezné el, gondoskodjon arról, hogy e használati utasítás a géppel együtt maradjon, hogy az új tulajdonos is megismerhesse a mosógép funkcióit és az ezekre vonatkozó figyelmeztetéseket.

! Figyelmesen olvassa el az utasításokat: fontos információkat tartalmaznak az üzembehelyezésről, a használatról és a biztonságról.

Kicsomagolás és vízszintbe állítás

Kicsomagolás

1. Csomagolja ki a mosógépet.
2. Ellenőrizze, hogy a mosógép nem sérült-e meg a szállítás során. Ha a gépen sérülést talál, ne csatlakoztassa, és forduljon a készülék eladójához.

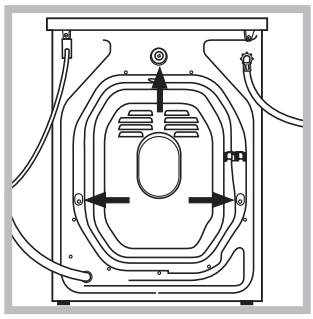

3. Távolítsa el a hátoldalon található, a szállításhoz felszerelt 3 védőcsavart, valamint a gumit a hozzá tartozó távtartóval *(lásd ábra)*.

4. A furatokat zárja le a tartozékként kapott műanyag dugókkal.
5. Minden darabot őrizzen meg: ha a mosógépet szállítani kell, előtte ezeket vissza kell szerelni.

! A csomagolóanyag nem gyermekjáték

Vízszintezés

1. A mosógépet sík és kemény padlóra állítsa, úgy, hogy ne érjen falhoz, bútorhoz vagy máshoz.

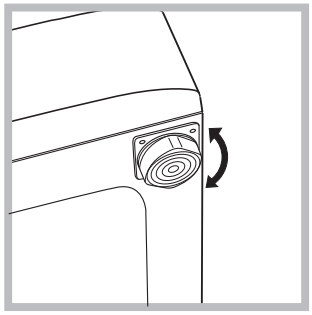

2. Ha a padló nem tökéletese vízszintes, az első lábak be-, illetve kicsavarásával kompenzálhatja azt *(lásd ábra)*. A dőlés a gép felső burkolatán mérve nem lehet több, mint 2°.

A pontos vízszintezés biztosítja a gép stabilitását, így az a működés során nem fog vibrálni, zajt okozni vagy elmozdulni. Szőnyegpadló vagy szőnyeg esetén a lábakat úgy állítsa be, hogy a mosógép alatt elegendő hely maradjon a szellőzésre.

Víz és elektromos csatlakozás

Vízbevezető cső csatlakoztatása

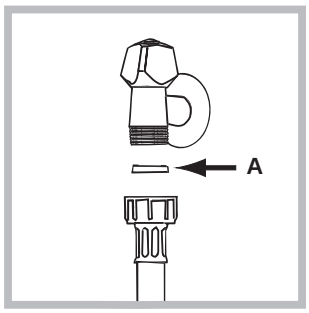

1. Illessze az A tömítést a vízbevezető cső végére és csavarozza fel a 3/4”-os külső menettel rendelkező hidegvíz csapra *(lásd ábra)*.
A csatlakoztatás előtt eresszen ki a csapból vizet addig, amíg a víz teljesen átlátszóvá nem válik.

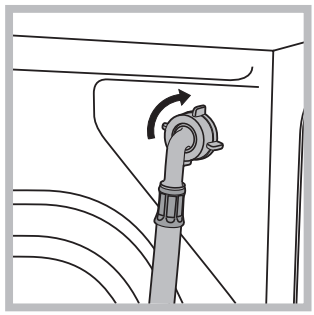

2. Csatlakoztassa a vízbevezető csövet a mosógéphez úgy, hogy azt a hátul jobboldalon fent lévő vízbemeneti csonkra csavarozza (*lásd ábra)*.

3. Ügyeljen arra, hogy a csövön ne legyen törés vagy szűkület.

! A csapnál a víznyomásnak a Műszaki adatok táblázatban szereplő határértékek között kell lennie *(lásd a szemben lévő oldalt)*.

! Amennyiben a vízbevezető cső nem elég hosszú, forduljon szaküzlethez vagy megbízott szakemberhez.

A leeresztőcső csatlakoztatása

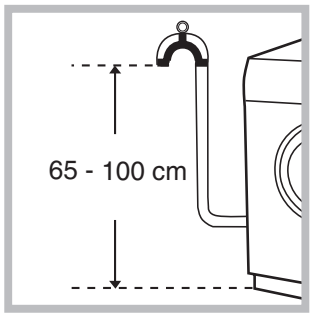

A leeresztőcsövet csatlakoztassa lefolyóhoz vagy a padlótól 65 és 100 cm közötti magasságban lévő fali lefolyószifonhoz anélkül, hogy megtörné,

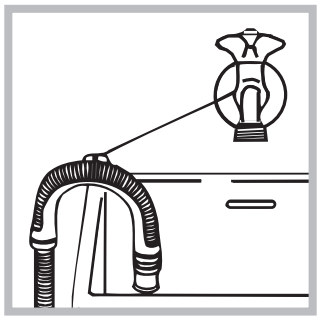

vagy akassza a mosdó vagy a kád szélére úgy, hogy a tartozékok között lévő vezetőt a csaphoz erősíti *(lásd ábra)*. A leeresztőcső szabad végének nem szabad vízbe merülnie.

! Toldások használata nem javasolt. Amennyiben feltétlenül szükséges, a toldás átmérője egyezzen meg az eredeti csőével, és semmiképpen se legyen 150 cm-nél hosszabb.

Elektromos bekötés

Mielőtt a csatlakozódugót az aljzatba dugná, bizonyosodjon meg arról, hogy:

- az aljzat földelése megfelel a törvény által előírtnak;
- az aljzat képes elviselni a gép Műszaki adatait tartalmazó táblázatban megadott maximális teljesítményfelvételt *(lásd szemben);*
- a hálózat feszültsége a Műszaki adatokat tartalmazó táblázatban szereplő értékek közé esik *(lásd szemben)*;
- Az aljzat legyen kompatibilis a gép csatlakozódugójával. Ellenkező esetben cserélje ki az aljzatot vagy a csatlakozódugót.

! A mosógép nem állítható fel nyílt téren, még akkor sem, ha a tér tetővel van fedve, mert nagyon veszélyes, ha a gép esőnek vagy zivataroknak van kitéve.

! A csatlakozódugónak könnyen elérhető helyen kell lennie akkor is, amikor a gép már a helyén áll.

! Ne használjon hosszabbítót vagy elosztót.

! Ne legyen a kábel megtörve vagy összenyomva.

! A hálózati kábelt csak megbízott szakember cserélheti.

Figyelem! A gyártó minden felelősséget elhárít, amennyiben a fenti előírásokat figyelmen kívül hagyják.

Első mosási ciklus

Üzembehelyezés után, mielőtt a mosógépet használni kezdené, végezzen egy 90°-os előmosás nélküli mosást mosóporral de mosandó ruha nélkül.

Műszaki adatok	
Modell	WI 82
Méretek	szélesség 59,5 cm magasság 85 cm mélység 52,5 cm
Ruhatöltet:	1-től 5 kg-ig
Elektromos csatlakozás	feszültség 220/230 Volt 50 Hz maximális felvett teljesítmény 1850 W
Vízcsatlakozások	maximális nyomás 1 MPa (10 bar) minimális nyomás 0,05 MPa (0,5 bar) dob űrtartalma 46 liter
Centrifuga fordulatszám	800 fordulat/perc-ig
IEC456 szabvány Szerinti vezérlőprogramok	3-as program; hőmérséklet 60°C; 5 kg ruhatöltettel végezve.
CE	Ez a berendezés megfelel a következő Uniós Előírásoknak: - 73/02/19-i 73/23/CEE előírás (Alacsony feszültség) és annak módosításai - 89/05/03-i 89/336/CEE előírás (Elektromágneses összeférhetőség) és annak módosításai - 2002/96/CE

A mosógép leírása

HU

Vezérlőpanel

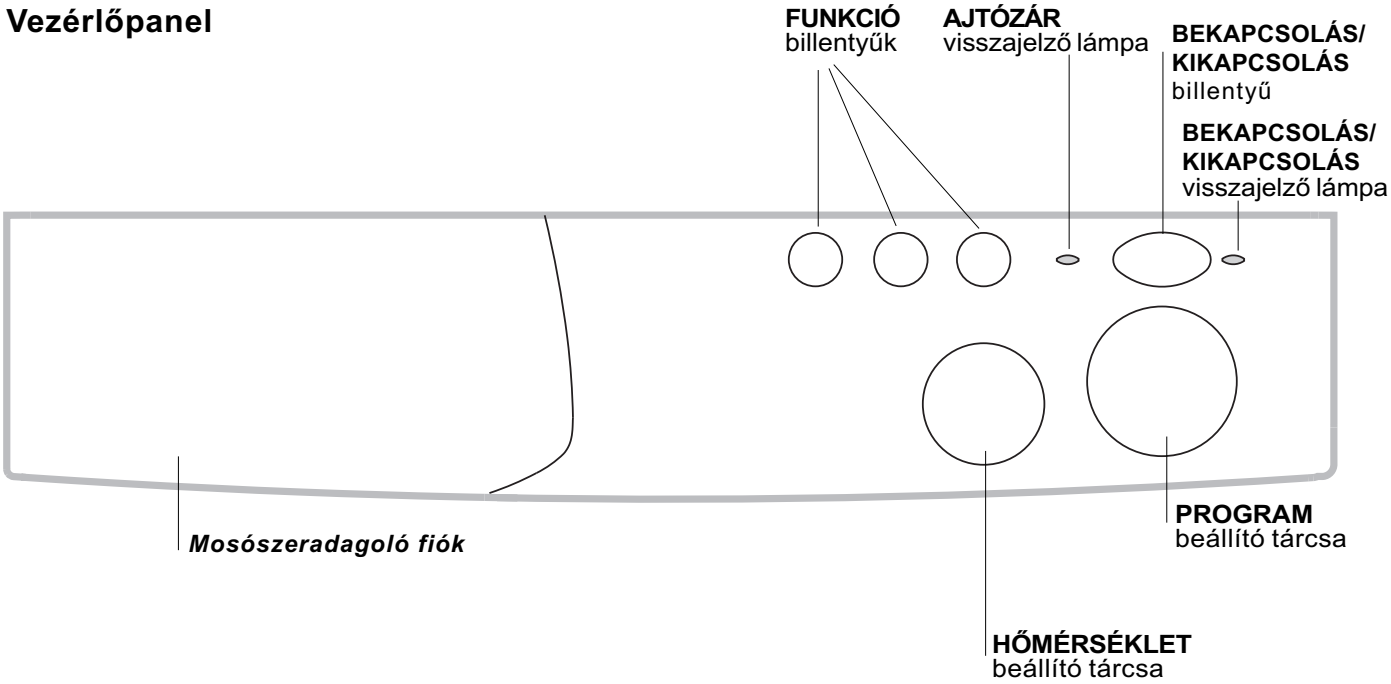

Mosószeradagoló fiók a mosószerek és adalékszerek betöltésére (*lásd 32. oldal*).

FUNKCIÓ billentyűk: a lehetséges funkciók kiválasztására.

HŐMÉRSÉKLET beállító tárcsa: a hőmérséklet vagy a hideg vizes mosás beállítására *(lásd 31. oldal).*

AJTÓZÁR visszajelző lámpa, jelzi, ha az üvegajtó kinyitható *(lásd oldal 29).*

BEKAPCSOLÁS/KIKAPCSOLÁS billentyű, a mosógép be- és kikapcsolására.
A mosógép kikapcsolása nem törli a kiválasztott programot.

BEKAPCSOLÁS/KIKAPCSOLÁS visszajelző lámpa, jelzi, ha a mosógép be van kapcsolva és a beállított programot a mosógép elfogadta *(lásd oldal 29).*

PROGRAM beállító tárcsa: a programok kiválasztására.
Megjegyzés: Miután a mosási cikust beállította és azt a mosógép elfogadta, a kezelőgomb elforgatásának nincs semmilyen hatása (kivéve, ha ▮ Stop/Reset pozícióban).
Ezt a gombot kizárólag az óra járásával megegyező irányban szabad elforgatni.

Visszajelző lámpák

A visszajelző lámpák fontos információkkal szolgálnak.
A következők olvashatók le róluk:

AJTÓZÁR visszajelző lámpa
Ez a biztonsági ellenőrző lámpa azt jelzi, hogy az ajtó reteszelve van, a véletlen kinyitás megakadályozása érdekében. A zár mechanizmus sérülésének elkerülése érdekében mielőtt megpróbálná kinyitni az ajtót várja meg amíg elalszik a lámpa, ez kb. 3 percig tart!

BEKAPCSOLÁS/KIKAPCSOLÁS visszajelző lámpa
Az lámpa villog, ha a készülék be van kapcsolva és egy program beállítását várja. A folyamatos világítás azt jelenti, hogy a készülék elfogadta a kiválasztott programot.

Indítás és Programok

HU

Röviden: egy program elindítása

1. Állítsa be a kívánt programot.
2. Állítsa be a mosási homérsékletet *(lásd oldal 31).*
3. Tegye be a ruhákat és csukja be az üvegajtót.
4. Öntse be a mosóport és az adalékokat *(lásd oldal 32).*
5. Kapcsolja be a mosógépet az ⏻ gomb megnyomásával. Az BEKAPCSOLÁS/ KIKAPCSOLÁS visszajelző lámpa villogni kezd, 5 másodperc múlva a beállítást a gép elfogadja, a kijelző abbahagyja a villogást (folyamatosan világít) és elkezdődik a mosási ciklus.
6. A beállított ciklus törléséhez válasszon egyet az ▮ szimbólumok közül (Stop/Reset) és várjon 5 másodpercet. Amikor a törlést a gép elfogadta, az BEKAPCSOLÁS/ KIKAPCSOLÁS visszajelző lámpa villog, lekapcsolhatja a mosógépet és beállíthat egy új ciklust.
7. A program végén az AJTÓZÁR visszajelző lámpa kialszik, jelezve, hogy az ajtó kinyitható. Kapcsolja le a mosógépet az ⏻ gomb megnyomásával.
   Vegye ki a ruhákat és hagyja félig nyitva az ajtót, hogy a dob megszáradhasson.

Programtáblázat

Az anyag és a piszok természete	Programok	Hőmérséklet	Mosószer		Lágyítószer	Ciklusidő (perc)	A mosási ciklus leírása
			előmosás	mosás			
PAMUT ANYAGOK							
Erősen szennyezett fehér ruhák (lepedő, abrosz, stb.)	1	90°C	•	•	•	135	Előmosás, mosás, öblítés, középső és végső centrifugálás
Erősen szennyezett fehér ruhák (lepedő, abrosz, stb.)	2	90°C		•	•	125	Mosás, öblítés, középső és végső centrifugálás
Erősen szennyezett fehér és színes ruhák	3	60°C		•	•	110	Mosás, öblítés, középső és végső centrifugálás
Átlagosan szennyezett fehér és színes ruhák (pólók, ingek stb.)	4	40°C		•	•	70	Mosás, öblítés, középső és végső centrifugálás
Öblítés					•		Öblítések, közbenső és végső centrifugálás
Centrifugálás							Szivattyúzás és végső centrifugálás
Stop/Reset	▮						A kiválasztott program megszakítása / törlése
SZINTETIKUS ANYAGOK							
Erősen szennyezett színtartó szintetikus anyagok (csecsemőruhák stb.)	5	60°C		•	•	75	Mosás, öblítések, gyűrődés elleni védelem vagy kímélő centrifugálás
Kényes színes szintetikus anyagok (minden enyhén szennyezett ruhanemű)	6	40°C		•	•	60	Mosás, öblítések, gyűrődés elleni védelem vagy kímélő centrifugálás
Öblítés					•		Öblítések, gyűrődés elleni védelem vagy kímélő centrifugálás
Lágyítás					•		Öblítések, automatikus öblítőszer ürítés, gyűrődés elleni védelem vagy gyenge centrifugálás
Centrifugálás							Szivattyúzás és kímélő centrifugálás
Stop/Reset	▮						A kiválasztott program megszakítása / törlése
ÉRZÉKENY ANYAGOK							
Gyapjú ruhák (mosógépben mosható gyapjú)	7	40°C		•	•	50	Mosás, öblítések, gyűrődés elleni kímélő centrifugálás
Különösen kényes ruhák és anyagok (függönyök, selyem. viszkóz, stb.)	8	30°C		•	•	45	Mosás, öblítések, gyűrődés elleni védelem vagy szivattyúzás
Öblítés					•		Öblítések, gyűrődés elleni védelem vagy szivattyúzás
Centrifugálás							Szivattyúzás és kímélő centrifugálás
Szivattyúzás							Szivattyúzás
Stop/Reset	▮						A kiválasztott program megszakítása / törlése

Megjegyzések

A Gyűrődésgátló funkció leírását lásd *a 31. oldalon.* A táblázatban szereplő értékek tájékoztató jellegűek.

Program módosítások

INDESIT

Hőmérséklet beállítása

A mosási hőmérsékletet a HŐMÉRSÉKLET tárcsa elforgatásával lehet beállítani (lásd a Programtáblázatot *a 30. oldalon)*.
A hőmérsékletet a hideg vízzel történő mosásig lehet csökkenteni (❄).

Funkciók

A mosógép különféle mosófunkciói lehetővé teszik a kívánt tisztítás és fehérség elérését.
A funkciók aktiválásához nyomja meg a kívánt programhoz tartozó gombot, az alábbi táblázatnak megfelelően.

Funkciók	Hatás	Megjegyzések a használathoz
Gyors	Nagyjából 30%-kal csökkenti a mosási ciklus idejét.	Nem használható speciális programokkal és gyapjú, valamint selyem mosásakor.
Extra Öblítés	Növeli az öblítés hatékonyságát.	A mosógép teljes töltése esetén vagy nagymennyiségű mosószeradagolás esetén javasolt.
Centrifugálás kihagyása	A mosógép nem centrifugál, hanem a dobot mérsékelt sebességgel forgatja a víz kiürítésének elősegítése érdekében.	Nehezen vasalható darabok mosásakor javasolt.

Gyűrődésvédelem
Ez a funkció (STOP szimbólum) félbeszakítja úgy a mosási folyamatot, hogy a ruha az öblítővízben marad a centrifugálás előtt. Ez a funkció csak színes szintetikus, selyem és függöny anyagok programjainál használható. Ez a funkció nagyon hasznos, mert megakadályozza, hogy a finom ruhák és a műszálas anyagok összegyűrődjenek (pl. ha nincs módjában a ruhákat közvetlenül a program lejártakor kivenni a gépből, csak órák múltán). A programot az PROGRAM gomb egy fokozattal történő tovább-forgatásával fejezheti be. Szintetikus anyagok esetén centrifugálás helyett a szivattyúzást válassza, ehhez fordítsa az PROGRAM gombot a szimbólumra (szivattyúzás).

Mosószerek és mosandók

HU

Mosószeradagoló fiók

A mosás eredményessége függ a mosószer helyes adagolásától is: ha túl sokat adagol belőle, a mosás nem lesz hatékonyabb, de hozzájárul ahhoz, hogy lerakódás képződjön a mosógépben, valamint a környezetet is jobban szennyezi.

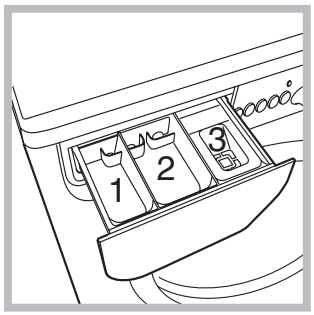

Húzza ki a mosószeradagoló fiókot, és a következőképpen tegye bele a mosószret vagy az adalékot.

1-es tartály: Mosószer előmosáshoz (por)
2-es tartály: Mosószer mosáshoz (por vagy folyadék)
A folyékony mosószert csak az indítás előtt lehet betölteni.
3-as tartály: Adalékok (öblítőszerek, illatosítók, stb.)
Az öblítőszer ne érjen a rács fölé.
! Ne használjon kézimosószert, mert túlzottan sok hab képződik.

Mosandó ruhák előkészítése

- Osztályozza a mosandókat a következők szerint:
  - kelme típusa / címkén lévő szimbólum.
  - színek: válogassa külön a színes ruhákat a fehérektől.
- Ürítse ki a zsebeket, és vizsgálja meg a gombokat.
- Ne lépje túl a mosandók száraz súlyára vonatkozóan megadott értékeket:
  Tartós anyagok: max. 5 kg
  Szintetikus anyagok: max. 2,5 kg
  Kényes anyagok: max. 2 kg
  Gyapjú: max. 1 kg

Milyen nehezek a mosandó ruhák?

1 lepedő 400-500 g.
1 párnahuzat 150-200 g.
1 asztalterítő 400-500 g.
1 fürdőköpeny 900-1200 g.
1 törülköző 150-250 g.

Különleges bánásmódot igénylő darabok

Függönyök: hajtogatva tegye párnahuzatba (vászonzsákba) vagy hálós zacskóba. Külön mossa őket, és ne lépje túl a fél töltésnyi mennyiséget. használja a 8-es programot, amelyik automatikusan kikapcsolja a centrifugálást.
Toll/pehely ágyneműk és tollkabátok: ha a benne lévő liba vagy kacsatoll mosógépben mosható. Fordítsa ki a darabokat, és egyszerre legfeljebb 2-3 kg-nyit mosson úgy, hogy egyszer vagy kétszer megismétli az öblítést, és kíméletes centrifugálást használ.
Teniszcipők: tisztítsa meg a sártól. Együtt moshatók a farmer és más tartós anyagokkal, de nem a fehér ruhadarabokkal.
Gyapjú: a legjobb eredmény elérése érdekében használjon speciális mosószert (gyapjúmosószert), és ne lépje túl az 1 kg ruhatöltetet.

Óvintézkedések és tanácsok

INDESIT

! A mosógépet a nemzetközi biztonsági szabványoknak megfelelően tervezték és gyártották. Ezeket a figyelmeztetéseket biztonsági okokból írjuk le, és figyelmesen el kell olvasni őket.

Általános biztonság

- Ezt a készüléket egyfajta háztartási és nem professzionális használatra tervezték, és a funkcióit megváltoztatni nem szabad.
- A mosógépet csak felnőtt használhatja, és csak az e használati utasításban megadott utasítások szerint.
- Ne érjen a géphez mezítláb, illetve vizes vagy nedves kézzel vagy lábbal.
- A csatlakozódugót az aljzatból ne a kábelt, hanem a csatlakozót fogva húzza ki.
- Ne nyissa ki a mosószeradagoló fiókot, ha a mosógép működik.
- Ne nyúljon a leeresztett vízbe, mert forró lehet.
- Semmiképpen ne feszegesse az ajtót: megsérülhet a véletlen nyitást akadályozó biztonsági retesz.
- Hiba esetén semmiképpen se nyúljon a gép belső részeihez, és ne próbálja megjavítani.
- Mindig ügyeljen arra, hogy gyerekek ne mehessenek a működő gép közelébe.
- A mosás során az ajtó meleg lehet.
- Amennyiben a gépet át kell helyezni, két vagy három személy végezze, maximális figyelemmel. Soha sem egyedül, mert a gép nagyon súlyos.
- A mosandó berakása előtt ellenőrizze, hogy a forgódob üres legyen.

Hulladékelhelyezés

- Csomagolóanyag megsemmisítése: tartsa be a helyi előírásokat, így a csomagolás újrahasznosítható.
- Az elektromos készülékek megsemmisítéséről szóló európai direktíva 2002/96/EC előírja, hogy a régi háztartási gépeket nem szabad a normál nem szelektív hulladékgyűjtési folyamat során összegyűjteni. A régi gépeket szelektíven kell összegyűjteni, hogy optimalizálni lehessen a bennük lévő anyagok újrahasznosítását és csökkenteni lehessen az emberi egészségre és környezetre gyakorolt hatásukat. Az áthúzott “szemeteskuka” jele emlékezteti Önt arra, hogy kötelessége ezeket a termékeket szelektíven összegyűjteni.

  A fogyasztóknak a helyi hatóságot vagy kereskedőt kell felkeresniük a régi háztartási gépek helyes elhelyezését illetően.

Környezetvédelem

Környezetvédelmet szolgáló technológia

Ha az ajtó üvegén keresztül kevés víz látszik, az azért van, mert az új technológiának köszönhetően az Indesit ak a felénél kevesebb víz is elég ahhoz, hogy maximális tisztítóhatást érjen el: egy olyan cél, amelyet a környezet megóvása érdekében tűztünk ki.

Takarítson meg mosószert, vizet, energiát és időt

- Annak érdekében, hogy ne pazaroljunk az erőforrásokkal, a mosógépet teljes ruhatöltettel kell használni. Egy teljes ruhatöltettel való mosás két féltöltet helyett, akár 50% energia megtakarítást is lehetővé tehet.
- Az előmosás csak nagyon szennyezett ruhák esetén szükséges. Ha nem használja, azzal mosószert, időt és 5-15% energiát takarít meg.
- Ha a foltokat a mosás előtt folttisztítóval kezeli, és beáztatja, kevesebb szükség lesz a magas hőmérsékletű mosásra. A 60°C-on történő mosás a 90°C helyett, vagy 40°C-on 60°C helyett akár 50% energiamegtakarításhoz is vezethet.
- Ha a mosószert a víz keménysége, a szennyezettség mértéke és a ruha mennyisége alapján helyesen adagolja, elkerüli a pazarlást és nem terheli feleslegesen a környezetet: még, ha biológiailag lebomló fajtájúak is, a mosószerek olyan összetevőket tartalmaznak, amelyek megváltoztatják a természet egyensúlyát. Ezen kívül, kerülje az öblítőszerek használatát, amennyire csak lehet.
- Ha a késő délután és a kora hajnal közötti időszakban mos, akkor hozzájárul ahhoz, hogy csökkentse az áramszolgáltató vállalatok terhelését.
- Ha a mosott ruhákat utána szárítógépben szárítja, magas fordulatszámú centrifugálást válasszon. Ha a mosott ruhában kevés a víz, időt és energiát takarít meg a szárítóprogramnál.

Karbantartás és törődés

HU

A víz elzárása és az elektromos áram kikapcsolása

- Minden mosás után zárja el a vízcsapot. Így kíméli a mosógép vízrendszerét, és megszünteti a vízszivárgás kockázatát.
- Húzza ki a hálózati csatlakozódugót az aljzatból, amikor a mosógépet tisztítja vagy karbantartást végez.

A mosógép tisztítása

A külső részeket és a gumi részeket langyos szappanos vizes ronggyal tisztíthatja. Ne használjon oldószert vagy súrolószert.

A mosószeradagoló fiók tisztítása

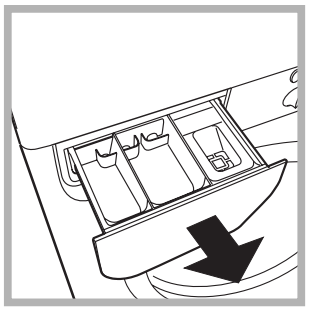

Vegye ki a fiókot úgy, hogy felemeli és kifelé húzza (*lásd ábra*). Folyóvíz alatt mossa ki. Ezt a tisztítást gyakran el kell végezni.

Az ajtó és a forgódob gondozása

- Az ajtót hagyja mindig résre nyitva, nehogy rossz szagok keletkezzenek.

A szivattyú tisztítása

A mosógép öntisztító szivattyúval van felszerelve, melynek nincs szüksége tisztítási és karbantartási műveletekre. Az azonban megtörténhet, hogy kis tárgyak kerülnek (aprópénz, gomb) a szivattyút védő előkamrába, ami a szivattyú alsó részén található.

! Győződjön meg róla, hogy a mosóprogram véget ért, és húzza ki a hálózati csatlakozót.

Hogy hozzáférjen az előkamrához:

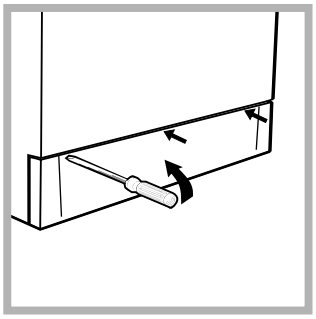

1. egy csavarhúzó segítségével távolítsa el a burkolópanelt a mosógép elejéről (*lásd ábra*);

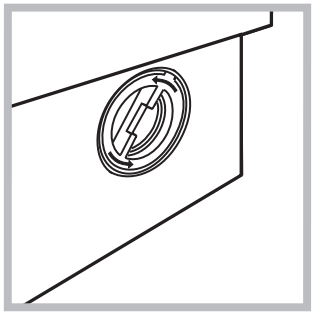

2. az óra járásával ellentétes irányban forgatva csavarja le a fedelet *(lásd ábra)*: természetes, hogy egy kevés víz kifolyik;

3. gondosan tisztítsa ki a belsejét;
4. csavarja vissza a fedelet;
5. szerelje vissza a panelt úgy, hogy mielőtt azt a gép felé nyomná, meggyőződik arról, hogy a horgok a hozzájuk tartozó furatokba illeszkednek.

A vízbevezető cső ellenőrzése

Évente legalább egyszer ellenőrizze a gumicsövet. Ki kell cserélni, ha repedezett vagy hasadozott: a mosás során a nagy nyomás hirtelen szakadást okozhat.

! Soha ne alkalmazzon már használt csöveket.

Rendellenességek és elhárításuk

INDESIT

Megtörténhet, hogy a mosógép nem működik. Mielőtt felhívná a Szervizt *(lásd 36. oldal)* ellenőrizze, hogy nem olyan problémáról van szó, amely a következő lista segítségével egyszerűen megoldható.

Rendellenességek:	Lehetséges okok / Megoldás:
A mosógép nem kapcsol be.	• A hálózati csatlakozódugó nincs bedugva az aljzatba, vagy nem eléggé ahhoz, hogy jól érintkezzen. • Nincs áram a lakásban.
A mosási ciklus nem indul el.	• Az ajtó nincs jól becsukva. • Nem nyomta meg az ⏽ billentyűt. • A vízcsap nincs nyitva.
A mosógép nem vesz fel vizet .	• A vízbevezető cső nincs csatlakoztatva a csaphoz. • A cső meg van törve. • A vízcsap nincs nyitva. • A lakásban nincs víz. • Nincs elegendő nyomás.
A mosógép folytonosan szívja és lereszti a vizet.	• A leeresztőcső nem a padlószinttől 65 és 100 cm közötti magasságban van felszerelve (*lásd 27. oldal).* • A leeresztőcső vége vízbe merül (*lásd 27. oldal).* • A fali szifonnak nincs szellőzése. Ha ezen vizsgálatok után a probléma nem oldódik meg, zárja el a vízcsapot, kapcsolja ki a mosógépet és hívja ki a szervizszolgálatot. Ha a lakás egy épület legfelsőbb emeleteinek egyikén található, lehetséges, hogy a csatorna-szellőző eltömődésének jelensége (szivornyahatás) lépett fel, ezért a mosógép folytonosan szívja és leereszti a vizet. Ezen kellemetlenség elkerülésére a kereskedelmi forgalomban rendelkezésre állnak csatorna-szellőző szelepek.
A mosógép nem ereszti le a vizet, vagy nem centrifugál.	• A program nem ereszti le a vizet: némelyik programnál manuálisan kell elindítani (*lásd 30. oldal*). • A Gyűrődésmentesítés aktív *(amennyiben be lett állítva):* Ennél a funkciónál kézzel kell elindítani az ürítést. • A leeresztőcső meg van törve (*lásd 27. oldal*). • A lefolyó el van dugulva.
A mosógép nagyon rázkódik a centrifugálás alatt.	• Az üzembehelyezéskor nem távolították el a forgódob rögzítését (*lásd 26. oldal).* • A mosógép nem áll vízszintben (*lásd 26. oldal*). • A mosógép a bútor és a fal köté van szorítva (*lásd 26. oldal*).
A mosógépből elfolyik a víz.	• A vízbevezető cső nincs jól felcsavarva (*lásd 26. oldal*). • A mosószeradagoló fiók eltömődött (a tisztítást *lásd a 34. oldalon*). • A leeresztőcső nincs jól rögzítve (*lásd 27. oldal*).
A programválasztó kapcsoló folyamatosan forog?	• Várjon néhány percet, amíg a szivattyú kiüríti a mosógépben lévő vizet, kapcsolja ki a mosógépet, válassza ki ▮ Stop/Reset szimbólumok egyikét, majd újra kapcsolja be a mosógépet! Amennyiben a gomb továbbra is forog, hívja a vevőszolgálatot, mert ez rendellenességet jelez!
Sok hab képződik.	• A mosószer nem mosógépekhez való (kell, hogy szerepeljen rajta, hogy „gépi”, „kézi vagy gépi mosáshoz”, vagy hasonló). • Túl sok mosószert használt.

Szerviz

HU

Mielőtt a Szervizhez fordulna:
- Győződjön meg arról, hogy a hibát nem tudja maga is elhárítani (*lásd 35. oldal);*
- Újból indítsa el a programot, hogy lássa, elhárította-e a hibát;
- Ellenkező esetben forduljon a megbízott Szakszervizhez: a telefonszámot a garanciajegyen találja.

! Soha ne forduljon nem megbízott szerelőhöz.

Közölje:
- a meghibásodás jellegét;
- a mosógép modelljét (Mod.);
- a gyártási számot (Sorsz.).

Ezen információk a mosógép hátsó részére felerősített táblán találhatók.

Navodila za uporabo

PRALNI STROJ

SL

SL

Slovenščina

WI 82

Vsebina

Namestitev, 38-39
Odstranitev embalaže in izravnavanje, 38
Priključitev na vodovodno in električno napeljavo, 38-39
Prvo pranje, 39
Tehnični podatki, 39

Opis pralnega stroja, 40-41
Upravljalna plošča, 40
Znaki, 41

Zagon in različni pralni programi, 42
Na kratko: kako zagnati program pranja, 42
Tabela pralnih programov, 42

Posebne nastavitve, 43
Nastavitev temperature, 43
Funkcije, 43

Pralna sredstva in perilo, 44
Predal za pralna sredstva, 44
Priprava perila, 44
Posebne vrste perila, 44

Opozorila in nasveti, 45
Varnost, 45
Ravnanje z odpadnim materialom, 45
Varčevanje in skrb za okolje, 45

Vzdrževanje in čiščenje, 46
Odklop vodovodne in električne napeljave, 46
Čiščenje pralnega stroja, 46
Čiščenje predala za pralna sredstva, 46
Vzdrževanje vratc in bobna, 46
Čiščenje črpalke, 46
Pregled cevi za dotok vode, 46

Motnje in njihovo odpravljanje, 47

Pomoč, 48
Preden pokličete pooblaščeni servis, 48

INDESIT

Namestitev

SL

! Shranite to knjižico, da jo boste lahko po potrebi uporabili. Če boste pralni stroj prodali, ga nehali uporabljati ali premestili drugam, naj bo knjižica pri njem, tako da se bo novi lastnik lahko seznanil z delovanjem in ustreznimi opozorili.

! Pozorno preberite navodila. Našli boste pomembne informacije glede namestitve, uporabe in zagotavljanja varnosti.

Odstranitev embalaže in izravnavanje

Odstranitev embalaže

1. Odstranite embalažo
2. Preverite, da ni bil pralni stroj med prevozom poškodovan. Če je poškodovan, ga ne priključite, ampak obvestite prodajalca.

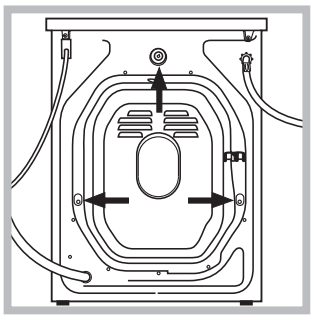

3. Odstranite vse 3 zaščitne vijake in gumico z distančnikom na zadnji strani (*glej sli*ko).

4. S priloženimi plastičnimi čepi zaprite odprtine.
5. Vse odstranjene dele shranite. Če bo pralni stroj potrebno prevažati, jih bo treba spet namestiti.

! Embalaža ni primerna kot igrača za otroke

Izravnavanje

1. Pralni stroj namestite na ravna in trda tla. Naj se ne dotika sten, pohištva ipd.

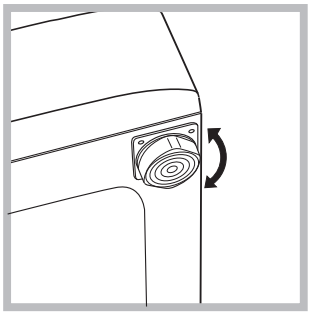

2. Če tla niso popolnoma vodoravna, z odvijanjem ali zavijanjem prednjih nožic uravnajte lego pralnega stroja (*glej sli*ko). Nagib na delovni površini ne sme presegati 2°.

Natančno izravnanje poveča stabilnost pralnega stroja in preprečuje vibracije, hrup in premikanje med delovanjem. Če je na tleh tapison ali preproga, uravnajte nožice tako, da bo pod pralnim strojem ostalo nekaj prostora za prezračevanje.

Priključitev na vodovodno in električno napeljavo

Priključitev dotočne cevi za vodo

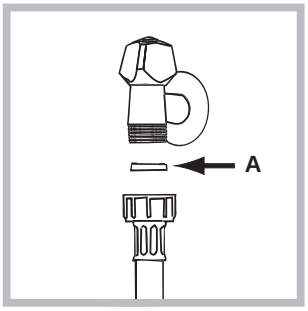

1. Vstavite tesnilo A na konec dotočne cevi; cev privijte na pipo za dotok hladne vode s l'" navojem (*glej sliko*). Predtem pustite teči vodo, dokler ne bo čista.

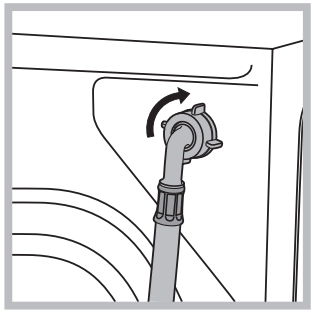

2. Dotočno cev privijte na ustrezen priključek na zadnji strani pralnega stroja zgoraj desno (*glej sli*ko).

3. Pazite, da cev ne bo prepognjena ali stisnjena.

! Vodni tlak v pipi mora biti v mejah vrednosti, ki so zapisane v tabeli tehničnih podatkov *(glej naslednjo stran)*.

! Če dotočna cev ni dovolj dolga, se obrnite na specializirano trgovino ali na pooblaščeni servis.

Namestitev odtočne cevi

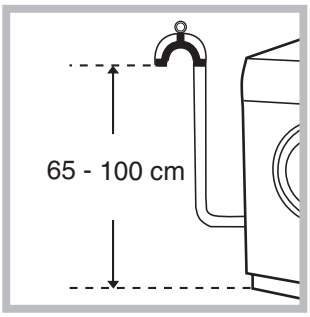

Odtočno cev, ki ne sme biti prepognjena, priključite na odtočni sistem ali na odtok na zidu, ki sta v višini 65 - 100 cm od tal;

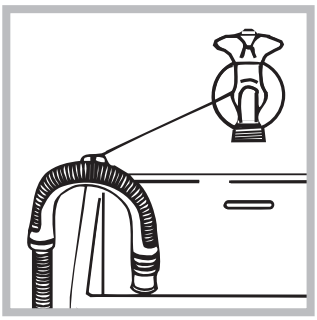

ali jo naslonite na rob umivalnika ali korita; s priloženim vodilom jo pritrdite na pipo (*glej sliko*). Prosti konec odtočne cevi ne sme biti potopljen v vodo.

! Odsvetujemo uporabo podaljška za odtočno cev. Če je to nujno, naj ima podaljšek isti premer in naj ne bo daljši od 150 cm.

Priključitev na električno napeljavo

Preden pralni stroj priključite na električno napeljavo, se prepričajte, če:

- je električni priključek ozemljen in neoporečen;
- električni priključek zmore največjo obremenitev moči pralnega stroja, ki je zapisana v tabeli tehničnih podatkov (*glej poleg*);
- električna napetost v vtičnici ustreza vrednostim v tabeli tehničnih podatkov (*glej poleg*);
- vtičnica ustreza vtikaču pralnega stroja. V nasprotnem primeru je treba zamenjati vtičnico ali vtikač.

! Pralni stroj ne sme biti nameščen na prostem (čeprav je pod streho), saj ga je zelo nevarno izpostavljati dežju in nevihtam.

! Ko je pralni stroj nameščen, naj bo vtičnica lahko dosegljiva.

! Ne uporabljajte podaljškov in razdelivcev.

! Kabel naj ne bo prepognjen ali stisnjen.

! Električni kabel lahko zamenja le pooblaščeni serviser.

Pozor! V primeru neupoštevanja teh navodil naše podjetje ne sprejema nobene odgovornosti.

Prvo pranje

Po priključitvi in pred uporabo zaženite prvo pranje z detergentom in brez perila. Prvo pranje naravnajte na 90°C brez predpranja.

Tehnični podatki	
Model	WI 82
Dimenzije	širina 59,5 cm višina 85 cm globina 52,5 cm
Zmogljivost	1 - 5 kg
Električna napeljava	napetost 220/230 V, 50 Hz maksimalna poraba moči 1850 W
Vodovodni priključek	največji dovoljeni tlak 1 MPa (10 b) najmanjši dovoljeni tlak 0,05 MPa (0,5 b) prostornina bobna 46 litrov
Hitrost centrifuge	do 800 vrtljajev na minuto
Kontrolni program po standardu IEC456	program 3; temperatura 60°C; z obremenitvijo 5 kg.
CE	Pralni stroj je izdelan v skladu z veljavnimi mednarodnimi predpisi: - EEC 73/23 z dne 19.2.1973 (Nizka napetost) s kasnejšimi spremembami - EEC 89/336 z dne 3.5.1989 (Elektromagnetna kompatibilnost) s kasnejšimi spremembami - 2002/96/CE

Opis pralnega stroja

SL

Upravljalna plošča

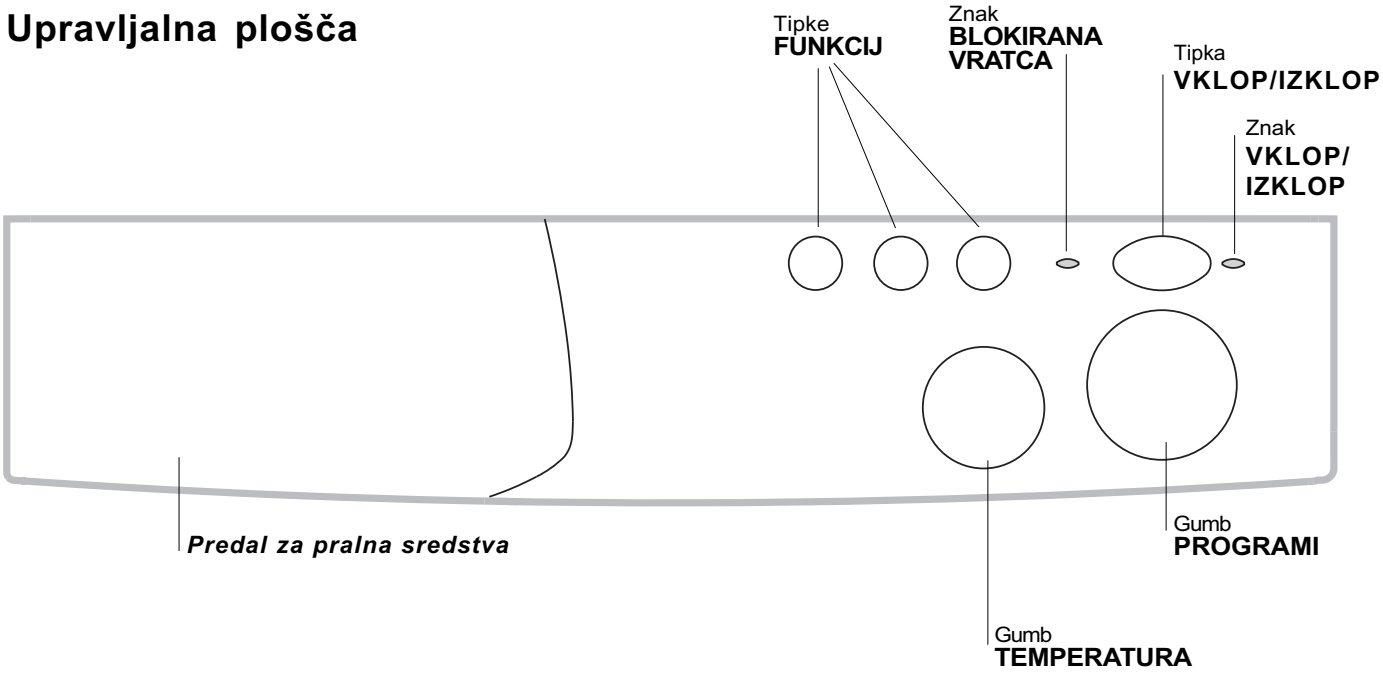

Predal za pralna sredstva: za odmerjanje detergentov in dodatkov (*glej str. 44*).

Tipke **FUNKCIJ:** za nastavitev razpoložljivih funkcij.

Gumb **TEMPERATURA:** za nastavitev temperature ali pranja s hladno vodo *(glej str. 43).*

Znak **BLOKIRANA VRATCA** nam pove, ali je vratca mogoče odpreti *(glej str. 41).*

Tipka **VKLOP/IZKLOP** za vklop in izklop pralnega stroja.
Izklop pralnega stroja ne izbriše programa, ki ste ga izbrali.

Znak **VKLOP/IZKLOP** nam pove, ali je pralni stroj prižgan in ali je bila nastavitev programa sprejeta *(glej str. 41).*

Gumb **PROGRAMI:** za izbiranje programov.
Pozor: Potem ko pralni stroj sprejme vašo nastavitev pranja, s premikanjem gumba ni več mogoče ničesar spremeniti (razen v položaju ▮ Stop/Reset).
Ta gumb vrtite izključno v smeri gibanja urinega kazalca.

Znaki

Znaki nas obveščajo o pomembnih podatkih. Pomenijo naslednje:

Znak BLOKIRANA VRATCA
Prižgani znak pomeni, da so vratca blokirana z namenom, da jih ne bi pomotoma odprli. Preden odpremo vratca, je potrebno počakati, da znak ugasne, sicer se mehanizem lahko poškoduje. Počakati je treba približno tri minute.

Znak VKLOP/IZKLOP
Znak utripa, kadar je pralni stroj prižgan in čaka na nastavitev pralnega programa. Prižgan (ne utripajoč) znak označuje, da je bila nastavitev pralnega programa sprejeta.

Zagon in različni pralni programi

SL

Na kratko: kako zagnati program pranja

1. Nastavite željeni program.
2. Nastavite temperaturo pranja *(glej str. 43).*
3. Vstavite perilo in zaprite vratca.
4. Vstavite detergent in dodatke *(glej str. 44).*
5. Vklopite pralni stroj s pritiskom na tipko ⏻. Znak VKLOP/IZKLOP začne utripati, po 5 sekundah je nastavitev sprejeta, znak neha utripati (ostane prižgan) in pranje se začne.
6. Če želite razveljaviti nastavitev pralnega programa, pritisnite na enega od znakov ▮ (Stop/Reset) in počakajte 5 sekund. Razveljavitev pralnega programa je sprejeta, ko znak VKLOP/IZKLOP začne utripati. Sedaj lahko izključite pralni stroj in nastavite nov pralni program.
7. Ko bo pralni program zaključen, bo znak BLOKIRANA VRATCA ugasnil in vam s tem sporočil, da je vratca mogoče odpreti. Izključite pralni stroj s pritiskom na tipko ⏻. Perilo vzemite ven, vratca pa pustite priprta, da se boben osuši.

Tabela pralnih programov

Vrsta tkanine in stopnja umazanosti	Pralni program	Tempe-ratura	Detergent		Mehčalec	Trajanje (v minutah)	Potek pralnega programa
			predp-ranje	pranje			
Bombaž							
Belo perilo, zelo močno umazano (rjuhe, prti ipd.)	**1**	90°C	•	•	•	135	predpranje, pranje, izpiranje, ožemanje (vmesno in končno)
Belo perilo, zelo močno umazano (rjuhe, prti ipd.)	**2**	90°C		•	•	125	pranje, izpiranje, ožemanje (vmesno in končno)
Močno umazano belo perilo in vzdržljivo barvno perilo	**3**	60°C		•	•	110	pranje, izpiranje, ožemanje (vmesno in končno)
Malo umazano belo perilo in občutljivo barvno perilo (srajce, majice ipd.)	**4**	40°C		•	•	70	pranje, izpiranje, ožemanje (vmesno in končno)
Izpiranje					•		izpiranje, ožemanje (vmesno in končno)
Ožemanje							izpraznitev in končno ožemanje
Stop/Reset	▮						prekine/prekliče nastavljeni program
Sintetika							
Vzdržljivo barvno perilo, močno umazano (oblačila za dojenčke ipd.)	**5**	60°C		•	•	75	pranje, izpiranje, postopek proti mečkanju ali blago ožemanje
Občutljivo barvno perilo (malo umazano perilo vseh vrst)	**6**	40°C		•	•	60	pranje, izpiranje, postopek proti mečkanju ali blago ožemanje
Izpiranje					•		izpiranje, postopek proti mečkanju ali blago ožemanje
Mehčalec					•		izpiranje z mehčalcem, postopek proti mečkanju ali blago ožemanje
Ožemanje							izpraznitev in blago ožemanje
Stop/Reset	▮						prekine/prekliče nastavljeni program
Občutljive tkanine							
Volna	**7**	40°C		•	•	50	pranje, izpiranje, postopek proti mečkanju in blag ožemanje
Izredno občutljive tkanine (zavese, svila, viskoza ipd.)	**8**	30°C		•	•	45	pranje, izpiranje, postopek proti mečkanju ali izpraznitev
Izpiranje					•		izpiranje, postopek proti mečkanju ali izpraznitev
Ožemanje							izpraznitev in blago ožemanje
Izpraznitev							Izpraznitev
Stop/Reset	▮						prekine/prekliče nastavljeni program

Opombi

Podatki v tej tabeli so zgolj informativni. Opis funkcije proti mečkanju je na *43. strani.*

Posebne nastavitve

INDESIT

Nastavitev temperature

Z vrtenjem gumba TEMPERATURA naravnajte temperaturo pranja (glej tabelo pralnih programov *na str. 42).* Temperaturo pranja lahko znižate vse do pranja s hladno vodo (❄).

Funkcije

Pralni stroj omogoča različne funkcije za doseganje takšne stopnje čistosti, kakršno želite.
Če želite aktivirati določeno funkcijo, pritisnite na ustrezno tipko, kot kaže spodnja tabela.

Funkcije	Učinek	Opombe za uporabo
Hitro pranje	Pospeši program pranja za okrog 30%.	Ta možnost ni združljiva s programi za volno in svilo.
Dodatno izpiranje	Poveča učinek izpiranja.	Priporočljivo pri maksimalni obremenitvi (5 kg) pralnega stroja ali pri večjih odmerkih detergenta.
Izključitev centrifuge	Pralni stroj ne vključi centrifuge, temveč ožema perilo tako, da ga obrača pri umerjeni hitrosti.	To funkcijo priporočamo za oblačila, ki jih je težje likati.

Postopek proti mečkanju

Ta funkcija (ki jo označuje znak STOP) prekine pralni program in izvede mehčanje, tako da perilo ostane v vodi pred izpraznitvijo bobna. Ta funkcija je možna samo pri programih za sintetične tkanine, svilo in zavese. Je zelo koristna, saj preprečuje mečkanje občutljivih in sintetičnih tkanin (na primer kadar perila ne morete vzeti iz pralnega stroja ob koncu pralnega programa, ampak šele po nekaj urah). Pralni program zaključite tako, da gumb PROGRAMI zavrtite za eno stopnjo.
Če pri pranju sintetičnih tkanin želite namesto ožemanja izvesti izpraznitev bobna, zavrtite gumb PROGRAMI do znaka.

Pralna sredstva in perilo

SL

Predal za pralna sredstva

Dobri učinki pranja so odvisni tudi od pravilnega odmerjanja pralnih sredstev. Če z njimi pretiravamo, perilo ni nič bolje oprano, povečamo pa verjetnost nastajanja usedlin v pralnem stroju in onesnaževanje okolja.

Odprite predal za pralna sredstva in v posamezne prekate dajte detergent oziroma dodatke po naslednjih navodilih:

Prekat 1: detergent za predpranje (v prahu)
Prekat 2: detergent za pranje (v prahu ali tekočini)
Tekoči detergent smemo vliti v prekat le neposredno pred pranjem.
Prekat 3: dodatki (mehčalec idr.)
Mehčalec naj se ne izliva preko rešetke prekata.

! Ne uporabljajte detergentov za ročno pranje, ker se preveč penijo.

Priprava perila

- Perilo razvrstite po:
  - vrsti tkanine / znaku na etiketi.
  - barvi: ločite barvno perilo od belega perila.
- Izpraznite žepe in preglejte gumbe.
- Ne obremenite pralnega stroja preko navedene teže suhega perila:
  Vzdržljive tkanine: največ 5 kg
  Sintetične tkanine: največ 2,5 kg
  Občutljive tkanine: največ 2 kg
  Volna: največ 1 kg

Koliko tehta perilo?

1 rjuha 400-500 gr.
1 prevleka za blazino 150-200 gr.
1 prt 400-500 gr.
1 kopalni plašč 900-1.200 gr.
1 brisača 150-250 gr.

Posebne vrste perila

Zavese: Namestite jih v prevleko ali mrežasto vrečo. Perite jih posebej, njihova teža pa naj ne presega polovične obremenitve. Uporabite program 8, ki samodejno izključi ožemanje.
Pernice in bunde s puhom: Če je polnilo iz gosjega ali račjega perja, je možno pranje v pralnem stroju. Oblačila obrnite. Perila naj ne bo več kot 2-3 kg. Ponovno izpiranje vključite še enkrat ali dvakrat in uporabite nežno ožemanje.
Športne copate: Očistite jih blata. Lahko jih perete skupaj s platnenimi in vzdržljivimi oblačili, vendar ne z belim perilom.
Volna: Za boljši učinek uporabite poseben detergent za volno. Perila naj ne bo več kot 1 kg.

Opozorila in nasveti

INDESIT

! Ta pralni stroj je izdelan po mednarodnih varnostnih predpisih. Pozorno preberite naslednja opozorila, ki so zapisana zaradi večje varnosti.

Varnost

- Ta naprava je bila zasnovana za uporabo v gospodinjstvu in ne za profesionalno uporabo. Zaradi tega ne smete spreminjati funkcij naprave.
- Pralni stroj smejo uporabljati le odrasle osebe po navodilih v tej knjižici.
- Ne dotikajte se pralnega stroja, če ste bosi. Prav tako se ga ne dotikajte, če imate roke ali noge mokre ali vlažne.
- Pri odklapljanju od električnega omrežja v vtičnici ne vlecite za kabel, ampak primite za vtikač.
- Med pranjem ne odpirajte predala za pralna sredstva.
- Ne dotikajte se odvodne vode, ki je lahko zelo vroča.
- V nobenem primeru vratc ne odpirajte na silo. Poškodujete lahko varnostni mehanizem, ki preprečuje, da bi se vratca po nesreči odprla.
- Če pride do okvare, se ne spuščajte v popravila notranjih mehanizmov na svojo roko.
- Vedno pazite, da se otroci ne približajo delujočemu pralnemu stroju.
- Med pranjem vratca lahko postanejo vroča.
- Če morate pralni stroj prestaviti, bodite vsaj dva ali trije. Nikoli ga ne prestavljajte sami, ker je zelo težak.
- Preden vstavite perilo, preverite, ali je boben prazen.

Ravnanje z odpadnim materialom

- Embalaža:
  Upoštevajte lokalne predpise in priporočila o ravnanju z odpadki, tako da bodo deli embalaže lahko predelani.
- Evropska direktiva 2002/96/EC za Odslužene Električne in Elektronske Naprave in Opremo zahteva, da se odslužene elektronske in električne naprave zbirajo in odlagajo ločeno od navadnih nesortiranih gospodinjskih odpadkov. Namen te uredbe je optimizacija zbiranja in reciklaže materialov v napravah, ki lahko vplivajo na zdravje ljudi in na okolje. Simbol „prečrtan smetnjak” na izdelku vas opozarja na vašo obveznost, da morate te odslužene naprave zbirati ločeno.
  Uporabniki lahko vse informacije o pravilnem ravnanju z odsluženim aparatom dobijo pri lokalnih oblasteh ali prodajalcih.

Varčevanje in skrb za okolje

Okolju prijazna tehnologija
Skozi vratca boste videli le malo vode. Razlog je v novi tehnologiji znamke Indesit, pri kateri zadošča manj kot polovica običajne uporabe vode za najboljšo čistočo. Namen te tehnologije je varovanje okolja.

Prihranek pri pralnih sredstvih, vodi, energiji in času

- Za varčevanje z viri je priporočljiva polna obremenitev s perilom. Ena polna obremenitev namesto dvakratne polovične pomeni 50 odstotni prihranek energije.
- Predpranje je potrebno le za zelo umazano perilo. Če se odpovemo predpranju, to pomeni prihranek detergenta, časa, vode in energije (5-15%).
- Odstranjevanje madežev: Če uporabimo poseben odstranjevalec madežev ali perilo pred pranjem namakamo, lahko peremo na nižji temperaturi. Pranje pri 60°C namesto pri 90°C (ali pri 40°C namesto pri 60°C) prihrani do 50% energije.
- Z ustreznim odmerjanjem pralnih sredstev glede na trdoto vode, stopnjo umazanosti in količino perila se izognete potrati in varujete okolje. Tudi biorazgradljivi detergenti vsebujejo snovi, ki spreminjajo naravno ravnovesje. Kolikor je mogoče, se izogibajte uporabi mehčalca.
- Varčujete lahko tudi s pranjem v časovnem obdobju, ko je električni tok cenejši.
- Če uporabljate električni sušilnik za perilo, naravnajte visoko hitrost centrifuge. Tako boste pri sušenju prihranili čas in energijo.

Vzdrževanje in čiščenje

SL

Odklop vodovodne in električne napeljave

- Po vsakem pranju zaprite pipo za dotok vode. Tako zmanjšate izrabo vodovodnega sistema v pralnem stroju in preprečite, da bi voda odtekala.
- Med čiščenjem in vzdrževalnimi deli na pralnem stroju potegnite kabel iz vtičnice.

Čiščenje pralnega stroja

Zunanjost in dele iz gume čistite z krpo, namočeno v mlačno milnico. Ne uporabljajte topilnih in abrazivnih čistilnih sredstev.

Čiščenje predala za pralna sredstva

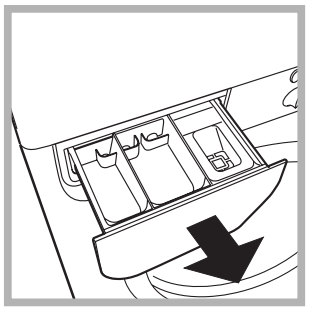

Predal izvlečete tako, da ga privzdignete in potegnete navzven (*glej sliko*). Operite ga pod tekočo vodo. To čiščenje je treba pogosto opravljati.

Vzdrževanje vratc in bobna

- Vratca pustite vedno odprta, da preprečite nastajanje neprijetnih vonjav.

Čiščenje črpalke

V pralnem stroju je črpalka, ki se čisti sama in ne potrebuje rednega vzdrževanja. Vendar se lahko zgodi, da majhni predmeti (kovanci, gumbi) padejo v predprostor, ki stoji nad črpalko in jo ščiti.

! Prepričajte se, da je pranje končano. Kabel potegnite iz vtičnice.

Dostop do predprostora:

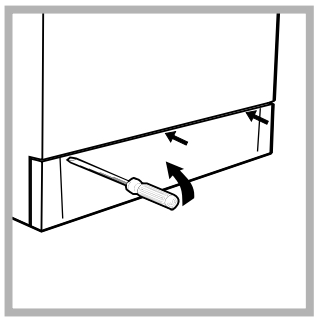

1. S pomočjo izvijača odstranite ploščo na prednji strani pralnega stroja (*glej sliko*);

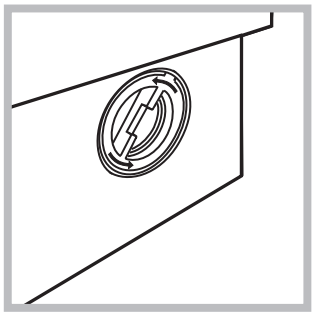

2. Odvijte pokrovček v smer, nasprotno urinemu kazalcu (*glej sliko*). Normalno je, da pri tem izteče malo vode;

3.Skrbno očistite notranjost;
4.Pokrovček zavijte nazaj;
5.Ploščo namestite nazaj. Preden jo potisnete, se prepričajte, da so kljukice nameščene v ustrezne reže.

Pregled cevi za dotok vode

Cev za dotok vode preglejte vsaj enkrat letno. Če je v cevi videti razpoke, jo je potrebno zamenjati. Lahko bi se zgodilo, da bi močni pritiski med pranjem povzročili nenadno razpoko.

! Ne uporabljajte rabljenih cevi.

Motnje in njihovo odpravljanje

INDESIT

Lahko se zgodi, da pralni stroj ne deluje. Preden se obrnete na servis *(glej str. 48)*, preverite s pomočjo naslednjega seznama, če gre za katero od naštetih lahko odpravljivih motenj.

Motnje:	Možni vzroki / rešitve:
Pralni stroj se ne vključi.	• Vtikač ni vstavljen v vtičnico električne napeljave oziroma je slabo vstavljen, tako da ni stika. • V napeljavi ni električnega toka.
Postopek pranja se ne prične.	• Vratca niso dobro zaprta. • Niste pritisnili na tipko ⏻. • Dotok vode je zaprt.
Pralni stroj se ne polni z vodo.	• Cev za dotok vode ni povezana z vodovodom. • Cev je prepognjena. • Dotok vode je zaprt. • V vodovodni napeljavi ni vode. • Tlak v vodovodu je prenizek.
Voda neprestano priteka v pralni stroj in odteka iz njega.	• Odtočna cev ni nameščena na ustrezni višini 65 – 100 cm od tal (*glej str. 39).* • Konec odtočne cevi je potopljen v vodo (*glej str. 39).* • Odtok v zidu nima preduha. Če s pomočjo teh navodil ni bilo mogoče odpraviti motnje, zaprite dotok vode, izklopite pralni stroj in pokličite servis. Če je vaše stanovanje na vrhu stavbe, je mogoče, da prihaja do težav v odtočni vodovodni napeljavi. V tem primeru vam lahko pomagajo posebni ventili, ki se dobijo v tehničnih trgovinah.
Voda ne odteče ali ožemanje ne deluje.	• Pri izbranem programu voda ostane v bobnu. Pri nekaterih programih je izčrpanje vode treba vključiti posebej (*glej str. 42*). • Vključena je funkcija “postopek proti mečkanju” *(kjer je ta možnost predvidena)*. Ta funkcija zahteva ročno izpraznitev vode. • Odtočna cev je prepognjena (*glej str. 39*). • Odtok je zamašen.
Med ožemanjem se pralni stroj močno trese.	• Ob namestitvi pralnega stroja boben ni bil pravilno odblokiran (*glej str. 38).* • Pralni stroj ne stoji vodoravno (*glej str. 38*). • Pralni stroj se dotika pohištva ali zidu. (*glej str. 38*).
Pralni stroj pušča vodo.	• Cev za dotok vode ni dobro pritrjena (*glej str. 38*). • Predal za pralna sredstva je zamašen (za čiščenje *glej str. 46*). • Odtočna cev ni dobro pritrjena (*glej str. 39*).
Gumb za nastavitev pralnih programov se nenehno vrti.	• Počakajte nekaj minut, tako da črpalka izprazni korito, ugasnite pralni stroj, izberite enega od znakov stop/reset ▮, nato ga znova prižgite. Če se gumb še naprej vrti, za odpravo motnje pokličite servis.
Med pranjem nastaja preveč pene.	• Uporabljeni detergent ni primeren za pranje v pralnem stroju. • Odmerili ste preveliko količino detergenta.

Pomoč

Preden pokličete pooblaščeni servis:
- Poglejte, če lahko motnjo odpravite sami (*glej str. 47);*
- Ponovno poženite program, da preverite, ali je bila motnja odpravljena;
- V nasprotnem primeru pokličite pooblaščeni servis na telefonsko številko, ki je zapisana na garancijskem listu.

! Ne poslužujte se nepooblaščenih servisov.

Sporočite:
- za kakšno motnjo gre;
- model pralnega stroja (Mod.);
- serijsko številko (S/N).

Zadnja dva podatka sta zapisana na tablici na zadnji strani pralnega stroja.

Upute za uporabu

PERILICA RUBLJA

HR

HR

Hrvatski

WI 82

Pregled

Postavljanje, 50-51
Raspakiravanje i izravnavanje, 50
Hidraulični i električni priključci, 50-51
Prvi ciklus pranja, 51
Tehnički podaci, 51

Opis perilice rublja, 52-53
Kontrolna ploča, 52
Kontrolna svjetla, 53

Pokretanje i programi, 54
Ukratko: pokrenuti program, 54
Tablica programa, 54

Osobni izbor, 55
Postavljanje temperature, 55
Funkcije, 55

Deterdžent i rublje, 56
Pretinac za deterdžent, 56
Pripremanje rublja, 56
Posebno rublje, 56

Mjere predostrožnosti i savjeti, 57
Opća sigurnost, 57
Uklanjanje, 57
Ušteda i poštivanje okoline, 57

Održavanje i očuvanje, 58
Zatvaranje vode i isključivanje električne struje, 58
Čišćenje perilice, 58
Čišćenje pretinca za deterdžent, 58
Očuvanje vrata i bubnja, 58
Čišćenje crpke, 58
Provjera cijevi za dovod vode, 58

Nepravilnosti i rješenja, 59

Servisna služba, 60
Prije pozivanja Servisne službe, 60

INDESIT

Postavljanje

HR

! Važno je sačuvati ove upute kako bi ste ih mogli proučiti u svakom trenutku. U slučaju prodaje, ustupanja ili seljenja, provjeriti da se nalaze zajedno s perilicom kako bi se novog vlasnika obavijestilo o funkcioniranju stroja i o upozorenjima koja se na njega odnose.

! Pozorno pročitajte upute: one sadrže važne obavijesti o postavljanju, uporabi i sigurnosti.

Raspakiravanje i izravnavanje

Raspakiravanje

1. Raspakirajte perilicu.
2. Provjerite da perilica nije oštećena u prijevozu. Ako je oštećena, nemojte je priključivati i obratite se prodavaču.

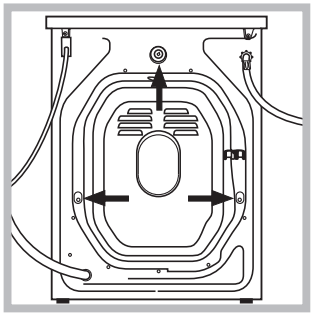

3. Otklonite 3 vijka za zaštitu u prijevozu i gumicu s odstojnikom na stražnjoj strani *(vidi sliku)*.

4. Zatvorite otvore dostavljenim plastičnim čepovima.
5. Sačuvajte sve dijelove: ako je potrebno prevoziti perilicu, treba ih ponovno namjestiti.

! Pakiranje nije igračka za djecu.

Izravnavanje

1. Postavite perilicu na čvrst i ravan pod i ne naslanjajte je na zidove, namještaj ili drugo.

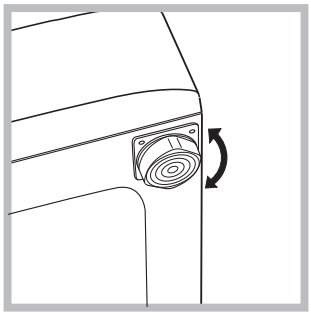

2. Ako pod nije potpuno vodoravan, nadoknadite razliku u visini odvijanjem ili navijanjem prednjih nožica *(vidi sliku);* kut nagiba izmjeren na gornjoj površini ne smije prelaziti 2°.

Pomno izravnavanje daje stroju stabilnost i sprječava vibracije, buku i pomicanja tijekom rada. U slučaju da perilicu postavljate na tepison ili sag, podesite nožice tako da ispod perilice ostane dovoljno prostora za protjecanje zraka.

Hidraulični i električni priključci

Spajanje cijevi za dovod vode

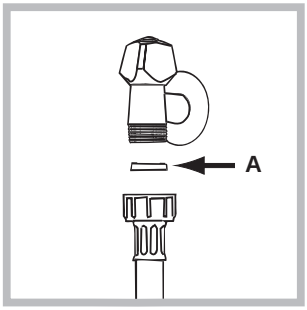

1. Umetnite zaptivač A na završetak dovodne cijevi i spojite na slavinu s hladnom vodom 3/4 narezanog otvora, kao plinski priključak *(vidi sliku).* Prije spajanja pustite vodu da teče dok ne bude bistra.

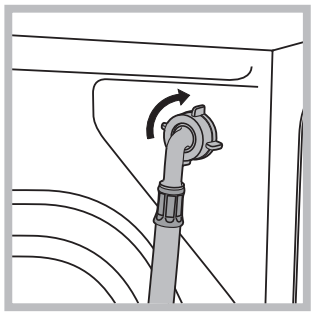

2. Spojite dovodnu cijev na perilicu navijanjem na odgovarajući otvor za uzimanje vode na stražnjoj strani gore desno *(vidi sliku)*.

3. Pazite da na cijevi nema pregiba ni suženja.

! Pritisak vode u slavini mora se nalaziti među vrijednostima navedenim u tablici Tehnički podaci *(vidi slijedeću stranicu).*

! Ako dužina dovodne cijevi nije dostatna, obratiti se specijaliziranoj prodavaonici ili ovlaštenom tehničaru.

Spajanje cijevi za odvod vode

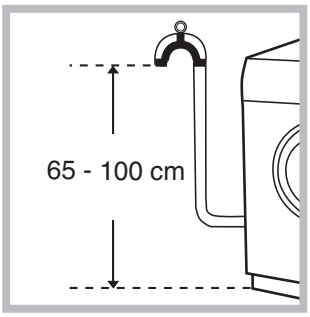

Spojite odvodnu cijev ne savijajući je, na kanalizaciju ili na odvod u zidu, na visini od 65-100 cm od poda;

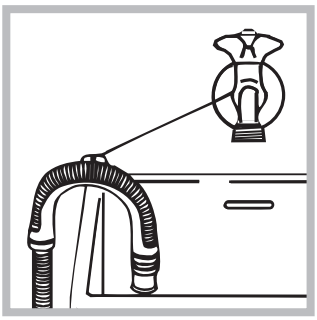

ili je naslonite na rub umivaonika ili kade, vezujući dostavljeni vodič za slavinu (*vidi sliku*). Slobodni završetak odvodne cijevi ne smije ostati uronjen u vodu.

! Ne preporučuje se uporaba produžne cijevi, no ako je neophodna, mora imati isti promjer kao i originalna cijev i ne smije biti duža od 150 cm.

Električni priključak

Prije umetanja utikača u utičnicu, provjerite da:

- utičnica ima uzemljenje i da je u skladu sa zakonskim propisima;
- utičnica može podnijeti najveću snagu stroja naznačenu u Tehničkim podacima *(vidi tablicu);*
- se napon struje nalazi među vrijednostima navedenim u tablici Tehnički podaci (*vidi tablicu*);
- utičnica odgovara utikaču perilice. U protivnom, zamijenite utičnicu ili utikač.

! Perilicu se ne smije instalirati na otvorenom pa ni ako se radi o zaštićenom prostoru, jer je vrlo opasno izložiti je kiši i nevremenu.

! Utičnica mora biti lako dohvatljiva i nakon postavljanja perilice.

! Zabranjeno je korištenje produžnih kabela i višestrukih utičnica.

! Ne smije se pregibati ili pritiskati kabel.

! Električni kabel smiju promijeniti jedino ovlašteni tehničari.

Pozor! Proizvođač otklanja bilo kakvu odgovornost u slučaju nepoštivanja ovih propisa.

Prvi ciklus pranja

Nakon postavljanja a prije uporabe, izvršiti ciklus pranja s deterdžentom ali bez rublja, postavljajući program na 90°C bez pretpranja.

Tehnički podaci	
Model	WI 82
Dimenzije	širina 59,5 cm visina 85 cm dubina 52,5 cm
Kapacitet	od 1 do 5 kg
Električno priključivanje	napon: 220/230 V 50 Hz maksimalna utrošena snaga: 1850 W
Hidraulično priključivanje	maksimalan pritisak: 1 MPa (10 bar) minimalan pritisak: 0,05 MPa (0,5 bar) kapacitet bubnja: 46 l
Brzina centrifugiranja	do 800 okretaja u minuti
Programi kontrole po propisu IEC456	program 3; temperatura 60°C; izvršeno s 5 kg rublja.
CE	Ovaj je uređaj u skladu sa slijedećim Uredbama EU: - 73/23/CEE od 19/02/73 (Nizak pritisak) i naknadnim izmjenama; - 89/336/CEE od 03/05/89 (Elektromagnetska kompatibilnost) i naknadnim izmjenama

Opis perilice rublja

HR

Kontrolna ploča

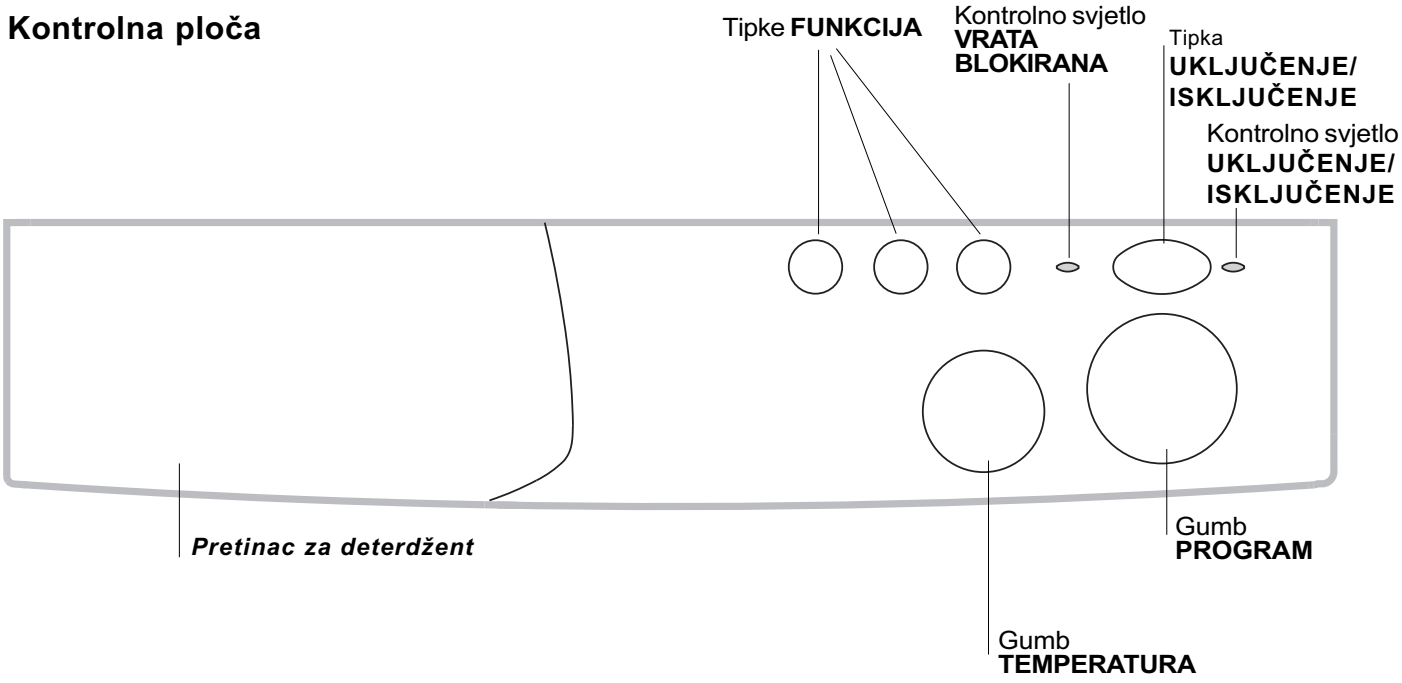

U ***pretinac za deterdžent:*** stavljamo deterdžent i aditive (*vidi str. 56*).

Tipke **FUNKCIJE**: njima odabiremo raspoložive funkcije.

Gumb **TEMPERATURA**: njime se regulira temperatura ili hladno pranje *(vidi str. 55).*

Kontrolno svjetlo **VRATA BLOKIRANA** pokazuje mogu li se otvoriti vrata *(vidi str. 53).*

Tipka **UKLJUČENJE/ISKLJUČENJE** uključujemo i isključujemo perilicu.
Isključenje stroja neće poništiti odabrani program.

Kontrolno svjetlo **UKLJUČENJE/ISKLJUČENJE** pokazuje da li je perilica rublja uključena i da li je prihvaćen postavljeni program *(vidi str. 53).*

Gumb **PROGRAM:** odabiremo programe.
Napomena: Nakon što smo postavili ciklus pranja te nakon što ga perilica rublja prihvati, okretanje gumba neće imati nikakav učinak (osim u položaju ▮ Stop/Reset).
Okrećite ovaj gumb isključivo u smjeru kazaljke na satu.

Kontrolna svjetla

Kontrolna svjetla pružaju važne podatke, odnosno:

Kontrolno svjetlo VRATA BLOKIRANA
Upaljeno kontrolno svjetlo pokazuje da su vrata blokirana kako bi se spriječilo njihovo slučajno otvaranje. Da bi ste izbjegli kvar, ne otvarajte vrata sve dok se kontrolno svjetlo ne ugasi. Potrebno je počekati otprilike tri minute.

Kontrolno svjetlo UKLJUČENJE/ISKLJUČENJE
Kontrolno svjetlo trepti kad je stroj uključen i očekuje da se postavi neki program. Stalno svjetlo označava da je postavljeni program prihvaćen.

Pokretanje i programi

HR

Ukratko: pokrenuti program

1. Postavite željeni program.
2. Postavite temperaturu pranja *(vidi str. 55).*
3. Stavite rublje u perilicu i zatvorite vrata.
4. Uspite deterdžent i aditive *(vidi str. 56).*
5. Pritiskom na tipku ⏻ upalite perilicu. Svjetlo UKLJUČENJE/ISKLJUČENJE počinje treptjeti; nakon 5” prihvaća se postavljanje, svjetlo prestaje treptjeti (ostaje upaljeno) i počinje ciklus pranja.
6. Da bi ste poništili postavljeni ciklus odaberite jedan od simbola ▮ (Stop/Reset) i počekajte 5”: Kad perilica prihvati poništenje, svjetlo UKLJUČENJE/ISKLJUČENJE trepti: sad možete isključiti stroj i postaviti novi ciklus pranja.
7. Po završetku programa svjetlo VRATA BLOKIRANA se gasi, pokazujući da se vrata mogu otvoriti.
   Isključite perilicu pritiskom na tipku ⏻.
   Izvadite rublje i ostavite vrata pritvorena kako bi se bubanj osušio.

Tablica programa

Vrsta tkanine i uprljanost	Programi	Tempe-ratura	Deterdžent		Omekšivač	Trajanje ciklusa (u minutama)	Opis ciklusa pranja
			Pretpr.	Pranje			
Pamuk							
Vrlo prljavo bijelo rublje (plahte, stolnjaci, itd.)	**1**	90°C	•	•	•	135	Pretpranje, pranje, ispiranja, centrifugiranja i završno centrifugiranje
Vrlo prljavo bijelo rublje (plahte, stolnjaci, itd.)	**2**	90°C		•	•	125	Pranje, ispiranja, centrifugiranja i završno centrifugiranje
Vrlo prljavo bijelo i obojeno rublje postojanih boja	**3**	60°C		•	•	110	Pranje, ispiranja, centrifugiranja i završno centrifugiranje
Malo prljavo bijelo rublje i rublje osjetljivih boja (košulje, majice, itd.)	**4**	40°C		•	•	70	Pranje, ispiranja, centrifugiranja i završno centrifugiranje
Ispiranja					•		Ispiranja, centrifugiranja i završno centrifugiranje
Centrifugiranje							Izbacivanje vode i završno centrifugiranje
Stop/Reset	▮						Prekida/poništava odabrani program
Sintetika							
Vrlo prljavo rublje otpornih boja (bijelo rublje novorođenčadi, itd.)	**5**	60°C		•	•	75	Pranje, ispiranja, "protiv nabora" ili lagano centrifugiranje
Osjetljive boje (donekle prljavo bijelo rublje svih vrsta)	**6**	40°C		•	•	60	Pranje, ispiranja, "protiv nabora" ili lagano centrifugiranje
Ispiranja					•		Ispiranja, "protiv nabora" ili lagano centrifugiranje
Omekšivač					•		Ispiranja s uzimanjem omekšivača, "protiv nabora" ili lagano centrifugiranje
Centrifugiranje							Izbacivanje vode i lagano centrifugiranje
Stop/Reset	▮						Prekida/poništava odabrani program
Osjetljivo rublje							
Vuna	**7**	40°C		•	•	50	Pranje, ispiranja, "protiv nabora" i lagano centrifugiranje
Vrlo osjetljive tkanine (zavjese, svila, viskosa, itd.)	**8**	30°C		•	•	45	Pranje, ispiranja, "protiv nabora" ili izbacivanje vode
Ispiranja					•		Ispiranja, "protiv nabora" ili izbacivanje vode
Centrifugiranje							Izbacivanje vode i lagano centrifugiranje
Izbacivanje vode							Izbacivanje vode
Stop/Reset	▮						Prekida/poništava odabrani program

Napomene

Opis funkcije “Protiv nabora” vidi *na str. 55.* Podaci u tablici imaju približnu vrijednost.

Osobni izbor

INDESIT

Postavljanje temperature

Temperatura pranja postavlja se okretanjem gumba TEMPERATURA (vidi Tablicu programa *na str. 54).*
Moguće je sniziti temperaturu sve do hladnog pranja (❄).

Funkcije

Perilica raznim funkcijama pranja koje posjeduje omogućuje postizanje željene čistoće i bjeline.
Pritiskom na odgovarajuću tipku po dolje prikazanoj tablici, aktivira se željena funkcija.

Funkcije	Učinak	Napomene za uporabu
Brzo	Skraćuje za otprilike 30% trajanje ciklusa pranja.	Ne može se koristiti s posebnim programima, kao ni s onima za vunu i svilu
Naj-ispiranje	Povećava učinkovitost ispiranja.	Preporučuje se kod pune perilice ili kod velikih količina deterdženta.
Bez centrifugiranja	Perilica rublja ne vrši centrifugiranje, već se bubanj okreće umjerenom brzinom kako bi se olakšalo izbacivanje vode.	Preporučuje se kod pranja rublja koje se teško pegla.

Protiv nabora
Ovom se funkcijom (koju označava simbol STOP) prekida program pranja, a rublje ostaje namočeno u vodi do izbacivanja vode. Prisutna je isključivo kod programa za sintetiku, svilu i zavjese. Vrlo je korisna jer sprječava da se osjetljive i sintetske tkanine izgužvaju (na primjer, kad ne možete izvaditi rublje po završetku pranja nego tek nakon nekoliko sati). Program se može završiti okretanjem gumba PROGRAM za jedan pomak.
Ako u slučaju sintetskih tkanina želite obaviti izbacivanje vode umijesto centrifugiranja, okrenite gumb PROGRAM do odabira simbola.

Deterdžent i rublje

HR

Pretinac za deterdžent

Dobar ishod pranja ovisi i o ispravnom odmjeravanju količine deterdženta: pretjeranim količinama ne pospješujemo učinak pranja već pomažemo stvaranje naslaga na unutarnjim dijelovima perilice i zagađujemo okolinu.

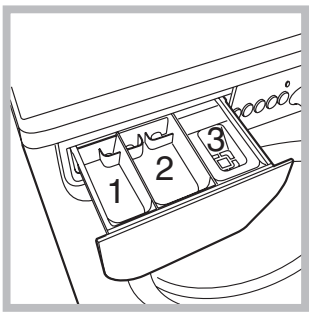

Izvucite pretinac za deterdžent i uspite deterdžent ili aditiv na slijedeći način.

Zdjelica 1: deterdžent za pretpranje (u prahu)
Zdjelica 2: deterdžent za pranje (u prahu ili tekući)
Tekući deterdžent se ulijeva neposredno prije pokretanja stroja.
Zdjelica 3: aditivi (omekšivač, itd.)
Omekšivač ne smije izaći kroz rešetku.

! Nemojte upotrebljavati deterdžente za ručno pranje jer previše pjene.

Pripremanje rublja

- Odvojite rublje obzirom na:
  - vrstu tkanine / simbol na etiketi;
  - boje (odvojite rublje u boji od onog bijelog).
- Ispraznite džepove i provjerite dugma.
- Nemojte prijeći naznačene količine koje se odnose na težinu suhog rublja:
  otporne tkanine - najviše 5 kg
  sintetičke tkanine - najviše 2,5 kg
  osjetljive tkanine - najviše 2 kg
  vuna - najviše 1 kg

Koliko teži rublje?

1 plahta 400-500 g
1 jastučnica 150-200 g
1 stolnjak 400-500 g
1 kupaći ogrtač 900-1.200 g
1 ručnik 150-250 g

Posebno rublje

Zavjese: savijte ih i stavite u jastučnicu ili mrežicu. Perite ih same, u količini ne većoj od pola punjenja, programom 8 koji automatski isključuje centrifugiranje.
Perine i vjetrovke: ako su punjene guščjim ili pačjim perjem, može ih se prati u perilici. Izvrnite odjeću i opteretite perilicu s najviše 2-3 kg rublja, ponavljajući ispiranje jednom ili dva pute i obavljajući lagano centrifugiranje.
Tenisice: očistite ih od blata. Možete ih prati zajedno s jeansom i otpornom odjećom, ali ne i s bijelim rubljem.
Vuna: najbolji rezultati se postižu uporabom deterdženta za vunu i pranjem ne više od 1kg rublja odjednom.

Mjere predostrožnosti i savjeti

INDESIT

! Perilica je osmišljena i ostvarena u skladu s međunarodnim propisima o sigurnosti. Ova se upozorenja daju u svrhu zaštite i mora ih se pozorno pročitati.

Opća sigurnost

- Ovaj je uredaj osmišljen i izraden za kucnu, a ne profesionalnu uporabu i zabranjeno je vršiti preinake njegovih funkcija.
- Perilicu smiju koristiti jedino odrasle osobe i to po uputama iz ovog priručnika.
- Ne dodirujte stroj bosih nogu ni s vlažnim rukama ili stopalima.
- Ne isključujte utikač iz utičnice potezanjem kabela, već hvatajući utikač.
- Ne otvarajte pretinac za deterdžent dok stroj radi.
- Ne dirajte izbačenu vodu jer može dostići visoke temperature.
- Ni u kom slučaju nemojte nasilno rukovati vratima: mogao bi se oštetiti sigurnosni mehanizam koji sprječava slučajno otvaranje.
- U slučaju kvara nemojte dirati ni pokušavati popravljati unutarnje mehanizme.
- Provjeravajte uvijek da se djeca ne približavaju stroju dok radi.
- Vrata se tijekom pranja obično zagrijavaju.
- Ako je potrebno premjestiti perilicu, neka to obave dvije ili tri osobe uz najveću moguću pozornost. Ne pokušavajte je sami premjestiti jer je vrlo teška.
- Prije unošenja rublja provjerite da li je bubanj prazan.

Uklanjanje

- Uklanjanje pakiranja:
  pridržavati se lokalnih propisa, tako će se pakiranje moći reciklirati.
- Uklanjanje stare perilice:
  prije odlaganja za staro željezo, odrežite kabel za napajanje električnom energijom i otklonite vrata kako bi perilica bila neupotrebljiva.

Ušteda i poštivanje okoline

Tehnologija u službi okoline
Ako kroz vrata vidite malo vode to je zbog toga što je novoj tehnologiji Indesit dovoljna samo polovica vode za postizanje vrhunske čistoće: cilj postignut u svhu poštivanja okoline.

Ušteda deterdženta, vode, struje i vremena

- Da bi ste spriječili rasipanje sredstava, napunite perilicu. Pranje pune perilice predstavlja uštedu od 50% struje u odnosu na dva pranja polu-prazne perilice.
- Pretpranje je neophodno samo za vrlo prljavo rublje. Izvjegavajući pretpranje štedite deterdžent, vrijeme, vodu i između 5 i 15% struje.
- Primjenom sredstva za uklanjanje mrlja ili namakanjem umrljanog rublja prije pranja smanjuje se potreba za pranjem na visokim temperaturama. Programom na 60°C umjesto onog na 90°C ili jednim na 40°C umjesto na 60°C štedi se i do 50% struje.
- Pravilnim odmjeravanjem količine deterdženta na temelju tvrdoće vode, stupnja prljavosti i količine rublja izbjegavamo rasipanje i štitimo okolinu: iako biorazgradivi, deterdženti sadrže elemente koji utječu na ravnotežu prirode. Pored toga treba što je više moguće izbjegavati omekšivač.
- Pranjem kasno poslijepodne do prvih jutarnjih sati surađujete u smanjenju iscrpljenja proizvodnje električne energije.
- Ako rublje treba osušiti u sušilici, odaberite veliku brzinu centrifugiranja. Malo vode u rublju znači uštedu vremena i struje kod programu sušenja.

Održavanje i očuvanje

HR

Zatvaranje vode i isključivanje električne struje

- Nakon svakog pranja zatvorite slavinu s vodom. Tako se ograničava trošenje hidrauličnih instalacija perilice i uklanja opasnost gubitka.
- Isključite utikač iz struje dok čistite perilicu, kao prilikom izvođenja radova održavanja.

Čišćenje perilice

Vanjski dio i gumene dijelove može se čistiti krpom namočenom u mlakoj vodi i sapunu. Ne upotrebljavajte rastvorna sredstva ili ona koja bi mogla ogrebati površinu.

Čišćenje pretinca za deterdžent

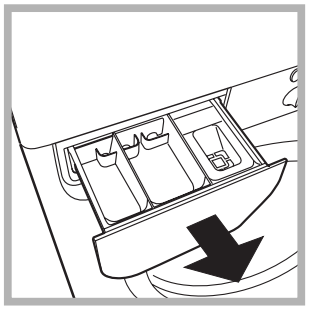

Izvucite pretinac podižući ga i povlačeći prema vani (*vidi sliku*). Operite ga u tekućoj vodi; ovo čišćenje treba često obavljati.

Očuvanje vrata i bubnja

- Ostavljajte uvijek pritvorena vrata kako bi se izbjeglo stvaranje neugodnih mirisa.

Čišćenje crpke

Perilica posjeduje samočišćeću crpku koju nije potrebno održavati. Može se, međutim, dogoditi da sitni predmeti (sitan novac, dugma) padnu u pred-prostor koji zaštićuje crpku, a nalazi se u njenom donjem dijelu.

! Provjerite da je ciklus pranja završio i isključite prekidač.

Da bi ste došli do pred-prostora:

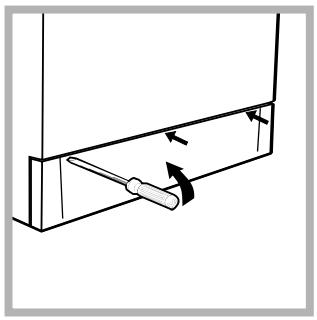

1. pomoću odvijača otklonite ploču na prednjem dijelu perilice (*vidi sliku*);

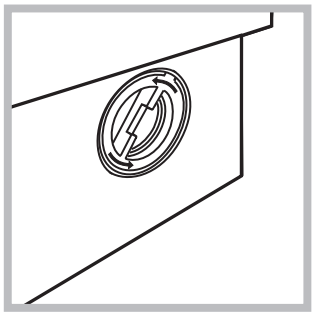

2. odvijte poklopac okrećući ga u smjeru obratnom od kazaljke na satu (*vidi sliku*) - normalno je da izađe malo vode;

3. brižljivo očistite unutrašnjost;
4. ponovno zavijte poklopac;
5. provjerite da su kukice ulegle u odgovarajuća ležišta prije no što uglavite ploču na mjesto.

Provjera cijevi za dovod vode

Provjerite cijev za dovod vode barem jednom godišnje. Ako postoje napukline ili pukotine potrebno ju je promijeniti: visoki pritisci bi tijekom pranja mogli prouzročiti nenadano pucanje.

! Nemojte upotrebljavati već korištene cijevi.

Nepravilnosti i rješenja

INDESIT

Može se dogoditi da perilica ne radi. Prije no što telefonirate Servisnoj službi (*vidi str. 60*), provjerite da se ne radi o problemu kojeg se može lako riješiti uz pomoć popisa koji slijedi.

Nepravilnosti:	Mogući uzroci / Rješenja:
Perilica se ne uključuje.	• Utikač nije u utičnici ili ne dovoljno da bi ostvario kontakt. • Nestalo je struje u kući.
Ciklus pranja ne započinje.	• Vrata nisu dobro zatvorena. • Niste pritisnuli tipku ⏽. • Slavina za vodu je zatvorena.
Perilica ne uzima vodu.	• Dovodna cijev za vodu nije spojena na slavinu. • Cijev je savijena. • Slavina za vodu je zatvorena. • Nestalo je vode u kući. • Pritisak nije dovoljan.
Perilica stalno uzima i izbacuje vodu.	• Cijev za izbacivanje vode nije postavljena na 65-100 cm od tla (*vidi str. 51).* • Završetak cijevi za izbacivanje vode je uronjen u vodu (*vidi str. 51).* • Odvod u zidu nema odušak za zrak. Ako se ni nakon ovih provjera problem ne može riješiti, zatvorite slavinu s vodom, isključite perilicu i pozovite Servisnu službu. Ako se stan nalazi na posljednjim katovima zgrade, moguća je pojava fenomena sifonaže, uslijed čega perilica stalno uzima i izbacuje vodu. Ova se nepogodnost uklanja naročitim ventilima protiv sifonaže koji se mogu naći u prodaji.
Perilica ne izbacuje vodu ili ne centrifugira.	• Program ne predviđa izbacivanje vode: kod nekih ga je programa potrebno ručno pokrenuti (*vidi str. 54*). • Pokrenuta je funkcija “Protiv nabora” *(gdje se to predviđa):* potrebno je ručno pokrenuti izbacivanje vode. • Cijev za izbacivanje vode je savijena (*vidi str. 52*). • Odvodni kanal je začepljen.
Perilica jako vibrira tijekom centrifugiranja.	• Bubanj u trenutku postavljanja nije pravilno oslobođen (*vidi str. 50).* • Perilica nije u ravnini (*vidi str. 50*). • Perilica je stisnuta između namještaja i zida (*vidi str. 50*).
Perilica gubi vodu.	• Dovodna cijev za vodu nije dobro navijena (*vidi str. 50*). • Pretinac za deterdžent je začepljen (za čišćenje *vidi str. 58*). • Cijev za izbacivanje vode nije dobro učvršćena (*vidi str. 51*).
Gumb za programe se neprestano okreće.	• Počekajte nekoliko minuta dok crpka ne završi s izbacivanjem vode, isključite perilicu, odaberite jedan od simbola stop/reset ▮ te ponovno uključite perilicu. Ako se gumb nastavi okretati, pozovite Servisnu službu jer se radi o signaliziranju nepravilnosti.
Stvara se prevelika pjena.	• Deterdžent nije pogodan za pranje u perilici (mora imati natpis “za strojno pranje rublja”, “za ručno i strojno pranje” ili sličan). • Pretjerali ste s deterdžentom.

Servisna služba

HR

Prije pozivanja Servisne službe:
- provjerite da li sami možete otkloniti nepravilnost (*vidi str. 59);*
- ponovno pokrenite program da bi ste provjerili da li je problem otklonjen;
- U negativnom slučaju, obratiti se ovlaštenoj Tehničkoj službi na broj telefona naznačen na garantnom listu.

! Nemojte se obraćati neovlaštenim tehničarima.

Priopćite:
- vrstu nepravilnosti;
- model stroja (Mod.);
- broj serije (S/N).

Ti se podaci nalaze na pločici postavljenoj na stražnjoj strani perilice.

Istruzioni per l'uso

LAVABIANCHERIA

I

I

Italiano,1

WI 82

Sommario

Installazione, 62-63
Disimballo e livellamento, 62
Collegamenti idraulici ed elettrici, 62-63
Primo ciclo di lavaggio, 63
Dati tecnici, 63

Descrizione della lavabiancheria, 64-65
Pannello di controllo, 64
Spie, 65

Avvio e Programmi, 66
In breve: avviare un programma, 66
Tabella dei programmi, 66

Personalizzazioni, 67
Impostare la temperatura, 67
Funzioni, 67

Detersivi e biancheria, 68
Cassetto dei detersivi, 68
Preparare la biancheria, 68
Capi particolari, 68

Precauzioni e consigli, 69
Sicurezza generale, 69
Smaltimento, 69
Risparmiare e rispettare l'ambiente, 69

Manutenzione e cura, 70
Escludere acqua e corrente elettrica, 70
Pulire la lavabiancheria, 70
Pulire il cassetto dei detersivi, 70
Curare oblò e cestello, 70
Pulire la pompa, 70
Controllare il tubo di alimentazione dell'acqua, 70

Anomalie e rimedi, 71

Assistenza, 72
Assistenza Attiva 7 giorni su 7, 72

INDESIT

Installazione

I

! È importante conservare questo libretto per poterlo consultare in ogni momento. In caso di vendita, di cessione o di trasloco, assicurarsi che resti insieme alla lavabiancheria per informare il nuovo proprietario sul funzionamento e sui relativi avvertimenti.

! Leggere attentamente le istruzioni: ci sono importanti informazioni sull'installazione, sull'uso e sulla sicurezza.

Disimballo e livellamento

Disimballo

1. Disimballare la lavabiancheria.
2. Controllare che la lavabiancheria non abbia subìto danni nel trasporto. Se fosse danneggiata non collegarla e contattare il rivenditore.

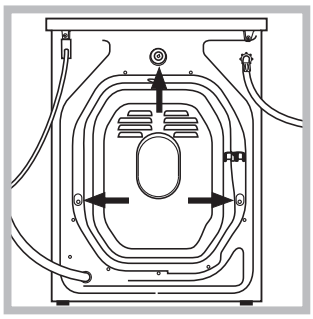

3. Rimuovere le 3 viti di protezione per il trasporto e il gommino con il relativo distanziale, posti nella parte posteriore (*vedi figura*).

4. Chiudere i fori con i tappi di plastica in dotazione.
5. Conservare tutti i pezzi: qualora la lavabiancheria debba essere trasportata, dovranno essere rimontati.

! Gli imballaggi non sono giocattoli per bambini.

Livellamento

1. Installare la lavabiancheria su un pavimento piano e rigido, senza appoggiarla a muri, mobili o altro.

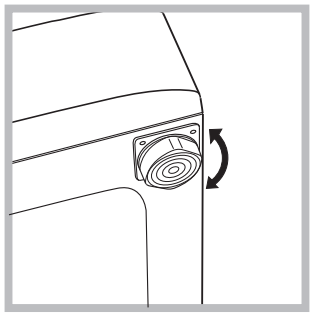

2. Se il pavimento non fosse perfettamente orizzontale, compensare le irregolarità svitando o avvitando i piedini anteriori *(vedi figura);* l'angolo di inclinazione, misurato sul piano di lavoro, non deve superare i 2°.

Un accurato livellamento dà stabilità alla macchina ed evita vibrazioni, rumori e spostamenti durante il funzionamento. In caso di moquette o di un tappeto, regolare i piedini in modo da conservare sotto la lavabiancheria uno spazio sufficiente per la ventilazione.

Collegamenti idraulici ed elettrici

Collegamento del tubo di alimentazione dell'acqua

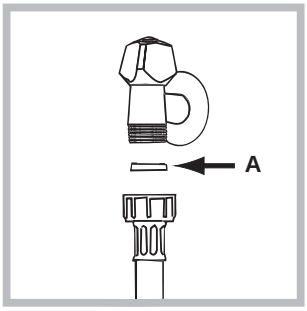

1. Inserire la guarnizione A nell'estremità del tubo di alimentazione e avvitarlo a un rubinetto d'acqua fredda con bocca filettata da 3/4 gas *(vedi figura).*
Prima di allacciare, far scorrere l'acqua finché non sia limpida.

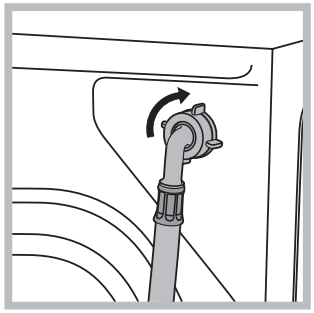

2. Collegare il tubo di alimentazione alla lavabiancheria avvitandolo all'apposita presa d'acqua, nella parte posteriore in alto a destra *(vedi figura)*.

3. Fare attenzione che nel tubo non ci siano né pieghe né strozzature.

! La pressione idrica del rubinetto deve essere compresa nei valori della tabella Dati tecnici *(vedi pagina a fianco).*

! Se la lunghezza del tubo di alimentazione non fosse sufficiente, rivolgersi a un negozio specializzato o a un tecnico autorizzato.

Collegamento del tubo di scarico

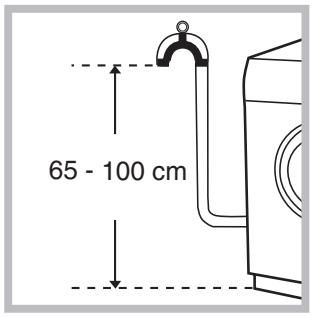

Collegare il tubo di scarico, senza piegarlo, a una conduttura di scarico o a uno scarico a muro posti tra 65 e 100 cm da terra;

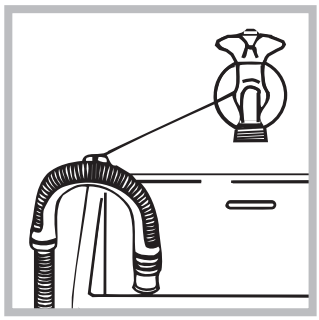

oppure appoggiarlo al bordo di un lavandino o di una vasca, legando la guida in dotazione al rubinetto (*vedi figura*). L'estremità libera del tubo di scarico non deve rimanere immersa nell'acqua.

! È sconsigliato usare tubi di prolunga; se indispensabile, la prolunga deve avere lo stesso diametro del tubo originale e non superare i 150 cm.

Collegamento elettrico

Prima di inserire la spina nella presa della corrente, accertarsi che:

- la presa abbia la messa a terra e sia a norma di legge;
- la presa sia in grado di sopportare il carico massimo di potenza della macchina, indicato nella tabella Dati tecnici *(vedi a fianco);*
- la tensione di alimentazione sia compresa nei valori indicati nella tabella Dati tecnici (*vedi a fianco*);
- la presa sia compatibile con la spina della lavabiancheria. In caso contrario sostituire la presa o la spina.

! La lavabiancheria non va installata all'aperto, nemmeno se lo spazio è riparato, perché è molto pericoloso lasciarla esposta a pioggia e temporali.

! A lavabiancheria installata, la presa della corrente deve essere facilmente raggiungibile.

! Non usare prolunghe e multiple.

! Il cavo non deve subire piegature o compressioni.

! Il cavo di alimentazione deve essere sostituito solo da tecnici autorizzati.

Attenzione! L'azienda declina ogni responsabilità qualora queste norme non vengano rispettate.

Primo ciclo di lavaggio

Dopo l'installazione, prima dell'uso, effettuare un ciclo di lavaggio con detersivo e senza biancheria impostando il programma a 90°C senza prelavaggio.

Dati tecnici	
Modello	WI 82
Dimensioni	larghezza cm 59,5 altezza cm 85 profondità cm 52,5
Capacità	da 1 a 5 kg
Collegamenti elettrici	tensione a 220/230 Volt 50 Hz potenza massima assorbita 1850 W
Collegamenti idrici	pressione massima 1 MPa (10 bar) pressione minima 0,05 MPa (0,5 bar) capacità del cesto 46 litri
Velocità di centrifuga	sino a 800 giri al minuto
Programmi di controllo secondo la norma IEC456	programma 3; temperatura 60°C; effettuato con 5 kg di carico.
CE	Questa apparecchiatura è conforme alle seguenti Direttive Comunitarie: - 73/23/CEE del 19/02/73 (Bassa Tensione) e successive modificazioni - 89/336/CEE del 03/05/89 (Compatibilità Elettromagnetica) e successive modificazioni - 2002/96/CE

Descrizione della lavabiancheria

I

Pannello di controllo

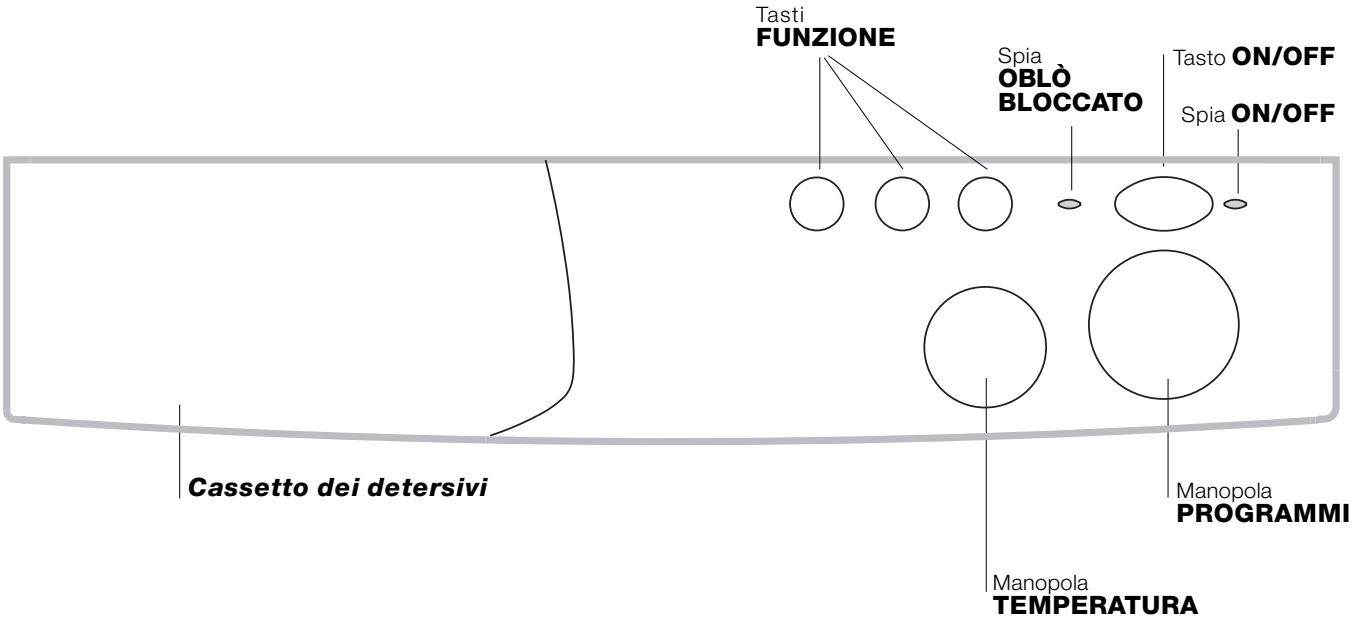

Cassetto dei detersivi per caricare detersivi e additivi (*vedi pag. 68).*

Tasti **FUNZIONE** per selezionare le funzioni disponibili.

Manopola **TEMPERATURA** per impostare la temperatura o il lavaggio a freddo (*vedi pag. 67).*

Spia **OBLÒ BLOCCATO** per capire se l'oblò è apribile (*vedi pag. 65).*

Tasto **ON/OFF** per accendere e spegnere la lavabiancheria.
Lo spegnimento della macchina non annulla il programma selezionato.

Spia **ON/OFF** per capire se la lavabiancheria è accesa e se il programma impostato è stato accettato (*vedi pag. 65).*

Manopola **PROGRAMMI** per impostare i programmi (*vedi pag. 66).*
Nota: Dopo che il ciclo di lavaggio è stato impostato ed accettato dalla lavabiancheria, lo spostamento della manopola non ha più alcuna influenza (tranne che nella posizione ▮ Stop/Reset).
Ruotate questa manopola esclusivamente in senso orario.

Spie

Le spie forniscono informazioni importanti.
Ecco che cosa dicono:

Spia OBLÒ BLOCCATO
La spia accesa indica che l'oblò è bloccato per impedire aperture accidentali. Per evitare danni è necessario attendere che la spia sia spenta prima di aprire l'oblò. L'attesa è di tre minuti circa.

Spia ON/OFF
La spia lampeggia quando la macchina è accesa e attende l'impostazione di un programma. La luce fissa indica l'accettazione del programma impostato.

Avvio e Programmi

I

In breve: avviare un programma

1. Imposta il programma desiderato.
2. Imposta la temperatura di lavaggio (*vedi pag. 67).*
3. Carica la biancheria e chiudi l'oblò.
4. Versa detersivo e additivi (*vedi pag. 68).*
5. Accendi la lavabiancheria premendo il tasto ⏻. La spia ON/OFF inizia a lampeggiare, dopo 5" l'impostazione viene accettata, la spia smette di lampeggiare (rimanendo accesa) e inizia il ciclo di lavaggio.
6. Per annullare il ciclo impostato seleziona uno dei simboli ▮ (Stop/Reset) e aspetta 5": quando l'annullamento è stato accettato, la spia ON/OFF lampeggia, a questo punto puoi spegnere la macchina e impostare un nuovo ciclo.
7. Al termine del programma la spia OBLÒ BLOCCATO si spegnerà indicando che l'oblò è apribile.
   Spegni la lavabiancheria premendo il tasto ⏻. Estrai la biancheria e lascia l'oblò socchiuso per far asciugare il cestello.

Tabella dei programmi

Natura dei tessuti e dello sporco	Programmi	Tempe-ratura	Detersivo		Ammorbi-dente	Durata del ciclo (minuti)	Descrizione del ciclo di lavaggio
			prelav.	lavag.			
Cotone							
Bianchi estremamente sporchi (lenzuola, tovaglie, ecc.)	**1**	90°C	•	•	•	135	Prelavaggio, lavaggio, risciacqui, centrifughe intermedie e finale
Bianchi estremamente sporchi (lenzuola, tovaglie, ecc.)	**2**	90°C		•	•	125	Lavaggio, risciacqui, centrifughe intermedie e finale
Bianchi e colorati resistenti molto sporchi	**3**	60°C		•	•	110	Lavaggio, risciacqui, centrifughe intermedie e finale
Bianchi poco sporchi e colori delicati (camice, maglie, ecc.)	**4**	40°C		•	•	70	Lavaggio, risciacqui, centrifughe intermedie e finale
Risciacqui					•		Risciacqui, centrifughe intermedie e finale
Centrifuga							Scarico e centrifuga finale
Stop/Reset	▮						Interrompe/Annulla il programma selezionato
Sintetici							
Colori resistenti molto sporchi (biancheria per neonati, ecc.)	**5**	60°C		•	•	75	Lavaggio, risciacqui, antipiega o centrifuga delicata
Colori delicati (biancheria di tutti i tipi leggermente sporca)	**6**	40°C		•	•	60	Lavaggio, risciacqui, antipiega o centrifuga delicata
Risciacqui					•		Risciacqui, antipiega o centrifuga delicata
Ammorbidente					•		Risciacqui con prelievo dell'ammorbidente, antipiega o centrifuga delicata
Centrifuga							Scarico e centrifuga delicata
Stop/Reset	▮						Interrompe/Annulla il programma selezionato
Delicati							
Lana	**7**	40°C		•	•	50	Lavaggio, risciacqui e centrifuga delicata
Tessuti molto delicati (tende, seta, viscosa, ecc.)	**8**	30°C		•	•	45	Lavaggio, risciacqui, antipiega o scarico
Risciacqui					•		Risciacqui, antipiega o scarico
Centrifuga							Scarico e centrifuga delicata
Scarico							Scarico
Stop/Reset	▮						Interrompe/Annulla il programma selezionato

Note

Per la descrizione dell'antipiega vedi *pag. 67*. I dati riportati nella tabella hanno valore indicativo.

INDESIT

Impostare la temperatura

Ruotando la manopola TEMPERATURA si imposta la temperatura di lavaggio (vedi Tabella dei programmi a *pag. 66*).
La temperatura si può ridurre sino al lavaggio a freddo (❄).

Funzioni

Le varie funzioni di lavaggio previste dalla lavabiancheria permettono di ottenere la pulizia e il bianco desiderati.
Per attivare le funzioni premere il tasto relativo alla funzione desiderata, secondo la tabella sottostante:

Funzioni	Effetto	Note per l'uso
Rapido	Riduce del 30% circa la durata del ciclo di lavaggio.	Non può essere utilizzato con i programmi per lana e seta.
Extra Risciacquo	Aumenta il numero dei risciacqui nei programmi per cotone e sintetici.	E' consigliata con lavabiancheria a pieno carico o con dosi elevate di detersivo.
Esclusione centrifuga	La lavabiancheria non effettua la centrifuga, ma una rotazione del cesto a velocità moderata per agevolare lo scarico dell'acqua.	E' consigliata quando si lavano capi difficili da stirare.

Antipiega

Questa funzione (rappresentata dal simbolo STOP) interrompe il programma di lavaggio mantenendo la biancheria in ammollo nell'acqua prima dello scarico. È attiva esclusivamente nei programmi dedicati ai tessuti sintetici, seta e tende. È molto preziosa poiché evita che i tessuti delicati e quelli sintetici si spiegazzino (per esempio quando non puoi estrarre la biancheria al termine del lavaggio ma solamente dopo alcune ore). Il programma può essere completato ruotando la manopola PROGRAMMI di uno scatto.
Nel caso dei tessuti sintetici, volendo effettuare uno scarico piuttosto che una centrifuga, ruotare la manopola PROGRAMMI sino a selezionare il simbolo .

Detersivi e biancheria

I

Cassetto dei detersivi

Il buon risultato del lavaggio dipende anche dal corretto dosaggio del detersivo: eccedendo non si lava in modo più efficace e si contribuisce a incrostare le parti interne della lavabiancheria e a inquinare l'ambiente.

Estrarre il cassetto dei detersivi e inserire il detersivo o l'additivo come segue.

vaschetta 1: Detersivo per prelavaggio (in polvere)
vaschetta 2: Detersivo per lavaggio (in polvere o liquido)
Il detersivo liquido va versato solo prima dell'avvio.
vaschetta 3: Additivi (ammorbidente, ecc.)
L'ammorbidente non deve fuoriuscire dalla griglia.

! Non usare detersivi per il lavaggio a mano, perché formano troppa schiuma.

Preparare la biancheria

- Suddividere la biancheria secondo:
  - il tipo di tessuto / il simbolo sull'etichetta.
  - i colori: separare i capi colorati da quelli bianchi.
- Vuotare le tasche e controllare i bottoni.
- Non superare i valori indicati, riferiti al peso della biancheria asciutta:
  Tessuti resistenti: max 5 kg
  Tessuti sintetici: max 2,5 kg
  Tessuti delicati: max 2 kg
  Lana: max 1 kg

Quanto pesa la biancheria?

1 lenzuolo 400-500 gr.
1 federa 150-200 gr.
1 tovaglia 400-500 gr.
1 accappatoio 900-1.200 gr.
1 asciugamano 150-250 gr.

Capi particolari

Tende: piegarle e sistemarle dentro una federa o un sacchetto a rete. Lavarle da sole senza superare il mezzo carico. Utilizzare il programma 8 che esclude in automatico la centrifuga.
Piumini e giacche a vento: se l'imbottitura è d'oca o d'anatra si possono lavare nella lavabiancheria. Rivoltare i capi e fare un carico massimo di 2-3 kg, ripetendo il risciacquo una o due volte e utilizzando la centrifuga delicata.
Scarpe da tennis: pulirle dal fango. Si possono lavare con i jeans e i capi resistenti, ma non con i capi bianchi.
Lana: per ottenere i migliori risultati utilizzare un detersivo specifico e non superare 1kg di carico.

Precauzioni e consigli

INDESIT

! La lavabiancheria è stata progettata e costruita in conformità alle norme internazionali di sicurezza. Queste avvertenze sono fornite per ragioni di sicurezza e devono essere lette attentamente.

Sicurezza generale

- Questo apparecchio è stato concepito esclusivamente per un uso di tipo domestico.
- La lavabiancheria deve essere usata solo da persone adulte e secondo le istruzioni riportate in questo libretto.
- Non toccare la macchina a piedi nudi o con le mani o i piedi bagnati o umidi.
- Non staccare la spina dalla presa della corrente tirando il cavo, bensì afferrando la spina.
- Non aprire il cassetto dei detersivi mentre la macchina è in funzione.
- Non toccare l'acqua di scarico, che può raggiungere temperature elevate.
- Non forzare in nessun caso l'oblò: potrebbe danneggiarsi il meccanismo di sicurezza che protegge da aperture accidentali.
- In caso di guasto, in nessun caso accedere ai meccanismi interni per tentare una riparazione.
- Controllare sempre che i bambini non si avvicinino alla macchina in funzione.
- Durante il lavaggio l'oblò tende a scaldarsi.
- Se dev'essere spostata, lavorare in due o tre persone con la massima attenzione. Mai da soli perché la macchina è molto pesante.
- Prima di introdurre la biancheria controlla che il cestello sia vuoto.

Smaltimento

- Smaltimento del materiale di imballaggio: attenersi alle norme locali, così gli imballaggi potranno essere riutilizzati.
- La direttiva Europea 2002/96/CE sui rifiuti di apparecchiature elettriche ed elettroniche, prevede che gli elettrodomestici non debbano essere smaltiti nel normale flusso dei rifiuti solidi urbani. Gli apparecchi dismessi devono essere raccolti separatamente per ottimizzare il tasso di recupero e riciclaggio dei materiali che li compongono ed impedire potenziali danni per la salute e l'ambiente. Il simbolo del cestino barrato è riportato su tutti i prodotti per ricordare gli obblighi di raccolta separata. Per ulteriori informazioni, sulla corretta dismissione degli elettrodomestici, i detentori potranno rivolgersi al servizio pubblico preposto o ai rivenditori.

Risparmiare e rispettare l'ambiente

Tecnologia a servizio dell'ambiente
Se nell'oblò si vede poca acqua è perché con la nuova tecnologia Indesit basta meno della metà dell'acqua per raggiungere il massimo pulito: uno scopo raggiunto per rispettare l'ambiente.

Risparmiare detersivo, acqua, energia e tempo

- Per non sprecare risorse bisogna utilizzare la lavabiancheria con il massimo carico. Un carico pieno al posto di due mezzi fa risparmiare fino al 50% di energia.
- Il prelavaggio è necessario solo per biancheria molto sporca. Evitarlo fa risparmiare detersivo, tempo, acqua e tra il 5 e il 15% di energia.
- Trattando le macchie con uno scioglimacchia o lasciandole in ammollo prima del lavaggio, si riduce la necessità di lavare ad alte temperature. Un programma a 60°C invece di 90°C o uno a 40°C invece di 60°C, fa risparmiare fino al 50% di energia.
- Dosare bene il detersivo in base alla durezza dell'acqua, al grado di sporco e alla quantità di biancheria evita sprechi e protegge l'ambiente: pur biodegradabili, i detersivi contengono elementi che alterano l'equilibrio della natura. Inoltre evitare il più possibile l'ammorbidente.
- Effettuando i lavaggi dal tardo pomeriggio fino alle prime ore del mattino si collabora a ridurre il carico di assorbimento delle aziende elettriche.
- Se il bucato deve essere asciugato in un asciugatore, selezionare un'alta velocità di centrifuga. Poca acqua nel bucato fa risparmiare tempo ed energia nel programma di asciugatura

Manutenzione e cura

I

Escludere acqua e corrente elettrica

- Chiudere il rubinetto dell'acqua dopo ogni lavaggio. Si limita così l'usura dell'impianto idraulico della lavabiancheria e si elimina il pericolo di perdite.

- Staccare la spina della corrente quando si pulisce la lavabiancheria e durante i lavori di manutenzione.

Pulire la lavabiancheria

La parte esterna e le parti in gomma possono essere puliti con un panno imbevuto di acqua tiepida e sapone. Non usare solventi o abrasivi.

Pulire il cassetto dei detersivi

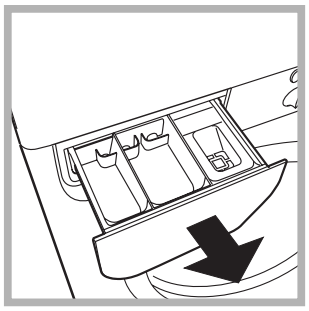

Sfilare il cassetto tirandolo verso l'esterno (*vedi figura*).
Lavarlo sotto l'acqua corrente; questa pulizia va effettuata frequentemente.

Curare oblò e cestello

- Lasciare sempre socchiuso l'oblò per evitare che si formino cattivi odori.

Pulire la pompa

La lavabiancheria è dotata di una pompa autopulente che non ha bisogno di manutenzione. Può però succedere che piccoli oggetti (monete, bottoni) cadano nella precamera che protegge la pompa, situata nella parte inferiore di essa.

! Assicurarsi che il ciclo di lavaggio sia terminato e staccare la spina.

Per accedere alla precamera:

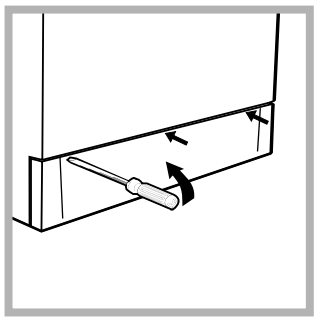

1. rimuovere il pannello di copertura sul lato anteriore della lavabiancheria con l'ausilio di un giravite (*vedi figura*);

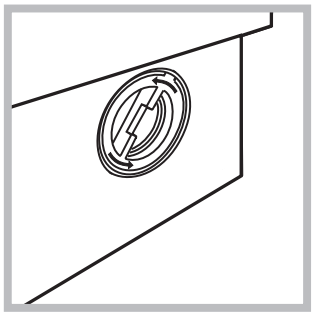

2. svitare il coperchio ruotandolo in senso antiorario (*vedi figura*): è normale che fuoriesca un po' d'acqua;

3. pulire accuratamente l'interno;
4. riavvitare il coperchio;
5. rimontare il pannello assicurandosi, prima di spingerlo verso la macchina, di aver inserito i ganci nelle apposite asole.

Controllare il tubo di alimentazione dell'acqua

Controllare il tubo di alimentazione almeno una volta all'anno. Se presenta screpolature e fessure va sostituito: durante i lavaggi le forti pressioni potrebbero provocare improvvise spaccature.

! Non utilizzare mai tubi già usati.

Anomalie e rimedi

INDESIT

Può accadere che la lavabiancheria non funzioni. Prima di telefonare all'Assistenza (*vedi pag. 72*), controllare che non si tratti di un problema facilmente risolvibile aiutandosi con il seguente elenco.

Anomalie:	Possibili cause / Soluzione:
La lavabiancheria non si accende.	• La spina non è inserita nella presa della corrente, o non abbastanza da fare contatto. • In casa non c'è corrente.
Il ciclo di lavaggio non inizia.	• L'oblò non è ben chiuso • Il tasto ⏻ non è stato premuto. • Il rubinetto dell'acqua non è aperto.
La lavabiancheria non carica acqua.	• Il tubo di alimentazione dell'acqua non è collegato al rubinetto. • Il tubo è piegato. • Il rubinetto dell'acqua non è aperto. • In casa manca l'acqua. • Non c'è sufficiente pressione.
La lavabiancheria carica e scarica acqua di continuo.	• Il tubo di scarico non è installato fra 65 e 100 cm da terra (*vedi pag. 63).* • L'estremità del tubo di scarico è immersa nell'acqua (*vedi pag. 63).* • Lo scarico a muro non ha lo sfiato d'aria. Se dopo queste verifiche il problema non si risolve, chiudere il rubinetto dell'acqua, spegnere la lavabiancheria e chiamare l'Assistenza. Se l'abitazione si trova agli ultimi piani di un edificio, è possibile che si verifichino fenomeni di sifonaggio, per cui la lavabiancheria carica e scarica acqua di continuo. Per eliminare l'inconveniente sono disponibili in commercio apposite valvole anti-sifonaggio.
La lavabiancheria non scarica o non centrifuga.	• Il programma non prevede lo scarico: con alcuni programmi occorre avviarlo manualmente (*vedi pag. 66*). • È attiva la funzione Antipiega *(ove previsto)*: Questa funzione richiede di azionare lo scarico manualmente. • Il tubo di scarico è piegato (*vedi pag. 63*). • La conduttura di scarico è ostruita.
La lavabiancheria vibra molto durante la centrifuga.	• Il cestello, al momento dell'installazione, non è stato sbloccato correttamente (*vedi pag. 62).* • La lavabiancheria non è in piano (*vedi pag. 62*). • La lavabiancheria è stretta tra mobili e muro (*vedi pag. 62*).
La lavabiancheria perde acqua.	• Il tubo di alimentazione dell'acqua non è ben avvitato (*vedi pag. 62*). • Il cassetto dei detersivi è intasato (per pulirlo *vedi pag. 70*). • Il tubo di scarico non è fissato bene (*vedi pag. 63*).
La manopola dei programmi ruota di continuo.	• Aspetta alcuni minuti affinché la pompa di scarico vuoti la vasca, spegni la lavabiancheria, seleziona uno dei simboli stop/reset ▮, quindi riaccendila. Se la manopola continua a girare, chiama l'assi stenza perché sta segnalando un'anomalia.
Si forma troppa schiuma.	• Il detersivo non è specifico per lavabiancheria (deve esserci la dicitura "per lavatrice", "a mano e in lavatrice", o simili). • Il dosaggio è stato eccessivo.

I

Prima di contattare l'Assistenza:
- Verificare se l'anomalia può essere risolta da soli (*vedi pag. 71);*
- Riavviare il programma per controllare se l'inconveniente è stato ovviato;
- In caso negativo, contattare il Numero Unico 199.199.199*;

! Non ricorrere mai a tecnici non autorizzati.

Comunicare:
- il tipo di anomalia;
- il modello della macchina (Mod.);
- il numero di serie (S/N);

Queste informazioni si trovano sulla targhetta applicata nella parte posteriore della lavabiancheria.

Assistenza Attiva 7 giorni su 7

ASSISTENZA - RICAMBI - ACCESSORI
199.199.199 *
NUMERO UNICO

Se nasce il bisogno di assistenza o manutenzione basta chiamare il Numero Unico 199.199.199* per essere messi subito in contatto con il Centro Assistenza Tecnica più vicino al luogo da cui si chiama. È attivo 7 giorni su 7, sabato e domenica compresi, e non lascia mai inascoltata una richiesta.

* Al costo di 14,25 centesimi di Euro al minuto(iva inclusa) dal Lun. al Ven. dalle 08:00 alle 18:30, il Sab. dalle 08:00 alle 13:00 e di 5,58 centesimi di Euro al minuto (iva inclusa) dal Lun. al Ven. dalle 18:30 alle 08:00, il Sab. dalle 13:00 alle 08:00 e i giorni festivi, per chi chiama da telefono fisso.
Per chi chiama da radiomobile le tariffe sono legate al piano tariffario dell'operatore telefonico utilizzato.