KGIS 28833

encastré-Réfrigérateur combiné (niche 178)

Bauknecht
Für mich und mein Zuhause

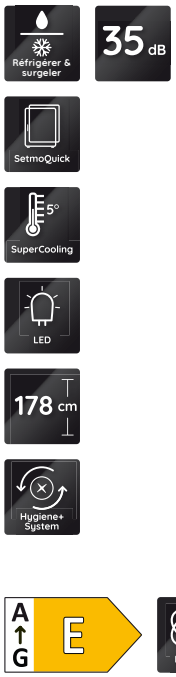

TOP 4
- Classe énergétique E[1]
- Technologie **Pro Fresh**
- Concept d'intérieur avec éléments en acier inoxydable
- Contrôle électronique de la température

BLANC

KGIS 28833
EAN 40 11577 10959 7

CONFORT
- Contrôle électronique dans la zone de refroidissement via un affichage LED interne
- Concept d'intérieur avec éléments en acier inoxydable
- Réglage électronique de la température
- Température séparément règlable pour réfrigérateur et surgélateur
- Alarme porte ouverte visuelle et sonore

RÉFRIGÉRATEUR
- **ProFresh** – garantit que vos aliments restent frais plus longtemps grâce à une optimisation permanente de la température et de l'humidité
- Filtre Hygiène+
- Circulation uniforme de l'air dans la chambre froide grâce à un ventilateur
- Fonction réfrigération rapide
- Système de dégivrage automatique
- 5 Etagères en verre de sécurité, dont4 la hauteur est réglable
- 1 Tiroir à fruits et légumes
- 4 Compartiments de porte

SURGÉLATEUR
- Alarme de température visuelle et sonore
- 3 tiroirs de surgélation
- Durée de conservation en cas de panne de courant : 19 heures

CONSOMMATION
- Classe énergétique E [1]
- Consommation énergétique: 226 kWh/an
- Capacité nette: 194 l refroidissement, 79 l congélation, total 273l
- Classe d'émission de bruit aérien: B, 35 dB(A) re 1 pW
- Capacité de congélation: 9 kg/24 heures

DONNÉES TECHNIQUES
- Hauteur niche **178** cm
- Fixation simple d'une porte fixe SETMO-QUICK
- Puissance de raccordement : 140 W
- Fusible : 16 A
- Frequence : 50 Hz
- Alimentation : 220-240 V
- Câble de raccordement : 245 cm
- Charnières à droite, réversibles
- Pour un emploi dans une température environnante(°C) : +10/+43 (SN-T)
- Dimensions de la niche (HxLxP) : 1776 x 555 x min. 560 mm
- Dimensions de l'appareil (HxLxP): 1770x557x545 mm
- Dimensions de l'appareil emballé (HxLxP) : 1840 x 596 x 608 mm
- Poids de l'appareil : 56.6 kg
- Poids de l'appareil emballé : 58.2 kg

TECHNOLOGIE / EXÉCUTION
- Nombre de compresseurs : 1

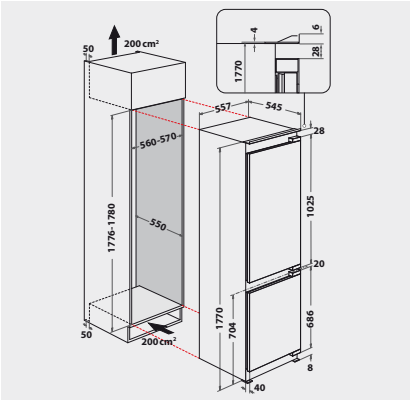

[1] Classe énergétique d'A à G

Pour les données techniques, veuillez vous référer à la fiche technique du produit de l'UE ou la demander à https://docs.bauknecht.eu/ · Sous réserve de possibilités de livraison, sous réserve de modifications et d'erreurs · Utilisation/publication d'images/textes, également sur d'autres médias, en tout ou en partie, uniquement avec l'autorisation de l'éditeur · Statut 01.03.2023.
*TVA excl. / Tous les prix s'entendent TAR (taxe anticipée de recyclage) en sus, facturée à l'achat de l'appareil. Modifications réservées.