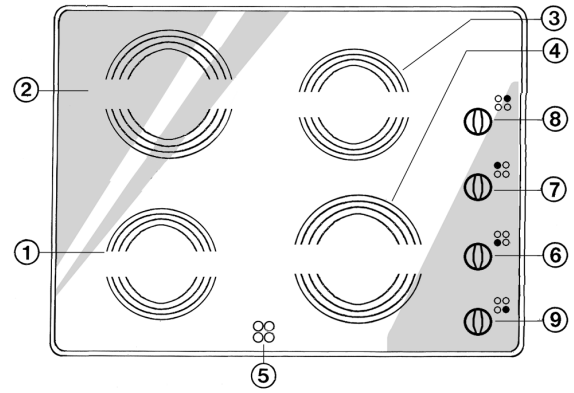

1. النطاق المشع للطهي145 Ø
2. النطاق المشع للطهي180 Ø
3. النطاق المشع للطهي145 Ø
4. النطاق المشع للطهي180 Ø
5. مبين السخونة المتبقية
6. مفتاح التحكم في نطاق الطهي الخلفي الأيمن
7. مفتاح التحكم في نطاق الطهي الخلفي الأيسر
8. مفتاح التحكم في نطاق الطهي الأمامي الأيسر
9. مفتاح التحكم في نطاق الطهي الأمامي الأيمن

- لاستخدام الموقد، ادر المفتاح (المفاتيح) في اتجاه عقارب الساعة واضبطه/اضبطهم على الطاقة المرغوبة.
- لإيقاف الموقد، أعد إدارة المفتاح (المفاتيح) إلى الوضع **"0"**.
- الموقد مزود بمبينات للسخونة المتبقية. وهي تضيء عندما تصل نطاقات الطهي إلى درجات الحرارة التي قد تؤدي للإصابة بحروق. وتظل هذه المبينات مضيئة حتى بعد إطفاء نطاقات الطهي ولا تتوقف إلا عندما تكون النطاقات عند درجة حرارة لا تشكل خطورة.

هام:
لتجنب تلف السطح الخزفي الزجاجي بطريقة دائمة، لا تستخدم:
- الأواني ذات القواعد غير المستوية.
- الأواني المعدنية ذات القواعد المطلية بالإناميل.

أبعاد الموقد المسطح وسطح العمل (مم)

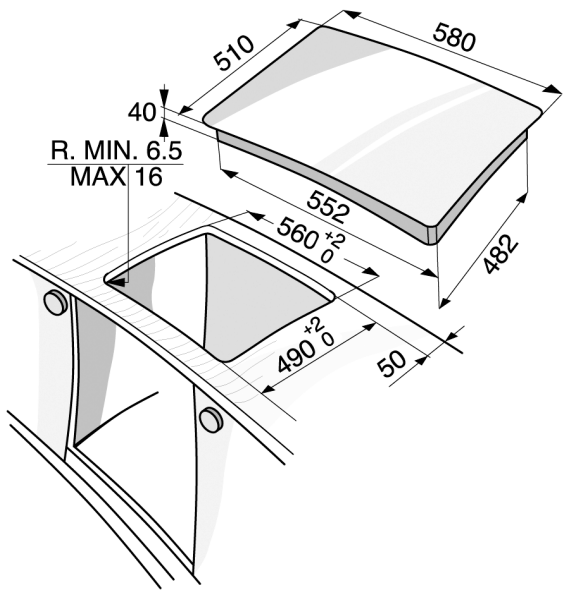

تأكد من تطابق الجهد الكهربائي الموضح على لوحة الصنع مع جهد الشبكة الكهربائية. تجد البيانات الفنية بلوحة الصنع على حافة الموقد وبالأسفل أيضا:

التوصيل الكهربائي

جهد الإمداد	الكابلات (العدد والمقاس)
240-220 فلط ~ ⏚	3 X 2.5 مم^2
240-220 فلط 3 ~ + ⏚	4 X 1.5 مم^2
415-380 فلط 3N ~ + ⏚	5 X 1.5 مم^2
415-380 فلط 2N ~ + ⏚	4 X 1.5 مم^2

النوع PLEVP 220-240 فلط~/415-380 فلط N 2~ 50/60 هرتز 5.8 كيلو واط

هذه التعليمات متاحة أيضا على موقع الإنترنت:
docs.whirlpool.eu

تعليمات هامة خاصة بالسلامة

سلامتك وسلامة الآخرين أمر بالغ الأهمية
يقدم هذا الدليل والجهاز نفسه رسائل هامة خاصة بالسلامة يجب قراءتها ومراعاتها في جميع الأوقات.
تحذير:

جميع رسائل السلامة تحدد تفاصيل الخطر المحتمل الذي تشير إليه وتبين طريقة الحد من خطر الإصابة أو التلف أو الصدمات الكهربائية الناجمة عن الاستخدام غير الصحيح للجهاز. احرص على الالتزام بما يلي:

- استخدم أواني ومقالي ذات قطر قاعدة مساوٍ لقطر أسطح الموقد، أو أكبر منها بقليل.
- يجب فصل الجهاز عن مصدر الإمداد بالكهرباء قبل القيام بأي أعمال تركيب.
- يجب القيام بعمليات التركيب والصيانة بمعرفة فني متخصص، وذلك وفقا لتعليمات الجهة الصانعة ولوائح السلامة المحلية المعمول بها. لا تقم بإصلاح أو تغيير أي جزء من أجزاء الجهاز ما لم ينص دليل المستخدم على ذلك بشكل محدد.
- يجب تأريض الجهاز.
- يجب أن يكون كابل الكهرباء طويلاً بما يكفي لتوصيل الجهاز بشبكة التيار الكهربائي وهو مركب في خزانته.
- لكي تتوافق عملية التركيب مع تشريعات السلامة السارية حاليا، يلزم وجود مفتاح أحادي القطب ذو فجوة تلامس 3 مم على الأقل.
- لا تستخدم مقابس متعددة أو أسلاك إطالة.
- لا تقم بالشد من كابل بالكهرباء.
- يجب ألا يتسنى للمستخدم إمكانية الوصول إلى الأجزاء الكهربائية بعد التركيب.
- صُمم هذا الجهاز لطهي الأطعمة للاستخدام المنزلي فقط. ولا يُسمح باستخدامه في أي أغراض أخرى (مثلا: تدفئة الغرف). ولا تتحمل الجهة الصانعة أية مسؤولية عن الاستخدام غير السليم أو الضبط غير الصحيح لعناصر التحكم.
- يسخن الجهاز وأجزاؤه التي يمكن الوصول إليها أثناء الاستخدام. يجب توخي الانتباه لتجنب ملامسة العناصر الساخنة. الأطفال دون الثماني سنوات من العمر يجب إبعادهم إلا إذا كانت هناك ملاحظة دائمة لهم.
- يمكن أن تصبح الأجزاء القابلة للوصول ساخن للغاية أثناء الاستخدام. يجب إبعاد الأطفال الصغار عن الجهاز ومراقبتهم لضمان عدم عبثهم بالجهاز.
- لا تلمس عناصر تسخين الجهاز أثناء وبعد الاستخدام. لا تدع الجهاز يتلامس مع الملابس أو أية مواد أخرى قابلة للاشتعال إلا بعد أن تبرد جميع أجزائه تماما.
- لا تضع موادا قابلة للاشتعال على الجهاز أو بالقرب منه.
- الزيوت والدهون الساخنة للغاية تشتعل بسهولة. انتبه عند طهي منتجات غذائية غنية بالشحم والزيت.
- يمكن استخدام هذا الجهازمن قبل الأطفال بدءاً من عمر 8 سنوات وما بعدها، والأشخاص الذين لديهم نقص في القدرات البدنية والحسية والعقلية أو الأشخاص الذين لديهم نقص في الخبرة والمعرفة إذا تم مراقبتهم وتوجيههم إلى كيفية استخدام الجهاز بطريقة آمنة وإدراكهم الأخطار المتعلقة بذلك. وينبغي ألا يقوم الأطفال بتنظيف الجهاز أو تنفيذ إجراءات الصيانة التي يقوم بها المستخدم دون الإشراف عليهم.
- إذا كان السطح متشققًا، أطفئ الجهاز لتجنب الصعق الكهربائي.
- الجهاز غير مخصص للاستخدام عن طريق ميقاتي خارجي أو نظام تشغيل عن بعد مستقل.
- ترك أطعمة تحتوي على دهون أو زيوت أثناء طهيها على الموقد دون مراقبة يمكن أن تمثل خطورة وتتسبب في نشوب حريق. لا تحاول أبدا إطفاء اللهب في هذه الحالة باستخدام الماء، بل أطفئ الجهاز ثم قم بتغطية اللهب بغطاء أو ببطانية إطفاء حريق.
- خطر نشوب حريق: لا تقم بتخزين الأشياء على أسطح الطهي.
- لا تستخدم أبدا أجهزة تنظيف بالبخار.
- لا يجوز وضع أية أشياء معدنية، مثل السكاكين والشوك والملاعق والأغطية على سطح الموقد لأنها يمكن أن تصبح ساخنة.

Whirlpool هي علامة مسجلة لشركة Whirlpool USA
© حقوق الطبع والنشر لشركة Whirlpool Europe S.r.l. . Socio Unico - جميع الحقوق محفوظة

قبل استخدام موقد الطهي

قبل الاستخدام، قم بإزالة:

- الملصقات اللاصقة على الموقد،
- الواقيات الكرتونية والرقائق البلاستيكية الواقية،
- تأكد من عدم إلحاق ضرر بالموقد من جراء عملية النقل. وإذا راودك الشك، فاتصل بمركز خدمة ما بعد البيع.

العناية والصيانة

هام: تجنب تنظيف الجهاز بماء عالي الضغط أو باستخدام أجهزة التنظيف بالبخار.

- احرص على تنظيف الموقد بعد كل استخدام عندما يبرد. حيث يمنع ذلك تكون الاتساخات ويجعل عملية التنظيف أكثر سهولة.
- استخدم قماشة نظيفة، مساحات مطبخ قادرة على الامتصاص، منظف غسيل أو المنظفات الخاصة بالخزف الزجاجي.
- قم بإزالة الاتساخات الجافة باستخدام كاشطة خاصة (إن كانت موردة) ومنتجات تنظيف خاصة.
- يجب تنظيف أية أطعمة منسكبة قبل أن تجف على سطح الموقد.
- لا تستخدم منتجات أكالة، منظفات كلورية، بخاخ تنظيف الفرن أو مساحيق تنظيف الأواني.
- احرص على تنظيف الموقد بصفة دورية باستخدام المنتجات المعنية المتوفرة بالمتاجر، مع اتباع تعليمات الجهة الصانعة.

مفاتيح تليسكوبية (حسب الموديل)

- من الممكن رفع المفاتيح حوالي 1 سم لغرض التنظيف.
- وبعد التنظيف أعد المفتاح لموضعه الأصلي.

دليل التغلب على الأعطال

الموقد لا يعمل:

- تأكد من توصيل مصدر الكهرباء.
- أطفئ الموقد وقم بتشغيله مرة أخرى، وتحقق ما إذا كانت المشكلة قد انتهت.
- تأكد أن المفتاح غير موضوع على **"0"**.
  أدر المفتاح متعدد الأقطاب على **"Off"** (إيقاف) لعدة دقائق ثم أعد تدويره على **"On"**(بدء).

الموقد لا يتوقف:

افصل الموقد فورا عن مصدر الكهرباء.

خدمة ما بعد البيع

قبل الاتصال بخدمة ما بعد البيع

- تأكد من عدم استطاعتك حل المشكلة بنفسك باتباع التعليمات الموضحة في فصل "دليل التغلب على الأعطال".

إذا كان العطل لا يزال قائما بعد القيام بالفحوصات المذكورة أعلاه، فاتصل بأقرب مركز لخدمة ما بعد البيع.

يرجى ذكر الآتي:

- وصف موجز للعطل،
- نوع الموقد والطراز بدقة،
- رقم الخدمة (أي، الرقم المصحوب بكلمة SERVICE المذكور على لوحة الصنع الموجودة أسفل الموقد). ويتم الإشارة أيضا إلى رقم الخدمة على كتيب الضمان،
- عنوانك بالكامل،
- رقم هاتفك.

عند الحاجة للقيام بأية إصلاحات، يرجى الاتصال بأحد مراكز **خدمة ما بعد البيع** المعتمدة (لضمان استخدام قطع الغيار الأصلية وتنفيذ الإصلاحات بشكل

التركيب

التوصيات

هام: احرص على فصل الموقد من التيار الكهربائي قبل القيام بأعمال التركيب والصيانة.

- يجب إتمام التوصيلات الكهربائية قبل توصيل الجهاز بمصدر إمداد الكهرباء.
- يجب أن يتم التركيب بمعرفة فني معتمد وبما يتوافق مع تعليمات الجهة الصانعة والتشريعات المحلية المعمول بها.
- قم بإخراج الموقد من عبوته، تحقق من عدم تضرره أثناء النقل. **إذا راودك الشك، اتصل بأحد الموزعين أو بأقرب مركز خدمة لديك.**

تجهيز وحدة مبيت الموقد

- قم بقطع سطح العمل أولا قبل تركيب الجهاز. تخلص من بقايا القطع والنشارة بحرص ليتسنى تشغيل الجهاز دون عائق.

تنبيه: لتركيب الموقد على أسطح أخرى غير الخشب (رخام، بلاستيك، سيراميك، حجر وغيره)، فاحرص على طلب لوحات التثبيت من مركز خدمة ما بعد البيع (شكل 2)
الكود 78697 404 4819.

- يجب تركيب الموقد بسطح عمل لا يقل سُمكه عن 20 مم ولا يزيد عن 50 مم.
- أدخل لوحة فاصلة تبعد بمقدار 90 مم على الأقل عن أسفل الموقد، بحيث يتعذر على المستخدم الوصول إليها.
- في حالة تركيب فرن أسفل الموقد، فتأكد من تصنيعه لدينا وأنه مجهز بنظام تبريد.
- يجب ألا يكون هناك شئ بين الموقد والفرن (مثلا، كابلات والمواد العازلة وما إلى ذلك).
- يجب تركيب وحدة عمود مجاورة على مسافة 100 مم كحد أدنى من طرف الموقد.
- قم بعمل فتحة في سطح العمل بالأبعاد المذكورة.
- ننصح بإحكام الأطراف الداخلية لسطح العمل باستخدام غراء الأخشاب أو السليكون.
- وعند عدم وجوده، استخدم إطار الإحكام المورد مع الموقد وضعه بعد تنظيف السطح اللاصق جيدا.

الموقد الخزفي الزجاجي

هام: قم بإزالة أية رقائق واقية قبل تركيب الموقد.

تأكد من عمل فتحة في سطح العمل لتركيب الموقد طبقا للأبعاد المذكورة بالرسم مع مراعاة نطاق السماح.
لا يجب دفع الموقد في سطح العمل بالقوة. حيث أن دفع السطح الخزفي الزجاجي قد يعرضه للكسر (ولو في وقت لاحق)!

إذا كان سطح العمل مصنوع من الخشب، فاستخدم المشابك النابضية والبراغي الموردة.

1. قم بتأمين المشابك النابضية **(A)** (شكل 1) بالبراغي الموردة **(B)** (شكل 1) كما هو موضح، مع مراعاة الأبعاد المحددة.
2. قم بتركيب الموقد في سطح العمل.

- **إذا كان سطح العمل مصنوع من الرخام، البلاستيك، السيراميك، الحجر وغيرها،** فيجب تأمين الموقد بركائز التثبيت المخصصة **(C)** (شكل 2).

1. قم بتركيب الموقد في سطح العمل (شكل 1).
2. ضع الركائز الأربع**(C)** في مواضعها وفقا لسُمك سطح العمل كما هو موضح في الشكل 2.
3. قم بتثبيت البراغي الأربعة **(D)** في مواضعها **(E)** (شكل 2).

التوصيل الكهربائي

- تشترط اللوائح السارية أن يتم تأريض الجهاز.
- يجب أن يتم توصيل الجهاز بالتيار الكهربائي بمعرفة فني مؤهل وبما يتوافق مع تعليمات الجهة الصانعة والتشريعات المحلية المعمول بها.
- ويعتبر فني التركيب هو المسؤول عن توصيل الأجهزة بشكل صحيح وهو المعني بمراعاة تشريعات السلامة.
- يجب أن يكون كابل إمداد الفرن بالكهرباء طويلا بما يكفي لتوصيل الجهاز المدمج بالكهرباء.
- وللالتزام بتوجيهات السلامة، يجب عند التركيب توفير مفتاح متعدد الأقطاب بفجوة تلامس تبلغ 3 مم على الأقل.
- لا تستخدم مهايئات بقوابس متعددة أو أسلاك إطالة.
- بعد اكتمال تركيب الجهاز، يجب ألا يتسنى الوصول للأجزاء الكهربائية.

توصيل الفرن بمصدر الكهرباء

ملاحظة: يجب توصيل سلك التأريض الأصفر/الأخضر بالبرغي المحدد بالرمز ⏚.

- قم بتقشير حوالي 70 مم من عازل كابل الكهرباء **(G)**.
- قم بتقشير حوالي 10 مم من الموصلات. أدخل الكابل **(G)** عبر الفتحة في الغطاء **(F)**.
- أدخل كابل الكهرباء في مشبك الكابل وقم بتوصيل الأسلاك بكتلة أطراف التوصيل كما هو موضح في مخطط التوصيل الموجود على الغطاء.
- قم بتأمين كابل الكهرباء **(G)** باستخدام مشبك الكابل.
- أعد تركيب غطاء الحماية **(F)**.
- بعد التوصيل الكهربائي، قم بتركيب الموقد من السطح وقم بتعليقه في نوابض التثبيت، كما هو موضح في الشكل.

بيان المطابقة لمواصفات التصميم الصديق للبيئة

هذا الجهاز يفي بمتطلبات التصميم الاقتصادي الخاصة باللوائح الأوروبية رقم 66/2014 بالتوافق مع المواصفة الأوروبية EN 60350-2.

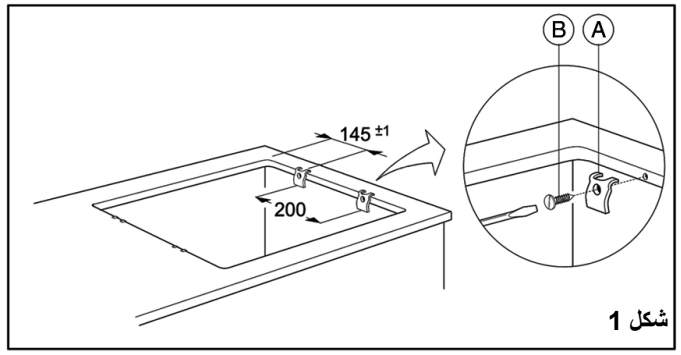

شكل 1

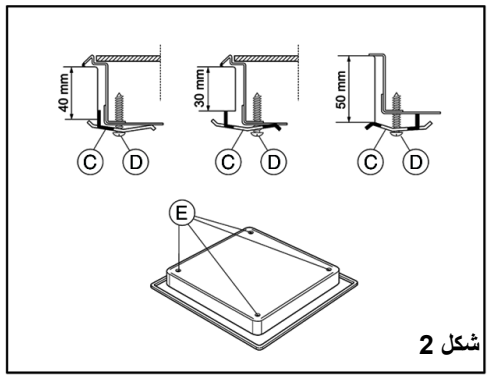

شكل 2

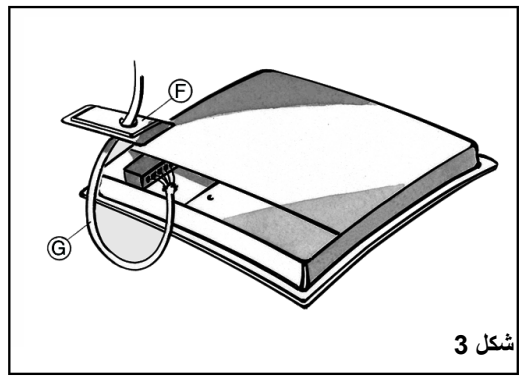

شكل 3