Trumpasis vadovas

LT

DĖKOJAME, KAD ĮSIGIJOTE WHIRLPOOL GAMINĮ.
Kad galėtumėte tinkamai pasinaudoti pagalba, užregistruokite gaminį svetainėje **www.whirlpool.eu/register**

Prieš naudodamiesi prietaisu atidžiai perskaitykite saugos instrukcijas.

VALDYMO SKYDELIS

1 Įjungta / Išjungta (ilgiau palaikius – nustatymas iš naujo)
2 Programos mygtukas
3 Programų rankena (pasukite norėdami pasirinkti / paspauskite norėdami patvirtinti)
4 Paleidimas / Pristabdymas
5 Programų sritis
6 Ekranas

Parinkčių mygtukai
7 Nustatymai
8 Fresh Care
9 Mygtukai Blokuoti
10 Starto Atidėjimas
11 Džiov. Laikas
12 Džiovinimo lygis
13 Ciklo Parinktys

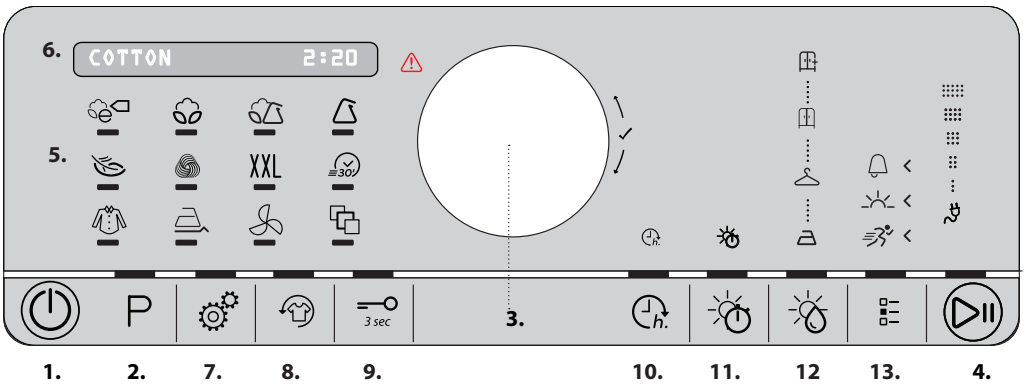

Žr. skyrių Trikčių šalinimas.

PIRMAS NAUDOJIMAS

Pirmą kartą įjungus prietaisą, valdymo skyde bus automatiškai rodomas kalbų pasirinkimo meniu. Pasukite rankeną, kad peržiūrėtumėte mašinoje esančias kalbas. Paspauskite rankeną, kad patvirtintumėte pasirinktą kalbą.
Taip pat patikrinkite, ar tinkamai įstatytas vandens bakas. Patikrinkite, ar džiovyklės nugarėlėje esanti vandens išleidimo žarna pritvirtinta tinkamai prie džiovyklės vandens bako (žr. pav.) arba namų nutekamojo vandens sistemos.
Kad džiovyklė veiktų kuo geriau, ji turi būti sumontuota aplinkoje, kurios temperatūra nuo 20 iki 23 °C. Bet kokiu atveju, tinkamas džiovyklės veikimas garantuojamas temperatūroje nuo 14 iki 30° C. Prieš naudodami savo džiovyklę, įsitikinkite, kad ji bent 6 valandas buvo vertikalioje padėtyje.

NARŠYMAS (FUNKCIJŲ PASIRINKIMAS)

Naršyti galima tada, kai dega pageidaujamos funkcijos šviesos diodas. **Funkcijoje naršykite sukdami rankeną, kad peržiūrėtumėte galimus pasirinkimus ekrane. Paspauskite rankeną, kad patvirtintumėte pasirinkimą.**
Mašina pateikia programų ir parinkčių pasirinkimo maršrutą vienam po kito įsijungiant funkcijų šviesos diodams.
Bet kokiu atveju, galima savarankiškai pasirinkti programas ir parinktis paprasčiausiai nuspaudžiant pageidaujamą programų ar parinkties mygtuką.

KASDIENIS NAUDOJIMAS

Su toliau aprašytomis priemonėmis bus galiam išlaikyti įrenginį OPTIMALIOS būklės. Po kiekvieno džiovinimo ciklo nepamirškite būtinai ištuštinti vandens baką. Po kiekvieno džiovinimo ciklo nepamirškite būtinai išvalyti filtrus. (Žr. skyrių „Valymas ir techninė priežiūra“)

1. Atidarykite dureles ir įdėkite skalbinius; vadovaukitės drabužių etiketėse pateiktais nurodymais ir neviršykite didžiausio programų skyriuje nurodyto skalbinių svorio. Kištenės turi būti tuščios. Įsitikinkite, kad tarp durelių ir (arba) durelių filtro nėra įstrigę skalbinių.
2. Uždarykite dureles.
3. Paspauskite mygtuką „Įjungta / Išjungta**.**
4. Pasirinkite pageidaujamą programą pagal skalbinių tipą. Mygtuko **P** šviesos diodas turi degti. **Pasukite rankeną, kad pasirinktumėte pageidaujamą dydį ir galiausiai paspauskite rankeną, kad patvirtintumėte.**
5. Jei reikia, pasirinkite parinktis. Jei parinktys turi smulkesnius meniu, juose galima naršyti sukant rankeną ir galiausiai paspausti rankeną norint patvirtinti.
6. Kad pradėtumėte ciklą, paspauskite „Paleidimas / Pristabdymas“.
7. Apie džiovinimo ciklo pabaigą pranešama garso signalu. Ekrane nurodoma apie ciklo pabaigą. Iš karto ištraukus skalbinius galima išvengti raukšlių susiformavimo skalbiniuose.
8. Išjunkite mašiną paspausdami mygtuką „Įjungta / Išjungta“, atidarykite dureles ir ištraukite skalbinius. Jei mašina neišjungiama rankiniu būdu, praėjus maždaug ketvirčiui valandos po ciklo pabaigos, mašina automatiškai išsijungia, kad sutaupytų energijos.

Tuo atveju, jei iš karto neatliksite paskutinių veiksmų, kai kuriose mašinose ir (arba) kai kuriose programose / parinktyse yra sistema be suglamžymo . Kelias valandas po džiovinimo pabaigos būgnas apsisuka reguliariais intervalais, kad nesusiformuotų raukšlės.
Jei išjungiama elektros srovė, reikia paspausti mygtuką „Paleidimas / Pristabdymas“, kad vėl įjungtumėte ciklą.

Eko monitorius
Šis rodiklis rodo naudojant programą ir nustatytas parinktis suvartotos energijos lygį. Sąnaudos yra proporcingos ekrane, šalia eko monitoriaus piktogramos esančių eilučių skaičiui.

Būgno lempa (jei yra)
Kai kuriuose modeliuose būgno viduje yra lempa, kad būtų lengviau naudoti džiovyklę. Nereikalingas joks nustatymas. Pavyzdžiui, lempa įsijungia atidarius duris.

DURELIŲ ATIDARYMAS CIKLO METU

Mašinai veikiant, dureles galima atidaryti. Vėl uždarius dureles, reikia iš naujo paspausti mygtuką „Paleidimas / Pristabdymas“, kad džiovyklė vėl pradėtų veikti.

NUSTATYMAI

Įvairius nustatymus galima pasirinkti skyriuje „Naršymas“ aprašytais būdais.
Kalba rodo ekrane esamas kalbas.
Mygtukų garsas leidžia nustatyti arba pašalinti mašinos mygtukų nustatymo garsus.
Ciklo pabaigos signalas leidžia nustatyti arba panaikinti mašinos ciklo pabaigos signalus.
Ekrano kontrastas leidžia nustatyti ekrano apšvietimą.
Prisiminti paskutinį naudotą ciklą įjungus mašiną automatiškai parenka paskutinį vykdytą ciklą arba, kitu atveju, naudoja gamykloje nustatytą programą.
Eko režimas leidžia nustatyti mašinos išjungimą pasibaigus ciklui.
Gamykliniai nustatymai leidžia atstatyti gamyklinius nustatymus.

*MAKS. ĮKROVA 9 Kg (Sausų skalbinių kiekis)

PRIEŽIŪROS ETIKĖTĖS

Patikrinkite drabužių etiketes, ypač tada, kai jie į džiovyklę dedami pirmą kartą. Toliau pateikiami dažniausiai pasitaikantys simboliai:

- galima dėti į džiovyklę;
- negalima džiovinti džiovyklėje;
- džiovinti aukštoje temperatūroje;
- džiovinti žemoje temperatūroje.

Šių programų trukmė priklauso nuo įkrovos kiekio, audinių tipo, jūsų skalbyklėje naudojamos centrifugos tipo ir nuo kitų pasirinktų papildomų parinkčių.
Modeliuose su skydeliu ciklų trukmė rodoma valdymo skydelyje. Likęs laikas nuolat stebimas ir keičiamas džiovinimo džiovinimo ciklo metu, kad būtų galima parodyti kuo geresnį matavimą.

P PROGRAMOS

Eko Medvilnė **kg Maks.***
Standartinė medvilnės programa, tinka džiovinti drėgnus medvilninius skalbinius. Efektyviausia programa pagal energijos sąnaudas, skirta džiovinti medvilninius skalbinius. Energijos klasės etiketės vertės apskaičiuotos naudojant šią programą.

Medvilnė **kg Maks.***
Medvilninių skalbinių džiovinimas.

Mišrūs **kg 4**
Ši programa idealiai tinka kartu džiovinti medvilninius ir sintetinius audinius.

Sintetika **kg 4**
Sintetinių audinių skalbinių džiovinimas.

Švelni Pr. **kg 2**
Gležnų audinių skalbinių džiovinimas.

Vilna **kg 1**
Skirta džiovinti vilnonius drabužius. Prieš džiovinant rekomenduojama drabužius išversti į išvirkščią pusę. Sunkesnius kraštus, kurie vis dar liko drėgni, palikite išdžiūti natūraliai.

Dideli Skalb. **kg Maks.***
Medvilninių paklodžių džiovinimui.

Spartusis Plovimas 30' **kg 0,5**
Skirta džiovinti dideliu greičiu skalbimo mašinoje centrifuguotus medvilninius drabužius.

Marškinėliai **kg 3**
Ši programa yra skirta medvilniniams arba mišraus medvilnės/sintetikos audinio marškiniams.

Lengvas Lyginimas
Šio ciklo metu drabužių audiniai sušvelninami, kad būtų lengviau lyginti ir lankstyti; nenaudokite su dar drėgnais drabužiais. Skirta nedideliam kiekiui medvilninių arba mišrios medvilnės drabužių.

Atšviežinimas
Tai trumpa programa, skirta atšviežinti audinį ir drabužius įleidžiant gaivaus oro. Nenaudokite su vis dar drėgnais drabužiais. Galima naudoti bet kokio svorio įkrovai, tačiau ji efektyvesnė, kai drabužių mažiau. Ciklas trunka maždaug 20 minučių.

Specialios
Skirta nustatyti vieną iš tolesnių programų. Naudokite rankeną, kad pasirinktumėte ir patvirtintumėte „Specialios programos“ padėtį. Programų sąrašas atidaromas pasukant rankeną; ekrane rodomi esamų programų pavadinimai. Patvirtinkite pageidaujamą programą paspausdami rankeną.

- **Džinsai** **kg 3**

Skirta džiovinti džinsus ir atsparius medvilninius, džinsinio tipo drabužius, pavyzdžiui, kelnes ir švarkus.

- **Mini Įkrova** **kg 1**

Ekonominis mažesnio kiekio džiovinimas.

- **Sportinė** **kg 4**

Sintetiniams arba mišriems medvilniniams drabužiams džiovinti.

- **Šilkas** **kg 0,5**

Švelnus šilkinių drabužių džiovinimas.

- **Spalvoti** **kg Maks.***

Programa pritaikyta švelniam spalvotų drabužių džiovinimui.

- **Pūkinės Str.** **kg 2,5**

Skirta džiovinti pūkines striukes ir pūkines antklodes, atkuriant jų natūralų minkštumą (2 striukės).

PARINKTYS

Pasirinkus programą, jei reikia, galima nustatyti įvairias parinktis.

Džiovinimo lygis
Kiekviena programa turi jau iš anksto nustatytą džiovinimo lygį. Kai kuriose programose galima nustatyti baltinių liekamosios drėgmės lygį. Paspauskite atitinkamą parinkties mygtuką ir įsijungs šviesos diodas. Pasukite rankeną, kad naršytumėte tarp esamų įvairių kiekvienos programos lygių. Paspauskite rankeną, kad patvirtintumėte pasirinkimą.

Džiov. lyginimui: labai švelnus džiovinimas. Naudinga norint palengvinti drabužių lyginimą iš karto po ciklo pabaigos.

Pakabinimui: švelniems drabužiams skirtas lygis; jie parengti pakabinimui.

Džiov. į spintą: baltinius galima sulankstyti ir padėti į spintą.

Ypat.džiov.į spintą: naudojama drabužiams, kurie ciklo pabaigoje bus mūvimi.

Džiov.Laikas
Kai kuriose programose galima nustatyti džiovinimo laiką. Paspauskite atitinkamą parinkties mygtuką – įsijungs šviesos diodas. Pasukite rankeną, kad peržiūrėtumėte kiekvienai programai skirtą laiką. Paspauskite rankeną, kad patvirtintumėte pasirinkimą.

Atidėjimas
Paspauskite atitinkamą parinkties mygtuką ir įsijungs šviesos diodas. Pasukite rankeną, kad naršytumėte esamais kiekvienos programos laikais. Paspauskite rankeną, kad patvirtintumėte pasirinkimą.
Atidarius dureles ir vėl jas uždarius, reikia vėl paspausti mygtuką „Paleidimas / Pristabdymas“.

FreshCare+
Jei pasibaigus ciklui baltiniai bus palikti būgno viduje, gali vykti bakterijų proliferacija. Su šia parinktimi galima užkirsti kelią šiai proliferacijai kontroliuojant temperatūrą ir sukant būgną.
Ši procedūra atliekama daugiausiai 6 valandas po nustatytos programos pabaigos. Jei ši parinktis buvo pasirinkta ankstesnio džiovinimo metu, ji išlieka atmintyje.
Jei ši parinktis yra naudojama kartu su įjungimo atidėjimu, funkcija nuo suglamžymo bus atidėta ir pavėlinto įjungimo etape (kurios metu periodiškai pasukamas būgnas).

Mygtukai Blokuoti
Su šia parinktimi daugiau nebus galima naudoti jokių įrenginio valdiklių, išskyrus mygtuką „Įjungta / išjungta.
Kai įrenginys įjungtas:
- norint suaktyvinti parinktį, reikia laikyti mygtuką nuspaustą tol, kol įsijungia atitinkamas indikatorius.
- Norint išjungti parinktį, reikia laikyti mygtuką nuspaustą tol, kol išsijungia atitinkamas rodiklis.

Jei ši parinktis buvo pasirinkta ankstesnio džiovinimo metu, ji išlieka atmintyje.

PARINKČIŲ MYGTUKAI
Šie mygtukai naudojami norint suasmeninti pasirinktą programą pagal savo poreikius.
Ne visas parinktis galima naudoti su visomis programomis. Kai kurios parinktys nesiderinamos su kitomis prieš tai nustatytomis parinktimis. Apie nesuderinamumą pranešama garso signalu ir (arba) mirksinčiais rodikliais. Jei parin-ktis naudojama, pasirinktos parinkties rodiklis liks įjungtas.
Kai kurios parinktys gali išlikti programos atmintyje, jei buvo pasirinktos toje pačioje programoje ankstesnio džiovinimo metu.

The Woolmark Company“ patvirtino, kad šioje mašinoje , pasirinkus vilnos džiovinimo cikla, galima džiovinti vilnos gaminius, pažymetus „skalbti rankomis“, jeigu drabužiai džiovinami pagal šios mašinos gamintojo pateiktus nu-rodymus. Laikykites drabužiu priežiuros etiketese nurodytu kitu skalbimo instrukciju. M1762. Simbolis „Woolmark“ yra daugelyje šalių sertifikuotas prekės ženklas.

Ciklo Parinktys
Su šiuo mygtuku galima atidaryti esamų parinkčių meniu (žr. sekančias parinktis). Nuspaudę mygtuką, pasukite rankeną, kad pasirinktumėte parinktį ir nuspauskite ją, kad patvirtintumėte.

- **Spartusis Plovimas**
  Įjungiamas spartesnis džiovinimas.
- **Švelnus**
  Skalbiniai apdorojami dar švelniau ir džiovinami žemesnėje temperatūroje.
- **Ciklo Pabaiga**
  Ši parinktis suaktyvina ilgą garso signalą ciklo pabaigoje. Suaktyvinkite jį, jei nesate tikri, kad ciklo pabaigoje girdite normalų garsą. Jei ši parinktis buvo pasirinkta ankstesnio džiovinimo metu, ji išlieka atmintyje.

VALYMAS IR TECHNINĖ PRIEŽIŪRA

Valymo ir techninės priežiūros darbų metu išjunkite džiovyklę iš elektros energijos tinklo.

⚠ **Vandens bako ištuštinimas po kiekvieno ciklo (žr. A paveikslą).**

Ištraukite indą iš džiovyklės iš išpilkite jį į kriauklę arba į kitą išleidimo indą bei vėl teisingai jį įstatykite. Nenaudokite džiovyklės, jei prieš tai neįdėsite indo.

⚠ **Durų filtro valymas po kiekvieno ciklo (žr. B paveikslus).**
Ištraukite filtrą ir išvalykite jį nuo filtro paviršiaus pašalindami bet kokius pūkus pakišę po vandens srove arba išsiurbdami dulkių siurbliu. Kad prietaisas veiktų optimaliai, prieš vėl įdėdami į vietą išdžiovinkite visus filtrus. Nenaudokite džiovyklės, jei prieš tai neįdėsite filtro.
Kaip išimti durų filtrą:
1. Atidarykite dureles ir patraukite filtrą į viršų.
2. Atidarykite filtrą ir nuo visų jo dalių nuvalykite pūkus. Vėl teisingai įstatykite; įsitikinkite, kad filtras įstatytas tinkamai ir visiškai suderintas su džiovyklės tarpikliu.

⚠ **Apatinio filtro valymas įsijungus atitinkamam indikatoriui (žr. C paveikslus)**.
Ištraukite filtrą ir nuvalykite jį pašalindami bet kokius pūkų likučius nuo filtro paviršiaus pakišę po vandens srove arba išsiurbdami dulkių siurbliu. **Bet kokiu atveju, rekomenduojama išvalyti šį filtrą po kiekvieno ciklo, kad būtų optimizuotos džiovinimo funkcijos**. Nenaudokite džiovyklės, jei prieš tai neįdėsite filtro.
Kai išimti apatinį filtrą:
1. Atidarykite apatines dureles.
2. Paimkite už rankenos ir ištraukite apatinį filtrą.
3. Atidarykite filtro galinę sienelę ir pašalinkite bet kokius pūkus nuo vidinio tinklelio paviršiaus.
4. Išvalykite apatinio filtro kamerą saugodami nuo tiesioginio sąlyčio su folija.
5. Vėl uždarykite galinę apatinio filtro sienelę ir įstatykite jį atgal patikrindami, ar jis visiškai įsistatė reikiamoje vietoje.
6. Nuleiskite filtro rankeną ir uždarykite apatines dureles.
7. Įsitikinkite, kad oro tiekimas neužblokuotas.

Filtrai yra pagrindinės džiovinimo sudėtinės dalys. Jų funkcija – surinkti džiovinimo metu susikaupusius pūkus. Tuo atveju, jei filtrai užsikimštų, oro srautas džiovyklėje žymiai sumažėtų: džiovinimo laikas pailgėja, suvartojama daugiau energijos ir galima sugadinti džiovyklę. Jei šių veiksmų neatliksite teisingai, džiovyklė gali neįsijungti.

PERVEŽIMAS IR NAUDOJIMAS

Niekada nekelkite džiovyklės suėmę už stalviršio.

1. Atjunkite džiovyklę nuo elektros tinklo.
2. Patikrinkite, ar tinkamai uždarytos durelės ir vandens bakas.
3. Jei vandens išleidimo žarna yra prijungta prie kanalizacijos sistemos, pritvirtinkite vandens išleidimo žarną džiovyklės nugarėlėje dar kartą (žr. Įrengimo vadovą).

Energijos suvartojimas			
Režimas – išjungta (Po) vatai			0.50
Režimas – palikta įjungta (Pl) vatai			1.00
Programos	**Kg**	**kWh**	**Minutės**
Eko Medvilnė*	9	2.07	211
Eko Medvilnė	4.5	1.19	131
Sintetika	4	0.73	95
* Energijos vartojimo duomenų etiketėje nurodoma programa yra skirta džiovinti normalius medvilninius drabužius ir ši programa efektyviausia atsižvelgiant į medvilninių drabužių energijos sąnaudas. (Standartinė/pradinė numatytoji sąranka).			

Šilumos siurblio sistema
Šilumos siurblio hermetiškai uždarytame bloke yra šiltnamio efektą sukeliančių dujų. Šiame sandariame bloke yra 0.18 kg dujų R134a F. VAP = 1430 (1 t C02)."

GAMINIO APRAŠYMAS

1. Vandens bakas
2. Oro tiekimas
3. Apatinis filtras
4. Durų filtras

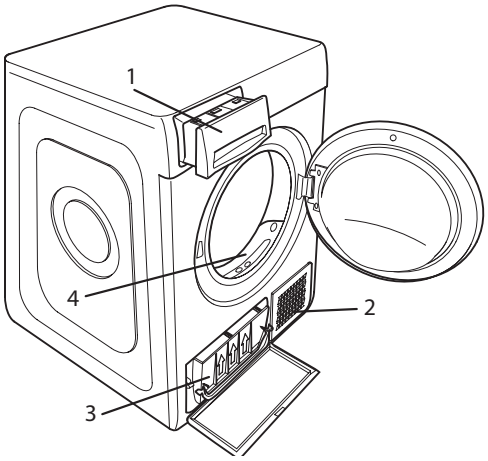

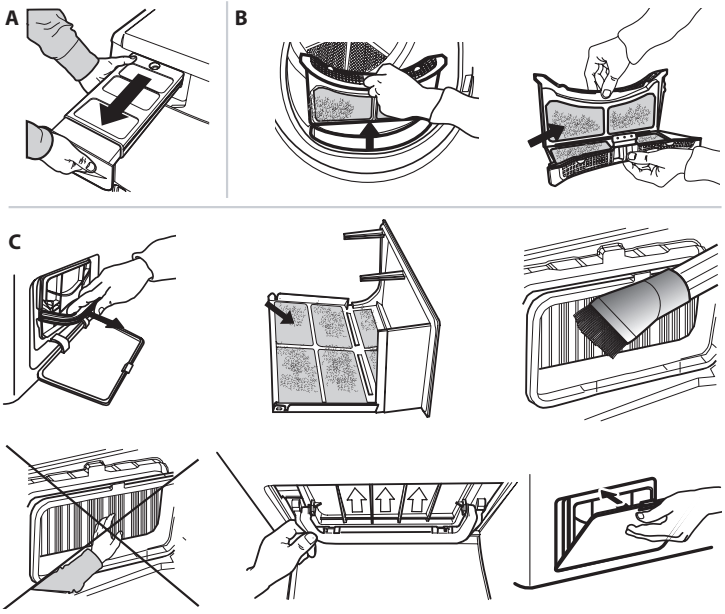

TRIKČIŲ ŠALINIMAS

Įvykus veikimo sutrikimui, prieš kreipdamiesi į pagalbos tarnybą, peržiūrėkite toliau esančią lentelę. Sutrikimai dažnai yra nedideli ir gali būti išsprendžiami per kelias minutes

Sutrikimas	Galima priežastis	Sprendimas
Džiovyklė neįsijungia	Kištukas nėra įkištas į elektros lizdą	Įkiškite kištuką į elektros lizdą
	Elektros lizdas sugedęs	Pabandykite į tą patį lizdą įkišti kitą elektros prietaisą. Nenaudokite į lizdą įkišamų elektrinių prietaisų kaip adapterių ar ilgintuvų
	Dingo elektros srovė.	Palaukite, kol vėl bus suaktyvinta elektros srovė.
Džiovyklė neįsijungia	Durelės yra atidarytos	Uždarykite dureles
	Nustatyta ciklo įjungimo delsa.	Įrenginiuose su šia funkcija: palaukite nustatytos delsos pabaigos arba išjukite įrenginį, kad nustatytumėte iš naujo. Žr. skyrių „Parinktys“.
	Nebuvo nuspaustas mygtukas „Paleidimas / Pristabdymas“ programai įjungti	Paspauskite mygtuką „Paleidimas / Pristabdymas“
	Įrenginiuose su mygtukų blokavimo funkcija buvo įjungta ši parinktis.	Žr. Parinktys skyrių ir, jei įjungta mygtukų blokavimo parinktis, ją išjunkite. Norint išjungti šią parinktį, įrenginio išjungti **nepakanka**
Džiovinimo trukmės labai ilgos	Neatlikta tinkama priežiūra.	Žr. skyrių „Valymas ir techninė priežiūra“ ir atlikite aprašytus veiksmus.
	Nustatyta programa, džiovinimo trukmė ir (arba) lygis nėra tinkami į džiovyklę įdėtam skalbinių tipui ir kiekiui.	Žr. skyrių apie programos ir parinktys, kad rastumėte įkrovos tipui tinkamiausią programą ir parinktis
	Drabužiai per daug šlapi	Atlikite plovimo ciklą su didesnėmis centrifugavimo apsukomis, kad pašalintumėte kiek įmanoma daugiau vandens.
	Džiovyklė gali būti perklrauta	Žr. programos skyrių, kad patikrintumėte kiekvienai programai tinkamą didžiausią įkrovą.
Programa nesibaigė.	Gal buvo dingusi elektros srovė.	Dingus elektros srovei, reikia paspausti mygtuką „Paleidimas / Pristabdymas“, kad ciklas vėl būtų įjungtas.

I⚠ndikatoriai dega arba mirksi

Vandens bakas	Vandens bakas pilnas	Ištuštinkite vandens baką. Žr. skyrių „Valymas ir techninė priežiūra“.
Durų filtras ir (arba) apatinis filtras *	Įrenginiui veikti reikalingo oro srauto sutrikimas	Išvalykite durų filtrą, apatinį filtrą ir patikrinkite, ar oro tiekimas laisvai teka. Jei šie veiksmai nebus atlikti teisingai, dviovyklę galima sugadinti.
Apatinis filtras*	Apatinį filtrą reikia išvalyti	Išvalykite apatinį filtrą. Žr. skyrių „Valymas ir techninė priežiūra".
Na displeji svieti "**Fault FX EX**"	Snímače na stroji zaznamenali poruchu.	Vypnite sušičku a odpojte ju od elektrickej siete. Ihneď otvorte dvierka a vyložte bielizeň, aby sa rozptýlilo nahromadené teplo. Počkajte asi 15 minút. Opäť pripojte sušičku k elektrickej sieti, naložte do nej bielizeň a znova spusťte cyklus sušenia. **Ak problém pretrváva, kontaktujte servis zákazníckej podpory a poskytnite im abecedno-číslicové kódy, ktoré blikajú na displeji.** **Príklad: F3 a E2**
DEMO Cyklus trvá niekoľko minút.	Sušička je nastavená do režimu DEMO. (demo mód)	Zrušte režim DEMO. Nasledujúce kroky je poítrebné robiť zaradom, bez prerušovaia. Zapnite a vpynite zariadenie. Stlačte tlačidlá č. 2 a 13, a podržte, kým nezaznie zvukové znamenie. Opäť zapnite zariadenie. Bude signalizované zrušenie režimu DEMO.

*Pastaba: kai kurie modeliai turi automatinio plovimo funkciją; jei nėra apatinio filtro, žiūrėkite skyrių „Valymas ir techninė priežiūra“.

Saugos instrukcijas, naudotojo vadovą, gaminio duomenų lapą ir energijos sąnaudų duomenis galite atsisiųsti:

- Apsilankydami svetainėje adresu **docs.whirlpool.eu**
- Naudodami QR kodą
- Arba **kreipdamiesi į techninės priežiūros centrą** (žr. telefono numerius garantijos lankstinuke).
  Kreipiantis į techninės priežiūros centrą būtina pateikti gaminio duomenų plokštelėje nurodytus kodus.

Whirlpool

W11375697
06/2019