# AFB 1841 A++

**Surgélateur intégrable NoFrost 178 cm**

A++

6th sense

NOFROST

Freeze Control

178

## POINTS FORTS

- Technologie **6TH SENSE**
- **FreezeControl** : réduit les brûlures de surgélation jusqu'à 50%
- Technologie **NoFrost**
- **Classe énergétique A++**

blanc

**AFB 1841 A++**
EAN 80 03437 04137 2

## DESIGN

- Produit combinable en Side-By-Side avec un réfrigérateur de la gamme

## COMFORT

- Réglage électronique de la température
- **Classe énergétique A++**
- Technologie **6TH SENSE**
- Fonction surgélation rapide
- Technologie **NoFrost**
- Réfrigérateur assorti ARG 18081 A++

## TECHNOLOGIE

- Nombre de compresseurs: 1

## SURGÉLATEUR

- **FreezeControl** : réduit les brûlures de surgélation jusqu'à 50%
- Volume total brut 241 litres
- Volume total net 203 litres
- 2 compartiments de surgélation
- 6 tiroirs de surgélation
- Capacité de surgélation 22 kg/24h
- Durée de conservation en cas de panne de courant 23 h
- 4 étoiles

## ACCESSOIRES

- Bac à glaçons

## DONNÉES TECHNIQUES

- Hauteur de niche **178 cm**
- Pour un emploi dans une température environnante : +10/+43 (SN-T) °C
- Alarme de température visuelle et sonore
- à l'avant Roulettes
- Consommation annuelle d'énergie : 242 kWh
- Consommation d'énergie par jour : 0,663 kWh
- Frequence 50 Hz
- Alimentation électrique 220-240 V
- Fusible 16 A
- Puissance de raccordement 130 W
- Niveau sonore 38 dBA
- Câble de raccordement 245 cm
- Charnières à droite, réversibles
- Système de fixation par glissières ajustables
- 2 pieds
- Dimensions de la niche (HxLxP) : 1780 x 560 x 555 mm
- Dimensions de l'appareil (HxLxP) : 1771 x 540 x 545 mm
- Dimensions de l'appareil emballé (HxLxP) : 184 x 58 x 60,8 cm
- Poids de l'appareil 57 kg
- Poids de l'appareil emballé 59 kg

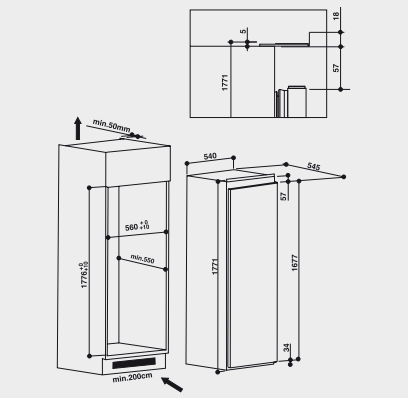


Pour toute information technique, veuillez vous référer aux informations produits EU. Sous réserve de modification des caractéristiques des produits et des prix mentionnés et des erreurs d'impression · L'utilisation/la publication des textes et/ou des images dans d'autres médias ne peut se faire que suite à un accord préalable · État 23.10.2020