TÄNAME, ET SOETASITE HOTPOINTI TOOTE.

Täielikuma tugiteenuse saamiseks registreerige oma toode aadressil **www.hotpoint.eu/register**

Enne seadme kasutamist lugege need tervishoiu- ja ohutusnõuded põhjalikult läbi.

Enne seadme kasutamist tuleb transpordipoldid kindlasti eemaldada. Täpsemaid juhiseid nende eemaldamiseks vt paigaldusjuhendist.

JUHTPANEEL

1. KIIRE / ROHELINE nupp
2. ÜLES/ALLA nupp
3. SEES/VÄLJAS nupp
4. ACTIVE CARE nupp ja näidikutuli
5. START/PAUS nupp KINNITA/NUPULUKK nupp VIITSTART nupp
8. TSENTRIFUUGI nupp
9. TEMPERATUURI nupp VALIKUTE/SEADETE nupp
11. AURUTAMISE/LEMMIKUTE nupp
12. PESEMISPROGRAMMI VALIMISE NUPP

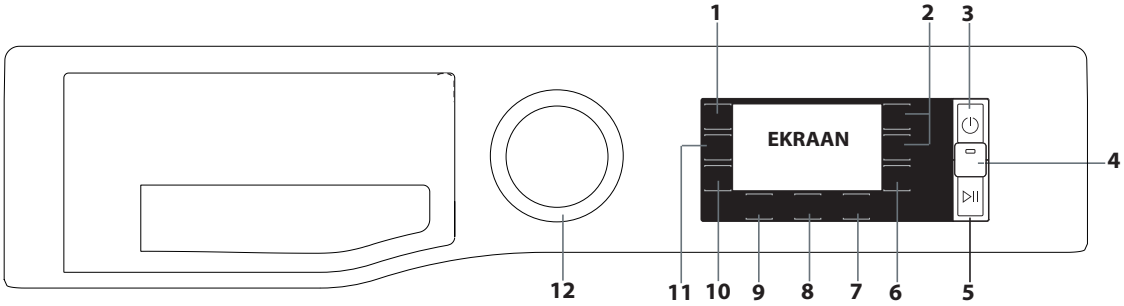

PESEMISPROGRAMMIDE TABEL

Max pesukogus 9 kg Voolutarve, kui on välja lülitatud 0,5 W / ooterežiimil 8 W																	
Pesemisprogramm		Temperatuur		Max tsentrifuugimise kiirus (p/min)	Max pesukogus (kg)	Kestus (h : m)	ACTIVE care	Lisa rõivaid	Pesuvahendid ja lisandid			Soovituslik pesuvahend		Jääkniiskus % (***)	Energiakulu kWh	Vee kogus l	Pesu temperatuur °C
		Seadistus	Vahemik						Eelpesu 1	Pesemine 2	Kangapehmendaja 3	Pulber	Vedelik				
Eco 40-60	**Eco 40-60 (1)**	40 °C	40°C	1351	9,0	3:40	–	●	–	●	○	✔	✔	53	0,80	58	34
				1351	4,5	2:50	–	●	–	●	○	✔	✔	53	0,52	51	35
				1351	2,25	2:10	–	●	–	●	○	✔	✔	53	0,40	41	32
	Puuvillane (2)	40°C	❄ - 60°C	1400	9,0	3:55	–	●	–	●	○	✔	✔	49	1,10	97	45
	Sünteetiline (3)	40°C	❄ - 60°C	1200	4,5	2:55	–	●	●	●	○	✔	✔	35	0,8	55	43
	Segapesu	40°C	❄ - 40°C	1400	9,0	**	●	●	●	●	○	–	✔	–	–	–	–
	Õrn pesu	40°C	❄ - 40°C	1000	4,5	**	●	●	–	●	○	–	✔	–	–	–	–
	Plekieemaldus 40°	40°C	❄ - 40°C	1000	4,5	**	●	●	–	●	○	✔	–	–	–	–	–
	Kiire 30 min	30°C	❄ - 30°C	800	4,5	0:30	●	●	–	●	○	–	✔	71	0,18	37	27
Eriprogrammid																	
	• **Valge**	40°C	❄ - 90°C	1400	9,0	2:00	●	●	●	●	○	✔	✔	55	0,89	89	42
	• **Voodipesu ja rätikud**	60°C	❄ - 60°C	1400	9,0	**	●	●	–	●	○	✔	✔	–	–	–	–
	• **Särgid**	40°C	❄ - 40°C	600	2,0	**	–	●	–	●	○	–	✔	–	–	–	–
	• **Ärirõivad**	30°C	❄ - 30°C	400	2,0	**	–	●	–	●	○	–	✔	–	–	–	–
	• **Beebi**	40°C	❄ - 40°C	800	4,0	**	–	●	–	●	○	–	✔	–	–	–	–
	• **Tekid**	30°C	❄ - 30°C	1000	3,5	**	–	●	–	●	○	–	✔	–	–	–	–
	• **Siid ja kardinad**	30°C	❄ - 30°C	–	1,0	**	–	●	–	●	○	–	✔	–	–	–	–
	• **Teksad**	40°C	❄ - 40°C	800	4,0	**	–	●	–	●	○	–	✔	–	–	–	–
	• **Kiire 15 min**	30°C	❄ - 30°C	800	4,5	**	–	●	–	●	○	–	✔	–	–	–	–
	• **Pehmed mänguasjad**	30°C	❄ - 30°C	–	1,0	**	–	●	–	●	–	–	✔	–	–	–	–
	Tsentrifuug ja tühjendus *	–	–	1400	9,0	**	–	–	–	–	–	–	–	–	–	–	–
	Loputus ja tsentrifuug	–	–	1400	9,0	**	–	–	–	–	○	–	–	–	–	–	–
	Auruvärskendus	–	–	–	2,0	**	–	–	–	–	–	–	–	–	–	–	–
20°C	**20°C**	20 °C	❄ - 20 °C	1400	9,0	1:50	–	●	–	●	○	–	✔	55	0,14	78	22
	Villane	40°C	❄ - 40°C	800	2,0	**	–	●	–	●	○	–	✔	–	–	–	–
	Antiallergiline	60°C	40°C - 60°C	1400	5,0	**	–	●	–	●	○	✔	✔	–	–	–	–
☆ **Lemmikud:** võimaldab salvestada soovitud pesemistsüklid																	
	Öko puuvillane (4)	60 °C	60 °C	1400	9,0	3:55	–	●	–	●	○	✔	✔	53	0,9	53	–
		40 °C	40 °C	1400	9,0	3:55	–	●	–	●	○	✔	✔	49	1,10	97	–

● Nõutav kogus ○ Valikuline kogus

! Nupu keeramine asendisse tagab juurdepääsu menüüle, kus saab seada täiendavaid pesemisprogramme.

Näidikule kuvatud või kasutusjuhendisse märgitud pesemisprogrammi kestus on standardtingimustel põhinev arvutuslik väärtus. Tegelik väärtus sõltub mitmest tegurist, nagu sissetuleva vee temperatuur ja surve, ümbritsev temperatuur, pesuvahendi kogus, pesukogus ja -tüüp, pesu tasakaalustamine ja valitud lisafunktsioonid. Programmide (v.a Eco 40-60) jaoks antud väärtused on ainult suunavad.

1) Eco 40-60 - ELi ökodisaini direktiivi 2019/2014 kohane testpesemisprogramm.
Kõige tõhusam programm energia- ja veekulu seisukohast keskmiselt määrdunud puuvillase pesu pesemiseks.
Märkus: näidikule kuvatud pöörlemiskiirused võivad tabelis toodud väärtustest veidi erineda.

Kõikidele testimisinstituutidele:
2) Pikaajaline pesemisprogramm puuvillasele pesule: seadistage programm temperatuurile 40 °C.
3) Pikaajaline pesemisprogramm sünteetilisele pesule: seadistage programm temperatuurile 40 °C.

* Kui valite programmi ja keelate tsentrifuugimise, laseb pesumasin ainult vee välja.

** Pesemisprogrammi kestus kuvatakse näidikule.

*** Kui programm lõppeb ja toimub tsentrifuugimine maksimaalsel kiirusel vastavalt programmi vaikesättele.

4) Öko puuvillane - määruse 1061/2010 kohased testpesemisprogrammid. Juurdepääsuks nendele programmidele seadke pesuprogramm temperatuurile 40 °C või 60 °C.

TOOTE KIRJELDUS

1. Ülemine
2. Pesuvahendi dosaatori sahtel
3. Juhtpaneel
4. Käepide
5. Pesumasina uks
6. Väljavoolupump (plaadi taga)
7. Plaat (eemaldatav)
8. Reguleerjalad (2)

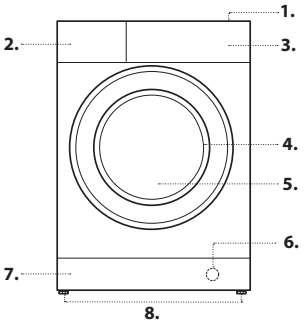

PESUVAHENDI DOSAATORI SAHTEL

lahter 1: Eelpesu pesuvahend (pulber)
lahter 2: Üldpesu pesuvahend (pulber või vedelik)
Kui kasutate vedelat pesuvahendit, soovitame paigaldada eemaldatava plastist vaheosa A (komplektis), mis võimaldab pesuvahendit õigesti doseerida.
Kui kasutate pesupulbrit, pange vaheosa pilusse B.
lahter 3: Lisandid (kangapehmendaja jt)
Kangapehmendaja ei tohi voolata üle resti.
! Kasutage pesupulbrit, mis on mõeldud valge puuvillase pesu pesemiseks, eelpesuks ja pesemiseks temperatuuridel üle 60 °C.
! Järgige pesuvahendi pakendile märgitud juhiseid.

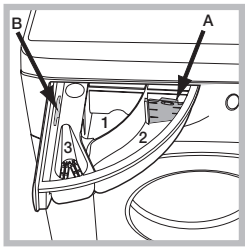

PESEMISPROGRAMMID

Järgige rõiva hooldussildil toodud sümboleid. Sümbolil olev väärtus näitab rõiva pesemiseks lubatud maksimaalset temperatuuri.

Eco 40-60
Mõõdukalt määrdunud puuvillaste rõivaste pesemiseks, mida on lubatud pesta temperatuuril 40 °C või 60 °C koos sama programmi kasutades. See on standardpesuprogramm puuvillaste rõivaste pesemiseks ning ühtlasi kõige tõhusam, kui arvestada vee- ja elektrikulu.

Puuvillane
Keskmiselt kuni väga määrdunud tugevast puuvillasest rõivaste pesemiseks.

Sünteetiline
Sünteetilistest kiududest (nt polüester, polüakrüül, viskoos jms) või segakiududest (sünteetilised-puuvillased kiud) rõivaste pesemiseks, mis on mõõdukalt määrdunud.

Segapesu
Kergelt kuni keskmiselt määrdunud vastupidavast puuvillasest, linasest, sünteetilistest ja segakiududest rõivaste pesemiseks.

Õrn pesu
Väga õrnade rõivaste pesemiseks. Enne pesemist soovitame pöörata rõivad pahupidi. Parimate tulemuste saavutamiseks kasutage õrnade rõivaste pesemiseks vedelat pesuvahendit.

Plekieemaldus 40°
See programm sobib vastupidavate värvidega väga määrdunud rõivaste pesemiseks. Tagab standardsest klassist (klass A) kõrgema pesemisklassi. Kui kasutate seda programmi, ärge peske koos erinevat värvi rõivaid. Soovitame kasutada pesupulbrit. Raskestieemaldatavate plekkide puhul soovitame eeltöötlust spetsiaalsete lisanditega.

Kiire 30 min
Kergelt määrdunud rõivaste kiireks pesemiseks. See programm kestab vaid 30 minutit, säästes seeläbi aega ja energiat.

Eriprogrammid

- **Valge**
  Keskmiselt kuni väga määrdunud vastupidavast puuvillasest ja linasest käterättide, aluspesu, laudlinade, voodipesu jms pesemiseks.
- **Voodipesu ja rätikud**
  Kodutekstiili pesemiseks ühte programmi kasutades. Optimeerib kangapehmendaja kasutamist, võimaldab säästa aega ja energiat. Soovitame kasutada pesupulbrit.
- **Särgid**
  Särkide parimaks võimalikuks hooldusek mõeldud spetsiaalne pesemisprogramm erinevast kangast ja erinevat värvi särkide pesemiseks.
- **Ärirõivad**
  Harva või ainult kergelt määrdunud rõivaste pesemise programm (ärge kasutage rõivaste pesemiseks, mille puhul on lubatud ainult keemiline puhastus).
  Järgige rõiva hooldussildil toodud juhiseid.
- **Beebi**
  Spetsiaalne pesemisprogramm beebide poolt tekitatud mustuse eemaldamiseks, samas puhastatakse mähkmed täielikult pesuvahendi jääkidest, et vältida allergilist reaktsiooni beebi õrnal nahal. Programm on mõeldud bakterite minimeerimiseks. Selleks kasutatakse suuremat veekogust ja optimeeritakse pesuvahendisse lisatud spetsiaalsete desinfitseerivate manuste mõju.
- **Tekid**
  Mõeldud sulgedega vooderdatud esemete nagu kahe- või üheinimese suletekid, padjad ja anorakid, pesemiseks. Soovitame panna esemed trumlisse nii, et servad on volditud sissepoole ja et maht ei ületaks 3/4 trumli mahust. Optimaalseks puhastamiseks soovitame kasutada vedelat pesuvahendit.
- **Siid ja kardinad**
  Kasutage seda programmi siidist esemete ja kardinate pesemiseks. Soovitame kasutada spetsiaalset pesuvahendit, mis on mõeldud õrna pesu pesemiseks.
  Kardinate pesemiseks voltige need kokku ja pange need padjapüüri või võrkkotti.
- **Teksad**
  Enne pesemist pöörake rõivad pahupidi ja kasutage vedelat pesuvahendit.
- **Kiire 15 min**
  Kergelt määrdunud rõivaste kiireks pesemiseks. Ei sobi villase ja siidi pesemiseks ning rõivaste pesemiseks, mis vajavad käsipesu.
- **Pehmed mänguasjad**
  See programm võimaldab eemaldada hõlpsamalt tolmu ja pesta paremini pehmeid mänguasju.

Tsentrifuug ja tühjendus
Tsentrifuugib pesu ja laseb seejärel vee välja. Vastupidavate rõivaste jaoks. Kui tsentrifuugimine ära jätta, laseb masin ainult vee välja

Loputus ja tsentrifuug
Loputab ja seejärel tsentrifuugib. Vastupidavate rõivaste jaoks.

Auruvärskendus
See programm värskendab rõivaid, eemaldades ebameeldivad lõhnad ja pehmendades kiude (2 kg on umbes 3 eset). Värskendage ainult kuivi esemeid (mis ei ole määrdunud) ja valige programm **Auruvärskendus**. Pärast programmi lõppemist on rõivad veidi niisked ja on kantavad mõne minuti pärast. Programmi **Auruvärskendus** kasutamine hõlbustab triikimist.
! Ei sobi villaste või siidist rõivaste värskendamiseks.
! Ärge lisage pehmendajaid ega pesuvahendeid.

20°C
Kergelt määrdunud puuvillaste rõivaste pesemiseks temperatuuril 20 °C.

Villane - Woolmarki rõivahooldus - Roheline
Ettevõtte Woolmark poolt heaks kiidetud villase pesemisprogramm villaste rõivaste pesemiseks, millele on lubatud ainult käsipesu, eeldusel, et pesemine vastab rõiva sildil olevatele ja selle pesumasina tootja poolt antud juhistele. **(M1127)**

Antiallergiline
Mõeldud enamlevinud allergeenide nagu õietolmu, lestade ning koera- ja kassikarvade eemaldamiseks.

Öko puuvillane
Mõõdukalt määrdunud puuvillaste rõivaste pesemiseks. Temperatuuril 40 °C ja 60 °C.

EKRAAN

Ekraani kasutatakse pesumasina programmeerimiseks ja see edastab palju olulist teavet.

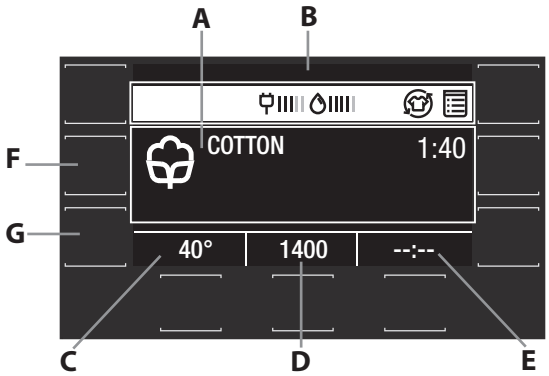

Kui vajutate nupule △ ja ▽, saate valida soovitud lisafunktsiooni. Kinnitamiseks vajutage nupule ☑.
Pesumasina esmakordsel sisse lülitamisel palutakse teil valida keel ja ekraanile kuvatakse automaatselt keele valiku menüü.
Soovitud keele valimiseks vajutage nupule △ ja ▽; valiku kinnitamiseks vajutage nupule ☑.
Alale **A** kuvatakse ikoon ja valitud pesemisprogramm, pesemise etapid ning pesemisprogrammi lõpuni jäänud aeg.
Alale **B** kuvatakse valitud lisafunktsioonid, valitud programmi energia- ja

veekulu ning nupu luku sümbol.
Alale **C** kuvatakse seadistatud programmi vaiketemperatuur; kui programm ei sisalda tempeatuuri seadmist, kuvatakse alale sümbol "**--** °".
Alale **D** kuvatakse seadistatud programmi vaikimisi tsentrifuugi kiirus; kui programm ei sisalda tsentrifuugi kiiruse seadmist, kuvatakse alale sümbol "**--** ".
Alale **E** kuvatakse valitud programmi käivitumiseni järelejäänud aeg, kui VIITSTARDI funktsioon oli seatud.
Kui hoiate all nuppu **F** 3 sekundit, salvestate mällu üks või rohkem eelistatud pesemisprogrammi.
Mällu salvestatud programmide kasutamiseks keerake nupp asendisse ☆.
Nupu keeramine asendisse **G** tagab juurdepääsu menüüle, kus saab seada täiendavaid pesemisprogramme.
Kui hoiate all nuppu **G** 3 sekundit, pääsete juurde seadistuste menüüle:
- Keel: kui vajutate nupule △ ja ▽, saate valida soovitud keele. Kinnitamiseks vajutage nupule ☑.
- Heli: kui vajutate nupule △ ja ▽, saate aktiveerida või inaktiveerida nuppude heli. Kinnitamiseks vajutage nupule ☑.
- Ekraani eredus: kui vajutate nupule △ ja ▽, saate valida ekraani ereduse. Kinnitamiseks vajutage nupule ☑.
- Tehaseseadete taastamine: nupule ☑ vajutamine 2 sekundit taastab tehaseseaded.
! Kui pesemisprogrammi ajal ja kui VIITSTART on lubatud, ei ole kasutaja ekraanil ühe minuti jooksul ühtegi toimingut teinud, aktiveerub EKRAANISÄÄSTJA. Eelmisesse aknasse naasmiseks vajutage lihtsalt ükskõik millisele nupule.

EKRAANI MÄRGUTULED
Tõrge: Helistage hoolduskeskusesse
Vt osa "Veaotsing"
Tõrge: Ummistunud veefilter
Vett ei saa välja lasta. Veefilter võib olla ummistunud
Tõrge: Vett ei tule
Sissetulev vesi puudub või see on ebapiisav.
Tõrke korral vt osa "Veaotsing".

Nupulukk
Juhtpaneeli luku aktiveerimiseks vajutage nupule ja hoidke seda umbes 3 sekundit all. Kui ekraanile kuvatakse "NUPULUKK", on juhtpaneel lukus (v.a nupp SEES/VÄLJAS ⏻). Nii on ennetatud pesemisprogrammide juhuslik muutmine, eriti kui kodus on lapsed. Juhtpaneeli luku inaktiveerimiseks vajutage nupule ja hoidke seda umbes 3 sekundit all.

Lukustatud ukse märgutuli
Kui see sümbol põleb, on uks lukus. Kahjustuste vältimiseks ärge avage ust enne, kui see sümbol on välja lülitunud.
Ukse avamiseks käimasoleva pesemisprogrammi ajal vajutage nupule START/PAUS ▷II. Ukse saab avada siis, kui sümbol on kustunud.

ESMAKORDNE KASUTAMINE

Pärast pesumasina paigaldamist viige üks pesemisprogramm läbi ilma pesu ja pesuvahendita. Selleks valige pesemisprogramm **"Valge" (60°)**.

IGAPÄEVAKASUTUS

Sortige pesu vastavalt osas "SOOVITUSED JA NÕUANDED" toodud juhistele.
- Vajutage nupule SEES/VÄLJAS ⏻; "HOTPOINT" kuvatakse ekraanile.
- Avage uks. Pange pesu masinasse, veendudes sealjuures, et te pole ületanud maksimaalset lubatud koormust, mis on märgitud pesemisprogrammide tabelis.
- Tõmmake välja pesuvahendi dosaator ning pange pesuvahend vastavasse lahtrisse nii, nagu seda on kirjeldatud osas "PESUVAHENDI DOSAATORI SAHTEL".
- Sulgege uks.
- Pesumasin valib automaatselt vaiketemperatuuri ja tsentrifuugi kiiruse valitud pesemisprogrammi jaoks.
- Valige soovitud pesemisprogramm.
- Valige soovitud lisafunktsioonid.
- Pesemisprogrammi alustamiseks vajutage nupule START/PAUS ▷II. Uks lukustub (sümbol süttib).

PROGRAMMI PEATAMINE

Pesemisprogrammi peatamiseks vajutage nupule START/PAUS ▷II.
Pesemistsükli käivitamiseks samast kohast, kus see katkestati, vajutage uuesti nupule START/PAUS ▷II.

LUUGI AVAMINE VAJADUSEL

Pesemisprogrammi käivitamisel süttib sümbol , mis näitab, et ust ei saa avada. Luuk on lukus kogu pesemisprogrammi ajal. Ukse avamiseks pesemisprogrammi ajal, näiteks rõivaste lisamiseks või eemaldamiseks, vajutage nupule START/PAUS ▷II. Ukse võib avada siis, kui sümbol kustub. Programmi jätkamiseks vajutage uuesti nupule START/PAUS ▷II.

RÕIVASTE LISAMINE

Ekraanil on ikoon, mis näitab, millal on võimalik pesumasinasse rõivaid juurde lisada ilma pesemisomadusi vähendamata. Rõivaste lisamiseks peatage esmalt pesumasina töö, vajutades selleks nupule START/PAUS ▷II ning seejärel avage uks ja pange rõivad trumlisse.
Pesemisprogrammi jätkamiseks katkestatud kohast vajutage uuesti nupule START/PAUS ▷II.

VALITUD PESEMISPROGRAMMI MUUTMINE

Valitud pesemisprogrammi vahetamiseks siis, kui see on juba käimas, peatage pesumasin, vajutades nupule START/PAUS ▷II, seejärel valige uus pesemisprogramm ja vajutage uuesti nupule START/PAUS ▷II.
! Juba alanud pesemisprogrammi tühistamiseks vajutage nupule SEES/VÄLJAS ⏻ ja hoidke seda all. Pesemisprogramm peatatakse ja pesumasin lülitub välja.

PESEMISPROGRAMMI LÕPPEMINE

Sellest annab märku ekraanile kuvatud sõna **"CYCLE END"** (lõpp). Luugi saab avada siis, kui sümbol kustub. Avage luuk, võtke pesu välja ja lülitage pesumasin välja. Kui te ei vajuta nupule SEES/VÄLJAS ⏻, lülitub pesumasin umbes 10 minuti pärast automaatselt välja.

LISAFUNKTSIOONID

- Kui valitud lisafunktsioon ei ühildu seatud pesemisprogrammiga või mõne teise eelnevalt valitud lisafunktsiooniga, kuvatakse ühildamatu lisafunktsiooni menüü nimi halli värviga ja ekraanile kuvatakse tekst "**Pole saadaval**", millega kaasneb signaal, ja lisafunktsiooni ei aktiveerita.

Aurutamine
See lisafunktsioon parandab pesemisomadusi, tekitades pesemisprogrammi ajal auru, et eemaldada kiududest võimalikud bakterid. Pange pesu trumlisse, valige ühilduv programm ja valige Aurutamine lisafunktsioon.
! Pesumasina töötamise ajal tekkiv aur võib muuta ukse uduseks.

Viitstart
Viitstardi seadistamiseks valitud pesemisprogrammile vajutage korduvalt vastavale nupule, kuni soovitud viitaeg on saavutatud. Kui see valik on aktiveeritud, kuvatakse ekraanile viitstardi valitud väärtused. Viitstardi valiku tühistamiseks vajutage sellele nupule seni, kuni ekraanile kuvatakse --:-- (väljas).

Active Care
Veega eelnevalt segatud pesuvahend moodustab ainulaadse emulsiooni, mis tungib tõhusamalt rõivaste kiududesse, puhastades plekid isegi madalatel temperatuuridel, säästes samas nii värve kui kangaid. Sellistele tulemustele aitavad kaasa ka trumli paljud erinevad liikumised, mis tagavad rõivaste parima hoolduse.
Selle režiimi puhul on soovitatav kasutada pesupulbrit või vedelat pesuvahendit.

Järelhoolitsus
Pesumasin käivitab õrna trummelkuivatuse läbi trumli aeglase pöörlemise. Viimase hoolduse lisafunktsioon käivitub pärast programmi lõppu maksimaaselt kuueks tunniks. Selle katkestamiseks mistahes ajahetkel vajutage ükskõik millisele nupule juhtpaneelil või keerake nuppu.

I Kiire/Roheline
Pärast esimest vajutust nupule aktiveeritakse kiirrežiim ja programmi kestus väheneb.
Pärast teist vajutust nupule aktiveeritakse Rohelinerežiim, mis võimaldab säästa rohkem energiat.

Mitmetasandiline loputamine
See funktsioon suurendab loputamise tõhusust, tagades pesuvahendi optimaalse eemaldamise. See on eriti kasulik tundliku naha korral.
Vajutage nupule üks, kaks või kolm korda, et valida, kas tavalisele loputustsüklile järgneb üks, kaks või kolm lisaloputust, et eemaldada kõik pesuvahendi jäägid. Tavalise loputustsükli juurde naasemiseks vajutage uuesti nupule.

Kerge triikimine
Selle funktsiooni valimisel kohandatakse pesemise ja tsentrifuugimise tsükleid nii, et minimeerida kortsude tekkimist.

Külmpesu
Selle valiku puhul säästetakse energiat nii, et ei kuumutata pesupesemisel kasutatavat vett – hea nii keskkonnale kui ka teie elektriarvele.
Suurepärased pesutulemused tagatakse hoopis intensiivsema pesutoiminguga ja vee optimeerimisega ning seda sama keskmise ajaga kui tavaprogrammi puhul.
Parimate pesutulemuste saamiseks soovitame kasutada vedelat pesuvahendit.

Eelpesu
Võimaldab eelpesu.

Temperatuur
Igal pesemisprogrammil on eelmääratud temperatuur. Temperatuuri muutmiseks vajutage " °C " nupule. Väärtus kuvatakse ekraanile.

Tsentrifuugimine
Igal pesemisprogrammil on eelmääratud pöörlemiskiirus.
Pöörlemiskiiruse muutmiseks vajutage " " nupule. Väärtus kuvatakse

ekraanile.

KATLAKIVI EEMALDAMINE JA PUHASTAMINE

Ekraanil olev ikoon tuletab kasutajale regulaarselt (umbes iga 50 tsükli järel) meelde, et on aeg käivitada hooldusprogramm, mille vältel pesumasin puhastatakse, eemaldatakse katlakivi ja ebameeldivad lõhnad. Katlakivi hoiatuse kustutamiseks keerake nuppu või vajutage ükskõik millisele nupule (sh nupule SEES/VÄLJAS).
Optimaalse hoolduse tagamiseks soovitame kasutada WPRO katlakivi- ja rasvaeemaldit. Järgige pakendil olevad juhiseid.
Selle toote soetamiseks pöörduge tehnilise toe poole või vaadake veebilehele www.whirlpool.eu.
Whirlpool ei võta mingit vastutust seadme kahjustuste eest, mille on põhjustanud kaubandusvõrgus saadaolevate muude pesumasina puhastamiseks mõeldud vahendite kasutamise eest.

SOOVITUSED JA NÕUANDED

Sortige pesu vastavalt
Kanga tüübile/hooldussildile (puuvill, segakangas, sünteetika, villane, käsipesu). Värviline (eraldage värviline ja valge pesu, peske värskelt värvitud esemed eraldi). Õrnad esemed (peske väikesi esemeid, nt nailonsukad, ja haakidega esemeid, nt rinnahoidjad, riidekotis või lukuga suletava padjapüüri sees).
Tühjendage taskud
Sellised esemed nagu mündid ja välgumihklid võivad rikkuda nii teie pesu kui ka trumlit.
Järgige doseerimissoovitusi / lisaained
See optimeerib pesemistulemust, aidates vältida pesuaine ärritavate jääkide jäämist pesusse ja säästab raha, hoides ära liigse koguse pesuvahendi kasutamist.
Kasutage madalamat temparatuuri ja pikemat tööaega
Kõige tõhusamad programmid energiakulu seisukohast on üldjuhul need, milles kasutatakse madalamaid temperatuure ja mille tööaeg on pikem.
Jälgige koguseid
Vee- ja energiakulu vähendamiseks järgige tabelis PESEMISPROGRAMMIDE TABEL soovitatud pesukoguseid.
Müra ja järelejäänud niiskusesisaldus
Neid mõjutab tsentrifuugimise kiirus: mida suurem on tsentrifuugimise kiirus tsentrifuugimise etapis, seda suurem on müra ja väiksem järelejäänud niiskusesisaldus.

PUHASTUS JA HOOLDUS

Enne puhastus- ja hooldustöid tuleb pesumasin välja lülitada ja vooluvõrgust eemaldada. Ärge kasutage pesumasina puhastamiseks tuleohtlikke vedelikke! Puhastage ja hooldage oma pesumasinat regulaarselt (vähemalt neli korda aastas).

Vee- ja elektritoite katkestamine
Keerake veekraan pärast igat pesu kinni. Sel viisil vähendate pesumasina veetorustiku kulumist ning väldite võimalikke lekkeid.
Alati enne pesumasina puhastamist või mistahes hooldustoimingute tegemist eemaldage toitepistik vooluvõrgust.
Pesumasina puhastamine
Puhastage masina välimisi ja kummist osi leiges seebivees niisutatud pehme lapi abil. Ärge kasutage selleks lahusteid ega abrasiivseid puhastusvahendeid.
Pesuvahendi dosaatori puhastamine
Pesuvahendi dosaatori eemaldamiseks tõstke see üles ja tõmmake väljapoole. Peske dosaatorit jooksva vee all. Seda toimingut tuleb teha regulaarselt.
Luugi ja trumli hooldamine
Trumlisse ebameeldiva lõhna tekke vältimiseks jätke alati pesumasina luuk pooleldi avatuks.
Pumba puhastamine
Pumba puhastamine Pesumasin on varustatud isepuhastuva pumbaga, mis ei vaja hooldust. Siiski võivad mõnikord pisiesemed (mündid, nööbid) kukkuda eeskambrisse, mis kaitseb pumpa ja mis paikneb pumba alumises osas.
! Veenduge eelnevalt, et pesemisprogramm on lõppenud ja võtke pistik vooluvõrgust välja.
Eeskambrile ligipääsemiseks:
1. eemaldage pesumasina esipaneel. Selleks pange kruvikeeraja paneeli keskele ja külgedele, kasutades seda tõstekangina;
2. pange veefiltri alla madal ja lai anum jääkvee kogumiseks;
3. keerake tühjenduspumba kate lahti, pöörates seda vastupäeva. Väheses koguses vee väljavoolamine on normaalne nähtus;
4. puhastage filtri sisemus hoolikalt;
5 . keerake kaas uuesti kinni;
6 . paigaldage esipaneel tagasi, olles eelnevalt veendunud, et konksud on asetunud õigesti oma aasadesse.
Täitevooliku kontrollimine
Kontrollige täitevoolikut vähemalt kord aastas. Kui see on pragunenud või purunenud, tuleb see asendada. Pesemisprogrammi ajal tekkiv suur surve võib vooliku ootamatult lahti paisata.
! Ärge kunagi kasutage vanu, varem kasutuses olnud voolikuid.

MIKROOBIDEVASTANE TIHEND

Ukse ümber olev tihend on valmistatud spetsiaalsest segust, mis tagab mikroobidevastase kaitse, vähendades bakterite levikut kuni 99,99%. Tihend sisaldab tsinkpüritiooni. See biotsiid vähendab kahjulikke mikroobe (*) nagu bakterid ja hallitus, mis tekitavad plekke, ebameeldivad lõhnu ja kahjustavad toodet.
(*) Vastavalt Itaalias asuvas Perugia ülikoolis tehtud katsetele järgmiste mikroobidega: *Staphylococcus aureus, Escherichia coll, Pseudomonas aeruginosa, Candida albicans, Aspergillus niger, Penicillium digitatum*
Väga harvadel juhtudel võib tekkida allergiline reaktsioon pikemaajalise kontakti korral tihendi ja nahaga.

TARVIKUD

Pöörduge meie tehnilise toe poole, et teada saada, kas allpool loetletud tarvikud on saadaval selle pesumasina mudeli jaoks.

Paigalduskomplekt
Selle tarviku abil saate kinnitada kuivati pesumasina peale, et säästa aega ning hõlbustada kuivati täitmist ja tühjendamist.

TRANSPORT JA TEISALDAMINE

Pesumasina tõstmisel ärge võtke kinni selle ülemisest osast.
Tõmmake seadme pistik välja ja sulgege veekraan. Veenduge, et pesumasina luuk ja pesuvahendi dosaatori sahtel on korralikult kinni. Ühendage vee sisselaskevoolik veekraanist lahti, seejärel ühendage väljavoolutoru lahti. Tühjendage voolikud veest ja kinnitage need nii, et oleks välistatud nende kahjustumine transportimise ajal. Paigaldage transpordipoldid tagasi. Transpordipoltide eemaldamiseks toimige jaotises “Paigaldusjuhised” toodud protseduurile vastupidises järjekorras.

VEAOTSING

Mõnikord võib pesumasinal tekkida talitlushäire. Enne tehnilise toe poole pöördumist veenduge, et probleemi ei ole võimalik lahendada veaotsingus toodud juhiseid järgides.

Veaotsing	Võimalikud põhjused / Lahendus
Pesumasin ei hakka tööle	Toitepistik ei ole pistikupessa täielikult sisestatud või on halvasti sisestatud.
	Tegemist võib olla voolukatkestusega majas.
Pesemisprogramm ei käivitu	Pesumasina ukseluuk on halvasti suletud.
	Pole vajutatud SEES/VÄLJAS ⏻ nupule.
	Pole vajutatud START/PAUS ▷II nupule.
	Vee sisselaskekraan on suletud.
	Oli programmeeritud käivituse edasilükkamine.
	Demorežiim on lubatud (vt allpoolt, kuidas see keelata).
Pesumasin ei võta vett sisse (ekraanil vilgub "🚰")	Masina täitevoolik ei ole veekraaniga ühendatud.
	Voolik on keerdus.
	Vee sisselaskekraan on suletud.
	Majas puudub vesi.
	Veevärgi surve on liiga madal.
	Pole vajutatud START/PAUS ▷II nupule.
Pesumasin võtab katkematult vett sisse ja laseb selle kohe välja	Väljavooluvoolik ei ole paigutatud põrandapinnast 65-100 cm kõrgusele.
	Väljavooluvooliku ots on sattunud vette.
	Äravoolusüsteemis puudub rõhutasandustoru. Kui peale ülaltoodud kontrolli teostamist riket ei õnnestu kõrvaldada, tuleb sulgeda veekraan, pesumasin välja lülitada ja pöörduda tehnilise toe poole. Kui teie korter asub hoone viimastel korrustel, tuleb arvestada sellega, et kõrgematel korrustel võib tekkida "sifooniefekt", mille puhul masin võtab üheaegselt vett sisse ja laseb välja. Sellise efekti vältimiseks tuleb paigaldada poes müügil olev spetsiaalne vaheventiil (antisifoon).
Pesumasin ei tühjene veest ja ekraanil on sümbol ▦ (F9E1).	Puhastage pumba filter (vt osa "Hooldus")
	Väljavooluvoolik on keerdus.
	Väljavooluava on ummistunud.
Pesumasin vibreerib tugevalt tsentrifuugimistsükli ajal	Transpordipoldid ei ole paigaldamise ajal korralikult eemaldatud.
	Pesumasin on halvasti tasakaalustatud.
	Pesumasin on surutud seina ja mööbli vahele.
Pesumasin lekib	Täitevoolik on halvasti kinnitatud.
	Pesuvahendi dosaator on ummistunud.
	Väljavooluvoolik on halvasti kinnitatud.
Süttib sümbol ja ekraanile kuvatakse veakood (nt: F1E1, F4...).	Lülitage pesumasin välja ja võtke voolujuhe pistikust välja, oodake umbes 1 minut ja lülitage pesumasin uuesti sisse. Probleemi jätkumisel pöörduge tehnilise toe poole .
Tekib liiga palju vahtu	Tarvitatakse pesumasinate jaoks sobimatut pesuvahendit (pesuvahendi pakendil peab olema märgitud "pesemiseks pesumasinas", "käsipesuks ja masinpesuks" või midagi sarnast).
	Kasutati liiga palju pesuvahendit.
"Tsentrifuug ja tühjendus" etapi ikoon vilgub, ekraanile kuvatakse pöörlemiskiirus "0".	Kuna pesu ei olnud tasakaalus, siis pesumasina kaitsmiseks lülitati pöörlemistsükkel välja. Kui soovite tsentrifuugida märga pesu, lisage rohkem erineva suurusega pesu ja käivitage programm "Tsentrifuugimine ja vee väljalaskmine" (Spin&Drain). Vältige väikeseid pesukoguseid, mis koosnevad mõnest suurest, imavast pesuesemest / peske korraga erineva suurusega esemeid.

DEMOREŽIIMI keelamine *Järgnevad toimingud tuleb teha järgemööda ilma katkestuseta. Lülitage pesumasin SISSE ja seejärel uuesti VÄLJA. Hoidke nuppu START/PAUS ▷II all seni, kuni kostab helisignaal. Lülitage pesumasin uuesti sisse. Märgutuli "DEMO" vilgub ja seejärel LÜLITUB VÄLJA.*

Ohutus-, kasutusjuhendi, tootekirjelduse ja energiaandmed saab laadida alla järgmiselt:

- Külastage meie veebilehte **http://docs.hotpoint.eu.**
- QR-koodi kasutamine
- Teine võimalus on **võtta ühendust teenindusega** (telefoninumbri leiate garantiivoldikust). Kui võtate ühendust müügijärgse teenindusega, siis teatage neile oma toote andmeplaadil olevad koodid.

Teavet parandamise ja hoolduse kohta vt www.hotpoint.eu
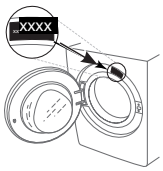
Teabe saamiseks mudeli kohta kasutage energiamärgisel olevat QR-koodi. Märgiselt leiate ka mudeli numbri, mille abil saate lisateavet toodete registreerimise portaalist aadressil https://eprel.ec.europa.eu.