WSIC 3M17

12NC: 859991552570

GTIN (EAN) kodas: 8003437233012

Whirlpool
SENSING THE DIFFERENCE

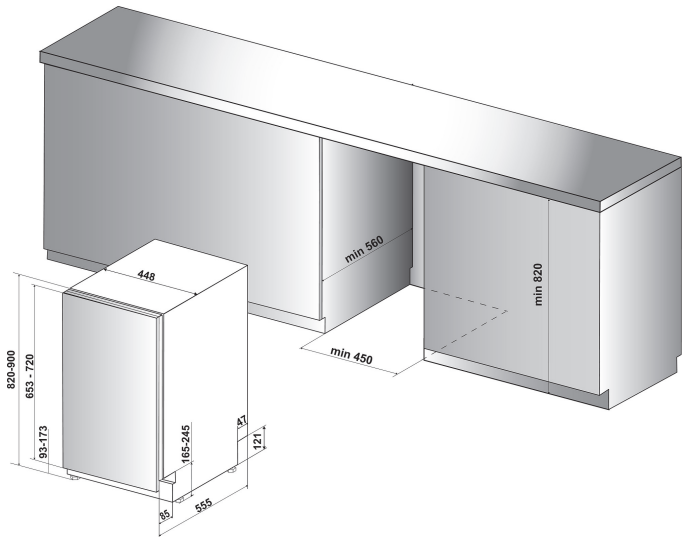

- Montavimo tipas: integruotas
- Energijos klasė A+
- 10 indų komplektų
- Modelis tik 45 cm pločio
- „6TH Sense“ technologija
- Garso lygis: 47 dB(A)
- 9 l ciklui (2520 l per metus)
- Automatinio valymo filtras
- Pradžios atidėjimas 1–12 val.
- Reguliuojamas viršutinis krepšys
- „Multizone“
- Įrankių krepšelis
- Plovimas naudojant kapsules
- „Intensive 65ºC“
- Išankstinis plovimas
- „Express“
- Karšto vandens jungtis

„Whirlpool“ įmontuojama indaplovė: sidabro spalva, siaura - WSIC 3M17

„Whirlpool“ įmontuojamos indaplovės charakteristikos: sidabro spalva. A+ energijos vartojimo efektyvumo klasė. Reguliuojamos kojelės puikiai užtikrina stabilumą ant nelygių grindų ir paviršių. Ypač veiksmingas plovimas, užtikrinantis puikius rezultatus. Ypač veiksmingas džiovinimas, užtikrinantis puikius rezultatus.

Pradžios atidėjimas
Pritaikyta jums. Pradžios atidėjimo parinktis leidžia jums nustatyti, kad indaplovė pradėtų ciklą jums patogiausiu metu, sutaupydama ir laiko, ir energijos.

Vieno krepšio plovimo funkcija
Puikus vandens efektyvumas. Pasirinkus vieno krepšio plovimą galima plauti nedidelį kiekį indų nelaukiant, kol indaplovė bus pilna. Mėgaukitės tobulais rezultatais ir mažesniu vandens sunaudojimu.

Išimamas viršutinis krepšys
Išimamas viršutinis krepšys. Dėl indaplovės išimamo viršutinio krepšio galite sukurti papildomos vietos, kai to reikia, taip pat lengvai sudėti neįprastų formų indus.

10 indų komplektų talpa
Visa jums reikalinga vieta. Šioje „Whirlpool“ indaplovėje telpa 10 indų komplektų, kurie gali būti išdėstyti pagal jūsų poreikius, taigi galite visuomet mėgautis visa jums reikiama erdve.

Tylus veikimas
Veikia tyliai. Jūsų „Whirlpool“ indaplovė sukurta, kad pasiektų idealius plovimo rezultatus, užtikrindama mažiausią įmanomą triukšmo lygį.

9 l vandęns sąnaudos
Efektyvumas, nekenkiantis aplinkai. Novatoriška technologija užtikrina, kad jūsų „Whirlpool“ indaplovė suteiktų idealius rezultatus naudodama tik 9 litrus vandens ciklui.

Energinė klasė A+
Didesnis energijos efektyvumas. Dėl A+ energijos klasės šis „Whirlpool“ prietaisas leis jums mėgautis idealiais rezultatais ir puikiu energijos sunaudojimu.

EcoFriendly
Nepaprastas taupumas. „6Th SENSE EcoFriendly“ technologija pasižymi išmaniais davikliai, kurie nuolatos stebi plovimo ciklą ir nustato nešvarumų lygį, atitinkamai nustatydama išteklius. Mėgaukitės idealiais plovimo rezultatais ir sutaupykite iki 50 % energijos, vandens ir laiko.* (*Lyginama tarp mažiausio ir didžiausio „6th SENSE“ programų sunaudojimo.)

WSIC 3M17

12NC: 859991552570

GTIN (EAN) kodas: 8003437233012

Whirlpool
SENSING THE DIFFERENCE

PAGRINDINĖS YPATYBĖS

Konstrukcijos tipas	Integruota
Montavimo tipas	Visiškai integruota
Valdymo tipas	Elektroninis
Valdymo nustatymų tipas	-
Nuimamas darbastalis	Nėra
Durų skydo dekoras	Nėra
Pagrindinė gaminio spalva	Sidabrinė
Elektros galia (W)	1900
Srovė (A)	10
Įtampa (V)	220-240
Dažnis (Hz)	50
Maitinimo laido ilgis (cm)	130
Kištuko tipas	„Schuko“
Įleidimo žarnos ilgis (cm)	155
Išleidimo žarnos ilgis (cm)	150
Reguliuojama grindjuostė	Ne
Nuimamo darbastalio aukštis (mm)	0
Reguliuojamos kojelės	Taip – iš priekio
Gaminio aukštis	820
Gaminio plotis	448
Gaminio gylis	555
Gylis su 90 laipsniu atidarytomis durimis (mm)	-
Didžiausias nišos aukštis	820
Didžiausias nišos aukštis	900
Mažiausias nišos aukštis	450
Didžiausias nišos plotis	600
Nišos gylis	560
Grynasis (neto) svoris (kg)	29.6
Bendrasis svoris (kg)	31.6

TECHNINĖS SAVYBĖS

Automatinės programos	Taip
Didžiausia vandens įleidimo temperatūra (°C)	60
Paleidimo atidėjimo parinktys	Tęstinis
Ilgiausias pradžios atidėjimas (val.)	12
Progreso indikatorius	-
Skaitmeninis laikmačio indikatorius	Taip
Druskos papildymo indikatorius	Taip
Skalavimo priemonės indikatorius	Taip
Saugos įtaisas	Taip
Reguliuojamas viršutinis krepšys	Taip
Didžiausias pakraunamas viršutinis lėkščių krepšelis (cm)	0
Didžiausias pakraunamas apatinis lėkščių krepšelis (cm)	0
Indų komplektų skaičius	10

ENERGINĖ KORTELĖ
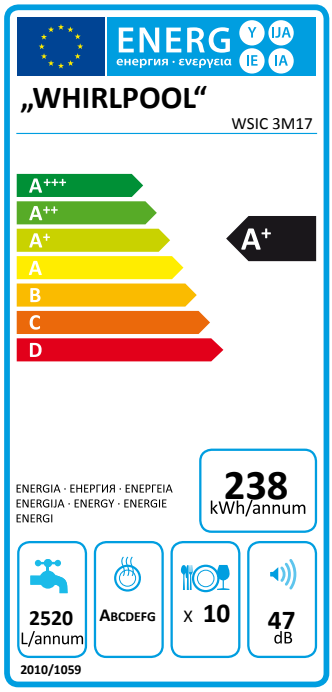
Energijos efektyvumo klasė – NAUJA (2010/30/ES)	A+
Metinis energijos suvartojimas (kWh/m.) – NAUJA (2010/30/ES)	238
Įjungimo režimo trukmė – NAUJA (2010/30/ES)	12
Energijos suvartojimas įjungimo režimu – NAUJA (2010/30/ES)	5
Energijos suvartojimas išjungimo režimu – NAUJA (2010/30/ES)	0.5
Metinis vandens suvartojimas (l/m.) – NAUJA (2010/30/ES)	2520
Triukšmo lygis (db(A) re 1 pW)	47