ВАЖЛИВІ ПРАВИЛА ТЕХНІКИ БЕЗПЕКИ

ВАША БЕЗПЕКА ТА БЕЗПЕКА ОТОЧУЮЧИХ ДУЖЕ ВАЖЛИВА

У цій інструкції і на самому приладі міститься важлива інформація з техніки безпеки, з якою необхідно ознайомитися і дотримуватися повсякчас.

Це символ попередження щодо безпеки, який попереджає користувачів про потенційну небезпеку для них самих та оточуючих. Уся інформація щодо безпеки позначена цим символом і такими написами:

НЕБЕЗПЕКА **Вказує на небезпечну ситуацію, яка, якщо її не попередити, викличе серйозну травму.**

УВАГА **Вказує на небезпечну ситуацію, яка, якщо її не попередити, може викликати серйозну травму.**

Уся інформація з безпеки призначена, щоб попередити вас про можливу небезпеку і про те, як зменшити ризик травми, і що може статися у разі недотримання інструкцій.

- Перш ніж починати виконувати будь-які роботи з встановлення, прилад необхідно відключити від джерела струму.
- Встановлення та технічне обслуговування повинні виконуватися кваліфікованим фахівцем з дотриманням інструкцій виробника та місцевих норм безпеки. Забороняється виконувати ремонт або заміну будь-яких частин приладу, якщо це прямо не вказано в інструкції з експлуатації.

УВАГА **Якщо вказівки, вміщені в цій інструкції, не виконувати точно, може статися пожежа або вибух, призведуть до пошкодження майна або травми.**

- Не зберігайте і не використовуйте поблизу цього та інших електричних приладів бензин та інші легкозаймисті рідини та гази.

Що робити, якщо ви відчуваєте запах газу:
- Не пробуйте вмикати будь-які прилади.
- Не торкайтеся будь-яких електровмикачів.
- Не користуйтеся будь-якими телефонами в своєму помешканні.
- Негайно зателефонуйте до газовика з телефону сусіда. Виконайте вказівки газовика.
- Якщо ви не можете зв'язатися з газовиком, зателефонуйте в пожежну службу.
- Встановлення і технічне обслуговування має виконувати кваліфікований майстер, працівник сервісного центру або газовик.
- Користуйтеся цим приладом лише у добре провітрюваному приміщенні.

Електричні та газові з’єднання мають відповідати місцевим нормам.
- Після встановлення варильної панелі потрібно підключити багатополюсний автоматичний вимикач із розмиканням контактів щонайменше 3 мм, який забезпечує повне вимкнення струму.
- Згідно з нормативними вимогами прилад має бути заземленим.
- Довжина кабелю живлення має бути достатньою для підключення приладу до електромережі після його встановлення в меблевий корпус.
- Використовуйте тільки гнучкий або жорсткий металевий шланг для підключення до газової системи.
- У разі необхідності кабель живлення потрібно замінити на кабель живлення виключно з такими самими характеристиками, як і оригінальний кабель, наданий виробником. Довіряйте проведення процедури із заміни лише кваліфікованому електрику.
- Виробник не несе відповідальності за будь-які травми людей чи тварин або пошкодження майна, що виникли в результаті недотримання цих вимог.
- Не використовуйте розгалужувачі або подовжувачі.
- Не тягніть за кабель живлення, щоб відключити прилад від електромережі.
- Після підключення електричні компоненти мають бути недосяжні користувачеві.
- Не торкайтеся приладу мокрими частинами тіла та не користуйтеся ним, перебуваючи босоніж на підлозі.
- Цю варильну панель (3 класу) розроблено для приготування їжі виключно в домашніх умовах. Не використовуйте цей прилад як обігрівач повітря для підвищення температури у приміщенні. Це може призвести до отруєння чадним газом або до перегрівання варильної панелі. Виробник не несе жодної відповідальності за неналежне використання приладу або неправильне налаштування його елементів керування.
- Під час використання прилад і його експлуатаційні частини нагріваються. Слід бути обережними, щоб не торкнутися нагрівальних елементів. Дітей до 8 років забороняється залишати поруч із приладом без постійного нагляду. Діти, яким виповнилося 8 років, особи з психічними, сенсорними або розумовими вадами й особи, яким бракує знань і досвіду, можуть користуватися приладом лише під наглядом або якщо вони пройшли підготовку з техніки безпеки використання приладу та розуміють можливу небезпеку. Не дозволяйте дітям гратися з приладом. Не дозволяйте дітям проводити очищення або обслуговування приладу без нагляду.
- Використання газових приладів призводить до підвищення температури та рівня вологості в кімнаті. Переконайтеся, що кімната добре провітрюється, або встановіть кухонну витяжку з вивідною трубою.
- Домашніх тварин забороняється підпускати до приладу.
- У разі тривалого використання може знадобитися додаткова вентиляція. Для цього відкрийте вікно або збільште швидкість роботи витяжки.
- Після використання приладу перевірте, чи всі ручки керування потужністю конфорок повернуто у вихідне положення, а потім перекрийте кран подачі газу або клапан газового балона.
- Перегріті жир і олія можуть легко спалахнути. Будьте пильні, готуючи їжу з великою кількістю жиру, олії або алкоголю (наприклад, ром, коньяк чи вино).
- Тримайте пакувальні матеріали подалі від дітей.
- Перш ніж розпочати очищення або обслуговування варильної панелі, зачекайте, доки вона охолоне.
- Необережне приготування їжі із вмістом жиру або олії на варильній панелі може бути небезпечним і призвести до виникнення пожежі. НІКОЛИ не намагайтеся загасити вогонь водою. Вимкніть прилад і накрийте чимось вогонь, наприклад, кришкою або протипожежною ковдрою.
- Щоб уникнути пожежі, не зберігайте жодних предметів на поверхнях для приготування.

ЗБЕРІГАЙТЕ ЦЮ ІНСТРУКЦІЮ

ВСТАНОВЛЕННЯ

Розпакувавши панель, перевірте, чи не була вона пошкоджена під час транспортування. У разі проблем зв'яжіться з дилером або найближчим Сервісним центром.
Ці інструкції чинні лише для тих країн, символи яких наведені на табличці паспортних даних (під панеллю).

ТЕХНІЧНА ІНФОРМАЦІЯ ДЛЯ ВСТАНОВЛЮВАЧА

- **Цей виріб можна встановити в робочу поверхню товщиною від 20 до 50 мм.**
- **Якщо під варильною панеллю немає духовки, вставте розділювальну панель, площа якої не менша, ніж отвір у робочій поверхні. Ця панель, яка має бути бути повністю відрізана, щоб уникнути контакту з дном варильної панелі, повинна бути розташована на відстані не більше 150 мм нижче верхньої поверхні робочої поверхні, але в жодному разі не менше 20 мм від дна варильної панелі. Якщо під варильною поверхнею планується встановити духовку, вона повинна бути виготовлена компанією Вірлпул і оснащена системою охолодження. Виробник не несе жодної відповідальності, якщо під варильною поверхнею буде встановлено духовку іншої марки.**
- **Перед встановленням подбайте, щоб:**
  - **місцеві умови постачання газу (природа та тиск) відповідали налаштуванням панелі (див. табличку паспортних даних та таблицю форсунок);**
  - зовнішні поверхні меблів або приладів, розташованих поблизу варильної панелі, були термостійкими відповідно до місцевих нормативних вимог;
  - цей прилад не був з'єднаний з витяжкою парів. Він має бути встановлений відповідно до чинних вимог щодо встановлення. Особливу увагу необхідно звернути на відповідні вимоги щодо вентиляції.
  - продукти згоряння виходили на зовні через спеціальні вентиляційні решітки та/або електричні вентилятори, встановлені на стіні чи/або вікні.

(Наклейте тут етикетку з гарантії)

Виробник: Вірлпул Європа С.р.л. вул. Г. Борджі, 27 21025 Комеріо (VA) ІТАЛІЯ

ПІДКЛЮЧЕННЯ ГАЗУ

УВАГА **Цю операцію має здійснити кваліфікований майстер.**

- **Система подачі газу повинна відповідати місцевим нормам.**
- З відомостями про особливості місцевих норм деяких країн можна ознайомитись у розділі «Посилання на місцеві норми». Якщо інформації щодо вашої країни немає, дізнайтесь її у того, хто буде встановлювати прилад.
- Підключення варильної панелі до мережі газопостачання або газового балона необхідно виконувати за допомогою негнучкої мідної або сталевої труби, або за допомогою суцільного шланга із нержавіючої сталі, дотримуючись чинних місцевих норм. Встановіть ущільнювач (**B**) у колінчасте з'єднання. Максимальна довжина шланга становить 2 м.
- **ЛИШЕ ДЛЯ БЕЛЬГІЇ:** Необхідно замінити колінчасте з'єднання (**A**) на приладі на те, що входить до комплекту постачання (якщо є).

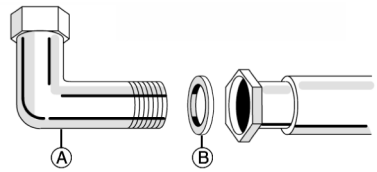

ВАЖЛИВО: якщо використовується сталева труба, вона має бути встановлена у такий спосіб, що виключає її контакт з будь-якими меблями. Вона повинна проходити в зоні, де немає жодних перешкод і де її можна оглядати по всій довжині.

- Після підключення до газової мережі перевірте за допомогою мильної води, чи немає витоків газу. Запаліть пальники і поверніть ручки з максимуму до мінімуму, щоб перевірити стабільність полум'я.

ПІДКЛЮЧЕННЯ ДО ЕЛЕКТРОМЕРЕЖІ

УВАГА **Цю операцію має здійснити кваліфікований майстер.**

УВАГА

- **Електричні з’єднання повинні відповідати чинним місцевим нормам.**
- **Згідно із законодавством, заземлення цього приладу є обов’язковим.**
- **Не використовуйте подовжувачі:**

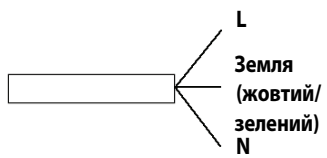

ВАЖЛИВО: дані щодо напруги та поглинання енергії вказані на табличці паспортних даних.

МОНТАЖ

Після очищення зовнішньої поверхні облямуйте варильну панель ущільнювачем, як показано на малюнку.

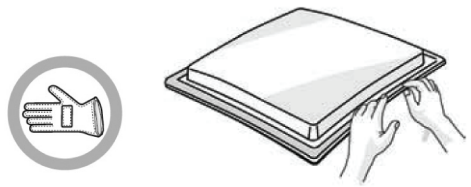

Помістіть варильну панель в отвір робочої поверхні, зроблений відповідно до вимірів, вказаних в інструкції.

ПРИМІТКА: силовий кабель має бути достатньо довгим, щоб панель можна було витягти вгору.

Закріпіть варильну панель за допомогою скоб (**A**), що входять в комплект поставки. Вставте скоби у відповідні отвори, позначені стрілкою, і закріпіть їх гвинтами відповідно до товщини робочої поверхні (див. наступні малюнки).

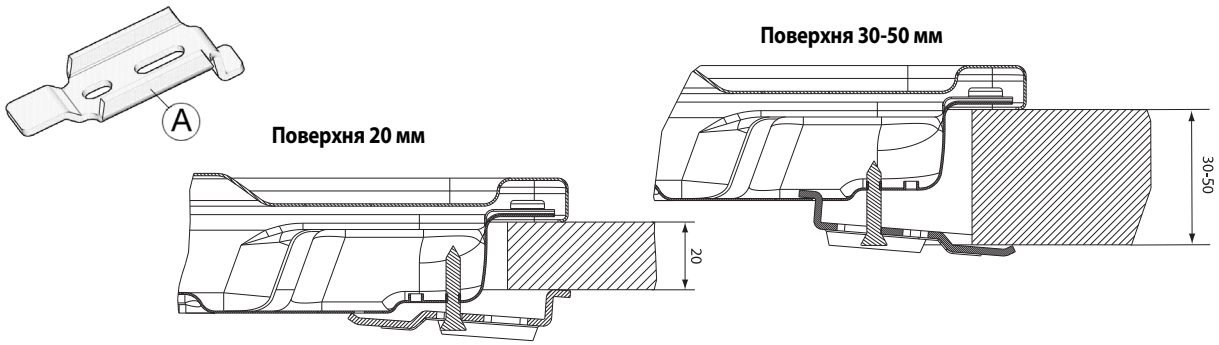

РЕГУЛЮВАННЯ НА РІЗНІ ТИПИ ГАЗУ

УВАГА **Цю операцію має здійснити кваліфікований майстер.**

Якщо прилад має працювати на газі, який відрізняється від того типу газу, який вказаний на табличці паспортних даних та інформаційній табличці у верхній частині варильної поверхні, замініть форсунки.

Відклейте інформаційну табличку і зберігайте її з інструкцією.

Скористайтеся газовими редукторами, що підходять для тиску газу, вказаного в інструкції.

- Необхідно, щоб заміну газових сопел виконував лише працівник Сервісного центру або інший кваліфікований фахівець.
- Сопла, що не постачаються в комплекті з приладом, необхідно замовляти в Сервісному центрі.
- Відрегулюйте мінімальну подачу газу через кран.

ПРИМІТКА: у разі користування скрапленим газом (G30/G31) гвинт мінімального встановлення має бути закручений у максимальне положення.

ВАЖЛИВО: у разі якщо ручки горілок погано обертаються, зв'яжіться з Сервісним центром, щоб замінити кран пальника, якщо він несправний.

ЗАМІНА ФОРСУНОК (див. таблицю форсунок в Інструкції)

- Зніміть решітки (**A**).
- Видаліть пальники (**B**).
- За допомогою торцевого ключа відповідного розміру відкрутіть форсунку (**C**), яку треба замінити.
- Замініть її на форсунку, яка підходить для нового типу газу.
- Знову встановіть форсунку в (**D**).
- Якщо у вас є пальник з кількома рядами полум'я, замініть форсунку (**E**) за допомогою бічного гайкового ключа.

Перед установкою варильної панелі не забудьте прикріпити табличку з характеристиками газу, яка постачається з форсунками, таким чином, щоб вона закривала наявну інформацію про характеристики газу.

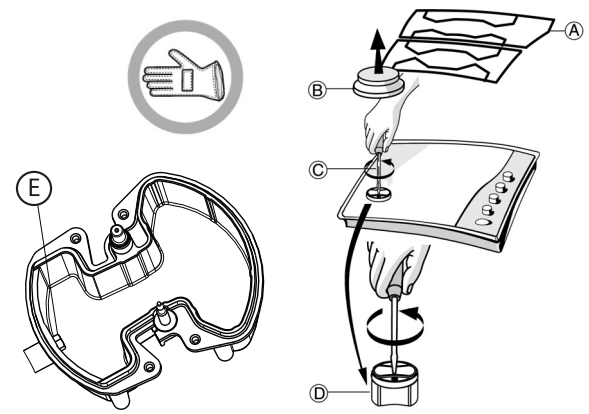

РЕГУЛЮВАННЯ МІНІМАЛЬНОЇ ПОДАЧІ ГАЗУ ЧЕРЕЗ КРАНИ

Щоб правильно відрегулювати мінімальну подачу газу, зніміть ручку і виконайте такі дії:

- затягніть гвинт, щоб зменшити висоту полум'я (-);
- ослабіть гвинт, щоб збільшити висоту полум'я (+).

Регулювання слід здійснювати, мінімально відкривши кран (маленьке полум'я).

- Основне повітря пальника не потребує регулювання.
- На цьому етапі запаліть конфорки і поверніть ручки із максимального положення в мінімальне, щоб перевірити стійкість полум’я.

По завершенні регулювання повторіть процес ущільнення за допомогою ущільнювального воску або іншого аналогічного матеріалу.

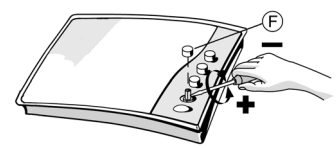

ДОТРИМАННЯ МІСЦЕВИХ НОРМ

UA

Зверніться до кваліфікованого майстра, щоб установити варильну панель і підключити газ відповідно до інструкцій виробника та згідно з місцевими правилами безпеки.

ПІСЛЯПРОДАЖНЕ ОБСЛУГОВУВАННЯ

SERVICE 0000 000 00000

Перед тим як звернутися до Сервісного центру, приготуйтеся надати таку інформацію:
- тип несправності чи проблеми;
- точна назва моделі (написано на етикетці, прикріпленій до інструкції/гарантії);
- сервісний номер, що йде за словом SERVICE на табличці паспортних даних під варильною панеллю та на етикетці, прикріпленій до інструкції/гарантії;
- ваша повна адреса і номер телефону.

Якщо є потреба у ремонті, звертайтеся до авторизованого Сервісного центру, вказаного в гарантійному талоні.

ДОВІДНИК З УСУНЕННЯ НЕСПРАВНОСТЕЙ

Якщо варильна панель не працює належним чином, то, перш ніж телефонувати до Сервісного центру, перегляньте Довідник з усунення несправностей, щоб з'ясувати, в чому проблема.

1. Пальник не запалюється або горить нерівним полум'ям

Перевірте, чи:
- Не було відімкнуто подачу газу чи електроенергії і особливо чи відкрито кран подачі газу.
- Газовий балон (скраплений газ) не порожній.
- Отвори пальника не засмічені.
- Електрод запалювального пристрою чистий.
- Усі частини конфорки встановлені правильно.
- Біля варильної панелі немає протягів.

2. Пальник гасне

Перевірте, чи:
- Під час запалювання конфорки ручку натискали достатньо довго для того, щоб увімкнувся запобіжний пристрій.
- Отвори пальника біля термопари не засмічені.
- Кінець запобіжного пристрою не засмічений.
- Мінімальна подача газу налаштована правильно (див. відповідний параграф).

3. Посуд не стоїть стабільно

Перевірте, чи:
- Дно каструлі/сковорідки абсолютно пласке
- Каструля/сковорідка стоїть по центру конфорки.
- Решітки не переплутані місцями і встановлені правильно.

Якщо після всіх перевірок вирішити проблему не вдалося, зверніться до найближчого Сервісного центру.

ЧИЩЕННЯ ПОВЕРХНІ ВАРИЛЬНОЇ ПАНЕЛІ

УВАГА **Перш ніж виконувати технічне обслуговування, відключіть від джерела струму.**

- Усі емальовані і скляні частини слід очищати теплою водою і нейтральним розчином.
- На поверхнях із нержавіючої сталі можуть залишатися плями від води з високим вмістом кальцію або агресивних розчинників унаслідок тривалого контактування з ними. Будь-які бризки страв (вода, соус, кава тощо) необхідно видаляти, перш ніж вони засохнуть.
- Промийте теплою водою з нейтральним засобом для чищення, а потім витріть насухо м’якою тканиною або замшею. Видаляйте забруднення, що запеклися, спеціальними засобами для чищення поверхонь із нержавіючої сталі.
  ПРИМІТКА: деталі з нержавіючої сталі слід мити лише м'якою ганчіркою або губкою.
- Не користуйтеся абразивними чи їдкими засобами, засобами для чищення на основі хлору і металевими мочалками.
- Не застосовуйте прилади для очищення парою.
- Не користуйтеся легкозаймистими речовинами.
- Не залишайте на варильній поверхні речовини, що містять кислоти або основи, такі як оцет, гірчиця, сіль, цукор або лимонний сік.

ЧИЩЕННЯ ДЕТАЛЕЙ ВАРИЛЬНОЇ ПАНЕЛІ

- Для полегшення чищення решітки кришки пальників і пальники можна знімати.
- Чистіть їх вручну теплою водою з неабразивним мийним засобом, видаляючи залишки їжі та перевіряючи, чи не забилися отвори пальників.
- Протріть і висушіть
- Належним чином встановіть пальники і кришки пальників на місця.
- Встановлюючи решітки на місце, подбайте про те, щоб зона, на яку ставиться каструля, знаходилося над пальником.
- Моделі, оснащені механізмом підпалювання пальників та запобіжним пристроєм, потребують ретельного чищення кінця електрода, щоб забезпечити правильну роботу. Регулярно перевіряйте ці деталі і при необхідності чистьте їх вологою ганчіркою. Пригорілі рештки страв необхідно видаляти зубочисткою або голкою.
  ПРИМІТКА: щоб уникнути пошкодження електричного запалювального пристрою, не користуйтеся ним, коли пальники не встановлені на своє місце.

ДЕКЛАРАЦІЯ ЄС ПРО ВІДПОВІДНІСТЬ CE

- Цей прилад було розроблено, виготовлено та продано відповідно до:
  - вимог з техніки безпеки «Газової» Директиви 2009/142/ЕС (раніше: EEC 90/396);
  - вимог з техніки безпеки Директиви 2006/95/CE щодо «Низької напруги» (яка замінила 73/23/CEE з наступними поправками);
  - вимог щодо захисту Директиви EEC 2004/108 з «Електромагнітної сумісності».
- Ця варильна панель підходить для контакту з харчовими продуктами і відповідає Нормам EEC (CE), Постанова № 1935/2004.

ЗАХИСТ ДОВКІЛЛЯ

Утилізація пакувальних матеріалів

Пакувальні матеріали на 100% підлягають вторинній переробці і позначені символом вторинної переробки (♲).

Тож різні частини упаковки слід утилізувати відповідально і у повній відповідності з місцевими нормативними актами, що регулюють питання утилізації відходів.

Утилізація виробу

- Цей прилад маркований відповідно до Європейської директиви 2002/96/ЕС про відходи електричного та електронного обладнання (WEEE).
- Забезпечивши належну утилізацію виробу, ви допоможете уникнути можливих потенційних негативних наслідків для довкілля та здоров'я людей, до яких могло б привести неналежне поводження з цим приладом.
- Символ на приладі або документації, що додається до приладу, вказує на те, що його не можна переробляти як побутові відходи. Його необхідно доправити до відповідного пункту збирання електричних та електронних приладів на переробку.

ОПИС ВИРОБУ

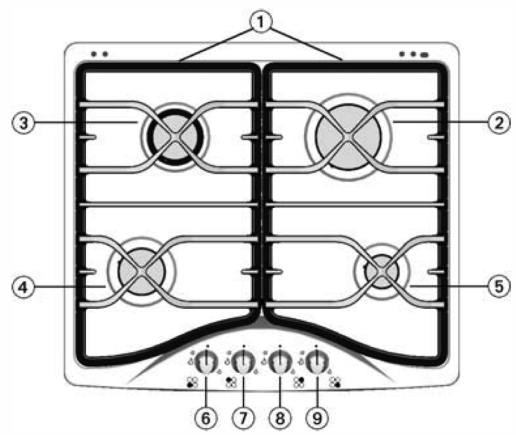

1. Знімні решітки-підставки для каструль
2. Швидкий пальник
3. Конфорка середньої потужності
4. Конфорка середньої потужності
5. Додаткова конфорка

6-9. Ручки керування

Символи

Зафарбоване коло	Кран закритий
Велике полум'я	Відкриття на максимум/максимальна подача газу
Маленьке полум'я	Відкриття на мінімум або зменшена подача газу
Зірка	Електричне підпалювання

Символи вказують, яку конфорку вмикає ця ручка.

Примітка: вигляд вашої панелі може дещо відрізнятися від зображеного на малюнку.

ПРАКТИЧНІ ПОРАДИ ЩОДО КОРИСТУВАННЯ КОНФОРКАМИ

Ця варильна поверхня має пальники різних діаметрів. Для покращення роботи пальників, дотримуйтесь, будь ласка, таких правил:

- Користуйтеся каструлями та сковорідками, дно яких має таку саму ширину, як пальники або трохи більшу (див. таблицю праворуч).
- Користуйтеся кухонним посудом лише з пласким дном.
- Для приготування страв використовуйте належну кількість води, накривайте посуд.
- Дбайте про те, щоб каструлі на решітках не виступали за краї панелі.

ВАЖЛИВО: неправильне користування решітками може призвести до пошкодження варильної панелі: не перевертайте решітки нижнім боком догори і не пересувайте їх по панелі.

Не використовуйте:

- Чавунні сковорідки, камені, глиняний посуд.
- Розпилювачі полум'я, такі як металеві сітки або аналогічні пристрої інших типів.
- Два пальника одночасно для однієї посудини (напр., рибоварки).

Конфорка	Ø каструлі
Швидкий пальник	Від 24 до 26 см
Середньої потужності	Від 16 до 24 см
Додатковий пальник	Від 8 до 14 см

ЯК КОРИСТУВАТИСЯ ВАРИЛЬНОЮ ПАНЕЛЛЮ

⚠ УВАГА **Не допускайте, щоб полум'я з пальника виходило за країн каструлі.**

ВАЖЛИВО: ПІД ЧАС РОБОТИ ПАНЕЛІ ВСЯ ЗОНА НАВКОЛО ПАНЕЛІ МОЖЕ НАГРІВАТИСЯ.

- Щоб запалити один з пальників, поверніть відповідну ручку проти годинникової стрілки на максимум.
- Щоб запалити, притисніть ручку до панелі керування.
- Після того, як пальник загориться, тримайте ручку натиснутою протягом 5-10 секунд, щоб запобіжний пристрій запрацював належним чином.
  Цей запобіжний пристрій вимкне подачу газу до конфорки у разі випадкового загасання полум'я (з причини раптового протягу, припинення подачі газу, заливання рідиною під час кипіння тощо).
- **Ручку не можна тримати натиснутою понад 15 сек. Якщо після цього пальник не горітиме, зачекайте щонайменше одну хвилину, перш ніж спробувати запалити його знову.**
  У разі якщо полум'я пальників випадково згасне, поверніть ручку пальника, щоб перекрити надходження газу, і утримайтеся від спроб знову запалити пальник щонайменше протягом однієї хвилини.
  ПРИМІТКА: якщо через конкретні місцеві умови постачання газу пальник запалити важко, рекомендується повторити операцію з ручкою, повернутою на невелике полум'я.

Після відпускання ручки керування пальник може згаснути. Це означає, що запобіжний пристрій недостатньо прогрівся. У такому випадку повторіть дії, описані вище.

ВИМРИ ТА ВІДСТАНІ, ЯКИХ НЕОБХІДНО ДОТРИМУВАТИСЯ (мм)

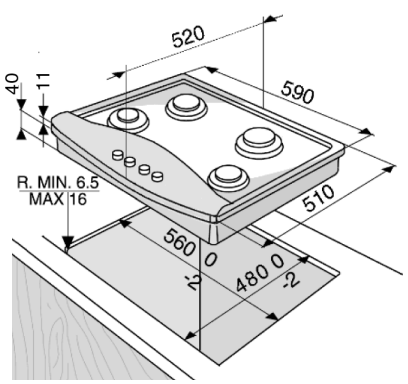

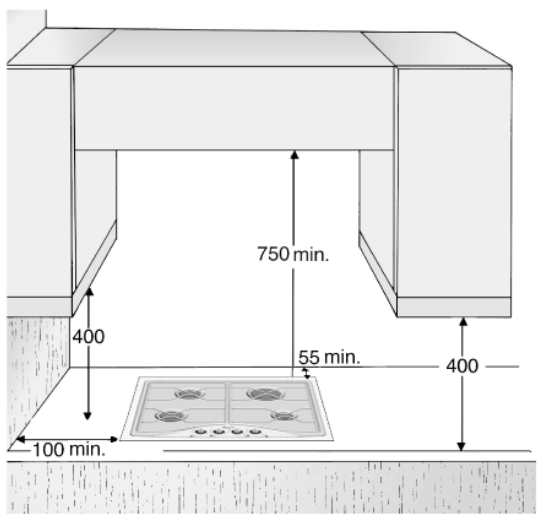

ПРИМІТКА: якщо відстань «A» між навісними шафками становить від 600 до 680 мм, висота «B» має бути не менше 520 мм.
якщо відстань «A» між навісними шафками більша від ширини варильної панелі, висота «B» має бути не менше 400 мм.
У разі встановлення витяжки над варильною поверхнею, зверніться, будь ласка, до інструкції з експлуатації витяжки, щоб визначити правильну відстань.

ТАБЛИЦЯ ФОРСУНОК

КАТЕГОРІЯ II2H3B/P

Тип газу, що використовується	Тип конфорки	Маркування форсунки	Номінальна швидкість теплового потоку kW	Номінальне споживання	Знижена теплотворність kW	Тиск газу mbar мін.	Тиск газу mbar номін.	Тиск газу mbar макс.
ПРИРОДНИЙ ГАЗ (Метан) **G20**	Швидкий пальник	129 B	3,00	286 l/h	0,60	17	20	25
	Середньої потужності	97	1,65	157 l/h	0,35			
	Додатковий пальник	74 B	1,00	95 l/h	0,30			
СКРАПЛЕНИЙ ГАЗ (Бутан) **G30** (Пропан) **G31**	Швидкий пальник	86	3,00	218 g/h	0,60	25	30	35
	Середньої потужності	65	1,65	120 g/h	0,35			
	Додатковий пальник	50	1,00	73 g/h	0,30			

Тип газу, що використовується	Конфігурація моделі 4 конфорки	Номінальна швидкість теплового потоку (kW)	Загальне номінальне споживання	Об'єм повітря ($м^3$), потрібний для спалювання 1 $м^3$ газу
G20 20 mbar	1 R - 2 SR - 1 AUX	7,30	715 l/h	9,52
G30/G31 30 mbar	1 R - 2 SR - 1 AUX	7,30	545 g/h	30,94

ЕЛЕКТРОПОСТАЧАННЯ: 220-240 V ~ 50/60 Hz

Вірпул Юроп с.р.л. – Віалє Г. Боргі, 27,
21025 – Комеріо (Варезе), ІТАЛІЯ

Завод: Вірлпул Польська Сп. з.о.о.
Адреса: Вул. Ген. Т. Бора-Коморовскіего, 6, 51-210, Вроцлав, Польща

Для України:
ТОВ «Вірлпул Україна»
01601, м. Київ, вул. Шовковична, 42-44.
Телефон гарячої лінії в Україні: 0-800-501-15-00