BIK9 PPH8TS2 PT

Einbau-Backofen mit Display, Hydrolyse und Dampffunktionen (73 l)

Bauknecht
Für mich und mein Zuhause

Betriebsarten

AutoSensor · ProTouch · SmartClean · Slow Cooking · 2-fach Backauszug · SoftClose · 73 l · MaxiCooking · A+ · Active Multiflow · DiamondClean · steam · MyMenu · Total Steam · Home net · Home net

passion

Initiative LifeCare
KüchenInnovation des Jahres® 2019
Ausgezeichnetes Produkt
✓ Funktionalität ✓ Innovation
✓ Produktnutzen ✓ Design
vom Verbraucher gewählt
www.kueceninnovationspreis.de

reddot award 2019
winner

TOP 4

- Total Steam – exzellente Ergebnisse dank vierfach regulierbaren Dampfstufen bis zum reinen Dampfgaren
- My Menu – auf den persönlichen Geschmack abgestimmt
- Favoriten – speichert Ihre zehn bevorzugten Programme
- DiamondClean – hydrolytische Reinigungsfunktion

EDELSTAHL PROTOUCH

BIK9 PPH8TS2 PT
EAN 40 11577 59019 7

REGELUNG UND BETRIEBSARTEN

- Heißluftbackofen mit 91 Funktionen (26 traditionelle, 65 Automatik-Programme)
- 3.5" TFT-Farbdisplay mit Touch-Control

FUNKTION

- **My Menu** – auf den persönlichen Geschmack abgestimmt
- **Total Steam** – exzellente Ergebnisse dank vierfach regulierbaren Dampfstufen bis zum reinen Dampfgaren
- Multi-Level-Kochen – gleichzeitiges Zubereiten auf vier Ebenen
- Maxi Cooking – optimierte Funktion für das Garen großer Fleischstücke
- Pizzafunktion – lecker und knusprig
- Schnellaufheizen
- Slow Cooking – Niedrigtemperaturgaren

AUSSTATTUNG

- Mit der **HomeNet App** haben Sie schnellen und intuitiven Zugriff auf eine Vielzahl an Programmen und Optionen
- **ProTouch** – die speziell behandelte Edelstahloberfläche verhindert schnelles Wiederanschmutzen
- **DiamondClean** – hydrolytische Reinigungsfunktion
- Garraumvolumen 73 Liter
- **Active Multiflow** – erstklassige, gleichmäßige Garergebnisse auf bis zu 4 Ebenen gleichzeitig
- Reinigungsfreundliche Emaille-Innenraumbeschichtung
- Mit **SoftClose**-Backofentür – schließt langsam, sanft und leise
- XXL Garraum – mehr Raum für extra große Gerichte
- Vollglasinnentür, 3-fach verglast
- **2-fach Teilauszug**
- Glas-Schalterblende mit Touch Control Bedienung
- Favoriten – speichert Ihre zehn bevorzugten Programme
- Sensor-Automatik
- Garraum-Temperatur bis 250 °C
- Externer Dampferzeuger mit 1.5 Liter Wassertank
- Kindersicherung
- 1 Halogen-Lampe im Innenraum
- Glatte Seitenwände
- Kühlgebläse für gute Schrankentlüftung

ZUBEHÖR

- 1 Gitterrost
- Dampfbehälter XL, gelocht
- 1 Backblech, emailliert
- 1 Fettpfanne

SONDERZUBEHÖR (GEGEN AUFPREIS)

- 1-fach Teleskop-Auszug SLP SLR W
- Dampfbehälter XL, gelocht BTG S

TECHNISCHE DATEN UND MASSE

- Energieeffizienzklasse A+[1]
- Energieverbrauch nach DIN 0.91 kWh konventionell
- Energieverbrauch nach DIN 0.70 kWh Umluft
- Länge des Anschlusskabels 90 cm
- Gesamtanschlusswert: 3,65 kW
- Nischenmaße (HxBxT): 600x560x550 mm

WPRO-ZUBEHÖR (OPTIONAL)

- terrabianca Putzstein UNC502, EAN 8015250613858

SPEZIFISCHES ZUBEHÖR (OPTIONAL)

- Backblech - Pure clean BTG23, EAN 8015250390377
- Fettpfanne Pure clean FPG23, EAN 8015250390360

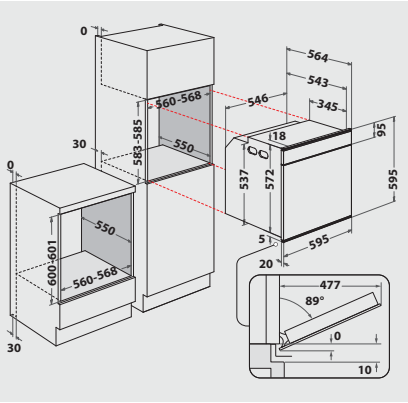

[1] Energieeffizienzklassen-Spektrum von A+++ bis D

Technische Daten entnehmen Sie bitte dem EU-Produktdatenblatt, oder fordern Sie diese unter https://docs.bauknecht.eu/ an · Liefermöglichkeiten, Änderungen und Irrtümer vorbehalten · Nutzung/Veröffentlichung von Bildern/Texten, auch in anderen Medien, ganz oder teilweise, nur mit Genehmigung des Herausgebers · Stand 23.04.2024