OMR35HR0X

12NC: 859991659930

EAN-code: 8003437939228

Whirlpool
SENSING THE DIFFERENCE

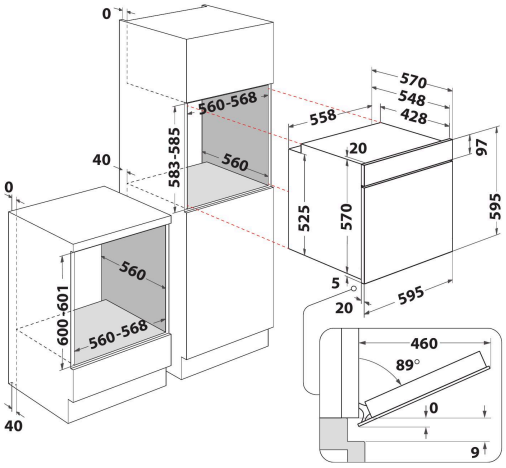

Whirlpool inbouw elektrische oven: kleur rvs, zelfreinigend - OMR35HR0X

Kenmerken van deze Whirlpool inbouwoven: geavanceerde elektrische technologie laat u tijdens het koken energie besparen. Innovatieve Cook3 functie laat u tot drie aparte gerechten tegelijk koken, zonder dat de aroma's zich met elkaar vermengen.

Multifunction 5
Voor verschillende kookmethodes. De Multifunction 5 optie biedt flexibele kookfuncties, om perfecte resultaten te verzekeren voor elk recept.

Cook3
Geen overdracht van geur en smaak. Met de innovatieve Cook3 functie kunt u koken tot drie afzonderlijke gerechten tegelijkertijd, zonder het risico dat er overdracht van geur en smaak ontstaat.

Moderne Esthetiek
Modern en elegant design, perfect passend bij de stijl van je keuken.

Convectie bakken
Kook op maximaal twee niveaus tegelijk.

Standaard ovenruimte
Deze Whirlpool oven beschikt over een standaard ovenruimte.

Energieklasse
Buitengewone energiebesparing. Een oven in de A/A+ energieklasse verbruikt minder energie waardoor u bespaart op verbruik en uw energierekening lager wordt.

Energieklasse A
Grotere energie-efficiëntie. Met energieklasse A geeft dit Whirlpool apparaat zowel ideale resultaten als een laag energieverbruik.

- StarClean reiniging
- Energieklasse A
- Inhoud ovenruimte 71 liter
- Cook3: 3 verschillende gerechten tegelijk bereiden
- Koude luchtcirculatie (ontdooien)
- Grill
- Eenvoudig te reinigen emaillen binnenkant
- Turbo Grill
- Gebak-functie
- Grill regelbaar op 3 standen
- Boven- en Onderwarmte
- Aantal glazen in deur: 2
- Grill 1500 Watt
- 1 rooster
- 1 bakplaat
- Elektronische temperatuurregeling
- Mechanic Programmer

OMR35HR0X

12NC: 859991659930

EAN-code: 8003437939228

Whirlpool
SENSING THE DIFFERENCE

BELANGRIJKSTE KENMERKEN

Productgroep	Oven
Productnaam	OMR35HR0X
Belangrijkste kleur van het product	Roestvrij staal
Uitvoering	Inbouw
Type besturing	Mechanisch
Type bedienings- en signaleringselementen	-
Is de bediening van de kookplaat (deels) geïntegreerd?	Nee
Welk type kookplaat kan worden geregeld?	-
Automatische programma's	Nee
Stroom	13
Spanning	220-240
Frequentie	50/60
Lengte elektriciteitssnoer	100
Type stekker	Nee
Diepte met 90° geopende deur	-
Hoogte van het product	595
Breedte van het product	595
Diepte van het product	551
Minimale nishoogte	0
Minimale nisbreedte	0
Nisdiepte	0
Nettogewicht	27.2
Bruikbare inhoud (van ovenruimte)	71
Geïntegreerd reinigingssysteem	Hydrolyse
Roosters	1
Bakplaten	1

TECHNISCHE KENMERKEN

Timer	ja
Tijdregeling	Mechanisch
Opties tijdinstelling	Start en stop
Veiligheidssysteem	-
Binnenverlichting	Ja
Aantal binnenverlichtingspunten	1
Positie binnenverlichtingspunten	Voor links
Ovengeleiders	Roosters
Braadthermometer	Nee

VERBRUIKSWAARDEN
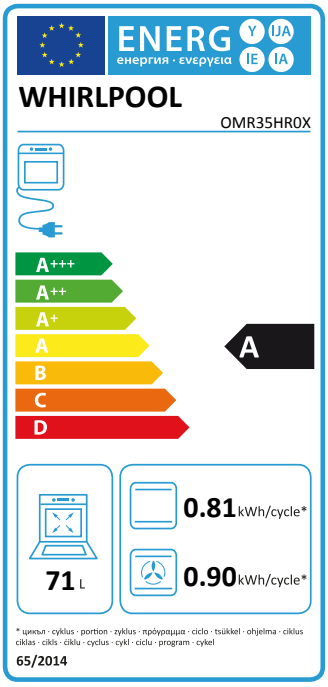
Energietype	Elektrisch
Energietype	Elektriciteit
Energie-efficiëntieklasse - NIEUW (2010/30/EU)	A
Energieverbruik per cyclus conventioneel - NIEUW (2010/30/EU)	0.81
Energieverbruik per cyclus hetelucht convectie - NIEUW (2010/30/EU)	0.90