W9 MD260 BSS

12NC: 859991569230

EAN-kod: 8003437396311

Whirlpool
SENSING THE DIFFERENCE

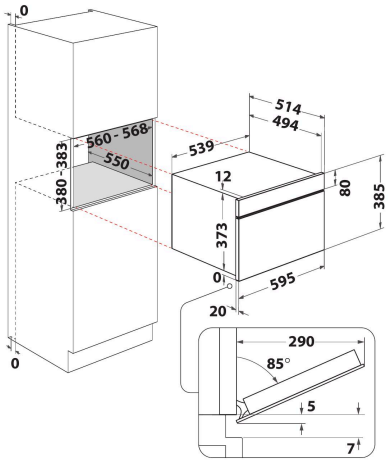

- 6th SenseLive - kan kopplas upp mot WiFi och styras med en app
- 6th Sense sensorteknik, autoprogram
- 6TH Sense CRISPfunktion med CRISPpanna
- 6th Sense värmning
- 6th Sense Avfrostning
- Crisp funktion, laga mat och baka på mikrotid
- Ugnsvolym: 31 liter
- Jet Start: snabbstart på full effekt (30 sek/tryck)
- Jet Defrost funktion, snabb och jämn upptining
- Varmluftsfunktion
- Ångkokningsfunktion
- Steam&Boil (inbyggd)
- CrispFry, gyllenstekta rätter med krispig yta utan extra olja
- Bread Defrost, funktion för att tina fryst bröd
- Max. mikrovågseffekt: 1000 W

Whirlpool inbyggnadsmikro - W9 MD260 BSS

Denna inbyggnadsmikrovågsugn från Whirlpool är utrustad med: enastående volym. Kombinationsteknik som ger samma flexibilitet vad gäller tillagning som traditionella ugnar. 6TH SENSE-autoprogram för uppvärmning och tillagning som gör det enkelt för alla att laga mat med perfekt resultat. Crispfunktion, för frasiga, gyllenstekta quicher, pizzor och pajer. Jet Defrost-program för supersnabb, jämn upptining.

Steam
Hälsosamma, ångkokta måltider. Ångkokningsfunktion för snabb och enkelt tillagning av hälsosamma och smakrika måltider.

JetDefrost
Snabb avfrostning. Använd det unika JetDefrost 3D-systemet för att tina mat effektivt och enkelt i din mikrovågsugn.

Pasta&Ris
Enkel ångkokning. Den här Whirlpool-mikrovågsugnen är utrustad med en ångkoksfunktion med vilken du snabbt och enkelt kan laga hälsosamma och smakrika maträtter. Ångkoksats medföljer.

6TH SENSE Live App
Intuitiv assistans från appen 6TH SENSE Live ger stegvisa instruktioner och förvandlar rutinrecept till mikrade mästerverk. Den lär sig dina preferenser och föreslår sedan recept och ger tips för att varje rätt ska tillagas med perfektion.

JetStart
Snabbstart. Enkel snabbstartfunktion. Ett tryck på Jet Start ger 30 sekunder tillagning på full effekt. Idealisk för snabb uppvärmning där varje extra tryckning ger ytterligare 30 sekunder tillagningstid på full effekt. Perfekt för att t.ex. värma drycker och klara soppor.

6TH SENSE-teknik
Självsäker matlagning. Med 6TH SENSE-tekniken ställer din mikrovågsugn automatiskt in temperatur och energinivå under matlagningsprocessen.

Crisp
Frasig, gyllenstekt mat. Whirlpool mikrovågsugn utrustad med Crispfunktion, för frasiga, gyllenstekta pizzor, pommes frites och pajer på mikrotid. Med crisp kan du även baka, t.ex. grädda en sockerkaka på runt 7 minuter.

Pasta&Ris
Enkel ångkokning. Den här Whirlpool-mikrovågsugnen är utrustad med en ångkoksfunktion med vilken du snabbt och enkelt kan laga hälsosamma och smakrika maträtter. Ångkoksats medföljer.

W9 MD260 BSS

12NC: 859991569230

EAN-kod: 8003437396311

Whirlpool
SENSING THE DIFFERENCE

PRODUKTEGENSKAPER

Produktgrupp	Mikrovågsugn
Produktnamn	W9 MD260 BSS
Färg	Svart stål
Typ av mikrovågsugn	Kombiprogram
Konstruktion	Inbyggd
Typ av reglage	Elektronisk
Typ av kontrollinställning och signalenheter	LCD
Grillfunktion	Ja
Crisp	Ja
Steam	Ja
Varmluftsfunktion	Ja
Klocka	Ja
Automatiska program	Ja
Höjd	385
Bredd	595
Djup	514
Min inbyggnadshöjd i nisch	380
Min inbyggnadsbredd i nisch	556
Inbyggnadsdjup i nisch	550
Nettovikt	27
Ugnsvolym	31
Roterande tallrik	Ja
Roterande tallrik, diameter	325
Typ av ugnsrengöring	Saknas

TEKNISKA DATA

Ström	10
Spänning	230
Frekvens	50
Nätkabelns längd	135
Elkontakt	Schuko
Timer	Ja
Max. grilleffekt	800
Typ av grill	Kvarts
Material i ugnsutrymmet	Rostfritt stål
Invändig belysning	Ja
Grillfunktion	Ja
Placering av belysning	-
Max luftflöde	0
Min luftflöde	0
ljudeffektvärde vid min. hastighet (2010/30/EU)	0
ljudeffektvärde vid lägsta hastighet (2010/30/EU)	0

ENERGI & PRESTANDA

6th Sense	6th Sense
Antal effektlägen	7
Max. mikrovågseffekt	1000
Bread defrost	Ja
Jet defrost	Ja
Jet start	Ja
Energieffektivitetsklass - NY (2010/30/EU)	-