VĂ MULȚUMIM CĂ AȚI ACHIZIȚIONAT UN PRODUS WHIRLPOOL.
Pentru a beneficia de servicii complete de asistență, vă rugăm să vă înregistraţi produsul pe
www.whirlpool.eu/register

Înainte de a utiliza aparatul, citiţi cu atenţie instrucţiunile de siguranţă.

PANOUL DE COMANDĂ

1 Buton Pornit/Oprit (Resetare dacă se apasă lung)
2 Buton rotativ Programe
3 Pornire/Pauză

Taste Opțiuni*
4 Finalizare ciclu
5 Temperatură ridicată
6 Anti - Șifonare (dacă se apasă lung Mut)
7 Nivel uscare
8 Întârziere start
9 Timp uscare
10 Rapid (dacă se apasă lung Blocare taste)
11 Delicat
12 FreshCare+

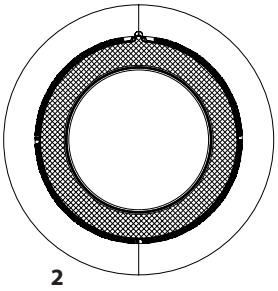

*Notă: unele modele pot afișa descrierea detaliată în locul pictogramelor.

INDICATORI

Nivel uscare: Uscare antișifonare - Întindere - Uscare normală - Uscare extra
Faza ciclului: Uscare - Răcire - Sfârșit ciclu
Goliţi rezervorul de apă - Curățați filtrul hublou - Curățați filtrul inferior
Consultaţi secţiunea Remedierea defecţiunilor: **Defect:** Apel unitate service - DEMO **Mod demo**

PRIMA UTILIZARE

Asiguraţi-vă că rezervorul de apă este introdus în mod corespunzător. Asiguraţi-vă că furtunul de evacuare de pe partea din spate a uscătorului de rufe este fixat corect fie la rezervorul de apă al uscătorului de rufe fie la sistemul local de canalizare a apelor reziduale menajere.
Uscătorul trebuie instalat într-o încăpere cu temperatura cuprinsă între 5 °C și 35 °C, pentru a asigura funcționarea corectă a acestuia. Înainte de utilizarea uscătorului de rufe, asiguraţi-vă că acesta a stat în poziție verticală timp de cel puțin 6 ore.

UTILIZAREA ZILNICĂ

Astfel, veţi obține performanțe OPTIME de la maşina dumneavoastră:
- nu uitaţi să goliţi rezervorul după fiecare ciclu de uscare.
- nu uitaţi să curăţaţi filtrele după fiecare ciclu de uscare.
Consultaţi secţiunea Îngrijire şi întreţinere.

1. Conectaţi uscătorul de rufe la priza de alimentare cu energie electrică.
2. Deschideţi hubloul şi încărcaţi hainele; consultaţi întotdeauna instrucţiunile de pe etichetele articolelor vestimentare şi încărcăturile maxime indicate în secţiunea programului. Goliţi buzunarele. Asiguraţi-vă că hainele nu se prind între hublou şi/sau filtrul de pe hublou. Nu încărcaţi articole ude. Nu uscaţi articole mari, voluminoase.
3. Închideţi hubloul.
4. Apăsaţi butonul "Pornit/Oprit".
5. Selectaţi cel mai potrivit program pentru tipul de ţesătură încărcată.
6. Selectaţi opţiunile, dacă este necesar.
7. Apăsaţi butonul "Pornire/Pauză" pentru a începe uscarea.
8. La finalul ciclului de uscare, se va declanşa un avertizor sonor. Un indicator de pe panoul de comandă semnalează sfârşitul ciclului. Scoateţi hainele încărcate imediat pentru a preveni formarea cutelor pe rufe.
9. Opriţi maşina apăsând butonul "Pornit/Oprit", deschideţi hubloul şi scoateţi hainele. Dacă maşina nu este oprită manual, după aproximativ un sfert de oră de la finalizarea ciclului, aparatul se opreşte automat pentru a economisi energie.
   Ţineţi cont de faptul că anumite programe/opţiuni utilizează sistemul "Antişifonare". Aceasta înseamnă că timp de câteva ore, după finalizarea ciclului de uscare, tamburul se roteşte la intervale regulate pentru a preveni formarea cutelor.
   În cazul întreruperii alimentării cu curent electric, este necesar să apăsaţi butonul "Pornire/Pauză" pentru a porni ciclul.

DESCHIDEREA HUBLOULUI ÎN TIMPUL CICLULUI

Rufele pot fi verificate în timpul rulării ciclului de uscare, iar îmbrăcămintea deja uscată poate fi scoasă, în timp ce uscarea continuă pentru articolele rămase. După închiderea hubloului, apăsaţi butonul "Pornire/Pauză" pentru a relua funcţionarea maşinii. Ţineţi hubloul închis până când ciclul este finalizat pentru a economisi timp şi energie.

ETICHETE CU INSTRUCȚIUNI DE SPĂLARE

Citiţi etichetele articolelor de îmbrăcăminte, în special atunci când le uscaţi în uscătorul de rufe pentru prima dată. Următoarele simboluri sunt cel mai frecvent utilizate:

- Uscarea în uscătorul de rufe este permisă.
- A nu se usca în uscătorul de rufe.
- A se usca în uscătorul de rufe cu opţiunea temperatură ridicată.
- A se usca în uscătorul de rufe cu opţiunea temperatură scăzută.

PROGRAME

Durata acestor programe depinde de tipul încărcăturii, de tipul ţesăturilor, de viteza centrifugii utilizate de maşina de spălat şi de alte opţiuni selectate.
În cazul modelelor cu afişaj, durata ciclurilor este indicată pe panoul de comandă. Timpul rămas este monitorizat constant şi este modificat pe durata ciclului de uscare pentru a indica cea mai bună estimare posibilă.
Opţiune de utilizat - Dacă toate încărcăturile spălate la cicluri automate sunt în mod constant mai puţin uscate sau mai uscate decât v-aţi dori, trebuie să măriţi sau să reduceţi nivelul de uscare folosind opţiunea specifică.

Eco **kg Max***
Program standard pentru bumbac, adecvat pentru uscarea rufelor din bumbac cu grad normal de umiditate. Cel mai eficient program în ceea ce priveşte consumul de energie pentru uscarea rufelor din bumbac. Alorile de pe eticheta energetică au ca referinţă acest program.

NOTĂ: Pentru eficienţă energetică optimă, acest ciclu este setat în mod implicit la nivelul „Uscare normală". Pentru un nivel de uscare mai mare, vă recomandăm să utilizaţi ciclul Bumbac.

Bumbac **kg Max***
Ciclu adecvat pentru uscarea tuturor tipurilor de bumbac, obţinându-se rufe pregătite de pus în dulap.

Amestec **kg 4**
Acest program este ideal pentru uscarea împreună a ţesăturilor din bumbac şi a celor sintetice.

Lenjerie pat **kg Max***
Pentru uscarea lenjeriei de pat din bumbac.

Pilote
Pentru uscarea articolelor voluminoase, precum o pilotă.

Cămăşi **kg 3**
Acest program este dedicat uscării cămăşilor fabricate din bumbac sau amestec de bumbac/fibre sintetice.

Blugi **kg 3**
Pentru uscarea blugilor şi a îmbrăcămintei din bumbac rezistent, tip denim, de exemplu pantaloni şi geci.

Călcare uşoară
Acest ciclu relaxează fibrele, facilitând călcarea şi împăturirea rufelor. Adecvat pentru încărcături mici de ţesături umede sau uscate din bumbac şi amestec de bumbac. Nu utilizaţi cu îmbrăcăminte încă udă.

Împrospătare
Program scurt potrivit pentru împrospătarea fibrelor şi a articolelor de îmbrăcăminte prin emisia de aer proaspăt. A nu se utiliza pentru articole de îmbrăcăminte încă ude.
Poate fi utilizat pentru orice tip de încărcătură, dar este mai eficient pentru încărcături reduse.
Ciclul durează aproximativ 20 de minute.

Rapid 30' **kg 0.5**
Pentru uscarea articolelor de îmbrăcăminte din bumbac stoarse la înaltă viteză în maşina de spălat.

Sport **kg 4**
Pentru uscarea articolelor de îmbrăcăminte sportive sintetice sau din amestec de bumbac.

Mătase **kg 0.5**
Uscarea delicată a articolelor de îmbrăcăminte din mătase.

Lână **kg 1**
Pentru uscarea articolelor de îmbrăcăminte din lână. Se recomandă întoarcerea pe dos a articolelor de îmbrăcăminte înainte de uscare. Lăsaţi să se usuce natural marginile mai grele care rămân umede.

Delicate **kg 2**
Pentru uscarea rufelor din ţesături delicate care necesită o spălare uşoară.

Sintetice **kg 4**
Pentru uscarea rufelor din fibre sintetice.

***ÎNCĂRCĂT. MAX. 9 Kg** **(Încărcătură uscată)**

OPŢIUNI

Aceste butoane vă permit să personalizaţi programul selectat în conformitate cu cerinţele personale.
Nu toate opţiunile sunt disponibile pentru toate programele. Este posibil ca anumite opţiuni să nu fie compatibile cu cele setate anterior; în acest caz, se va declanşa avertizorul sonor şi/sau indicatoarele vor clipi. Dacă opţiunea este disponibilă, indicatorul opţiunii va rămâne aprins. Programul poate reţine anumite opţiuni selectate în cadrul ciclurilor de uscare anterioare.

Nivel uscare
Apăsaţi de mai multe ori butonul pentru a obţine un nivel diferit de umiditate reziduală pe rufe. Un indicator semnalează nivelul selectat.

Uscare antişifonare: uscare foarte delicată. Articolele vor putea fi călcate mai uşor imediat după finalizarea ciclului.

Întindere: un nivel studiat pentru articole de îmbrăcăminte delicate; gata de a fi întinse.

Uscare normală: rufele sunt gata pentru a fi împăturate şi aşezate în dulap.

Uscare extra: utilizat pentru articole de îmbrăcăminte gata de a fi îmbrăcate la sfârşitul ciclului.

Timp uscare
Această opţiune permite alegerea duratei uscării. Apăsaţi de mai multe ori butonul corespunzător pentru a seta timpul dorit pentru uscare. Un indicator aflat pe panoul de comandă semnalează timpul ales.

Întârziere start
Această opţiune permite setarea unei întârzieri faţă de începutul ciclului.
Apăsaţi de mai multe ori butonul corespunzător pentru a obţine întârzierea dorită. După ce a fost atins timpul maxim care poate fi selectat, apăsarea ulterioară a tastei resetează opţiunea. Un indicator aflat pe panoul de comandă semnalează timpul ales.
După ce aţi apăsat tasta "Pornire/Pauză": aparatul semnalează timpul rămas pentru pornirea ciclului.
În cazul deschiderii hubloului, după închidere, trebuie să apăsaţi din nou tasta "Pornire/Pauză".

Rapid
Permite uscarea mai rapidă.

FreshCare+
Dacă rufele sunt lăsate în tambur odată ce ciclul a fost finalizat, acestea pot fi supuse proliferării bateriilor. Această opţiune contribuie la prevenirea acestui lucru controlând temperatura şi rotind tamburul uşor. Această acţiune va continua până la 6 ore după finalizarea ciclului. Setarea va rămâne în memoria ciclului anterior. Dacă se utilizează împreună cu opţiunea Pornire întârziată, tratarea cutelor va fi efectuată în această etapă prin rotirea periodică a tamburului.

Blocare taste
Această opţiune face inaccesibile toate comenzile aparatului, cu excepţia tastei "Pornit/Oprit".
Cu aparatul pornit:
- pentru a activa opţiunea ţineţi apăsată tasta până când se aprinde indicatorul corespunzător.
- pentru dezactivarea opţiunii, ţineţi apăsată tasta până când se stinge indicatorul corespunzător.

Această opţiune, dacă este selectată pentru uscarea precedentă, rămâne în memorie.

Finalizare ciclu
Această opţiune activează un semnal sonor prelungit la finalizarea ciclului. Activaţi opţiunea dacă nu sunteţi siguri că veţi auzi sunetul normal de finalizare a ciclului. Această opţiune, dacă este selectată pentru uscarea precedentă, rămâne în memorie.

Mut
Această opţiune permite dezactivarea semnalelor sonore ale panoului de comandă. Alarmele care indică defecte de funcţionare rămân active.
- pentru a activa opţiunea ţineţi tasta apăsată până când se aprinde indicatorul corespunzător.
- pentru a dezactiva opţiunea ţineţi tasta apăsată până când se stinge indicatorul corespunzător.

Temperatură ridicată
Îmbunătăţeşte capacitatea de uscare. Opţiune potrivită

pentru uscarea articolelor de îmbrăcăminte rezistente, se utilizează cu cicluri cu timp de uscare.

Anti - Şifonare
Această opţiune efectuează o mişcare specială a tamburului care reduce încâlcirea şi înnodarea articolelor vestimentare. Oferă rezultate optime atunci când este utilizată cu încărcături mici.

Delicat
Permite o uscare mai uşoară a rufelor, reducând temperatura de uscare.

ÎNGRIJIRE ŞI ÎNTREŢINERE

AVERTISMENT: scoateţi uscător de rufe din priză în timpul procedurilor de curăţare şi întreţinere.

Golirea rezervorului de apă după fiecare ciclu (consultaţi figura A).

Scoateţi recipientul din uscătorul de rufe şi goliţi-l în chiuvetă sau într-un alt loc de evacuare adecvat, apoi puneţi-l la loc corect. Nu utilizaţi uscătorul de rufe fără a introduce recipientul la locul său.

Curăţarea filtrului hublou după fiecare ciclu (consultaţi figura B).

Scoateţi filtrul şi curăţaţi-l eliminând eventuale reziduuri de scame de pe suprafaţa acestuia; spălaţi-l cu apă de la robinet sau aspiraţi-l cu un aspirator. Pentru performanţe optime, uscaţi toate filtrele înainte de a le pune la loc. **Nu utilizaţi uscătorul de rufe fără a introduce filtrul la locul său.**

Demontarea filtrului hublou:

1. Deschideţi hubloul şi trageţi filtrul în sus.
2. Deschideţi filtrul şi curăţaţi scamele de pe toate părţile acestuia. Poziţionaţi-l corect la loc; asiguraţi-vă ca filtrul să fie introdus complet şi să se afle la nivelul garniturii uscătorului de rufe.

Curăţarea filtrului inferior la aprinderea indicatorului corespunzător (consultaţi figura C).

Scoateţi filtrul şi curăţaţi-l eliminând eventuale reziduuri de scame de pe suprafaţa acestuia; spălaţi-l cu apă de la robinet sau aspiraţi-l cu un aspirator. Cu toate acestea se recomandă curăţarea acestui filtru după fiecare ciclu pentru a optimiza performanţele de uscare. **Nu utilizaţi uscătorul de rufe fără a introduce filtrul la locul său.**

Demontarea filtrului inferior:

1. Deschideţi uşiţa inferioară.
2. Prindeţi mânerul şi trageţi afară filtrul inferior.
3. Deschideţi partea posterioară a filtrului şi înlăturaţi scamele de pe suprafaţa internă a plasei.
4. Curăţaţi camera filtrului inferior evitând contactul direct cu lamelele.
5. Închideţi la loc partea posterioară a filtrului inferior şi introduceţi-l la loc controlând ca acesta să fie bine fixat la locul său.
6. Coborâţi mânerul filtrului şi închideţi uşiţa inferioară.
7. Asiguraţi-vă ca orificiul de admisie a aerului să fie liber.

Filtrele sunt componente fundamentale ale procesului de uscare. Funcţia acestora este de a colecta scamele care se formează în timpul uscării. În cazul în care filtrele sunt saturate, fluxul de aer din interiorul uscătorului de rufe este grav compromis: timpul de uscare este mai lung, se consumă mai multă energie, iar uscătorul de rufe poate suferi daune. Dacă aceste operaţiuni nu sunt efectuate corect, este posibil ca uscătorul de rufe să nu pornească.

Curăţarea uscătorului de rufe

- Piesele externe din metal, plastic şi cauciuc pot fi curăţate cu o lavetă umedă.
- Curăţaţi grilajul frontal de admisie a aerului în mod regulat (la fiecare 6 luni) folosind un aspirator pentru a elimina scamele, murdăria sau depunerile de praf. În plus, îndepărtaţi depunerile de scame din zona filtrelor, folosind un aspirator din când în când.
- Nu utilizaţi solvenţi sau agenţi abrazivi.

TRANSPORT ŞI MANEVRARE

Nu ridicaţi niciodată uscătorul apucându-l de partea superioară.

1. Scoateţi uscătorul de rufe din priză.
2. Scoateţi complet apa din rezervor.
3. Asiguraţi-vă că hubloul şi rezervorul sunt închise corespunzător.
4. Dacă furtunul de evacuare este conectat la sistemul de canalizare, fixaţi din nou furtunul de evacuare pe spatele uscătorului de rufe (consultaţi Ghidul de instalare).

Consum de energie			
În modul: oprit (Po) – Waţi			0.42
În modul: rămas în funcţiune (Pl) – Waţi			2.00
Programe	**Kg**	**kWh**	**Minute**
Eco*	9	1.69	215
Eco	4.5	0.81	110
Sintetice	4	0.94	113
*Program de referinţă pentru eticheta datelor energetice, acest program este adecvat uscării rufelor din bumbac normale şi este cel mai eficient program din punct de vedere al consumului de energie pentru rufe din bumbac. (Configurare standard/predefinită iniţială).			

Sistem cu Pompă de căldură
Pompa de căldură conţine gaz cu efect de seră care se află într-o unitate închisă ermetic. Această unitate sigilată conţine 0.43 kg de gaz R134a. GWP = 1430 (1 t CO_2).

DESCRIEREA PRODUSULUI

1. Rezervor de apă
2. Orificiu de admisie a aerului
3. Filtru inferior
4. Filtru hublou

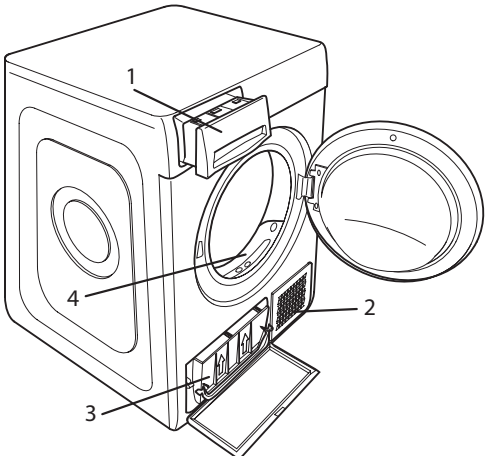

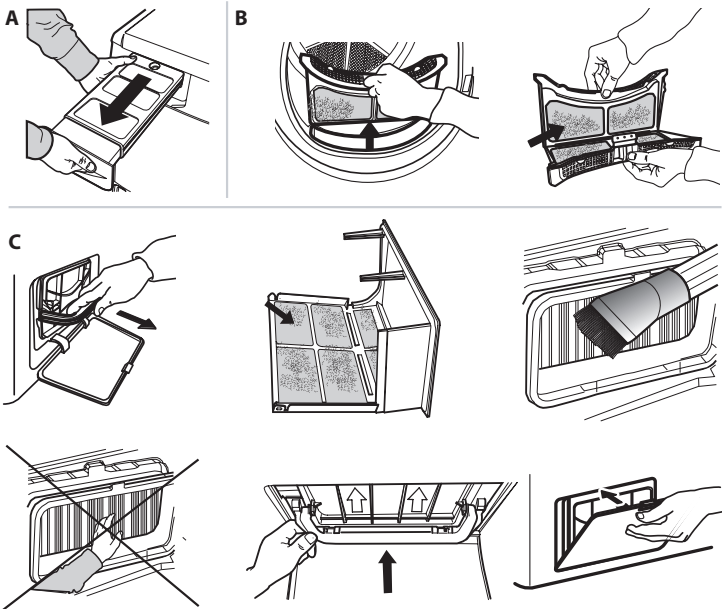

REMEDIEREA DEFECȚIUNILOR

RO

În caz de defecte de funcționare, înainte de a contacta unitatea de service, consultați tabelul de mai jos. Anomaliile sunt deseori minore și pot fi rezolvate în câteva minute.

Anomalie	Cauza posibilă	Soluție
Uscătorul de rufe nu pornește.	Ștecherul nu este introdus în priza de curent.	Introduceți ștecherul în priza de curent.
	Priza de curent este defectă.	Încercați să conectați un alt aparat electrocasnic în aceeași priză. Nu utilizați dispozitive electrice de conectare la priză precum adaptatoare sau prelungitoare.
	A avut loc o întrerupere a curentului electric.	Așteptaţi restabilirea alimentării cu energie electrică și reactivaţi siguranţa dacă este necesar.
Uscătorul de rufe nu pornește.	Hubloul nu a fost închis corespunzător.	Închideți hubloul.
	A fost setată o întârziere de start a ciclului.	În cazul uscătoarelor cu această funcție: așteptați finalizarea ciclului setat sau opriți aparatul pentru a-l reseta. Consultați secțiunea Opțiuni.
	Nu a fost apăsată tasta Pornire/Pauză pentru a porni programul.	Apăsaţi tasta Pornire/Pauză.
	Pe aparatele dotate cu funcția de blocare a tastelor, a fost setată această opțiune.	Consultaţi secţiunea Opţiuni. Dacă opţiunea Blocare taste a fost selectată, dezactivaţi-o. Oprirea mașinii nu va dezactiva această opţiune.
Hainele sunt ude la finalizarea ciclului.	Încărcătură mică.	Programul automat nu a sesizat umiditatea finală necesară iar uscătorul va încheia programul și se va opri. Dacă se întâmplă acest lucru, pur și simplu selectaţi o scurtă perioadă de uscare suplimentară sau selectaţi opţiunea uscare extra dacă este disponibilă.
	Încărcături mari sau țesături grele.	Nivelurile de uscare pot fi modificate la valoarea specifică dorită. Funcția Uscare extra se recomandă pentru a scoate articolele din mașină gata de purtat.
Timpul de uscare este foarte lung.	Nu a fost efectuată întreținerea adecvată.	Consultaţi secțiunea de îngrijire și întreținere și efectuaţi operațiunile descrise.
	Programul, durata și/sau nivelul de uscare setate nu sunt potrivite tipului și cantității de rufe introduse în uscătorul de rufe.	Consultaţi secțiunea programe și opțiuni pentru a identifica programul și opțiunile cele mai potrivite tipului de încărcătură.
	Rufele sunt prea umede.	Efectuaţi un ciclu de spălare cu număr de rotații mai mare ale centrifugii pentru a elimina cât mai multă apă posibil.
	Este posibil ca uscătorul de rufe să fie încărcat excesiv.	Consultaţi secțiunea programe pentru a verifica încărcătura maximă pentru fiecare program.
	Temperatura camerei.	Dacă temperatura camerei nu se încadrează în intervalul 14 – 30 °C, uscarea poate dura mai mult.
Programul nu s-a terminat.	Este posibil să fi avut loc o întrerupere a curentului electric.	În cazul întreruperii curentului electric apăsaţi tasta Pornire/Pauză pentru a relua ciclul.
Indicatori aprinse sau intermitente		
Rezervor de apă	Rezervorul de apă este plin.	Goliți rezervorul de apă. Consultaţi secțiunea de îngrijire și întreținere.
Filtrul hubloului	Anomalie a fluxului de aer necesar pentru funcționarea aparatului.	Curăţaţi filtrul hubloului și controlaţi ca priza de aer să fie liberă. Dacă aceste operațiuni nu sunt efectuate corect, este posibil ca uscătorul de rufe să se defecteze. Consultaţi secțiunea de îngrijire și întreținere.
Filtrul inferior*	Filtrul inferior trebuie curățat.	Curăţaţi filtrul inferior. Consultaţi secțiunea de îngrijire și întreținere.
DEMO Ciclul durează numai câteva minute.	Uscătorul de rufe este în modalitate DEMO. Indicatorul DEMO este aprins.	Dezactivaţi modalitatea Demo. Următoarele acțiuni trebuie efectuate în ordine, fără pauze. Porniţi apoi opriţi aparatul. Apăsaţi tasta Start/Pauză până la auzirea unui semnal sonor. Reporniţi aparatul. Indicatorul „DEMO” iluminează intermitent apoi se stinge.
Prezența simbolului cheii englezești indică o anomalie.	Senzorii aparatului au detectat o anomalie.	Opriţi uscătorul de rufe de la rețeaua electrică. Deschideţi imediat hubloul și scoateţi rufele astfel încât căldura să se disperseze. Aștepţaţi pentru aproximativ 15 minute. Reconectaţi uscătorul de rufe la rețeaua electrică, încărcaţi rufele și reluaţi ciclul de uscare. **Dacă problema persistă, contactaţi Unitatea de service și comunicaţi literele și numerele care iluminează intermitent pe afișaj. De exemplu F3 și E2.**

*Notă: unele modele sunt prevăzute cu funcție de autocurățare; nu sunt dotate cu filtrul inferior. Consultaţi secțiunea îngrijire și întreținere.

Puteţi găsi politicile, documentația standard, informațiile despre comandarea pieselor de schimb și informațiile suplimentare despre produs:

- Vizitând site-urile noastre web **docs.whirlpool.eu** și **parts-selfservice.whirlpool.com**
- Utilizând codul QR
- Ca alternativă, **contactaţi serviciul nostru de asistenţă tehnică post-vânzare** (Consultaţi numărul de telefon din certificatul de garanţie). Când contactaţi serviciul nostru de asistenţă tehnică post-vânzare, vă rugăm să precizaţi codurile specificate pe plăcuţa cu date de identificare a produsului dumneavoastră.

Whirlpool