ECSK11 F845

Four vapeur, compact 45 cm

Bauknecht
Für mich und mein Zuhause

POINTS FORTS

- Combifour vapeur avec 93 fonctions de cuisson (10 traditionnelles, 83 programmes automatiques)
- **Poignée intégrée**, adaptée à tous les styles de cuisines
- Volume cavité 29 litres
- Fonction „Sensor"

BLACK GLASS

ECSK11 F845
EAN 40 11577 61880 8

TIMER

- Combifour vapeur avec 93 fonctions de cuisson (10 traditionnelles, 83 programmes automatiques)
- **Air pulsé et vapeur combinés (de 130°C à 230°C)**
- **Cuisson vapeur (de 40°C à 100°C)**

FONCTIONS

- Air pulsé
- Ventilation à froid (décongélation)
- Réchauffer
- Levage de pâte
- Stérilisation (bouteilles, verres,....)
- Yaourt
- Conserves maison
- Décongeler
- Régénérer (pour réchauffer des plats sous-vide, cuisinés ou semi-cuits)

CARACTÉRISTIQUES

- Volume cavité 29 litres
- **Poignée intégrée**, adaptée à tous les styles de cuisines
- Porte pleine, 3 verres
- Porte rabattable
- Display Touch Control
- Fonction Favoris
- Fonction „Sensor"
- Bloquage du bandeau de commande (sécurité enfants)
- Eclairage four avec halogène
- Cavité en inox

ACCESSOIRES

- Sonde thermique avec indication de la température
- 1 grille
- Plat vapeur perforé inclus
- Réservoir d'eau amovible 2 litres
- 1 plaque à patisserie émaillée
- Bandeau inférieur en inox, hauteur 8 mm

DONNÉES TECHNIQUES

- Classe énergétique A
- Câble de raccordement 125 cm
- Puissance de raccordement 1450 W
- Alimentation électrique 220-240 V
- Frequence 50/60 Hz
- Fusible 10 A
- Encastrable dans une colonne, niche 45 cm
- Dimensions de la niche (HxLxP) : 450 x 560 x 550 mm
- Dimensions du produit (HxLxP) : 455 x 595 x 537 mm
- Dimensions du produit emballé (HxLxP) : 585 x 668 x 688 mm
- Poids de l'appareil 30 kg
- Poids de l'appareil emballé 32 kg

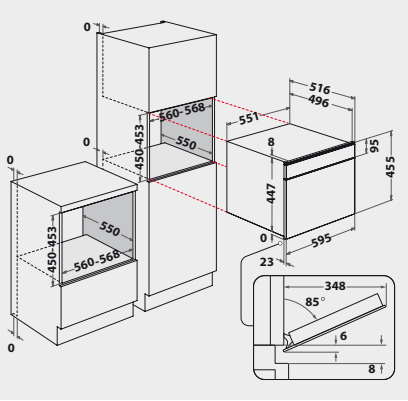

Pour toute information technique, veuillez vous référer aux informations produits EU. Sous réserve de modification des caractéristiques des produits et des prix mentionnés et des erreurs d'impression · L'utilisation/la publication des textes et/ou des images dans d'autres médias ne peut se faire que suite à un accord préalable · État 02.07.2020