# DBHF 93 LB X

**Dunstabzugshaube (Wand/90cm)**

Bauknecht
Für mich und mein Zuhause

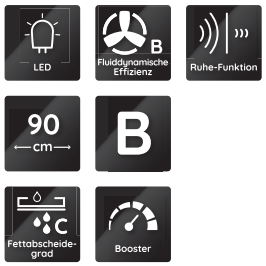


**TOP 4**
- Für Abluft- und Umluftbetrieb geeignet
- 1 leistungsstarker Lüftermotor, 4 Leistungs-stufen inkl. Intensiv-Stufe
- Ruhe-Funktion
- Steuerung über Leichtdrucktasten

EDELSTAHL

**DBHF 93 LB X**
EAN 40 11577 85159 5

**BAUART**
- Edelstahl-Kamin
- Für Abluft- und Umluftbetrieb geeignet

**AUSSTATTUNG**
- **Ruhe-Funktion**
- Steuerung über Leichtdrucktasten
- Kochstellenbeleuchtung LED, 2x2.5 Watt
- 1 leistungsstarker Lüftermotor, 4 Leistungs-stufen inkl. Intensiv-Stufe
- Filtersättigungsanzeige mittels LED

**ZUBEHÖR**
- Montage- und Befestigungsmaterial, inkl. Schacht
- 1 Aluminium-Fettfilter, auswaschbar
- Rückstauklappe für Abluftbetrieb

**ALS SONDERZUBEHÖR LIEFERBAR**
- Aktivkohlefilter für den Umluftbetrieb AMC 027

**VERBRAUCHSWERTE**
- Jahresenergieverbrauch: 69.7 kWh
- Energieeffizienzklasse B[1]

**TECHNISCHE DATEN**
- Gebläseleistung im Abluftbetrieb: **max. Normalstufe 432 m³/h, Intensivstufe 713 m³/h**
- Betriebsgeräusch im Abluftbetrieb: min. 35 – max. 72 dB/A
- Außenmaße (HxBxT): 1131x898x447 mm
- Gesamte Gerätehöhe verstellbar von 690 bis 1131 mm
- Abluftstutzen Ø 150 mm
- **Mindestabstand zum Elektrokochfeld 500 mm**
- **Mindestabstand zum Gaskochfeld 650 mm**

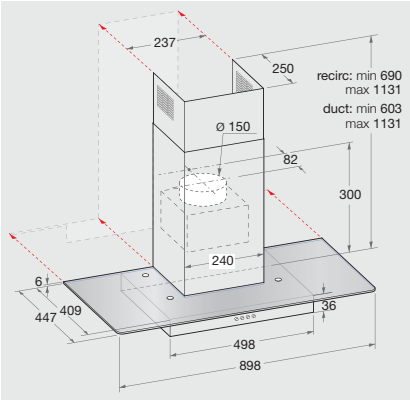


[1] Energieeffizienzklassen-Spektrum von A+++ bis D

Technische Daten entnehmen Sie bitte dem EU-Produktdatenblatt, oder fordern Sie diese unter https://docs.bauknecht.eu/ an · Liefermöglichkeiten, Änderungen und Irrtümer vorbehalten · Nutzung/Veröffentlichung von Bildern/Texten, auch in anderen Medien, ganz oder teilweise, nur mit Genehmigung des Herausgebers · Stand 02.04.2024