W7 MD440

12NC: 859991539250

GTIN (EAN) kodas: 8003437395888

Whirlpool
SENSING THE DIFFERENCE

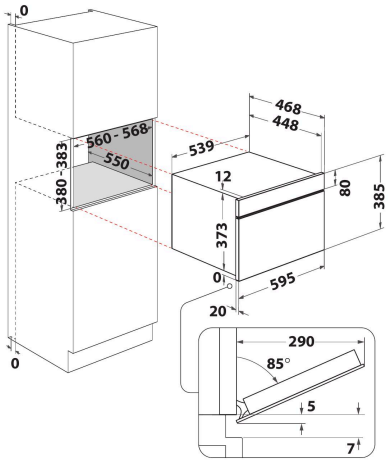

„Whirlpool“ įmontuojama mikrobangų krosnelė: nerūdijančio plieno spalva - W7 MD440

„Whirlpool“ įmontuojamos mikrobangų krosnelės charakteristikos: nerūdijančio plieno spalva. Išskirtinė talpa. Grilio funkcija. Išskirtinė „6th SENSE“ technologija įgalina automatinį trukmės, temperatūros ir energijos vartojimo nustatymą gaminant maistą. „Crisp“ funkcija suteikia galimybę idealiai kepti pyragus, picas, apkepus.

Garai
Sveiki garuose gaminti patiekalai bet kuriuo metu. Garų technologija garantuoja sveikiausius ir skaniausius patiekalus vos vienu palietimu.

Grilis
Greitas kepimas ant grotelių, greitesnis valymas. Jūsų mikrobangų krosnelės galinga grilio funkcija pasiekia tokių pačių skanių rezultatų kaip ir tradicinė orkaitė. Groteles galima pakreipti, todėl valymas tampa lengvesnis.

JetDefrost
Greitas atitirpinimas. Naudokitės unikalia sistema „JetDefrost 3D“, kad veiksmingai ir lengvai atitirpintumėte maistą savo mikrobangų krosnelėje.

Jet Start
Nepaprastas pašildymo greitis. Funkcija „JetStart“ pagreitina krosnelės įkaitimą per 30 sekundžių, užtikrindama idealią temperatūrą, kad galėtumėte pašildyti maistą su didesniu kiekiu skysčio, pavyzdžiui, sriubas ar gėrimus.

6th SENSE tehnologija
Patikimas gaminimas. Dėl „6TH SENSE“ technologijos jūsų mikrobangų krosnelė automatiškai nustato laiką, temperatūrą ir energijos lygį gaminimo proceso metu.

AssistedDisplay
„AssistedDisplay“ pateikiamos aiškios, paprastos instrukcijos, kad gaminti mikrobangų krosnele būtų lengva. Su 18 jutiklinių daviklių, rinkikliu su jutikliniais davikliais ir tvarkomais sąrašais, „Assited Display“ naudotojams leidžia pasiekti puikių rezultatų, pateikdamas išsamius nurodymus, informaciją ir įspėjimus, ir leidžia mėgautis intuityvia „6TH SENSE“ gaminimo derinių patirtimi.

Crisp
Neįveikiamas traškumas. Šios „Whirlpool“ mikrobangų krosnelės funkcija „Crisp“ ir speciali keptuvė leidžia jums bet kada iškepti traškiausias picas, pyragus ar apkepus.

- „6TH Sense“ technologija
- „6TH Sense“ „CRISP“ funkcija su „CRISP“ lėkšte
- „6th Sense“ atitirpinimas
- Crisp funkcija
- Ertmė 31 l
- „Jet Start“: greitas maisto pašildymas
- „Jet Defrost“: greitas pašildymas
- Garų funkcija
- „Steam&Boil“ (integruota)
- Duonos atitirpinimo funkcija
- 1000 W mikrobangų krosnelė
- 32,5 cm lėkštė
- Didžiausias lėkštės skersmuo: 315 mm
- Jutiklinio ekrano valdymo skydas
- Priekinis vėdinimas
- Atidarymas į apačią
- Crisp lėkštė ir rankena

W7 MD440

12NC: 859991539250

GTIN (EAN) kodas: 8003437395888

Whirlpool
SENSING THE DIFFERENCE

PAGRINDINĖS YPATYBĖS

Produkto grupė	Mikrobangos
Komercinis kodas	W7 MD440
Pagrindinė gaminio spalva	Nerūdijantis plienas
Mikrobangų krosnelės tipas	Mikrobangos + grilio funkcija
Konstrukcijos tipas	Integruota
Valdymo tipas	Elektroninis
Valdymo nustatymų tipas	LCD
Papildomas gaminimo metodas, grilis	Taip
„Crisp“	Taip
Garai	Taip
Papildomas gaminimo metodas, gaminimas su ventiliatoriumi	Ne
Laikrodis	Taip
Automatinės programos	Taip
Gaminio aukštis	385
Gaminio plotis	595
Gaminio gylis	468
Mažiausias nišos aukštis	380
Mažiausias nišos aukštis	556
Nišos gylis	550
Grynasis (neto) svoris (kg)	27
Ertmės talpa (l)	31
Besisukanti lėkštė	Taip
Besisukančios lėkštės skersmuo (mm)	325
Integruota valymo sistema	Ne

TECHNINĖS SAVYBĖS

Srovė (A)	10
Įtampa (V)	230
Dažnis (Hz)	50
Maitinimo laido ilgis (cm)	135
Kištuko tipas	„Schuko“
Laikmatis	Taip
Grilio galia (W)	800
Grotelių tipas	Kvarcas
Ertmės medžiaga	Nerūdijantis plienas
Vidaus apšvietimas	Taip
Papildomas gaminimo metodas, grilis	Taip
Ertmės vidaus lempučių padėtis	Dešinė pusė
Didžiausias oro srautas	0
Mažiausias oro srautas	0
Triukšmo lygis didžiausiu greičiu (2010/30 / ES)	0
Triukšmo lygis mažiausiu greičiu (2010/30 / ES)	0

ENERGINĖ KORTELĖ

„6th Sense“ / „Dynamic Intelligence“	„6th Sense“
Galios lygių skaičius	7
Didžiausia mikrobangų galia (W)	1000
Duonos atitirpinimas	Taip
„Jet defrost“	Taip
„Jet start“	Taip
Energijos efektyvumo klasė - NAUJA (2010/30 / ES) -	-