BAR2 KN5V IN

Einbau-Backofen (71 l)

Bauknecht
Für mich und mein Zuhause

Betriebsarten

TOP 4
- Multifunktions-Umluftbackofen mit 5 Funktionen
- Garraumvolumen 71 Liter
- ClassicCook Elektronik-Uhr
- Versenkbare Bedienknebel

EDELSTAHL

BAR2 KN5V IN
EAN 40 11577 84043 8

REGELUNG UND BETRIEBSARTEN
- Multifunktions-Umluftbackofen mit 5 Funktionen
- ClassicCook Elektronik-Uhr
- Elektronische Backofenregelung Lightronic

AUSSTATTUNG
- Garraumvolumen 71 Liter
- XXL Garraum – mehr Raum für extra große Gerichte
- Vollglasinnentür, 2-fach verglast
- Metall-Schalterblende
- Versenkbare Bedienknebel
- Garraum-Temperatur bis 250 °C
- Abklappbarer Grill erleichtert die Reinigung
- Griffschutz
- 1 Halogen-Lampe im Innenraum
- Glatte Seitenwände
- Kühlgebläse für gute Schrankentlüftung

ZUBEHÖR
- 1 Gitterrost
- 1 Backblech, emailliert
- 1 Fettpfanne

TECHNISCHE DATEN UND MASSE
- Energieeffizienzklasse A[1]
- Energieverbrauch nach DIN 0.81 kWh konventionell
- Energieverbrauch nach DIN 0.99 kWh Umluft
- Länge des Anschlusskabels 100 cm
- Gesamtanschlusswert: 2,75 kW
- Nischenmaße (HxBxT): 600x560x555 mm

WPRO-ZUBEHÖR (OPTIONAL)
- terrabianca Putzstein UNC502, EAN 8015250613858

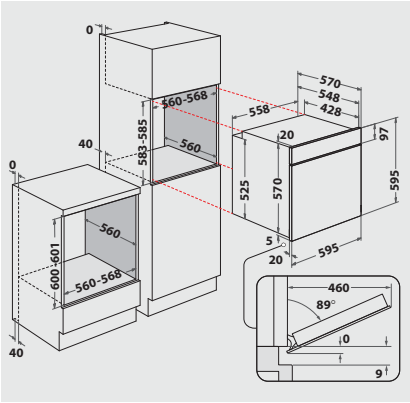

[1] Energieeffizienzklassen-Spektrum von A+++ bis D

Technische Daten entnehmen Sie bitte dem EU-Produktdatenblatt, oder fordern Sie diese unter https://docs.bauknecht.eu/ an · Liefermöglichkeiten, Änderungen und Irrtümer vorbehalten · Nutzung/Veröffentlichung von Bildern/Texten, auch in anderen Medien, ganz oder teilweise, nur mit Genehmigung des Herausgebers · Stand 06.11.2023