DISR 57M94 CA EU

12NC: F086771

EAN-Nummer: 8007842867718

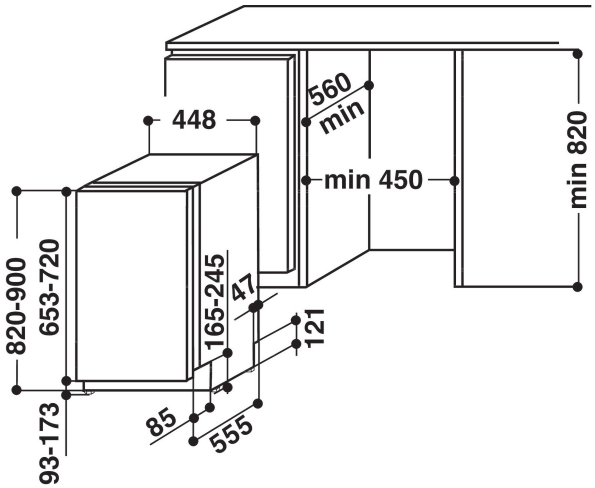

AUSSTATTUNG

Bauform	Eingebaut
Art der Installation	Vollintegrierbar
Steuerung	Elektronisch
Bedienelemente	Ziffer
Arbeitsplatte abnehmbar	Nein
Dekorfähig	Möglich mit Zubehör
Farbe Gerät	Graphit
Anschlusswert	1900
Absicherung	-
Spannung	220-240
Frequenz	50
Länge Anschlusskabel	128
Steckerart	Schuko
Länge Zulaufschlauch	0
Länge Ablaufschlauch	0
Verstellbarer Sockel	Nein
Höhe der Arbeitsplatte	0
Höhenverstellbare Füße	Ja - alle
Gerätehöhe	820
Gerätebreite	445
Gerätetiefe	555
Tiefe Produkt bei geöffneter Tür (90°)	995
Nischenhöhe minimal	820
Nischenhöhe maximal	820
Nischenbreite minimal	450
Nischenbreite maximal	450
Nischentiefe	570
Nettogewicht	28.9
Bruttogewicht	30.9

TECHNISCHE DETAILS

Automatikprogramm	Ja
Max. Wasserzulauftemperatur	0
Startzeitvorwahlmöglichkeiten	Stufenlos
Startzeitvorwahl max.	0
Programmablaufanzeige	-
Restzeitanzeige	Nein
Salzmangelanzeige	Ja
Klarspülmangelanzeige	Ja
Sicherheitsvorrichtungen	-
Oberkorb verstellbar	Ja
Max. Geschirrgröße Oberkorb	0
Max. Geschirrgröße Unterkorb	0
Anzahl Maßgedecke	10

GERÄTEEIGENSCHAFTEN

Energieeffizienzklasse - neu (2010/30/EU)	A++
Jährliche Energieverbrauch - neu (2010/30/EC)	211
Dauer des unausgeschalteten Zustands - neu (2010/30/EC)	12
Leistungsaufnahme im nichtausgeschalteten Zustand für das Standard-Baumwollprogramm bei vollständiger Befüllung - neu (2010/30/EU)	5
Energieverbrauch im ausgeschalteten Modus - neu (2010/30/EU)	0.5
Jährliche Wasserverbrauch - neu (2010/30/EC)	2520
Schallleistung dB	44