تعليمات السلامة

من المهم قراءتها واالتزام بها

قم بتنزيل دليل التعليمات من الموقع **http://docs.indesit.eu** أو اتصل برقم الهاتف الموضح على كتيب الضمان.

اقرأ تعليمات السلامة هذه قبل استخدام الجهاز. واحتفظ بها في مكان قريب للرجوع إليها مستقبلاً.
تقدم هذه التعليمات والجهاز نفسه تحذيرات هامة خاصة بالسلامة يجب مراعاتها في جميع الأوقات. لا تتحمل الجهة الصانعة أي مسؤولية ناجمة عن عدم مراعاة تعليمات السلامة هذه، أو استخدام الجهاز بطريقة غير سليمة، أو ضبط عناصر التحكم بطريقة غير صحيحة.
⚠ يجب إبعاد الأطفال الصغار في عمر ٠ - ٣ سنوات(عن الجهاز. يجب إبعاد الأطفال الصغار)من ٣ إلى ٨ سنوات(عن الجهاز ما لم يكونوا تحت المراقبة المستمرة. ويمكن للأطفال اعتباراً من عمر ٨ سنوات فأكثر، وللأشخاص الذين لديهم نقص في القدرات البدنية أو الحسية أو العقلية، أو لمن تنقصهم الخبرة والمعرفة استخدام هذا الجهاز بشرط الإشراف عليهم أو تزويدهم بالتعليمات المتعلقة باستخدامه بطريقة آمنة، وإذا فهموا الأخطار المتعلقة به. يجب ألا يعبث الأطفال بهذا الجهاز. يحظر على الأطفال تنظيف الجهاز وصيانته دون إشراف.
⚠ تحذير: يسخن الجهاز وأجزاؤه التي يمكن الوصول إليها أثناء الاستخدام. يجب توخى الانتباه لتجنب ملامسة عناصر التسخين. يجب إبعاد الأطفال دون سن ٨ سنوات إلا إذا كانت هناك ملاحظة وإشراف دائم عليهم.
⚠ تحذير: في حالة تشقق سطح الموقد، لا تستخدم الجهاز - خطر الصعق الكهربائي.
⚠ تحذير: خطر نشوب حريق: لا تقم بتخزين الأشياء على أسطح الطهي.
⚠ تنبيه: يجب مراقبة عملية الطهي. ويجب مراقبة عملية الطهي القصيرة بصفة مستمرة.
⚠ تحذير: طهي أطعمة تحتوي على دهون أو زيوت على الموقد دون مراقبة يمكن أن يكون خطيرا - خطر نشوب حريق. لا تحاول أبدا إطفاء الحريق باستخدام الماء: وبدلا من ذلك، أطفئ الجهاز ثم قم بتغطية اللهب مثلا بغطاء أو ببطانية إطفاء حريق.
⚠ لا تستخدم الموقد كسطح عمل أو كسطح ارتكاز. احتفظ بالملابس والمواد الأخرى القابلة للاشتعال بعيدا عن الجهاز إلى أن تبرد جميع الأجزاء تماما - خطر نشوب حريق.
⚠ ال يجوز وضع أية أشياء معدنية، مثل السكاكين والشوك والمالعق واألغطية على سطح الموقد ألنها يمكن أن تصبح ساخنة.
⚠ بعد االستخدام، أطفئ عنصر الموقد باستخدام مفتاح التحكم الخاص به وال تعتمد على كاشف ألواني.

الاستخدام المسموح به

⚠ تنبيه: الجهاز غير مخصص للاستخدام عن طريق جهاز تشغيل خارجي مثل مؤقت خارجي أو نظام تشغيل عن بعد مستقل.
⚠ هذا الجهاز مخصص للاستخدام في الأغراض المنزلية وما شابهها مثل: منطقة المطبخ في المحلات والمكاتب وبيئات العمل الأخرى، البيوت الريفية، ومن قبل نزلاء الفنادق والموتيلات والنزل بنظام المبيت والإفطار والبيئات الأخرى ذات الطابع السكني.
⚠ ولا يُسمح باستخدامه في أي أغراض أخرى (مثلا: تدفئة الغُرف).
⚠ هذا الجهاز غير مخصص للاستخدام المهني. لا تستخدم الجهاز في الهواء الطلق.

التركيب

⚠ يجب التعامل مع الجهاز وتركيبه بواسطة شخصين أو أكثر - خطر الإصابة. ويتعين استخدام قفازات واقية لإخراج الجهاز من العبوة وتركيبه - خطر الإصابة بجروح.
⚠ يجب إجراء عمليات التركيب بما فيها الإمداد بالماء)إذا كان موجودا(والتوصيلات الكهربائية والإصلاح بواسطة فني مؤهل. لا تقم بإصلاح أو تغيير أي جزء من أجزاء الجهاز ما لم ينص دليل المستخدم على ذلك بشكل محدد. وأبعد الأطفال عن موقع التركيب. بعد إخراج الجهاز من عبوته، تحقق من عدم تضرره أثناء النقل. وفي حالة وجود مشكلات، اتصل بالموزع أو أقرب مركز لخدمة ما بعد البيع. بمجرد إتمام التركيب، يجب تخزين مخلفات عبوة التغليف) الأجزاء البلاستيكية والستايروفوم وخلافه(بعيدا عن متناول الأطفال - خطر الاختناق. ويجب فصل الجهاز عن مصدر الكهرباء قبل إجراء أية أعمال تركيب - خطر الصعق الكهربائي. وأثناء التركيب، تأكد من عدم إلحاق أي ضرر بكابل الكهرباء من جراء الجهاز -خطر نشوب حريق أو الصعق الكهربائي. ولا تقم بتفعيل الجهاز إلا عند اكتمال عملية التركيب.
⚠ قم بتنفيذ جميع أعمال قطع الكابينة قبل تركيب الجهاز في المبيت وتخلص بعناية من جميع الرقاقات الخشبية ونشارة الخشب.
⚠ إذا لم يتم تركيب الجهاز فوق فرن، فيجب تركيب لوح فاصل (غير مورد) في الجزء الموجود أسفل الجهاز.

التحذيرات الكهربائية

⚠ يجب توفر إمكانية فصل الجهاز من مصدر الكهرباء من خلال نزع القابس إن أمكن الوصول إليه، أو باستخدام مفتاح متعدد الأقطاب ومركب عند المقبس بالتوافق مع قواعد التوصيل، ويجب أن يكون الجهاز مؤرضا، بالتوافق مع مواصفات الأمان الكهربائية المحلية.
⚠ لا تستخدم أسلاك التمديد، أو المقابس متعددة التوصيلات أو المهايئات. يجب ألا يتسنى للمستخدم إمكانية الوصول إلى الأجزاء الكهربائية بعد التركيب. لا تستخدم الجهاز إذا كانت يداك مبتلتين أو قدماك حافيتين. ولا تقم بتشغيل هذا الجهاز إذا كان هناك تلف في كابل أو قابس الكهرباء، أو في حالة تعذر تشغيله بالطريقة الصحيحة، أو إذا كان تالفاً، أو إذا سقط على الأرض.
⚠ إذا لحق أي تلف بسلك التوصيل يجب استبداله عن طريق جهة الصنع أو وكيل الصيانة التابع لها أو أي شخص مؤهل بنفس الدرجة وذلك لتجنب المخاطر - خطر الصعق الكهربائي.

التنظيف والصيانة

⚠ تحذير: تأكد من إيقاف الجهاز ومن فصله عن مصدر الكهرباء قبل إجراء أية أعمال صيانة، لا تستخدم أبدا أجهزة التنظيف بالبخار - خطر الصعق الكهربائي.
⚠ لا تستخدم منتجات أكالة أو كاشطة أو منظفات كلورية أو أدوات تنظيف الأواني.

التخلص من مواد التغليف

مواد التغليف قابلة لإعادة التدوير بنسبة ١٠٠ ٪ ومميزة برمز إعادة التدوير ♻.
لذا، يجب التخلص من أجزاء التغليف المختلفة بطريقة مسؤولة وبالتوافق التام مع تشريعات السلطات المحلية الحاكمة لعملية التخلص من المخلفات.

تكهين الأجهزة المنزلية

تم تصنيع هذا الجهاز باستخدام مواد قابلة لإعادة التدوير أو إعادة الاستخدام. تخلص منه وفقا للوائح المحلية الخاصة بالتخلص من المخلفات. لمزيد من المعلومات حول المعالجة والاسترداد وإعادة التدوير للأجهزة الكهربائية المنزلية، اتصل بالجهة المحلية المختصة أو خدمة جمع النفايات المنزلية أو المتجر الذي اشتريت منه الجهاز. هذا الجهاز مميز حسب المواصفة الأوروبية 2012/19/EU ، الأجهزة الكهربائية والإلكترونية القديمة (WEEE).
من خلال التأكد من التخلص من هذا المنتج بالطريقة الصحيحة سوف تساعد في منع النتائج السلبية على البيئة وصحة الإنسان.

يشير الرمز ☒ الموجود على المنتج أو على المستندات المرافقة للمنتج إلى أنه لا ينبغي التعامل مع هذا المنتج على أنه من المخلفات المنزلية، ولكن يجب تسليمه إلى مركز تجميع ملائم لإعادة تدوير الأجهزة الكهربية والإلكترونية.

نصائح توفير الطاقة

احرص على تحقيق أقصى استفادة من الحرارة المتبقية بسطح التسخين من خلال إطفائه قبل نهاية الطهي ببضع دقائق.
قاعدة الوعاء أو الإناء الخاص بك ينبغي أن تغطي سطح التسخين بالكامل، فالوعاء الذي يكون أصغر من سطح التسخين سوف يتسبب في إهدار الطاقة.
قم بتغطية الأواني والأوعية الخاصة بك بأغطية محكمة الغلق أثناء الطهي واستخدم كمية قليلة من الماء قدر الإمكان. فالطهي دون وضع غطاء على الإناء سوف يزيد من استهلاك الطاقة بشكل كبير.

اقتصر على استخدام الأواني والأوعية ذات القواعد المستوية.

بيان المطابقة

هذا الجهاز يفي بمتطلبات التصميم الاقتصادي المحددة في اللوائح الأوروبية رقم ٦٦ / ٢٠١٤ ، بالتوافق مع المواصفة الأوروبية EN-٢ ٦٠٣٥٠.

التوصيل الكهربائي

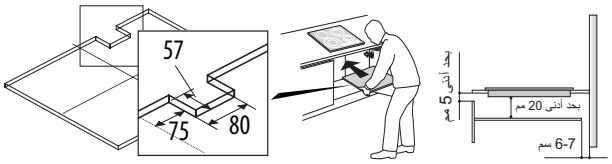

- **يجب ضبط الموقد المسطح داخل سطح عمل بين عمق 30 ميلليمتر و 60 ميلليمتر.**
- **قم بتركيب لوح فاصل أسفل الموقد.**
- **لا يجوز أن يكون الجزء السفلي للمنتج متاحا للوصول إليه بعد التركيب.**
- **لا تقم بتركيب اللوح الفاصل في حالة تركيب فرن أسفل سطح عمل.**
- المسافة بين الجانب السفلي للجهاز واللوح الفاصل يجب أن تكون متوافقة مع الأبعاد الموضحة في الشكل.
- لضمان التشغيل الصحيح للمنتج، لا تقم بإعاقة الخلوص الضروري الأدنى بين الموقد والجزء العلوي للوحدة (بحد أدنى 5 مم).
- في حالة تركيب فرن أسفل سطح عمل، فتأكد من تزويد الفرن بنظام تبريد.
- للاطلاع على أبعاد الدمج والتركيب، انظر الصورة في هذه الفقرة.
- الحد الأدنى للمسافة التي يجب الحفاظ عليها بين الموقد والشفاط من فوقه. للمزيد من المعلومات يرجى الرجوع إلى دليل مستخدم الشفاط.
- **لا تقم بتركيب الموقد المسطح بالقرب من غسالة أطباق أو غسالة ملابس، وذلك حتى لا تتلامس الدوائر الإلكترونية مع البخار أو الرطوبة، وبالتالي تتسبب في إتلافها.**
- في حالة التركيب على سطح مستو، اتصل بخدمة ما بعد البيع لطلب تركيب طقم البراغي 4801 211 00112.
- لفك الموقد، استخدم مفكا (ليس ضمن التجهيزات الموردة) لفك المشابك المحيطة الموجودة على الجانب السفلي للجهاز.

وضع الموقد

ضع الجوان المورد على الموقد المسطح (ما لم يكن مركباً بالفعل)، بعد تنظيف سطحه. بعد التوصيل الكهربائي (انظر فصل "التوصيل الكهربائي") قم بوضع كل مشبك تثبيت على الفتحات المعنية بالجوانب الجانبية للموقد كما هو موضح في الصورة. وبعد ذلك ادفع الموقد داخل التجويف وتأكد من أن الزجاج مستوي ويوازي سطح العمل. مشابك التثبيت مصممة لجميع أنواع مواد سطح العمل (الخشب، الرخام، إلخ).

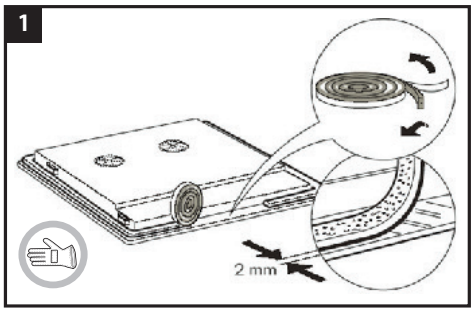

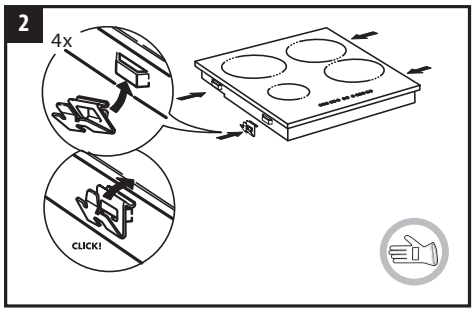

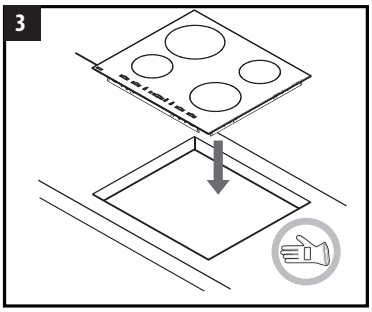

المسافات والأبعاد التي يجب مراعاتها

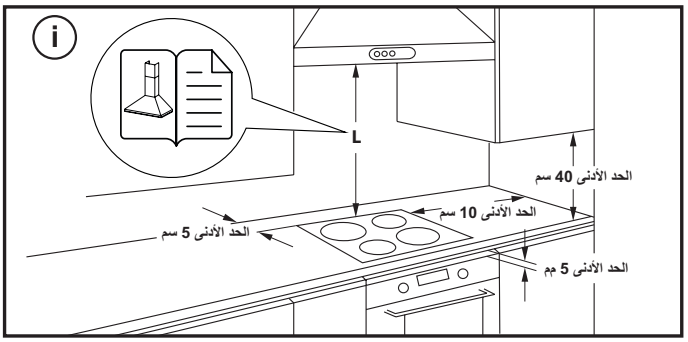

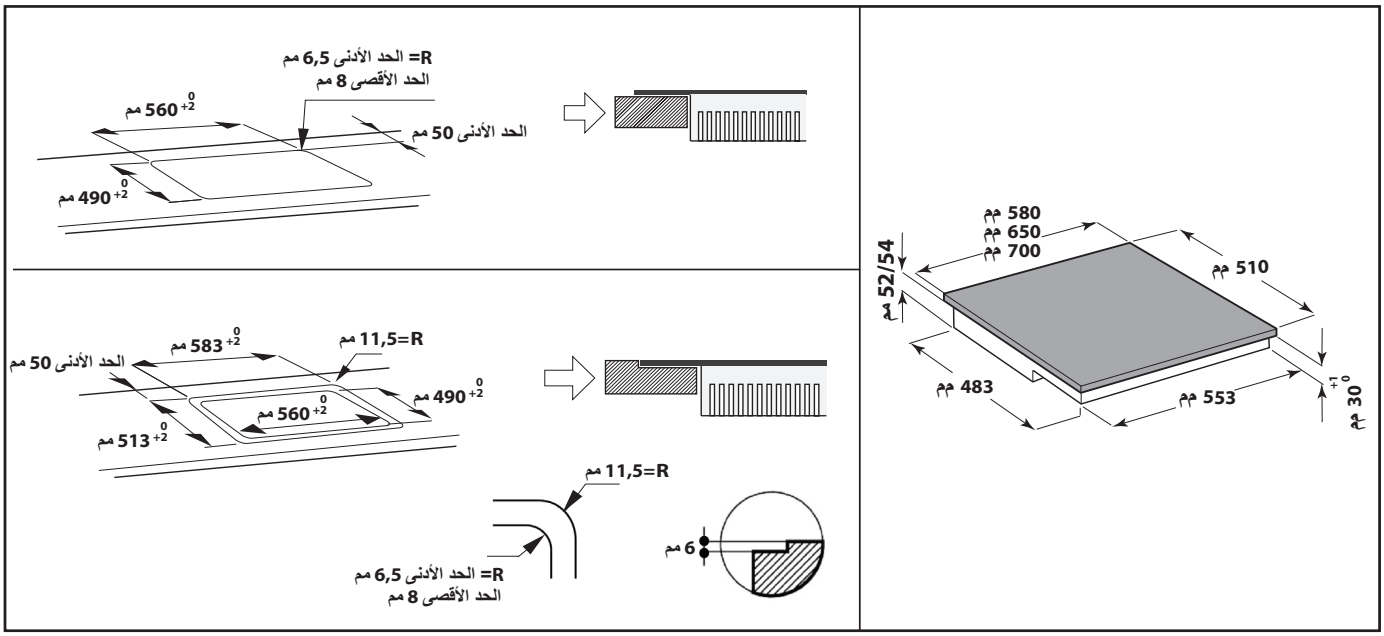

التوصيلالكهربائي

يجب إتمام التوصيلة الكهربائية قبل توصيل الجهاز بمصدر إمداد الكهرباء.
يجب أن يتم التركيب بمعرفة شخص مؤهل ذو اطلاع جيد بتشريعات السلامة والتركيب المعمول بها. بصفة خاصة، يجب أن تتم عملية التركيب طبقاً لتعليمات شركة الإمداد بالكهرباء المحلية.
تأكد من أن قيمة الفلطية المدونة على لوحة البيانات الموجودة أسفل الجهاز مساوية لقيمة فلطية تيار الشبكة الكهربائية.
تشترط اللوائح أن يتم تأريض الجهاز: اقتصر على استخدام موصلات (بما فيها موصل الأرضي) بالمقاس المناسب.

التوصيل بكتلة أطراف التوصيل

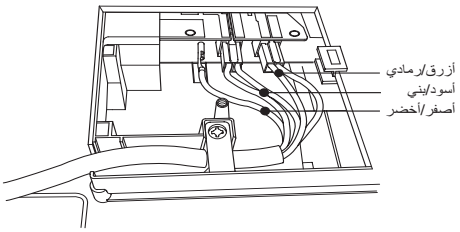

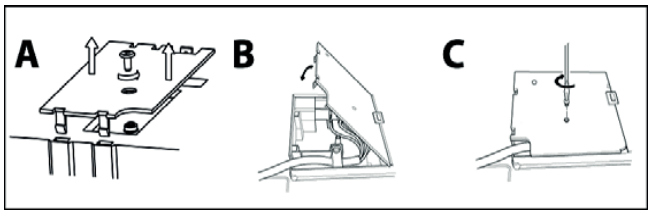

تنبيه: يجب أن يكون كابل الكهرباء طويلا بالقدر الكافي للسماح بخلع الموقد المسطح من سطح العمل، كما يجب وضعه بحيث تتجنب تعرضه للتلف أو السخونة المفرطة نتيجة ملامسته للقاعدة.

- اخلع غطاء الأطراف (**A**) بفك البرغي وأدخل الغطاء في المفصلة (**B**).
- قم بتوصيل كابل الكهرباء بالمشبك وقم بتوصيل الأسلاك بكتلة الأطراف كما هو موضح بمخطط الأسلاك القريب من الأطراف.
- قم بتأمين كابل الكهرباء بمشبك الكابل.
- أغلق الغطاء (**C**) واربط الغطاء على الأطراف بالبرغي الذي تم فكه.

في كل مرة يتم فيها التوصيل بالشبكة الكهربائية، يقوم الموقد بإجراء فحوصات أوتوماتيكيا لعدة ثوان.

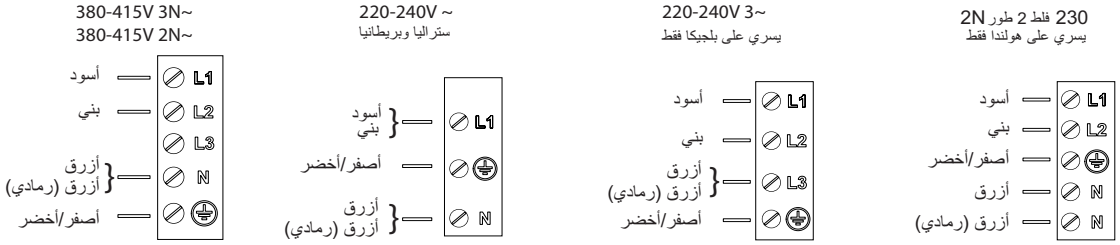

وصف المنتج

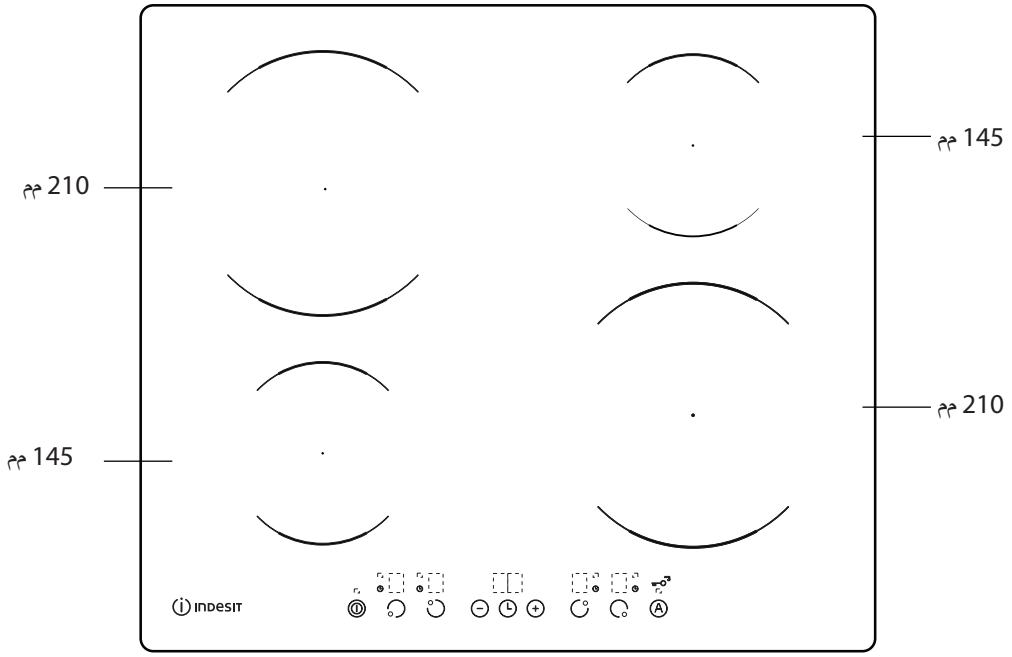

لوحة التحكم

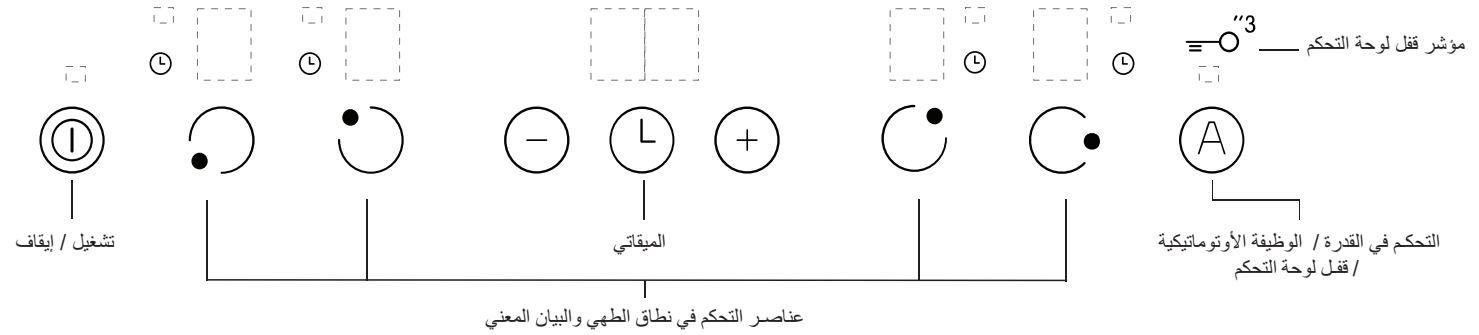

الكماليات

الأواني والمقالي

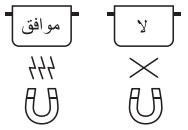

اقتصر على استخدام الأواني والمقالي المصنوعة من خامات ذات نفاذية مغناطيسية والمناسبة للاستخدام مع المواقد الحثي. ولتحديد ما إذا كان الإناء مناسبا، تحقق من الرمز (غالبا ما يكون مطبوعا في الأسفل).يمكن استخدام قطعة مغناطيس للتأكد من تمتع الأواني بقوة مغناطيسية. قد تتأثر نتائج الطهي والأداء بنوعية الأواني والمقالي المستخدمة.

قيم عرض القاعدة الموصى بها للأواني

ضع الوعاء في منتصف نطاق الطهي المطلوب قبل تشغيل الموقد.

للحصول على نتائج طهي جيدة، يجب أن يكون قطر قاعدة الإناء مماثلاً لمقاس سطح التسخين.

هام: لا تعمل نطاقات الطهي إذا لم تكن الأواني مناسبة الحجم.

ولتحديد مقاس الإناء بدقة، يرجى قياس قاعدة الإناء ثم ارجع إلى قيم عرض قاعدة الأواني الموصى بها المذكورة في الجدول أدناه، وذلك لاستخدام الأواني بشكل مثالي والتعرف عليها بشكل صحيح. لكل نطاق طهي الحد الأدنى لاكتشاف الأواني، ويختلف حسب خامة الإناء المستخدم. لذلك يجب عليك استخدام نطاق الطهي الأنسب لقطر الإناء.

القطر (سم)	الحد الأقصى (سم)	الحد الأدنى (سم)
14,5	14,5	10
18	18	12
21	21	15

وضع الإناء الموصى به

للحصول على أفضل أداء عند استخدام وعاءين في نفس الوقت، ضعهما حسب الصور أدناه:

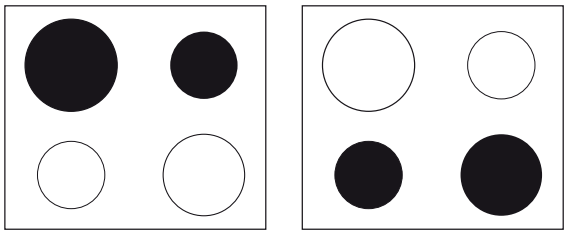

هام: لتجنب حدوث ضرر دائم للموقد:
- لا تستخدم الأواني ذات القواعد غير المستوية،
- لا تستخدم الأواني المعدنية ذات القواعد المطلية،
- لا تضع الأواني/المقالي فوق لوحة التحكم.

أول مرة للاستخدام

POWER MANAGEMENT (التحكم في القدرة)

بفضل وظيفة "التحكم في القدرة" يمكن للمستخدم ضبط القدرة القصوى التي يمكن للموقد الوصول إليها حسب الحاجة.
يتاح هذا الإعداد في أي وقت ويتم الحفاظ عليه حتى التغيير التالي.
من خلال ضبط أقصى قدرة مطلوبة، يقوم الموقد أوتوماتيكيا بضبط التوزيع في مختلف نطاقات الطهي، مما يضمن عدم تجاوز هذا الحد، مع ميزة القدرة أيضا على التحكم في جميع النطاقات في وقت واحد، ولكن بدون مشكلات فرط التحميل.
تتاح 4 مستويات للقدرة القصوى وتظهر على وحدة العرض: 2.5 كيلوواط - 4.0 كيلوواط - 6.0 كيلوواط - 7.2 كيلوواط (تعتبر القيمة 7.2 كيلوواط هي أقصى قدرة للموقد المسطح).
عند الشراء، يكون الموقد مضبوطا على القدرة القصوى.

لضبط قدرة الموقد:

- اضغط لحوالي 3 ثوان على زر ⊕ . يظهر في وحدة العرض PL .
- اضغط على زر التحكم في القدرة Ⓐ لتأكيد الخطوة السابقة. يظهر في وحدة العرض 2.5 .
- اضغط على أزرار ⊕ / ⊖ لاقي لاختيار الطاقة المطلوبة . تعرض حينئذ وحدة العرض مستويات الطاقة المتاحة.
- اضغط على زر التحكم في القدرة Ⓐ لتأكيد الخطوة السابقة. يظهر في وحدة العرض المستوى المضبوط والذي يومض لمدة ثانيتين تقريبا، بعد ذلك يقوم الموقد بإصدار إشارة صوتية ثم ينطفئ من تلقاء نفسه، وعندئذ يكون جاهزا للاستخدام.

في حالة حدوث خطأ أثناء ضبط القدرة، يظهر الرمز EE في الوسط وتصدر إشارة صوتية لمدة 5 ثوانٍ. وفي هذه الحالة، كرر عملية التهيئة من البداية. إذا تكرر حدوث الخطأ، فاتصل بخدمة ما بعد البيع.
أثناء الاستخدام المعتاد، إذا حاول المستخدم زيادة الحد الأقصى المتاح لمستوى القدرة عند الوصول إليه، فإن مستوى النطاق المستخدم يومض مرتين وتصدر إشارة صوتية.
للحصول على قدرة أعلى في هذا النطاق، فمن الضروري خفض مستوى قدرة واحد أو أكثر من نطاقات الطهي الفعالة في حينه يدويا.

تشغيل/إيقاف الموقد

لتشغيل الموقد، اضغط على الزر ⏻ لمدة ثانيتين تقريبا إلى أن تضيء بيانات نطاق الطهي.
لإطفاء الموقد، اضغط على نفس الزر إلى أن تنطفئ البيانات. يتم إيقاف فعالية جميع نطاقات الطهي.
إذا كان الموقد قيد الاستخدام، يظل مؤشر السخونة المتبقية "H" مضيئا إلى أن تبرد نطاقات الطهي.
في حالة عدم اختيار وظيفة خلال 10 ثوان من التشغيل، يتوقف الموقد أوتوماتيكيا.

تشغيل وضبط نطاقات الطهي

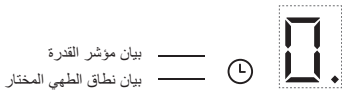

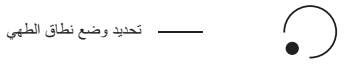

ضع الإناء في نطاق الطهي الذي ترغب به. قم بتشغيل سطح الموقد. ثم قم بتفعيل نطاق الطهي المحدد من خلال الضغط على زر الوضع المطابق. تعرض حينئذ وحدة العرض "٠". يمكنك اختيار مستوى القدرة المرغوب بدءا من 0 كحد أدنى إلى 9 كحد أقصى أو اختيار وظيفة المعزز "P" إن وُجدت. لزيادة مستوى القدرة، اضغط على الزر "+". لتقليل مستوى القدرة، اضغط على الزر "–".

إيقاف فعالية نطاقات الطهي

لإطفاء نطاق الطهي، اضغط على زر الموضع المطابق لما يزيد عن 3 ثوان.

قفل لوحة التحكم

تقوم هذه الوظيفة بقفل المفاتيح لمنع تشغيل الموقد بشكل غير مقصود.
لتفعيل قفل لوحة التحكم، قم بتشغيل الموقد واضغط على زر وظيفة القفل لمدة ثلاث ثوانٍ، تصدر إشارة صوتية ويظهر مؤشر مضيء بجانب تفعيل إشارة رمز القفل. يتم قفل لوحة التحكم ما عدا وظيفة الإيقاف.
لإيقاف فعالية قفل التحكم، كرر عملية التفعيل. تنطفئ النقطة المضيئة ويعاد تفعيل الموقد.
وجود ماء أو سائل مسكوب من الأواني أو أية أشياء مستندة على الزر أسفل الرمز يمكن أن يؤدي إلى تفعيل أو إيقاف فعالية قفل لوحة التحكم دون قصد.

الميقاتي

يمكن استخدام الميقاتي لضبط زمن الطهي على مدة 99 دقيقة (ساعة واحدة و 39 دقيقة) لجميع نطاقات الطهي.
اختر نطاق الطهي المراد استخدامه باستخدام الميقاتي، واضغط على الميقاتي فتصدر إشارات صوتية للإشارة إلى الوظيفة. فيظهر في وحدة العرض الرمز "٠٠" ويضيء بيان LED. يمكن خفض قيمة الميقاتي وزيادتها من خلال الضغط المستمر على الأزرار "+" و "–" لوظيفة الشريط الانزلاقي.
عند انقضاء الوقت المضبوط، تصدر إشارة صوتية وينطفئ نطاق الطهي أوتوماتيكيا.
لإيقاف فعالية الميقاتي، احتفظ بزر الميقاتي مضغوطا لمدة 3 ثوانٍ على الأقل.
لضبط الميقاتي لنطاق آخر، كرر الخطوات السابقة.
يعرض بيان الميقاتي بشكل دائم الميقاتي للنطاق المختار أو أقصر ميقاتي.
لتعديل الميقاتي أو إيقاف فعاليته، اضغط على زر اختيار نطاق الطهي للميقاتي المعني.

الوظائف الخاصة

الوظيفة الأوتوماتيكية

تقوم الوظيفة أوتوماتيكيا بضبط مستوى قدرة مناسب للحفاظ على الغليان المنخفض. قم بتفعيل هذه الوظيفة بعد الوصول لدرجة الغليان، وذلك من خلال الضغط على زر النطاق المعني أولا ثم الزر Ⓐ.

مؤشر الحرارة الثابت

الموقد مزود بمبين للسخونة المتبقية لكل نطاق طهي. وهذه المبينات تنبه المستخدم إذا كانت نطاقات الطهي لاتزال ساخنة.
إذا ظهر بوحدة العرض البيان H، فلا يزال نطاق الطهي ساخنا. في حالة إضاءة مبين السخونة المتبقية لنطاق طهي محدد، فهذا يعني أن النطاق يمكن استخدامه، على سبيل المثال للحفاظ على سخونة طبق أو لصهر الزبد.
عندما يبرد نطاق الطهي، ينطفئ البيان.

مبين الأواني غير الصحيحة أو الناقصة

إذا كنت تستخدم إناء غير مناسب، وكان غير موضوع بشكل صحيح أو أبعاده غير مناسبة للموقد الحثي، فسوف تظهر الرسالة "no pot" (لا يوجد إناء) (⊔⊔). في هذه الحالات، يوصى بإعادة وضع الوعاء على سطح الموقد إلى أن تعثر على وضع التشغيل.
في حالة عدم اكتشاف وعاء خلال 60 ثانية، ينطفئ الموقد.

وظيفة الغلي السريع (BOOSTER)

تتيح هذه الوظيفة، التي تتواجد على بعض نطاقات الطهي فقط، استغلال القدرة القصوى للموقد (على سبيل المثال لغلي الماء بسرعة شديدة).
لتنشيط الوظيفة ، حدد منطقة الطهي بالضغط على زر الموضع المقابل واضغط على الزر «+» حتى تظهر كلمة "P" على الشاشة. بعد استخدام وظيفة المعزز لمدة ٥ دقائق، يقوم الجهاز أوتوماتيكيا بضبط النطاق على المستوى ٩.

تفعيل/إيقاف تفعيل الإشارة الصوتية

بعد تشغيل الموقد، اضغط واستمر في الضغط على "+" وكذلك الزر جهة اليمين في وقت واحد لمدة ٣ ثوان على الأقل (كما هو موضح أدناه).

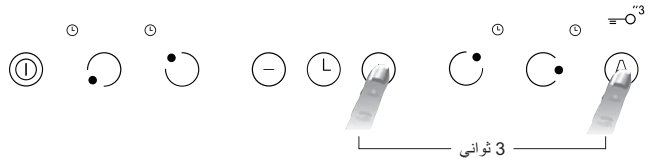

جدول مستويات القدرة

مستوى القدرة		نوع الطهي	استخدام المستوى (مبينا الخبرة في مجال الطهي والعادات)
أقصى قدرة	Boost	تسخين سريع	مثالي لزيادة درجة حرارة الطعام بسرعة للغلي السريع في حالة الماء والتسخين السريع لسوائل الطهي.
	7 – 9	التحمير – السلق	مثالي للتحمير وبدء الطهي وتحمير المنتجات المجمدة والغلي السريع.
قدرة عالية		تحمير – تحمير بطيء – سلق – شواء	مثالي للتحمير البطيء والحفاظ على درجة غليان عالية والطهي والشواء (مدة قصيرة، 5-10 دقائق).
	5 – 7	تحمير – طهي – طهي بطيء – تحمير بطيء – شواء	مثالي للتحمير البطيء والحفاظ على درجة غليان منخفضة والطهي والشواء (مدة متوسطة، 10-20 دقائق)، الإحماء.
قدرة متوسطة		طهي – طهي بطيء – تحمير بطيء – شواء	مثالي للتحمير البطيء والحفاظ على درجة غليان طفيفة والطهي والشواء (مدة طويلة).
	3 – 4	طهي – غلي بطيء – تغليظ القوام – معجنات كريمية	مثالي للطهي المطول (الأرز، الصوصات، لحم الروستو، الأسماك) مع السوائل (على سبيل المثال الماء، النبيذ، الحساء، اللبن)، المعجنات الكريمة.
			مثالي للطهي المطول (الأحجام الأقل من لتر واحد: الأرز، الصوصات، لحم الروستو، الأسماك) مع السوائل (على سبيل المثال الماء، النبيذ، الحساء، اللبن).
قدرة منخفضة	1 – 2	الصهر – إذابة التجمد – الحفاظ على سخونة الطعام – الريزوتو الكريمة	مثالي لصهر الزبد وصهر الشيكولاتة برفق وإذابة تجمد المنتجات الصغيرة والحفاظ على سخونة الأطعمة المطهوة للتو (على سبيل المثال الصوصات وأنواع الحساءات، الشوربة الكثيفة).
			مثالي للحفاظ على الطعام المطهو لتوه ساخنا، مثل الريزتو الكريمة، وللحفاظ على الأطعمة التي يتم تقديمها ساخنة (مع ملحق تكميلي مناسب للحث).
الإيقاف	بدون قدرة	سطح التدعيم	الموقد في وضع الاستعداد أو متوقف (قد تكون هناك حرارة متبقية في نهاية الطهي، يشار إليها بحرف "H").

ملاحظة: عند إعداد أطعمة سريعة الطهي تتطلب توزيع السخونة بشكل مثالي (على سبيل المثال البان كيك) على نطاق الطهي المزدوج 28 سم (إن وجد)، فاستخدم أواني لا يزيد قطرها على 24 سم. للطهي الدقيق (على سبيل المثال، صهر الشيكولاتة أو الزبد) استخدم نطاقات منفردة بقطر أصغر.

الصيانة والتنظيف

⚠ **افصل الجهاز عن مصدر الإمداد بالكهرباء.**

- لا تستخدم أجهزة التنظيف بالبخار.
- لا تستخدم إسفنجات خشنة أو حشوات تنظيف خادشة لأنها قد تلحق الضرر بالزجاج.
- بعد كل استخدام، قم بتنظيف الموقد (عندما يبرد) لإزالة أية ترسبات أو بقع ناتجة عن بقايا الأطعمة.
- السكر أو الأطعمة التي بها نسبة عالية من السكر تتسبب في إلحاق الضرر بالموقد ويجب إزالتها على الفور.
- الملح والسكر والرمل يمكن أن تخدش السطح الزجاجي.
- استخدم قطعة قماش ناعمة أو ورق مطبخ له قدرة على الامتصاص أو منظف خاص بالموقد (اتبع إرشادات الجهة الصانعة).
- انسكاب السوائل على نطاقات الطهي قد يتسبب في تحريك الإناء أو اهتزازاه.
- قم بتجفيف الموقد بعناية بعد تنظيفه.

إذا ظهر شعار iXelium™ على الزجاج، فهذا يعني أن الموقد معالج بتكنولوجيا iXelium™ ، وتشطيبات حصرية من Whirlpool والتي تضمن تحقيق أفضل نتائج تنظيف مع الحفاظ على سطح الموقد لامعا لفترات أطول.

لتنظيف مواقد iXelium™ التزم بهذه النصائح:

- استخدم قطعة قماش ناعمة (يُفضل دقيقة الأنسجة) مرطبة بالماء أو بسائل تنظيف الزجاج اليومي.
- وللحصول على أفضل النتائج، اترك قطعة قماش رطبة على سطح الموقد الزجاجي لدقائق معدودة.

دليل تحري الأعطال

إذا لم يعمل الموقد بشكل صحيح، فارجع إلى دليل التغلب على الأعطال لتحديد المشكلة، وذلك قبل الاتصال بخدمة ما بعد البيع.

- اقرأ واتبع التعليمات الواردة في جزء "الاستخدام اليومي".
- تأكد من عدم قطع مصدر إمداد الكهرباء.
- قم بتجفيف الموقد بعناية بعد تنظيفه.
- إذا ظهرت أكواد حرفية رقمية على وحدة العرض عند تشغيل الموقد، فراجع الجدول التالي للحصول على الإرشادات اللازمة حيال ذلك.
- إذا تعذر إيقاف الموقد بعد استخدامه، فافصله عن مصدر إمداد الكهرباء.

إذا كان العطل لا يزال قائما بعد القيام بالفحوصات المذكورة أعلاه، فاتصل بأقرب مركز لخدمة ما بعد البيع.

كود الخطأ	الوصف	الأسباب المحتملة	إزالة الخطأ
C82 ,C81	تنطفئ لوحة التحكم بسبب درجات الحرارة الفائقة.	درجة الحرارة الداخلية للأجزاء الإلكترونية مرتفعة للغاية.	انتظر إلى أن يبرد الموقد قبل استخدامه مرة أخرى.
C83	تشير لوحة التحكم إلى توقف الموقد بسبب كود خطأ نتيجة لوجود مشكلة في الدائرة الإلكترونية.	تم إمداد الموقد المسطح بجهد كهربائي زائد.	من الممكن مواصلة استخدام الموقد المسطح، ولكن اتصل بخدمة ما بعد البيع.
C85	الموقد غير قادر على إمداد الوعاء بالطاقة.	الوعاء غير مناسب للموقد الحثي.	استخدم وعاء حثي آخر.
F02 أو F04 أو C84	الجهد الكهربائي للوصلة غير صحيح أو توجد مشكلة في مصدر إمداد الكهرباء.	المستشعر يكتشف اختلافا بين الجهد الكهربائي للجهاز والجهد الكهربائي لمصدر الكهرباء.	افصل الموقد عن شبكة الكهرباء وافحص وصلة الكهرباء.
F01, F05, F06, F07, F10, F12, F25, F33, F34, F36, F37, F46, F47, F48, F49, F58, F61, F62, F63, F72, F74, F77	افصل الموقد عن مصدر إمداد الكهرباء. انتظر لبضع ثوان ثم قم بتوصيله مرة أخرى. إذا استمرت المشكلة، فاتصل بخدمة ما بعد البيع وحدد كود الخطأ.		

صدور أصوات ضجيج عن الموقد

المواقد المسطحة الحثية يمكن أن تولد مجموعة من الأصوات والاهتزازات أثناء التشغيل المعتاد، وذلك حسب نوع الخامة وإعداد الطعام.

هذه الحالات عادية ولا بد من حدوثها لضمان التشغيل السليم للنظام الحثي، كما أنها لا تشير إلى وجود عطل أو ضرر.

خدمة ما بعد البيع

للحصول على مزيد من المساعدة والدعم الشامل، يرجى تسجيل منتجك على الموقع **www.indesit.com/register .**

قبل الاتصال بخدمة ما بعد البيع:

1. تحقق مما إذا كان بمقدورك حل المشكلة بنفسك بمساعدة الاقتراحات المقدمة في دليل التغلب على الأعطال.
2. أوقف الجهاز، ثم أعد تشغيله مرة أخرى للتحقق مما إذا كان العطل لا يزال قائما.

إذا كان العطل لا يزال قائما بعد القيام بالفحوصات المذكورة أعلاه، فاتصل بأقرب مركز لخدمة ما بعد البيع.

للحصول على المساعدة اتصل بالرقم المبين في كتيب الضمان أو اتبع التعليمات الموجودة على الموقع الإلكتروني **www.indesit.com .**

عند الاتصال بخدمة ما بعد البيع، يرجى دئما تحديد ما يلي:

- وصف مختصر للعطل،
- نوع الجهاز وطرازه بدقة،
- رقم الخدمة (الرقم الوارد بعد كلمة Service على لوحة الصنع). ويتم الإشارة أيضا إلى رقم الخدمة على كتيب الضمان،

SERVICE 0000 000 00000

- عنوانك بالكامل،
- رقم هاتفك.

عند الحاجة للقيام بأية إصلاحات، يرجى الاتصال بأحد مراكز خدمة ما بعد البيع المعتمدة (لضمان استخدام قطع الغيار الأصلية وتنفيذ الإصلاحات بشكل صحيح).