WCIO 3T341 PES

12NC: 859991596020

EAN-kod: 8003437608384

Whirlpool
SENSING THE DIFFERENCE

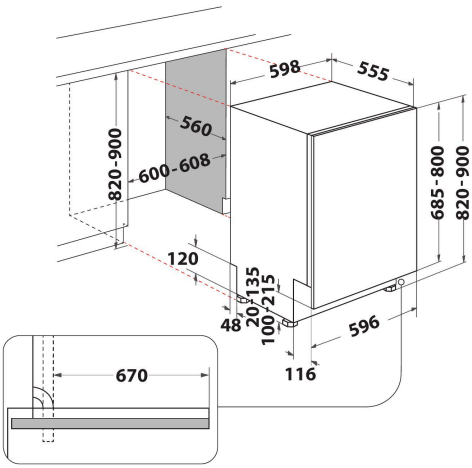

Whirlpool integrerad diskmaskin: färg rostfri, 60 cm - WCIO 3T341 PES

Denna integrerade diskmaskin från Whirlpool är utrustad med: inoxfärg. Mycket låg energiförbrukning, energieffektiv modell i energiklass A+++. Justerbara fötter, för utmärkt stabilitet på ojämna golv och underlag. Mycket tystgående tack vare nyskapande teknik. Utmärkt diskeffekt, för ett perfekt rent resultat.

Glid-gångjärn
Denna modell är utrustad med glid-gångjärn som gör det möjligt att enkelt installera den i en köksinredning med låg sockelhöjd.

Diska på en nivå
Resurseffektiv disk. Funktion som gör det möjligt att diska en liten mängd disk i enbart över- eller underkorgen, med låg vatten och energiförbrukning. Smart alternativ som gör att du inte behöver vänta med att diska tills hela diskmaskinen är full.

NaturalDry
Den automatiska dörröppningen i slutet av programmet garanterar bättre och mer naturlig torkning. Detta system garanterar högre energieffektivitet och bättre torkresultat.

Plats för 14 kuvert
Gott om utrymme. Whirlpool diskmaskin som rymmer upp till 14 standardkuvert.

Extra tyst
Mycket låg ljudnivå. Whirlpool diskmaskin som effektivt diskar rent samtidigt som den är mycket tyst.

6TH SENSE Technology
6TH SENSE diskteknik: Intelligenta sensorer identifierar smutsighetsgraden på disken och anpassar automatiskt diskcykeln för att optimera resursförbrukningen.

A+++ energieffektivitet
Enastående energieffektivitet. Energieffektiv diskmaskin i energiklass A+++ gör att du både kan glädjas åt perfekta diskresultat och låg energiförbrukning.

Startfördröjning
Skräddarsytt för dig. Funktion för startfördröjning gör att du kan programmera diskmaskinen till att starta ett program vid en senare tidpunkt.

- Installationstyp: Inbyggd
- EnergiklassA+++
- 14 platsinställningar
- 6TH SENSE sensorteknik
- Ljudnivå 41 dB(A)
- Vattenförbrukning per standarddiskcykel 9.5 l. (2660 l. per år)
- PowerCleanPRO funktion, jetstrålar rengör den tuffaste disken
- PowerCleanPRO funktion, jetstrålar rengör den tuffaste disken
- Självrengörande filter
- Startfördröjning 1-12 tim.
- Extra tyst program
- FlexiSpace
- Höj - och sänkbar överkorg

WCIO 3T341 PES

12NC: 859991596020

EAN-kod: 8003437608384

Whirlpool
SENSING THE DIFFERENCE

PRODUKTEGENSKAPER

Konstruktion	Inbyggd
Installationstyp	Fullt integrerad
Typ av reglage	Elektronisk
Typ av kontrollinställning och signalenheter	-
Demonterbar toppskiva	N/A
Dekorpanel för dörren	N/A
Färg	Rostfri
Anslutningseffekt	1900
Ström	10
Spänning	220-240
Frekvens	50
Nätkabelns längd	130
Elkontakt	Schuko
Längd, tilloppsslang	155
Längd, avloppsslang	150
Justerbar sockelplåt	Saknas
Höjd med toppskiva	0
Justerbara fötter	Ja, justerbara framifrån
Höjd	820
Bredd	598
Djup	555
Djup med dörren öppen i 90°	-
Min inbyggnadshöjd i nisch	820
Max inbyggnadshöjd i nisch	900
Min inbyggnadsbredd i nisch	600
Max inbyggnadsbredd i nisch	600
Inbyggnadsdjup i nisch	560
Nettovikt	35.5
Bruttovikt	37.5

TEKNISKA DATA

Automatiska program	Ja
Maxtemperatur inkommande vatten, °C	60
Alternativ för startfördröjning	Steglös
Fördröjd start, max. tid	12
Programförloppsindikering	-
Display, programtid	Ja
Saltindikator	Ja
Sköljmedelsindikator	Ja
Säkerhetsanordning	N/A
Höj- och sänkbar överkorg	Ja
Största tallrik i överkorg	0
Största tallrik i underkorg	0
Standardkuvert	14

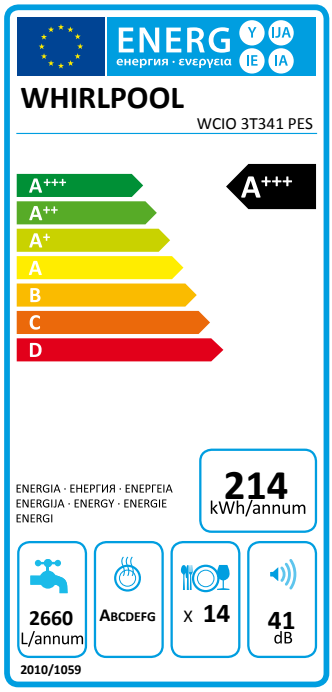

ENERGI & PRESTANDA

Energieffektivitetsklass - NY (2010/30/EU)	A+++
Årlig energiförbrukning - NY (2010/30/EU)	214
Varaktighet viloläge - NY (2010/30/EU)	12
Effektförbrukning i viloläge, NY (2010/30/EU)	6
Effektförbrukning i frånläge, NY (2010/30/EU)	0.5
Årlig vattenförbrukning - NY (2010/30/EU)	2660
Buller	41