AKR 703 IX

12NC: 857870301000

Codul GTIN (EAN): 8003437957840

Whirlpool
SENSING THE DIFFERENCE

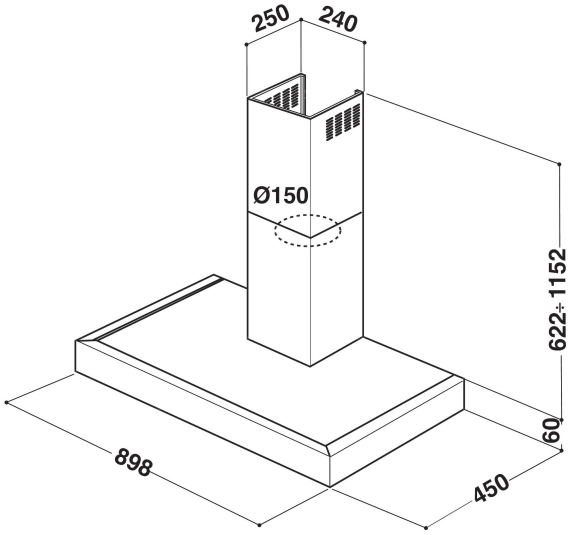

Hota decorativa Whirlpool - AKR 703 IX

Specificatii hota decorativa tip insula: filtru special de aluminiu ce iti permite sa il speli. Filtrul special iti asigura un mediu fresh indiferent de ce gatesti. Intre 60 si 90 cm. Noul design asigura performante extra silentioase.

Instalare flexibila
Optiune de instalare flexibila. Aceasta hota te ajuta sa te bucuri de spatiu si de un design premium in bucataria ta.

Control mecanic
Controleaz-o cu usurinta. Aceasta hota include simplitate in control, zi de zi.

Lampa cu halogen
Lampa cu halogen genereaza de pana la 3 ori mai multa lumina, asadar poti sa vezi mai bine ce gatesti.

3 viteze
Performanta versatila. Aceasta hota iti ofera control complet pentru cea mai buna evacuare.

Instalare pe perete
Instalare pe perete. De acum cu usurinta o poti monta.

Consum anual de energie
Performanta ideala. De acum te bucuri de economisire a energiei si de un design special.

2 becuri
Iluminare perfecta. Aceasta hota are intergate lumini ce te ajuta sa vezi mai bine preparatul pe care il gatesti.

Clasa energetica E
Acest electrocasnic este clasa energetica E.

- Nivel maxim de zgomot 65 dBA
- Nivel de zgomot (min. - max.): 44-61 dBA
- Debit de aer (min. - max.): 185, 368 m3/h
- Viteza de aspirație maximă: 368 (m3/h)
- Clasă energetică E
- Setări viteză 3
- Becuri W 2 Halogen, 40
- 1 x Motor W 120
- Mechanical Butoane
- Filtre 3 Washable aluminium
- Clasă de eficiență filtru pentru grăsime: C
- Clasă de eficiență iluminare: E
- Clasă eficiență dinamică fluidă: F
- Mod de funcționare: Absorbția aerului, Recircularea aerului
- Inox Finisaj
- 1 Motor

AKR 703 IX

12NC: 857870301000

Codul GTIN (EAN): 8003437957840

Whirlpool
SENSING THE DIFFERENCE

MAIN FEATURES

Grup de produse	Hood
Culoare produs	Inox
Materialul produsului	Stainless steel
Culoare coș	-
Materialul coșului de fum	-
Tipologie	Wall-mounted
Tipul de instalare	Wall-mounted
Tip de control	Mechanical
Tipul de control al setărilor	-
Opțiuni decor pentru panou	N/A
Locație motor	Integrated motor in hood chimney
Mod de operare	Convertible
Conectarea electrică (W)	270
Curent (A)	1,2
Tensiune (V)	220-240
Frecvență (Hz)	50
Length of Electrical Supply Cord (cm)	-
Tip de conectare	Schuko
Înălțime coș (mm)	92-622
Înălțimea produsului, fără coș (mm)	530
Înălțimea produsului	1152
Lățimea produsului	898
Adâncimea produsului	450
Înălțime minimă a nișei	0
Lățime minimă a nișei	0
Adâncime nișă	0
Greutate netă (kg)	15

TECHNICAL FEATURES

Tipul dispozitivelor de comandă manuală	Butoane
Tipul dispozitivelor de comandă automată	-
Număr de motoare	1
Puterea totală a motoarelor (W)	120
Număr setări de viteză: disponibilitatea opțiunii turbo	3
Prezență funcție Turbo	No
Extracția maximă a aerului de evacuare (m^3 / h)	400
Funcția Turbo de extragere a aerului (m^3 / h)	0
Cantitatea maximă a aerului recirculat la ieșire (m^3 / h)	290
Poziția Turbo a aerului recirculat (m^3 / h)	0
Tipul de control al luminii	On/Off
Număr de lămpi	2
Tipul lămpilor utilizate	Halogen
Putere totală a lămpilor (W)	40
Diametrul orificiului de evacuare a aerului (mm)	150
Clapeta fluxului de aer care nu este recirculat	No
Materialul filtrului de grăsimi	Washable aluminium
Filtru de miros	No

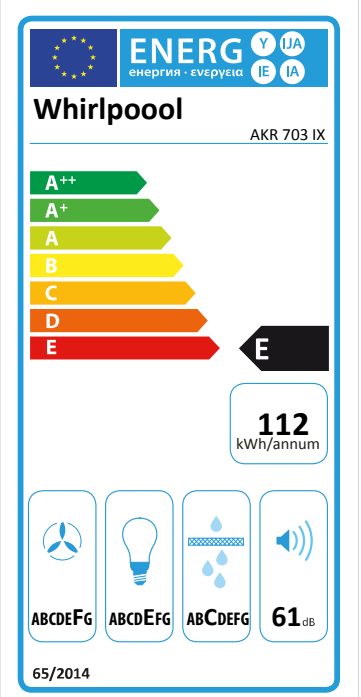

ENERGY LABEL

Putere sonoră la viteză min. (2010/30 / UE)	44
Putere sonoră la viteză max. (2010/30 / UE)	61
Nivel de zgomot cu poziția Turbo (dB (A) re 1 pW)	0