Bruksanvisning

INNEHÅLLSFÖRTECKNING

Kapitel 1: **INSTALLATION** 4

1.1. INSTALLERA APPARATEN 4
1.2. INSTALLERA TVÅ APPARATER 4
1.3. JUSTERA LUCKORNA (I FÖREKOMMANDE FALL) 4

Kapitel 2: **FUNKTIONER** 5

2.1. SMART DISPLAY* 5
2.2. PÅ/STANDBY 5
2.3. STRÖMAVBROTTSLARM 5
2.4. TEMPERATURLARM 5
2.5. DÖRRLARM 5
2.6. PARTYLÄGE* 6
2.7. SHOCK FREEZE* 6
2.8. FAST FREEZE* 6
2.9. ECO NIGHT-FUNKTION (NATTLÄGE) * 7
2.10. FREEZE CONTROL * 7
2.11. AUTOMATISK AVFROSTNING (NO FROST) 7
2.12. ICE MATE* 8
2.13. LED-BELYSNINGSSYSTEM* 8

Kapitel 3: **ANVÄNDNING** 8

3.1. ÖKA FÖRVARINGSUTRYMMET I FRYSEN 8
3.2. ANMÄRKNINGAR 8

Kapitel 4: **TIPS FÖR LIVSMEDELSFÖRVARING** 9

4.1. FÖRVARING AV FRYST MAT 9
4.2. TIPS FÖR INFRYSNING OCH FÖRVARING AV FÄRSK MAT 10
4.3. ANVÄNDA FRYSKLAMPARNA* 10
4.4. FRYST MAT: TIPS NÄR DU HANDLAR 10

Kapitel 5: **FUNKTIONSLJUD** 11

Kapitel 6: **OM APPARATEN INTE ANVÄNDS** 12

6.1. FRÅNVARO/SEMESTER 12
6.2. FLYTT 12
6.3. STRÖMAVBROTT 12

Kapitel 7: **RENGÖRING OCH UNDERHÅLL** 12

Kapitel 8: **FELSÖKNINGSGUIDE** 13

8.1. INNAN DU KONTAKTAR KUNDSERVICE... 13
8.2. FEL 14

Kapitel 9: **KUNDSERVICE** 14

Övrigt:

BAKÅTSVÄNGANDE LUCKA (VERSION_1) 15
BAKÅTSVÄNGANDE LUCKA (VERSION_2) 17
TA BORT/SÄTTA I FRYSENS INVÄNDIGA DELAR 19

OBS:
Anvisningarna gäller för flera modeller och skillnader kan förekomma. Avsnitt som endast gäller för specifika modeller är märkta med en asterisk (*).
Mer information om funktioner för specifika modeller finns i SNABBGUIDEN.

1. INSTALLATION

1.1. INSTALLERA APPARATEN

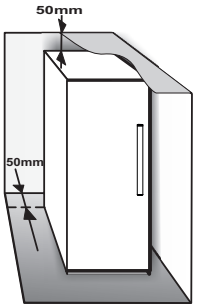

För att säkerställa bra ventilation måste det finnas tillräckligt med utrymme omkring apparaten, både ovanför och på sidorna.

Avståndet mellan baksidan av apparaten och väggen ska vara minst 50 mm.

Om avståndet är mindre kommer apparaten att förbruka mer energi.

1.2. INSTALLERA TVÅ APPARATER

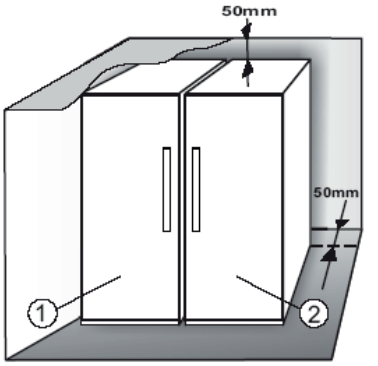

När frys och ① kylskåp② installeras bredvid varandra ska frysen placeras till vänster om kylskåpet (se bilden). Kylskåpet är utrustat med en särskild anordning på vänster sida för att undvika att kondens bildas mellan apparaterna.

Vi rekommenderar att länksatsen används om apparaterna installeras bredvid varandra ③ (se bilden). Kontakta Service för att beställa satsen.

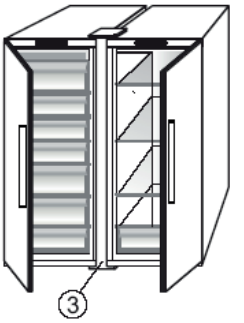

1.3. JUSTERA LUCKORNA (I FÖREKOMMANDE FALL)

Använd det justerbara nedre gångjärnet för att nivellera luckorna (på vissa modeller)

Om kylskåpsdörren är lägre än frysens dörr, höj kylskåpsdörren genom att vrida justeringsskruven moturs med hjälp av en skiftnyckel M10.

Om frysdörren sitter lägre än kylskåpsdörren, ska du höja upp frysdörren genom att vrida justeringsskruven moturs med en M10-nyckel.

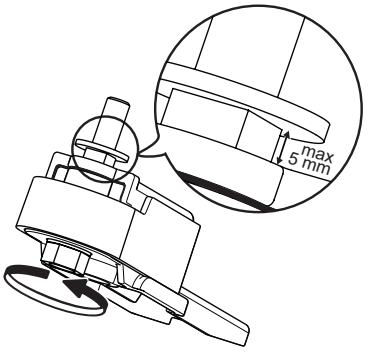

*Finns endast på vissa modeller. Kontrollera SNABBGUIDEN för att se om funktionen finns på den aktuella modellen.

2. FUNKTIONER

2.1. SMART DISPLAY*

Använd den här funktionen för att spara energi. Se anvisningarna i Snabbguiden för att aktivera och avaktivera funktionen. Displayen släcks två sekunder efter att Smart Display aktiverats. För att ställa in temperatur eller för att använda andra funktioner måste du först aktivera displayen genom att trycka på någon av knapparna. Efter 15 minuters inaktivitet släcks displayen igen. När funktionen avaktiveras återgår displayen till normal funktion. Smart Display avaktiveras automatiskt efter ett strömavbrott. Den här funktionen skiljer inte apparaten från elnätet utan används bara för att minska displayens strömförbrukning.

Anmärkning: Märkvärdet för produktens strömförbrukning har beräknats med funktionen Smart Display aktiverad. Funktionen är endast tillgänglig på modeller med display på dörren.

2.2. PÅ/STANDBY

Använd denna funktion för att slå på frysen eller aktivera standbyläget. Aktivera standby-läget genom att hålla knappen On/Standby intryckt i 3 sekunder. När apparaten är i Standby är lampan i frysen släckt. Tänk på att detta inte medför att apparaten kopplas bort från elnätet. Du slår på apparaten igen genom att trycka på .

2.3. STRÖMAVBROTTSLARM

I händelse av strömavbrott är apparaten utformad för att automatiskt övervaka temperaturen i frysdelen när strömmen kommer tillbaka. Om temperaturen inuti frysen stiger över frystemperatur tänds strömavbrottsikonen , larmikonen blinkar och larmet ljuder när strömförsörjningen återställs.
Tryck på larmknappen en gång för att återställa larmet.
Om strömavbrottslarmet utlöses rekommenderas följande:

- Om matvarorna i frysen är upptinade men fortfarande kalla ska matvarorna konsumeras inom 24 timmar.
- Om matvarorna i frysen är frysta betyder det att varorna tinades och sedan frystes in på nytt när strömmen återställdes. Detta försämrar varornas smak, kvalitet och näringsvärde och de kan även vara osäkra att använda. Vi rekommenderar därför att du slänger allt innehåll i frysen. Strömavbrottslarmet har som syfte att vara till hjälp för att bedöma matvarornas kvalitet efter ett strömavbrott. Systemet garanterar inte matvarornas kvalitet eller att maten är lämplig att konsumera. Användaren uppmanas att använda sitt eget omdöme för att bedöma matvarornas kvalitet.

2.4. TEMPERATURLARM

Ljudsignalen aktiveras och temperaturikonen (°C) blinkar. Larmet aktiveras när:

- Apparaten ansluts till elnätet efter att ha varit frånkopplad en längre tid
- Temperaturen i frysdelen är för hög
- En större mängd färsk mat än den som anges på typskylten har lagts in i frysen
- Frysdörren har varit öppen för länge.

Tryck på larmknappen en gång för att stänga av larmet. Larmikonen slocknar automatiskt när temperaturen i frysdelen når -10 °C och ikonen för inställd temperatur (°C) slutar att blinka och visar den valda inställningen.

2.5. DÖRRLARM

Larmikonen blinkar och larmet ljuder. Larmet aktiveras när dörren har stått öppen längre än 2 minuter. Stäng dörren för att avaktivera dörrlarmet eller tryck en gång på larmknappen för att tysta larmet.

*Finns endast på vissa modeller. Kontrollera SNABBGUIDEN för att se om funktionen finns på den aktuella modellen.

2.6. PARTYLÄGE*

Använd den här funktionen när drycker placeras i frysdelen. Trettio minuter (tiden det tar att kyla en flaska på 0,75 liter utan att glaset spricker) efter det att funktionen har aktiverats börjar symbolen att blinka och en ljudsignal avges: ta ut flaskan ur frysen och tryck på larmknappen för att avaktivera larmet.

Viktigt: Låt inte flaskan ligga kvar i frysdelen längre än nödvändigt.

2.7. SHOCK FREEZE*

Shock Freeze-utrymmet är speciellt utformat för att snabbt frysa in upp till 2 kg färska matvaror. Shock Freeze-funktionen minskar bildning av iskristaller i matvaror som fryses in. Matvarorna har därför bra kvalitet när de tinas upp igen. När funktionen inte är aktiverad kan utrymmet användas för normal infrysning av matvaror eller för förvaring av redan infrysta matvaror.

Anmärkning: När funktionen är aktiverad kan ett surrande ljud höras. Detta är normalt och orsakas av luftflödet som ger effektiv kylning inuti utrymmet.

Aktivera och avaktivera Shock Freeze:

1. Se till att minst 12 timmar har gått sedan Shock Freeze aktiverades senast. Aktivera inte funktionen oftare än en gång per 12 timmar.
2. Se till att Fast Freeze inte är aktiverat: Shock Freeze och Fast Freeze kan inte aktiveras samtidigt.
3. Töm Shock Freeze-utrymmet.
4. Aktivera Shock Freeze genom att snabbt trycka på på kontrollpanelen: ikonen tänds och fläktarna längst bak i avdelningen slås på för att cirkulera luften och ge snabbare infrysning.
5. Placera maten som ska frysas in i avdelningen och behåll ett avstånd på några centimeter (min. 2 cm) från fläktarna längst bak i avdelningen så att luften kan cirkulera fritt.
6. För att infrysningen ska gå snabbare råder vi till att inte avaktivera snabbinfrysningsfunktionen förrän den avaktiveras automatiskt medan dörren hålls stängd
7. Funktionen avaktiveras automatiskt efter 4–5 timmar: indikatorn släcks och fläktarna avaktiveras. Shock Freeze kan även avaktiveras manuellt genom att snabbt trycka på på kontrollpanelen: indikatorn släcks och fläktarna avaktiveras.

Observera:

- **Funktionen är inkompatibel med funktionen Fast Freeze**

För att garantera optimal prestanda kan inte Shock Freeze och Fast Freeze aktiveras på en och samma gång. Om Fast Freeze redan har aktiveras måste funktionen först avaktiveras innan funktionen Shock Freeze aktiveras (eller vice versa).

- **Om fläktarna i Shock Freeze-avdelningen inte slås på**

När Shock Freeze aktiveras kan det hända att indikatorn tänds normalt men att fläktarna inte sätts igång. Detta är normalt och innebär att avfrostning pågår. När avfrostningen är klar (max. 1,5 timmar) slås fläktarna på automatiskt och funktionen aktiveras som vanligt.

- **Om indikatorn inte tänds**

Om trycks in och ikonen tänds: knappen trycktes in för länge. Avaktivera Fast Freeze innan du aktiverar Shock Freeze (tryck in och håll kvar i 3 sekunder och tryck sedan snabbt in i över 1 sekund.)

2.8. FAST FREEZE*

Mängden färska matvaror (kg) som kan frysas in under 24 timmar visas på typskylten.

Denna funktion kan användas för optimal prestanda 24 timmar innan du lägger in färska livsmedel i frysen. Se anvisningarna i Snabbguiden för att aktivera och avaktivera funktionen. Vanligtvis är det tillräckligt att funktionen Fast Freeze är på i 24 timmar efter att livsmedlen lagts in för infrysning funktionen Fast Freeze stängs av automatiskt efter 50 timmar.

Observera:

Om en liten mängd matvaror ska frysas in kan funktionen avaktiveras efter några timmar för att spara energi.

- **Funktionen är inkompatibel med funktionen Shock Freeze**

För att garantera optimal prestanda kan inte Shock Freeze och Fast Freeze aktiveras på en och samma gång. Om Fast Freeze redan har aktiveras måste funktionen först avaktiveras innan funktionen Shock Freeze aktiveras (eller vice versa).

*Finns endast på vissa modeller. Kontrollera SNABBGUIDEN för att se om funktionen finns på den aktuella modellen.

2.9. ECO NIGHT-FUNKTION (NATTLÄGE) *

Funktionen Eco Night används för att aktivera apparaten när det finns ett överskott av ström (ofta på natten) och elpriserna är billigare (gäller endast för länder med tidsbunden prissättning – kontakta din lokala elleverantör för mer information).
Tryck på när den lägre taxan träder i kraft för att aktivera funktionen (tiden kan variera mellan olika elleverantörer). Om den reducerade taxan gäller från exempelvis kl. 20:00 ska du trycka på vid den tiden. Funktionen är PÅ när Eco Night-indikatorn är PÅ. När funktionen är aktiverad anpassar apparaten automatiskt energiförbrukningen i enlighet med tiden som har ställts in, t.ex. förbrukar mindre energi på dagen än på natten.

VIKTIGT: För att fungera korrekt måste funktionen vara på både dag och natt. Funktionen förblir på tills den avaktiveras (den avaktiveras automatiskt vid strömavbrott eller när apparaten stängs av). Tryck på igen för att avaktivera funktionen. Funktionen är AV när Eco Night-indikatorn är AV.

Anmärkning: Märkvärdet för apparatens strömförbrukning har beräknats med funktionen Eco Night avaktiverad.

2.10. FREEZE CONTROL *

Freeze Control är en avancerad teknik som reducerar temperaturvariationerna i hela frysdelen till ett minimum tack vare ett innovativt luftsystem som arbetar helt oberoende av kylskåpet. Kylskadorna reduceras avsevärt och maten bevarar dess ursprungliga kvalitet och färg.

För att aktivera Freeze Control, välj funktionen i menyn, ställ in på >ON< och tryck på OK-knappen för att bekräfta valet. För att inaktivera denna funktion, upprepa samma inställningsprocedur till >OFF<.
Funktionen arbetar optimalt inom ett definierat temperaturintervall: mellan -22°C och -24°C.
Om funktionen aktiveras när aktuell frystemperatur är inställd på ett varmare börvärde än -22°C ställs temperaturen automatiskt in på -22°C för att överensstämma med dess arbetstemperatur.
Om användaren ändrar frystemperaturen till ett värde utanför arbetsområdet när funktionen är aktiverad stängs funktionen automatiskt av.
Om snabbinfrysning aktiveras spärras funktionen “Freeze control” tills snabbinfrysningsfunktionen stängs av.

2.11. AUTOMATISK AVFROSTNING (NO FROST)

Denna produkt avfrostas automatiskt baserat på användningsförhållanden och omgivningens luftfuktighet. Apparater med funktionen **No Frost** har luft som cirkulerar i förvaringsutrymmena för att förhindra isbildning och ge automatisk avfrostning.
Infrysta matvaror fastnar inte vid väggarna, etiketter förblir läsbara och förvaringsutrymmen hålls rena.

*Finns endast på vissa modeller. Kontrollera SNABBGUIDEN för att se om funktionen finns på den aktuella modellen.

2.12. ICE MATE*

TILLVERKNING AV ISKUBER
Ta ut iskubslådan genom att dra den mot dig.

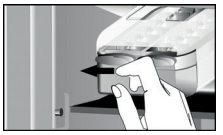

VARNING: Fyll endast med dricksvatten (maxnivå = 2/3).

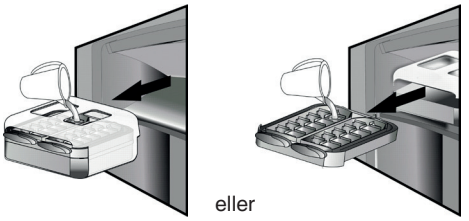

Placera Ice Mate i frysfacket eller för in isbitslådan i Ice Mate. Se till att inte spilla vatten.

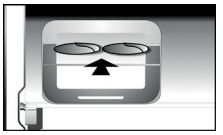

Vänta tills isbitarna har bildats (vi rekommenderar att du väntar i cirka fyra timmar).

OBS: Ice Mate kan tas ut. Den kan placeras i vågrät position i frysdelen eller tas ur apparaten helt när den inte används.

TA UT ISKUBERNA
Kontrollera att förvaringslådan sitter under isbitslådan.
Placera den annars under isbitslådan.
Vrid ett av vredena medurs tills isbitslådan vrids lätt.
Iskuberna faller ner i förvaringslådan.

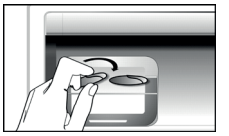

Upprepa steg 2 för andra halvan av isbitslådan om det behövs.
Lyft lite på förvaringslådan och dra den mot dig för att ta ut den.

OBS: Du kan ta ut hela Ice Mate med iskuberna ur frysen och placera den t.ex. direkt på bordet).

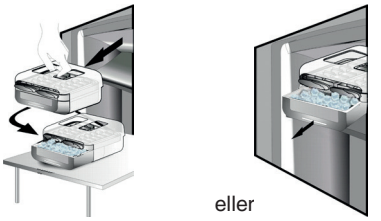

2.13. LED-BELYSNINGSSYSTEM*

LED-lampor används för belysningen i frysdelen och ger en effektiv belysning och mycket låg energiförbrukning. Om belysningssystemet inte fungerar ska du kontakta service för att byta ut det.

3. ANVÄNDNING

3.1. ÖKA FÖRVARINGSUTRYMMET I FRYSEN

Du kan öka förvaringsutrymmet i frysen genom att:
- ta ut korgar/luckor* för att få plats med stora matvaror.
- placera matvarorna direkt på frysens hyllor.
- ta ut Ice Mate*.
- ta ut flaskstället*.

3.2. ANMÄRKNINGAR

- Blockera inte luftutloppet (i apparatens bakre panel) med matvaror.
- Om frysen har en lucka kan du öka förvaringsutrymmet genom att ta bort den.
- Samtliga hyllor, luckor och korgar är löstagbara.
- Apparatens invändiga temperatur kan variera beroende på rumstemperaturen, hur ofta dörren öppnas och var apparaten har placerats. Temperaturinställningen bör beakta dessa faktorer.
- Apparatens tillbehör tål inte maskindisk om inget annat anges.

*Finns endast på vissa modeller. Kontrollera SNABBGUIDEN för att se om funktionen finns på den aktuella modellen.

4. TIPS FÖR LIVSMEDELSFÖRVARING

Frysen passar utmärkt för förvaring av fryst mat, göra iskuber och för att frysa in färska matvaror.
Mängden färsk mat som kan frysas in under en 24-timmarsperiod anges på typskylten (…kg/24h).
Om du förvarar lite mat i frysen rekommenderar vi att använda den övre eller mittre delen av frysen beroende på modell (se produktbladet för mer information om vilket område som rekommenderas för att frysa in färsk mat).

4.1. FÖRVARING AV FRYST MAT

I tabellen anges rekommenderad förvaringstid för färsk mat.

LIVSMEDEL	FÖRVARINGSTID (månader)
Kött	
Nöt	8 - 12
Fläsk, kalv	6 - 9
Lamm	6 - 8
Kanin	4 - 6
Färs/inälvsmat	2 - 3
Korv	1 - 2
Kyckling	
Kyckling	5 - 7
Kalkon	6
Krås	2 - 3
Kräftdjur	
Blötdjur, krabba, hummer	1 - 2
Krabba, hummer	1 - 2
Skaldjur	
Ostron utan skal	1 - 2
Fisk	
Fet (lax, sill, makrill)	2 - 3
Mager (torsk, sjötunga)	3 - 4
Grytor	
Kött, fågel	2 - 3
Mejeriprodukter	
Smör	6
Ost	3
Grädde	1 - 2
Glass	2 - 3
Ägg	8
Soppor och såser	
Soppa	2 - 3
Köttsås	2 - 3
Pastej	1
Ratatouille	8
Bakverk och bröd	
Bröd	1 - 2
Kakor (enkel)	4
Bakverk (tårta)	2 - 3
Crêpes	1 - 2
Deg	2 - 3
Quiche	1 - 2
Pizza	1 - 2

*Finns endast på vissa modeller. Kontrollera SNABBGUIDEN för att se om funktionen finns på den aktuella modellen.

FRUKT OCH GRÖNSAKER

LIVSMEDEL	FÖRVARINGSTID (månader)
Frukt	
Äpplen	12
Aprikoser	8
Björnbär	8 - 12
Svarta/röda vinbär	8 - 12
Körsbär	10
Persikor	10
Päron	8 - 12
Plommon	10
Hallon	8 - 12
Jordgubbar	10
Rabarber	10
Fruktjuicer (apelsin, citron, grapefrukt)	4 - 6
grönsaker	8 - 10
Sparris	6 - 8
Basilika	12
Bönor	8 - 10
Kronärtskocka	8 - 10
Broccoli	8 - 10
Brysselkål	8 - 10
Blomkål	10 - 12
Morötter	6 - 8
Selleri	8
Svamp (champinjon)	6 - 8
Persilja	10 - 12
Paprika	12
Ärtor	12
Rosenbönor	12
Spenat	8 - 10
Tomater	8 - 10
Squash	

Vi rekommenderar att märka den frysta maten med innehållstyp och datum. Märkningen hjälper dig att ta reda på förpackningens innehåll och matens sista förbrukningsdag. Frys inte in upptinad mat igen.

4.2. TIPS FÖR INFRYSNING OCH FÖRVARING AV FÄRSK MAT

- Före infrysning, slå in och förslut färska livsmedel i aluminiumfolie, plastfolie, plastförpackningar, plastburkar med lock eller frysbehållare, förutsatt att dessa är lämpliga för infrysning av livsmedel.
- För bästa infrysningsresultat ska matvarorna vara färska och av hög kvalitet.
- Färska grönsaker och färsk frukt bör frysas in direkt efter att de har plockats för att behålla samma näringsvärde, konsistens, färg och smak.

Vissa typer av kött, särskilt vilt, bör hängas före infrysning.

Anmärkning:

- Låt alltid varm mat svalna innan du lägger in den i frysen.
- Konsumera livsmedel som tinat helt eller delvis omedelbart. Frys inte in upptinade livsmedel på nytt såvida de inte först har tillagats. När upptinade livsmedel har tillagats kan de frysas in på nytt.
- Frys inte flaskor som innehåller vätskor.

4.3. ANVÄNDA FRYSKLAMPARNA*

Frysklamparna motverkar upptining av matvaror vid strömavbrott. Placera dem ovanpå maten på den översta hyllan för optimal effekt.

4.4. FRYST MAT: TIPS NÄR DU HANDLAR

Att tänka på när du köper fryst mat:

- Försäkra dig om att förpackningen eller omslaget är intakt eftersom kvaliteten på livsmedlet annars kan ha försämrats. Om förpackningen är skrovlig eller har fuktfläckar har livsmedlet inte förvarats på optimalt sätt och det kan ha börjat tina.
- Planera din runda i livsmedelsaffären så att du går till frysdisken det sista du gör och använd fryspåsar för hemtransporten.
- Lägg in frysta livsmedel i frysen så fort du kommer hem.
- Inte ens delvis tinade livsmedel får frysas om, utan ska förtäras inom 24 timmar.
- Se till så att temperaturvariationerna i matvarorna minimeras i så stor mån som möjligt. Respektera den datummärkning som anges på förpackningen.
- Följ alltid anvisningarna om frysförvaring som finns på matförpackningen.

5. FUNKTIONSLJUD

Det är normalt att apparaten avger ljud eftersom flera fläktar och motorer används för att reglera funktioner som slås på och av automatiskt.

Vissa av funktionsljuden kan dämpas genom att:

- Placera apparaten i våg på en plan yta.
- Undvik att apparaten kommer i direkt kontakt med möbler.
- Se till att invändiga komponenter är placerade på rätt sätt.
- Se till att flaskor och behållare inte kommer i kontakt med varandra.

Vissa av funktionsljuden kan ändå höras:

Ett väsande ljud när du sätter på apparaten första gången eller efter ett långt uppehåll.

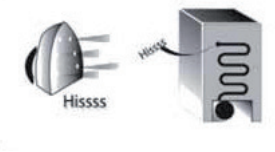

Ett gurglande ljud när kylvätska rinner in i ledningarna.

Ett BRRR-ljud kommer från kompressorn när den är igång.

Ett surrande ljud när vattenventilen eller fläkten börjar arbeta.

Ett knakande ljud när kompressorn startar eller när färdiga iskuber faller ned i isbehållaren.

Ett KLICK-ljud från termostaten som bestämmer när kompressorn ska starta.

6. OM APPARATEN INTE ANVÄNDS

6.1. FRÅNVARO/SEMESTER

Vid längre tids frånvaro bör du tömma apparaten och koppla bort den från elnätet för att spara energi.

6.2. FLYTT

1. Ta ut alla invändiga delar.
2. Förpacka dem väl och fäst ihop dem med tejp så att de inte slår emot varandra eller förloras under transporten.
3. Skruva på de justerbara fötterna så att de inte vidrör stödytan.
4. Stäng dörren och använd tejp för att fixera den. Använd också tejp för att fästa nätkabeln vid apparaten.

6.3. STRÖMAVBROTT

Vid strömavbrott, kontakta elleverantören på din hemort och fråga hur länge strömavbrottet förväntas pågå.

Anmärkning: Tänk på att produkten håller sig kall längre om den är helt fylld än om den bara är delvis fylld.

Om du ser väl synliga iskristaller i matvarorna efter strömavbrottet kan de frysas om, även om det finns risk att matens lukt och smak har ändrats.

Om matvarorna är i dåligt skick är det bäst att slänga dem.

Vid strömavbrott som varar upp till 24 timmar.

1. Kontrollera att dörren är helt stängd. Detta håller matvarorna kalla så länge som möjligt.

Vid strömavbrott som varar längre än 24 timmar.

1. Töm frysdelen och placera maten i en bärbar frysbox. Om du inte har någon frysbox och inte heller några kylklampar ska du konsumera den mat som lättast blir förstörd.
2. Töm iskubslådan.

7. RENGÖRING OCH UNDERHÅLL

Dra alltid ut stickkontakten från eluttaget eller koppla bort apparaten från elnätet på annat sätt innan någon typ av rengöring och underhåll utförs.
Rengör apparaten regelbundet med en duk, ljummet vatten och ett milt rengöringsmedel som är avsett för invändig rengöring av kylskåp. Använd aldrig slipande rengöringsprodukter. Rengör aldrig kylskåpets delar med lättantändliga vätskor. Ångorna kan orsaka brand eller explosion. Rengör utsidan av apparaten och dörrlisten med en fuktig trasa och torka av med en mjuk duk.

Använd inte ångtvätt.
Rengör regelbundet kondensorn på baksidan av apparaten med en dammsugare.

Viktigt:

- Knapparna och kontrollpanelens display får inte rengöras med alkohol eller liknande ämnen utan med en torr trasa.
- Kylsystemets rör är placerade i närheten av skålen för avfrostningsvattnet och kan bli mycket heta. Rengör dem regelbundet med en dammsugare.
- Ta ut och sätt i glashyllan genom att vinkla den främre delen uppåt så att den passerar stoppet.

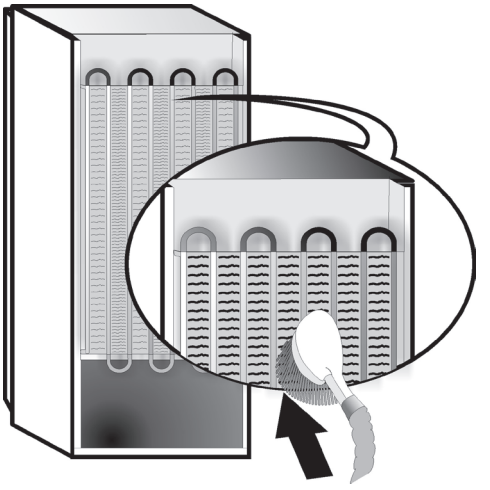

8. FELSÖKNINGSGUIDE

8.1. INNAN DU KONTAKTAR KUNDSERVICE...

Problem är oftast lätta att åtgärda och ibland du kan lösa problemet själv utan några som helst verktyg.

PROBLEM	MÖJLIGA ÅTGÄRDER
Apparaten fungerar inte:	• Är elsladden ansluten till ett eluttag med korrekt spänning? • Har du kontrollerat skyddsanordningarna och säkringarna i ditt hem?
Om det finns vatten i avfrostningsskålen:	• Detta är helt normalt vid varm och fuktig väderlek. Även om skålen är fylld till hälften tyder det på normal funktion. Kontrollera att apparaten står i våg så att vattnet inte rinner ur skålen.
Om ytorna som kommer i kontakt med dörrlisten är varma:	• Detta är normalt vid varmt väder när kompressorn är igång.
Om lampan inte fungerar:	• Har du kontrollerat skyddsanordningarna och säkringarna i ditt hem? • Är elsladden ansluten till ett eluttag med korrekt spänning? • Om LED-lamporna är trasiga ska du kontakta service för att byta mot lampor av samma typ. Lamporna är endast tillgängliga via kundtjänst eller auktoriserade återförsäljare.
Om motorn är aktiverad under lång tid:	• Hur länge motorn är igång beror på olika omständigheter: Hur ofta dörren öppnas, mängden mat, rumstemperatur, temperaturreglagens inställningar. • Är kondensorn (på baksidan av apparaten) täckt med damm eller ludd? • Är dörren ordentligt stängd? • Sitter dörrlisterna korrekt? • Under varma dagar eller vid hög rumstemperatur är det normalt att motorn är igång längre. • Om apparatens dörr har lämnats öppen under en längre tid eller om en stor mängd mat har placerats i den kommer motorn vara igång längre för att kyla apparaten invändigt.
Om apparatens temperatur är för hög:	• Är apparatens reglage korrekt inställda? • Har en stor mängd matvaror placeras i kylskåpet? • Kontrollera att dörren inte öppnas för ofta. • Kontrollera att dörren stängs ordentligt.
Om dörrarna inte öppnas och stängs ordentligt:	• Kontrollera att inga matförpackningar blockerar dörren. • Kontrollera att de invändiga delarna eller den automatiska ismaskinen sitter korrekt. • Kontrollera att dörrlisterna inte är smutsiga eller klibbiga. • Se till att apparaten står i våg.

8.2. FEL

Kontakta kundtjänst och uppge larmkoden om funktionslarm visas på displayen (t.ex. Fel 1, Fel 2 etc.). Larmet ljuder, larmikonen ⚠ tänds och bokstaven F blinkar på displayen i enlighet med felkoderna som visas här:

Felkod	Visualisering	
Fel 2	Bokstaven F tänds/släcks med intervaller om 0,5 sekunder. Blinkar 2 gånger och är sedan släckt i 5 sekunder. Mönstret upprepas.	x2
Fel 3	Bokstaven F tänds/släcks med intervaller om 0,5 sekunder. Blinkar 3 gånger och är sedan släckt i 5 sekunder. Mönstret upprepas.	x3
Fel 6	Bokstaven F tänds/släcks med intervaller om 0,5 sekunder. Blinkar 6 gånger och är sedan släckt i 5 sekunder. Mönstret upprepas.	x6

9. KUNDSERVICE

Innan du kontaktar kundservice...
Sätt på apparaten igen för att kontrollera om felet har åtgärdats. Om så inte är fallet drar du ut kontakten ur eluttaget, låter kylskåpet stå i en timme och gör sedan om försöket.
Om apparaten inte fungerar som den ska trots att du har utfört kontrollerna som beskrivs i avsnittet Felsökning och startat om apparaten, ska du kontakta kundtjänst och beskriva problemet.

Uppge:
- apparatens modell och serienummer (finns på typskylten),
- vilken typ av problem det rör sig om,

SERVICE 0000 000 00000

- servicenumret (denna kod finns efter ordet SERVICE på typskylten som finns inuti apparaten),
- Din fullständiga adress
- Telefon- och riktnummer

Anmärkning:
Dörren kan hängas om till öppning på andra sidan. Omhängning av dörrar som utförs av vår serviceorganisation täcks inte av garantin.

(1)

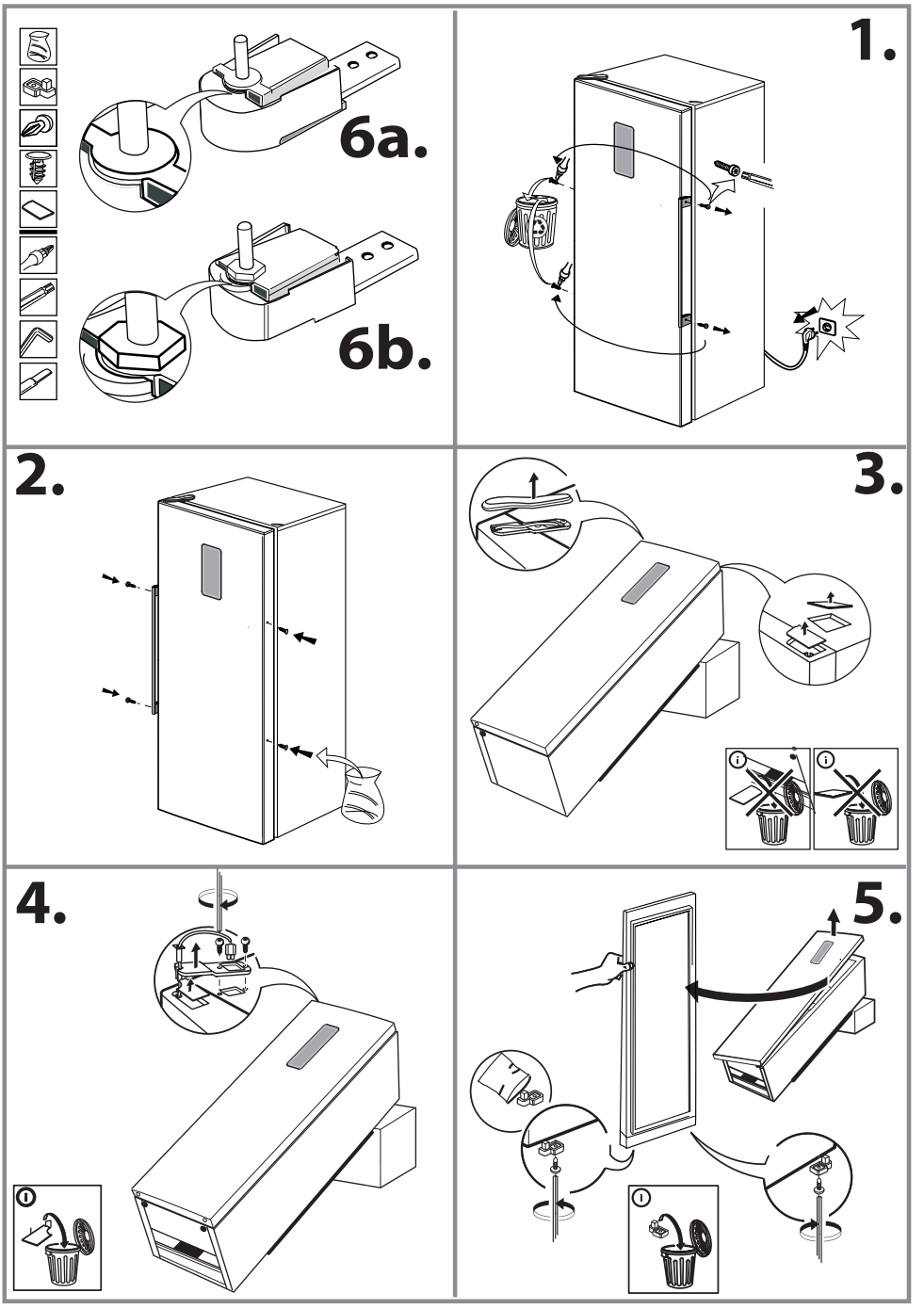

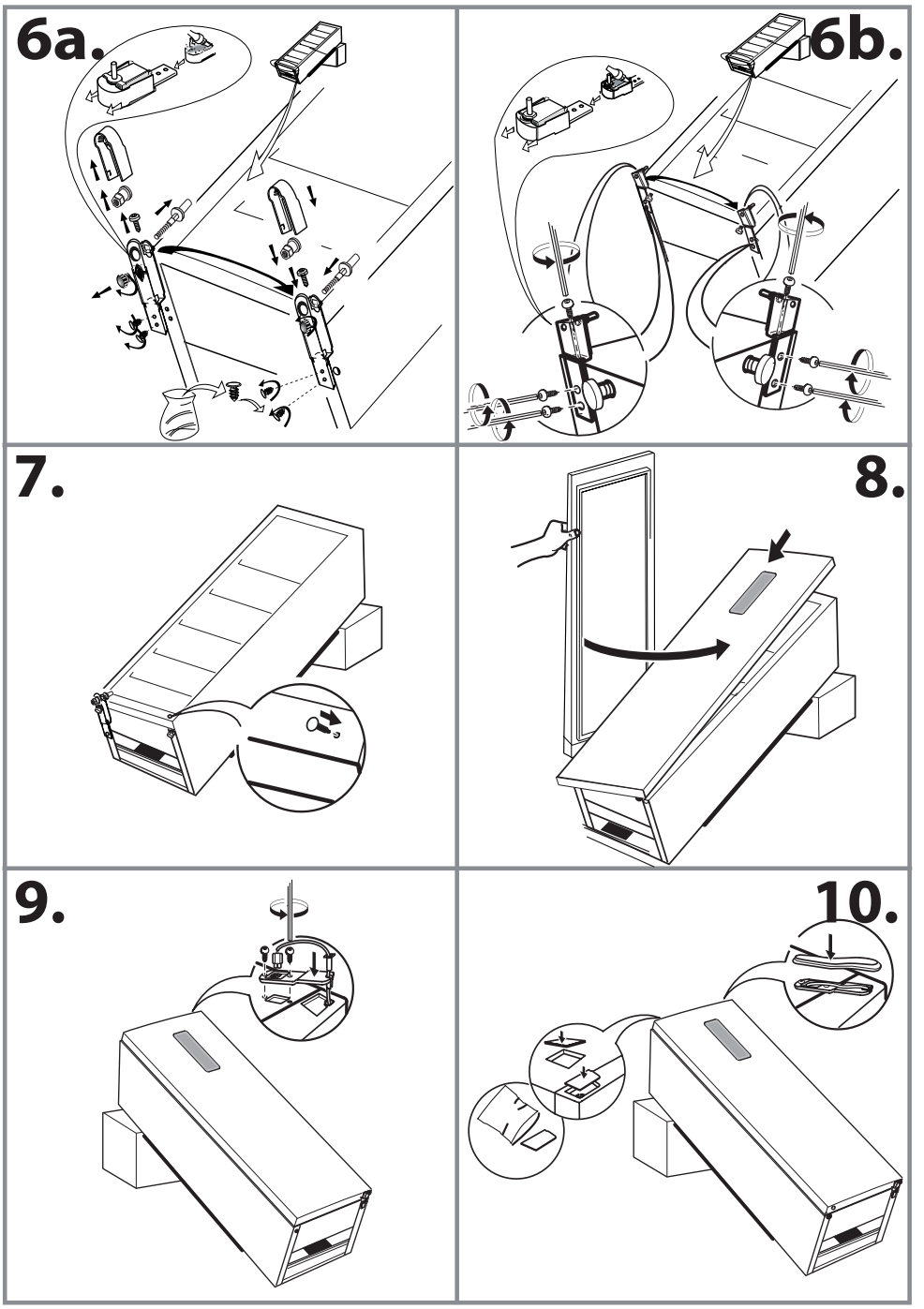
6a.
6b.
7.
8.
9.
10.

(2)

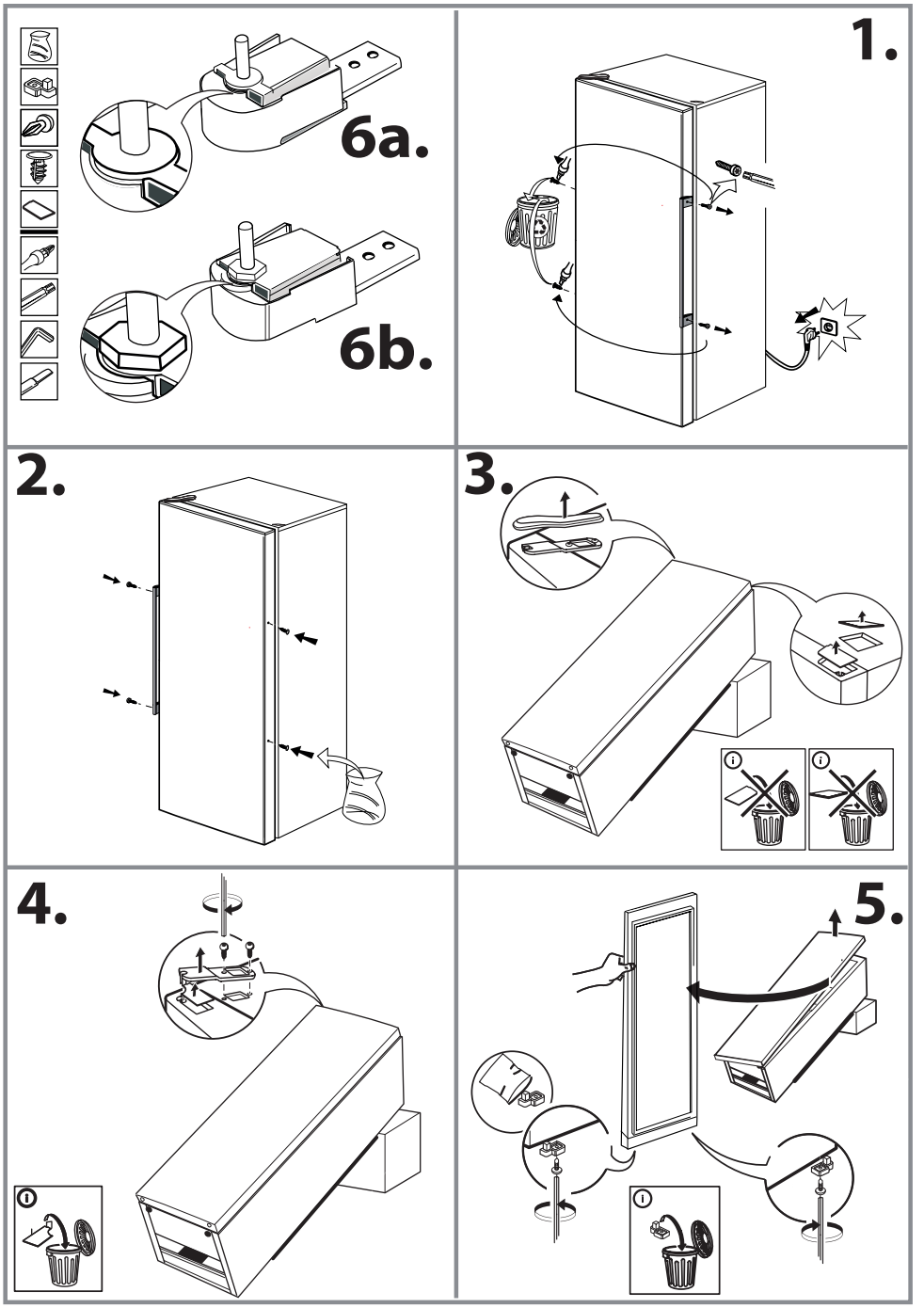

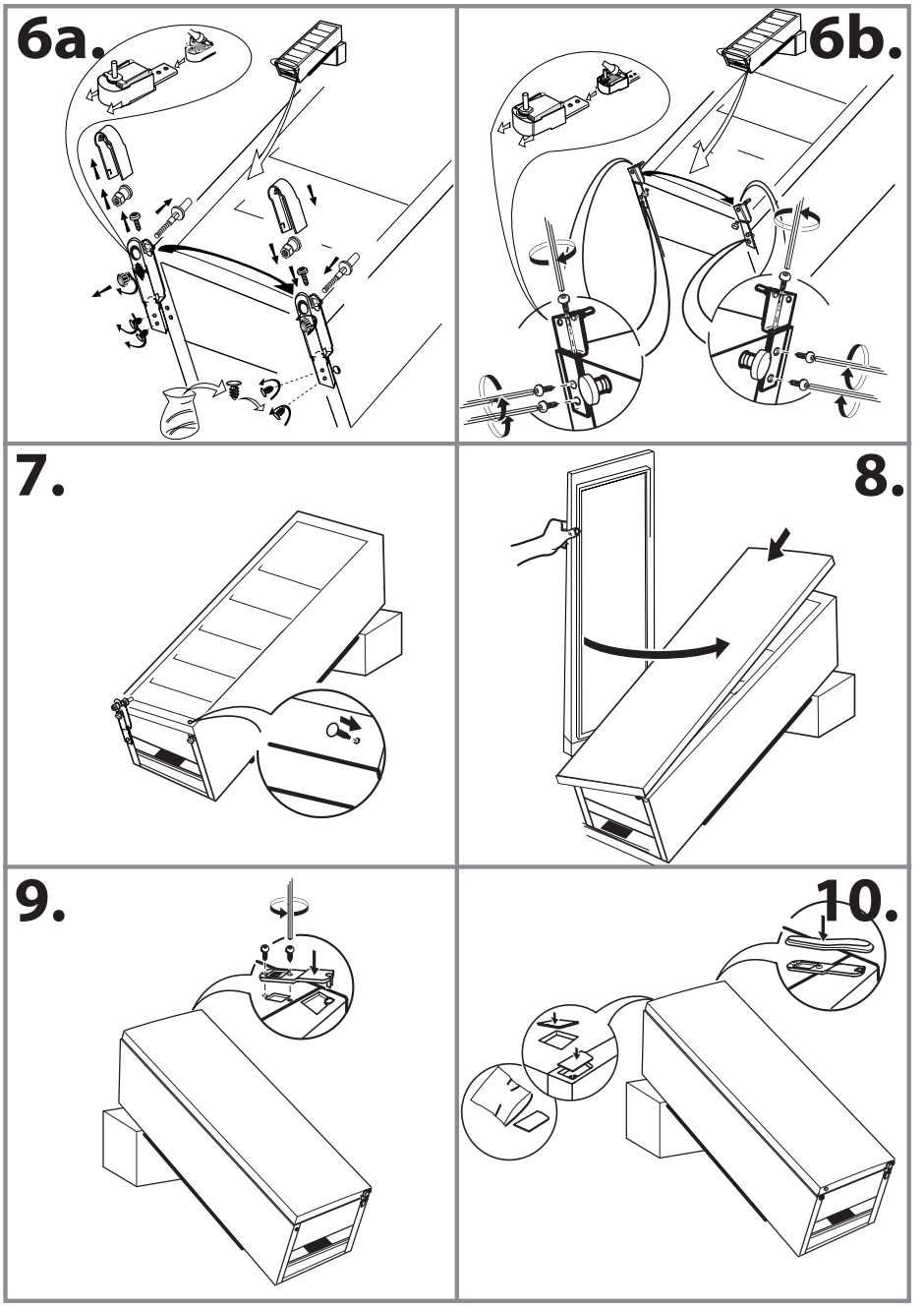
6a.
6b.
7.
8.
9.
10.

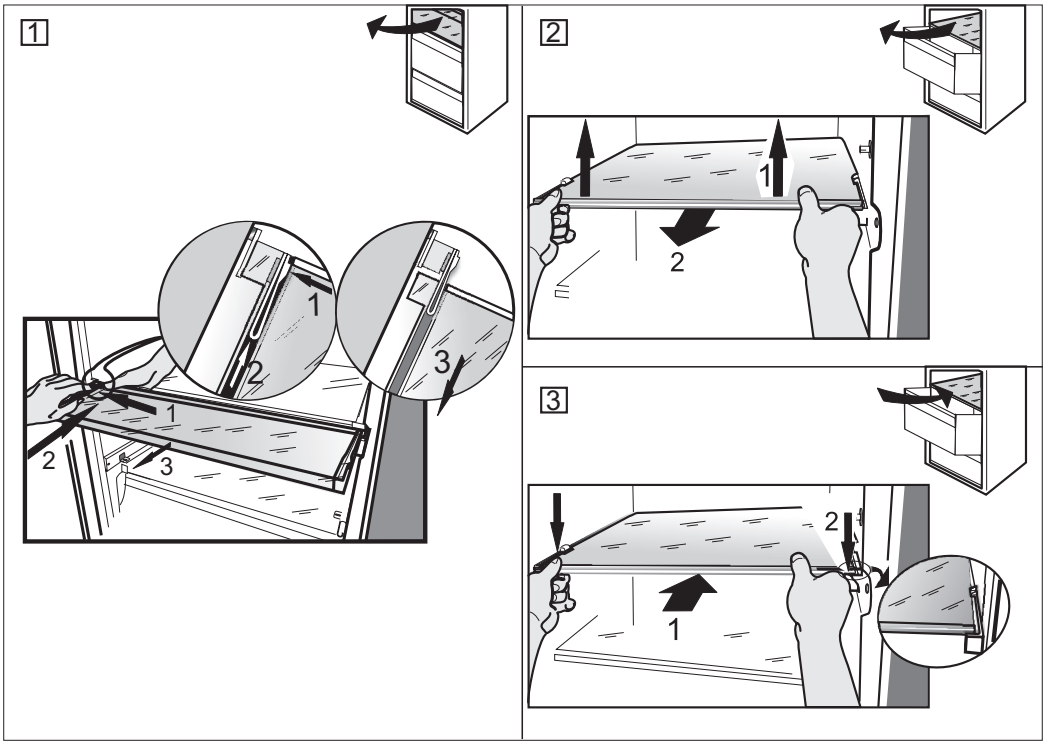
1
1
2
3
1
2
3
2
1
2
3
2
1

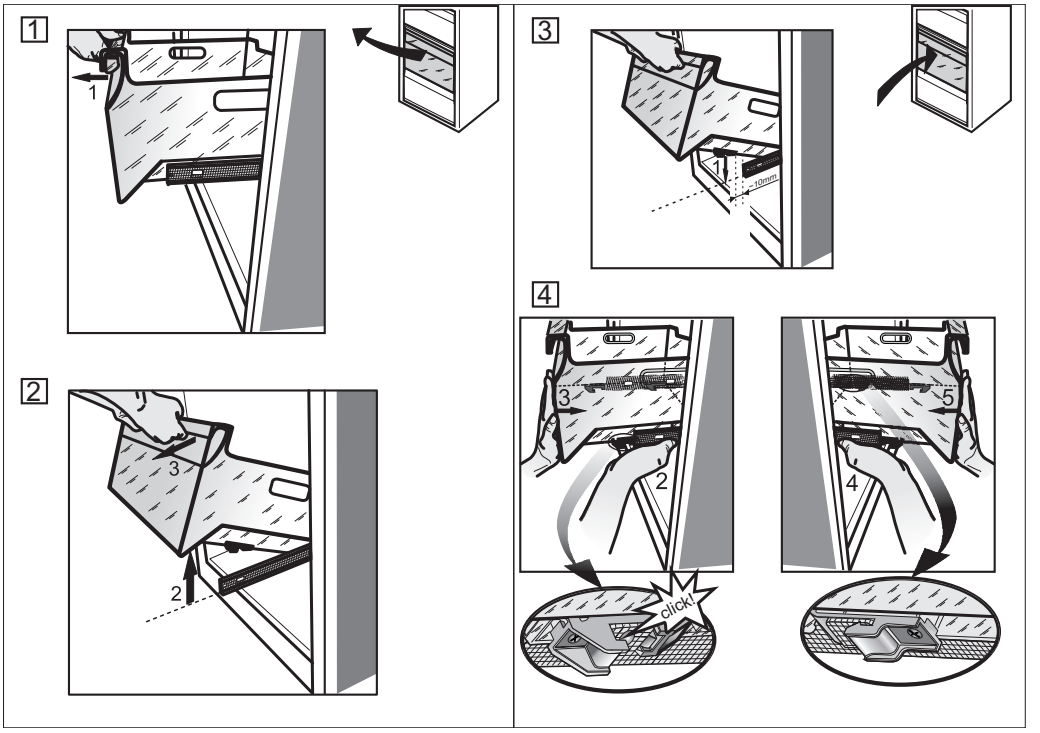
1
1
2
3
2
3
1
10mm
4
3
2
click!
5
4

Whirlpool är ett registrerat varumärke som tillhör Whirlpool Corporation, USA

19515041801

SV

04/17