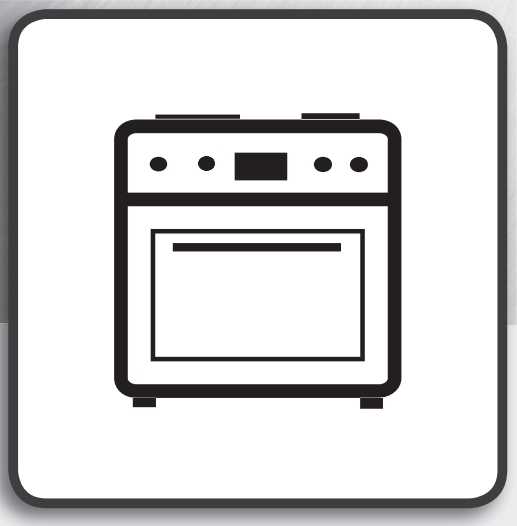

RU

Руководство по эксплуатации
КУХОННАЯ ПЛИТА С ДУХОВЫМ ШКАФОМ
Содержание

Указания по безопасности 2
КРАТКОЕ СПРАВОЧНОЕ
РУКОВОДСТВО 19
Установка 47

KZ

Пайдалану нұсқаулығы
ПЛИТА
Мазмұны

Қауіпсіздік нұсқаулары 6
АНЫҚТАМАЛЫҚ
НҰСҚАУЛЫҚ 26
Орнату 47

HY

Բովանդակություն

Անվտանգության ցուցումներ 10
Սարքավորման–
կարագիրը 33
Տեղադրում 47

KY

Мазмуну

Коопсуздук нускамалары 14
Шаймандын сүрөттөмөсү 40
Орнотуу 47

IS5G4KHX/RU

INDESIT

RU

УКАЗАНИЯ ПО ТЕХНИКЕ БЕЗОПАСНОСТИ

ОБЯЗАТЕЛЬНО ПРОЧТИТЕ И СОБЛЮДАЙТЕ

⚠ Данная инструкция применима, если на приборе имеется обозначение вашей страны. Если на приборе отсутствует обозначение страны, обращайтесь к техническому руководству, в котором изложены необходимые указания по доработке прибора для его приведения в соответствие местным условиям.

⚠ ОСТОРОЖНО: Использование газового прибора для приготовления пищи приводит к выделению тепла, влаги и продуктов горения в помещении, в котором установлен прибор. Обеспечьте надлежащую вентиляцию кухни, в особенности, во время использования прибора: держите открытыми отверстия для естественной вентиляции или установите устройство механической вытяжной вентиляции (кухонную вытяжку). При продолжительном интенсивном использовании прибора может потребоваться дополнительная вентиляция (например, открытое окно или переключение механической вытяжки (при наличии) на более высокий уровень мощности).

⚠ Несоблюдение инструкций, приведенных в настоящем руководстве, может привести к возгоранию или взрыву с последующим материальным ущербом или травмами.

Прежде чем пользоваться прибором, прочтите данную инструкцию по безопасности. Сохраните ее для возможности обращения в будущем.

В настоящей инструкции и на самом приборе содержатся важные указания по безопасности. Их необходимо прочесть и выполнять постоянно. Изготовитель снимает с себя всякую ответственность за последствия несоблюдения настоящих указаний по безопасности, ненадлежащего использования прибора или неправильные рабочие настройки на пульте управления.

⚠ ВНИМАНИЕ! Прибор и его доступные части нагреваются в процессе использования. Соблюдайте осторожность во избежание прикосновения к нагревательным элементам. Дети младше 8 лет могут находиться рядом с прибором только под постоянным присмотром взрослых.

⚠ ВНИМАНИЕ! Если поверхность варочной панели треснула, не используйте прибор - опасность поражения электрическим током.

⚠ ВНИМАНИЕ! Во избежание пожара: Не храните предметы на рабочей поверхности варочной панели.

⚠ ОСТОРОЖНО: Держите под контролем процесс приготовления пищи. Кратковременный процесс приготовления требует постоянного наблюдения.

⚠ ВНИМАНИЕ! Оставление варочной панели без присмотра при приготовлении блюд на масле или жире опасно – опасность пожара. НИ В КОЕМ СЛУЧАЕ НЕ пытайтесь тушить огонь водой: выключите прибор и накройте его крышкой или противопожарным полотном, чтобы перекрыть доступ воздуха.

⚠ Не используйте варочную панель в качестве рабочей поверхности или подставки. Держите одежду и другие горючие предметы вдали от прибора, пока все его части полностью не остынут: опасность пожара.

⚠ Очень маленьких детей (до 3 лет) не следует подпускать к прибору. Дети в возрасте от 3 до 8 лет могут находиться рядом с прибором только под постоянным присмотром. Дети, начиная с 8-летнего возраста, лица с ограниченными физическими, сенсорными или умственными способностями и лица, не имеющие достаточных знаний и навыков, могут пользоваться прибором только под присмотром или после того, как получат указания по безопасному использованию прибора и осознают имеющиеся опасности. Не позволяйте детям играть с прибором. Дети могут осуществлять чистку и уход за прибором только под присмотром взрослых.

⚠ ОСТОРОЖНО: В случае повреждения стеклянной поверхности варочной панели: - немедленно выключите все горелки и другие электрические нагревательные элементы и отсоедините прибор от источника питания; - не прикасайтесь к поверхности прибора; – не используйте прибор

Стеклянная крышка может треснуть при нагревании. Перед тем как закрыть крышку, выключите все горелки и электрические зоны нагрева. Не опускайте крышку во время работы горелки

⚠ ВНИМАНИЕ! Прибор и его доступные части нагреваются в процессе использования. Соблюдайте осторожность во избежание прикосновения к нагревательным элементам. Дети младше 8 лет могут находиться рядом с прибором только под постоянным присмотром взрослых.

⚠ Не оставляйте прибор без присмотра во время сушки продуктов. Прибор допускает использование термощупа. Используйте термощуп, рекомендованный для данной модели духовки: опасность пожара.

⚠ Держите одежду и другие горючие предметы вдали от прибора, пока все его части полностью не остынут — существует опасность пожара. Постоянно внимательно

следите за приготовлением блюд с большим количеством жира, масла или с добавлением алкоголя – опасность пожара. Для извлечения противней и посуды используйте кухонные рукавицы. По окончании приготовления перед осуществлением доступа в печь осторожно откройте дверцу, позволив постепенно выйти горячему воздуху или пару: можно получить ожог. Не закрывайте отверстия для вывода горячего воздуха на передней стороне печи: опасность пожара.

⚠ Соблюдайте осторожность, когда дверца духовки находится в открытом или нижнем положении, чтобы избежать удара двери.

Устанавливайте решетку так, чтобы ее упор находился вверху и был обращен к задней стороне духовки.

Устройство не должно работать более 15 секунд. Если через 15 секунд горелка не горит, завершите работу устройства и откройте дверцу отделения и/или подождите не менее 1 мин., прежде чем пытаться возобновить воспламенение горелки.

РАЗРЕШЕННОЕ ИСПОЛЬЗОВАНИЕ

⚠ ОСТОРОЖНО: Данный прибор не предназначен для работы с управлением от внешнего переключающего устройства, такого как таймер, или пульта дистанционного управления.

⚠ Данный прибор предназначен для использования в быту, а также в следующих случаях: в бытовых комнатах персонала в различных предприятиях, офисах и др. трудовых коллективах; на фермах; в номерах отелей, мотелей и прочих жилых помещениях.

⚠ Запрещается использовать прибор для любых других целей (например, для обогрева помещений).

⚠ Данный прибор не предназначен для профессионального использования. Запрещается использовать печь вне помещений.

⚠ Запрещается хранить взрывоопасные или горючие вещества (например, бензин или аэрозольные баллоны) внутри прибора или рядом с ним во избежание пожара.

⚠ Используйте кастрюли и сковороды с дном такого же диаметра, как у горелок, или немного больше (см. соответствующую таблицу). Следите, чтобы кастрюля не выступала за края варочной панели.

⚠ Неправильное использование решеток может привести к повреждению варочной панели: не устанавливайте решетки обратной стороной вверх и не сдвигайте их по варочной панели.

Не допускайте, чтобы пламя горелки выходило за края дна посуды

Нельзя использовать: чугунные жаровни, плиты из сланцевого камня, керамические кастрюли и сковороды; рассекатели типа металлических решеток или иные; одновременно две горелки для приготовления в одной емкости (например, рыбоварку).

Если в по причине местных условий подачи газа воспламенение горелки затруднено, желательно повторить итерацию, повернув ручку в положение минимальной интенсивности пламени.

В случае установки вытяжного колпака над варочной панелью, пожалуйста, придерживайтесь инструкции вытяжки для соблюдения правильного расстояния.

Защитные резиновые ножки на решетках представляют собой угрозу удушения для маленьких детей. После снятия решетки убедитесь, что все ножки правильно установлены.

УСТАНОВКА

⚠ Перемещать и устанавливать прибор должны двое или более человек во избежание травм. При распаковке и установке следует использовать защитные перчатки во избежание порезов.

⚠ Подключения к электрической сети и к сети газоснабжения должны выполняться с соблюдением местных норм.

⚠ Установку, в том числе подключение к системе водоснабжения (при наличии) и выполнение электрических соединений, а также ремонтные работы должен выполнять квалифицированный персонал. Запрещается ремонтировать или заменять любые детали прибора, за исключением случаев, особо оговоренных в руководстве по эксплуатации. Не разрешайте детям подходить близко к месту установки. После распаковки прибора убедитесь, что он не поврежден во время транспортировки. В случае обнаружения проблем обращайтесь к продавцу или в ближайший сервисный центр. После установки отходы упаковочных материалов (пластик, пенопластовые детали и т.д.) должны храниться в недоступном для детей месте во избежание опасности удушения. Перед выполнением любых операций по установке отключите прибор от электросети: существует опасность поражения электрическим током. При установке соблюдайте осторожность, чтобы не повредить сетевой шнур корпусом прибора - опасность пожара и поражения электрическим током. Не включайте прибор до завершения установки.

⚠ ВНИМАНИЕ! Для обеспечения правильной и безопасной работы прибора во всех прочих странах необходима соответствующая доработка прибора и изменение способа установки

⚠ Используйте регуляторы давления, пригодные для значений давления газа, указанных в руководстве по эксплуатации.

⚠ Помещение должно быть оборудовано системой вытяжной вентиляции, обеспечивающей удаление всех продуктов горения.

⚠ Поскольку для правильного горения необходим воздух, следует обеспечить надлежащий приток воздуха в помещение. Объем притока должен составлять не менее 2 $м^3$/ч на каждый киловатт установленной мощности.

⚠ В качестве системы приточной вентиляции может использоваться воздуховод с внутренним сечением не менее 100 $см^2$, забирающий воздух непосредственно с улицы отверстие должно быть нечувствительно к блокировке.

⚠ Забор необходимого для горения воздуха может осуществляться не непосредственно с улицы, а из смежных помещений, оборудованных вентиляционными воздуховодами описанного выше типа. При этом такие помещения не должны являться общедомовыми помещениями, спальнями или помещениями с повышенной пожароопасностью.

⚠ Сжиженный углеводородный газ (СУГ) тяжелее воздуха и поэтому скапливается у пола. По этой причине в помещениях, где установлены баллоны СУГ, должны иметься нижние вентиляционные отверстия, сообщающиеся с улицей, для отвода газа в случае утечки. Это означает, что полностью или частично заправленные баллоны СУГ не должны устанавливаться или храниться в помещениях или хранилищах, расположенных ниже уровня земли (подвалах и т. п.). Рекомендуется держать в помещении только непосредственно используемый баллон, размещая его вдали от источников тепла (духовок, каминов, печей и пр.), способных привести к его нагреву до температуры выше 50°C.

Если ручка горелки поворачивается с трудом, обратитесь в Сервисный центр: возможно, необходима замена вышедшего из строя крана горелки.

Не накрывайте отверстия, служащие для вентиляции и отвода тепла.

⚠ Прежде чем встраивать прибор, выполните все работы по вырезке необходимых отверстий в мебели, удалите все стружки и опилки.

Не снимайте прибор с основания из пенопласта до момента установки.

⚠ Если прибор не установлен над духовкой, в отсеке под прибором должна быть установлена разделительная панель (не входит в комплект).

Подсоединение с помощью жесткой трубы (медной или стальной):

Если давление газа отличается от рекомендованного, установите на подводящую трубу регулятор давления, соответствующий действующим национальным стандартам.

Чтобы обеспечить правильное функционирование прибора, используйте надлежащий мебельный модуль: при установке духовки под столешницей (см. схему) или внутри кухонного шкафа мебельный модуль должен иметь размеры, указанные на рисунке.

Удалите заднюю стенку модуля для обеспечения необходимой вентиляции. Рекомендуется устанавливать духовку на два деревянных бруска или на сплошное основание с отверстием не менее 45 x 560 мм (см. рисунок).

⚠ Не устанавливайте прибор за декоративной дверцей – опасность пожара.

⚠ Если прибор установлен под столешницей, оставьте минимальный зазор между рабочей поверхностью и верхним краем духовки: существует опасность получения ожога.

⚠ если прибор установлен на основании, его потребуется выровнять и зафиксировать на стене прилагаемой страховочной цепью, чтобы предотвратить соскальзывание прибора с основания.

⚠ ВНИМАНИЕ: Для предотвращения наклона прибора необходимо установить страховочную цепь. См. инструкции по монтажу.

ПОДКЛЮЧЕНИЕ К СИСТЕМЕ ПОДАЧИ ГАЗА

⚠ ВНИМАНИЕ! Перед установкой убедитесь, что местная система газоснабжения (тип и давление газа) совместима с настройками прибора.

⚠ Убедитесь, что давление подачи газа соответствует значениям, приведенным в Таблице 1 (“Характеристики горелок и жиклеров”).

⚠ ВНИМАНИЕ! Тип настройки данного прибора указан на маркировке (или паспортной табличке).

⚠ ВНИМАНИЕ! Данный прибор не имеет встроенного устройства для отвода продуктов горения. Такое устройство должно быть установлено и подсоединено в соответствии с действующими требованиями к установке газового оборудования. Особое внимание следует уделить соблюдению правил в отношении вентиляции.

⚠ Если в прибор подается сжиженный газ, регулировочный винт должен быть максимально затянут.

⚠ ВАЖНО: При использовании газового баллона или контейнера необходимо правильно установить газовый баллон или контейнер (в вертикальном положении).

⚠ ВНИМАНИЕ! Данная операция должна выполняться квалифицированным техническим специалистом

⚠ Для подсоединения к системе подачи газа необходимо использовать гибкий или жесткий металлический шланг.

⚠ Подсоединение жесткой трубой (медной или стальной)

При подсоединении к системе подачи газа необходимо исключить любые механические напряжения на приборе. На трубе подачи газа прибора имеется ориентируемое колено с уплотнительной прокладкой. Данную прокладку необходимо заменять при каждом повороте колена (запасная прокладка прилагается в комплекте к прибору). Вход для подсоединения к системе подачи газа снабжен наружной цилиндрической трубной резьбой диаметром 1/2".

⚠ Подсоединение бесшовной гибкой нержавеющей трубой с резьбовым фитингом

Вход для подсоединения к системе подачи газа снабжен наружной цилиндрической трубной резьбой диаметром 1/2". При использовании трубы указанного типа ее полная длина в растянутом виде не должна превышать 2000 мм. После завершения подсоединения убедитесь, что гибкая металлическая труба не заломана и не касается подвижных частей. Используйте трубы и уплотнения, соответствующие действующим национальным стандартам.

⚠ ВАЖНО: В случае использования трубы из нержавеющей стали размещайте ее так, чтобы она не касалась подвижных частей мебели (например, выдвижных ящиков). Трубу необходимо прокладывать в месте, в котором отсутствуют какие-либо препятствия и которое может быть доступным для осмотра по всей своей длине.

⚠ Подсоединение прибора к газовой магистрали или газовому баллону должно выполняться в соответствии с действующими национальными стандартами. Перед подсоединением убедитесь, что прибор совместим с типом подаваемого газа. В противном случае следуйте указаниям, приведенным в параграфе «Настройка на различные типы газа».

⚠ После подключения к системе подачи газа проверьте отсутствие утечек газа, пользуясь мыльным раствором. Разожгите горелки и проверьте стабильность пламени, переведя ручки из максимального 1* в минимальное 2* положение.

⚠ Подключение к газовой магистрали или газовому баллону может быть выполнено с помощью гибкого резинового или стального шланга в соответствии с действующими национальными правилами.

УКАЗАНИЯ ПО ЭЛЕКТРИЧЕСКОЙ БЕЗОПАСНОСТИ

⚠ ВАЖНО: Информация о значениях тока и напряжения указана на паспортной табличке.

⚠ Паспортная табличка находится с передней стороны печи (она видна при открытой дверце).

⚠ Для прибора должна иметься возможность отключения от электросети посредством отсоединения вилки от розетки (если к ней есть доступ) или с помощью многополюсного выключателя, устанавливаемого до розетки. Прибор должен быть заземлен в соответствии с национальными стандартами электрической безопасности.

⚠ Сетевой шнур должен иметь достаточную длину для того, чтобы после встраивания прибор мог быть без труда подключен к выходу электрической сети. Не тяните за сетевой шнур.

⚠ Не используйте удлинители, разветвители и переходники. После завершения установки электрические компоненты должны стать недоступны для пользователя. Не используйте прибор, если Вы мокрые или босиком. Не пользуйтесь прибором, если у него повреждены сетевой шнур или вилка, если он не работает должным образом или был поврежден вследствие удара или падения.

⚠ В случае повреждения сетевого шнура во избежание возникновения опасных ситуаций он должен быть заменен производителем, сотрудником сервисного центра или квалифицированным специалистом - опасность поражения электрическим током.

⚠ Если силовой кабель требует замены, обратитесь в авторизованный сервисный центр.

⚠ ВНИМАНИЕ! Во избежание поражения электрическим током отключите прибор перед заменой лампы.

ЧИСТКА И УХОД

⚠ ВНИМАНИЕ! Перед проведением технического обслуживания прибора убедитесь в том, что он выключен и отсоединен от электросети; никогда не используйте пароочистители: существует опасность поражения электрическим током.

⚠ Не используйте абразивные чистящие средства и металлические скребки для чистки стекла дверцы: они могут поцарапать поверхность, что впоследствии может привести к растрескиванию стекла.

⚠ Не пользуйтесь абразивными и коррозионными средствами, чистящими средствами на основе хлора или металлическими мочалками для чистки сковород.

⚠ Перед выполнением любых действий по очистке и техобслуживанию дайте прибору остыть. во избежание ожогов.

⚠ ВНИМАНИЕ! Выключайте прибор перед заменой лампы: существует опасность поражения электрическим током.

⚠ Во избежание повреждения устройства электророзжига не пользуйтесь им, когда горелки вынуты из своих гнезд.

При выполнении чистки и обслуживания прибора используйте защитные перчатки.

УТИЛИЗАЦИЯ УПАКОВОЧНЫХ МАТЕРИАЛОВ

Упаковочный материал допускает полную вторичную переработку, о чем свидетельствует символ ♻. Различные части упаковки должны быть утилизированы в полном соответствии с действующими местными правилами по утилизации отходов.

УДАЛЕНИЕ В ОТХОДЫ СТАРОЙ ЭЛЕКТРОБЫТОВОЙ ТЕХНИКИ

Данный прибор изготовлен из материалов, допускающих переработку или повторное использование. Утилизируйте прибор в соответствии с местными правилами утилизации отходов. Дополнительную информацию о правилах обращения с электробытовыми приборами, их утилизации и переработке можно получить в местных государственных органах, службе сбора бытовых отходов или в магазине, где был приобретен прибор. Данный прибор несет маркировку в соответствии с Европейской Директивой 2012/19/EC по утилизации электрического и электронного оборудования (WEEE). Обеспечив правильную утилизацию данного изделия, Вы поможете предотвратить негативные последствия для окружающей среды и здоровья человека. Символ на самом изделии или на сопроводительной документации указывает, что при утилизации данного изделия с ним нельзя обращаться как с обычными бытовыми отходами. Вместо этого, его следует сдать на переработку в соответствующий пункт приема электрического и электронного оборудования.

СОВЕТЫ ПО ЭКОНОМИИ ЭНЕРГИИ

Пользуйтесь функцией предварительного нагрева только в том случае, если это указано в таблице приготовления блюд или в вашем рецепте. Пользуйтесь вставными противнями, покрытыми темным лаком или эмалью, так как они лучше поглощают тепло.

Пользуйтесь скороваркой, чтобы сэкономить электроэнергию и время.

ДЕКЛАРАЦИЯ О СООТВЕТСТВИИ

Прибор соответствует требованиям экодизайна Европейского Регламента 66/2014 в соответствии с Европейским Стандартом EN 60350-1.

Прибор соответствует требованиям экодизайна Европейского Регламента 66/2014 в соответствии с Европейским Стандартом EN 60350-2.

Прибор соответствует требованиям экодизайна Европейского Регламента 66/2014 в соответствии с Европейским Стандартом EN 30-2-1

Прибор соответствует требованиям экодизайна Европейского Регламента 65/2014 в соответствии с Европейским Стандартом EN 15181.

KZ

ҚАУІПСІЗДІК НҰСҚАУЛАРЫ

ОҚЫП ШЫҒУ ЖӘНЕ ОРЫНДАУ МАҢЫЗДЫ

⚠ Егер құрылғыда елдің таңбасы көрінсе, осы нұсқаулық жарамды болып табылады. Егер таңба құрылғыда болмаса, құрылғыны сіздің елде пайдалану шарттарына сәйкес түрлендіру бойынша қажетті нұсқаулар жазылған техникалық нұсқаулықты қараңыз.

⚠ АБАЙЛАҢЫЗ: Газға тамақ пісіретін құрылғыны пайдаланудың нәтижесінде ол орнатылған бөлмеде жылуі, ылғал және жану өнімдері түзіледі. Әсіресе құрылғы пайдаланылып жатқанда бөлменің жақсы желдетілуін қамтамасыз етіңіз: табиғи желдету саңылауларын ашық ұстаңыз немесе механикалық желдету құралын (механикалық ас үй сорабы) орнатыңыз. Құрылғыны ұзақ уақыт бойы қарқынды пайдалану қосымша желдетуді, мысалы, терезені ашуды, немесе қолданыстағы механикалық желдету деңгейін арттыруды талап етуі мүмкін.

⚠ Осы нұсқаулықта берілген ақпаратты дәл орындамау өрт шығуына немесе жарылысқа себеп болып, мүліктің бүлінуіне немесе адамның жарақаттануына әкелуі мүмкін.

Құрылғыны пайдаланбас бұрын осы нұсқауларды мұқият оқып шығыңыз. Оларды болашақта қарау үшін сақтап қойыңыз.

Бұл нұсқаулар мен құрал барлық уақытта ұстану қажет маңызды қауіпсіздік ескертулерін қамтамасыз етеді. Өндіршуі осы қауіпсіздік нұсқауларын ұстанбау, құралды дұрыс пайдаланбау немесе басқару параметрлерін дұрыс орнатпау нәтижесінде туындаған ақаулық үшін жауапты емес.

⚠ ЕСКЕРТУ: Құрылғы және оның керек-жарақтары пайдалану барысында ысып кетеді. Қыздырушы элементтерді түртпес үшін абай болу керек. Үздіксіз қарап отырмаған жағдайда 8 жасқа толмаған балаларды құрылғыдан алыс ұстау керек.

⚠ ЕСКЕРТУ: Егер пісіретін беткі қабат шытынап кетсе, пешті пайдаланбаңыз электр тоғы соғу мүмкіндігі бар .

⚠ ЕСКЕРТУ: Өрт қаупі бар: Тағам пісіретін бетке ешқашан зат сақтамаңыз.

⚠ АБАЙЛАҢЫЗ:
Пісіру процесі басқарылады. Қысқа пісіру процесі үздіксіз басқарылу керек.

⚠ ЕСКЕРТУ: Тоңмаймен немесе сұйық маймен тамақ пісірген кезде пешті қараусыз қалдыру қауіпті болуы және өрт шығу қатерін тудыруы мүмкін. Отты ЕШҚАШАН сумен өшіруге әрекеттенбеңіз, құрылғыны өшіріп, отты қақпақ немесе өрт сөндіру жапқышы сияқты нәрсемен бүркеңіз.

⚠ Пешті жұмыс беті немесе тіреуіш ретінде пайдаланбаңыз. Барлық бөліктері толығымен суымайынша, киімдеріңізді немесе басқа жанатын заттарды құрылғыдан аулақ ұстаңыз - өрт туу қаупі.

⚠ Кішкентай сәбилерді (0-3 жастағы) құрылғыға жақындатпау керек. Үнемі бақылау болмаса, жас балаларды (3-8 жастағы) құрылғыға жақындатпау керек. 8 жас және одан үлкен жастағы балалар және физикалық, сезімдік немесе рухани мүмкіншіліктері жеткіліксіз немесе тәжірибесі мен білімі жеткіліксіз тұлғалар құрылғыны тек басқару бойынша арнайы қауіпсіз пайдалану нұсқаулары берілгеннен кейін пайдалана алады. Балалар құрылғымен ойнамауы тиіс. Егер қасында жетекшілік ететін ересек адам болмаса, балалардың тазалау және жөндеу жұмыстарын орындауына болмайды.

⚠ АБАЙЛАҢЫЗ: Газ плита әйнегі сынған жағдайда:-барлық жандыру құралды мен электр қыздырі элементтерін жылдам сөндіріп, құрылғыны ток көзінен ажыратыңыз; - құрылғы бетіне тимеңіз; құрылғыны пайдаланбаңыз

Қатты қызған кезде, әйнек қақпақ сынып кетуі мүмкін. Қақпақты жабар алдында, барлық жандыру құралдары мен электр плиталарын сөндірңіз. Жанарғы жанып тұрғанда қақпақты жаппаңыз

⚠ ЕСКЕРТУ: Құрылғы және оның керек-жарақтары пайдалану барысында ысып кетеді. Қыздырғыш элементтерді қолмен ұастаудан сақ болу керек. Үздіксіз қарап отырмаған жағдайда 8 жасқа толмаған балаларды құрылғыдан алыс ұстау керек.

⚠ Тағамды құрғату барысында құралды ешқашан назардан тыс қалдырмаңыз. Құрылғы зонд пайдалану үшін қолайлы болса, осы пеш үшін ұсынылатын зонд температурасын ғана қолданыңы - өрт туу қаупі.

⚠ Барлық бөліктері толығымен суымайынша, киімдеріңізді немесе басқа жанатын заттарды құрылғыдан аулақ ұстаңыз - өрт туу қаупі. Майлы тағамдарды пісірген немесе спиртті ішімдікті қосқан кезде сақ болыңыз - өрт шығу қатері бар. Табалар мен керек-жарақтарды алып шығу үшін пеш қолғабын киіңіз. Тамақ пісіріп болған соң қақпағын ашқан кезде абай болыңыз, пешті ашпас бұрын жайлап буды немесе ыстық ауаны шығарыңыз -күйіп қалу қатері бар. Пештің алдындағы ыстық ауа саңылауларын бітемеңі - өрт туу қаупі.

⚠ Есік ашық немесе төмен қалыпта тұрған жағдайда, есікті соғып кетпеу үшін, абай болыңыз.

Ішіне тор сөрені қойған кезде, тығырықтың жоғары қарап пеш қуысының артқы жағында тұрғанына көз жеткізіңіз.

Құрылғы 15 секундтан аса жұмыс істемеуі керек. Егер 15 секундтан соң жанарғы жанбаса, құрылғының жұмысын аяқтап, бөлімнің есігін ашыңыз, және/немесе қайтадан жанарғыны қосар алдында 1 минут күте тұрыңыз.

РҰҚСАТ ЕТІЛГЕН ПАЙДАЛАНУ

⚠ АБАЙЛАҢЫЗ: Бұл құрылғы сыртқы таймер немесе бөлек қашықтан басқару құралы сияқты алмастыру қондырғысымен пайдаланылуға арналмаған.

⚠ Бұл құрылғы тұрмыстық және сол сияқты қолданыстарда пайдаланылуға арналған, мысалы: дүкендердегі, кеңселер мен жұмыс орталарындағы қызметкерлерге арналған асхана аумақтары; шаруашылық ғимараттары; қонақ үйлердің, мотельдердің, шағын мейманханалардың және басқа тұрғын жайлардың клиенттерінің пайдалануы.

⚠ Басқа қолданыс түріне рұқсат етілмейді (мысалы, бөлмелерді жылыту).

⚠ Бұл құрылғы кәсіптік мақсатта пайдалануға арналмаған. Бұл құрылғыны сыртта пайдаланбаңыз.

⚠ Құрылғының ішінде немесе жанында жарылғыш немесе тұтанғыш заттарды (мысалы, бензин немесе бүріккіш сауыттар) сақтауға болмайды - өрт шығу қатері бар.

⚠ Түптері жандыру құралдарымен бірдей немесе шамалы үлкен енді табалар мен ыдыстарды пайдаланыңыз (арнайы кестені көріңіз). Торлардағы ыдыстар тартпа шетінен шықпайтынын тексеріңіз.

⚠ Торларды дұрыс пайдаланбаса, тартпаға зақым келуі мүмкін: торларды жоғарыдан төмен қаратып орналастырмаңыз немесе тартпа бойынша жылжытпаңыз.

Оттықтан шығатын жалынның кәстрөлдің жиегінен тыс шығуына жол бермеңіз

Пайдаланбаңыз: Шойынды гриль ыдыстары, қымбат, терракота ыдыстары және табалары. Металл тор немесе басқа түрлер сияқты қыздыру диффузорлары. Екі жандыру құралын бір орында ұстауға болады (мысалы, балық пісіру құралы).

Егер газ жеткізу бойынша белгілі бір жергілікті жағдайлар жанарғыны оталдыруды қиындатса, кішкентай жалын параметрімен операцияны қайталау ұсынылады.

Ілмекті конфорка үстіне орнату жағдайында дұрыс қашықтық үшін ілмек нұсқауларын қараңыз.

Торлардың қорғағыш резеңке тіреуіштерін кішкентай балалардың жұтып қою қатері бар. Торларды алып тастағаннан кейін, барлық аяқтарының дұрыс бекітілгенін тексеріңіз.

ОРНАТУ

⚠ Құрылғыны екі не одан көп адам тасуы және орнатуы керек - жарақат алу қатері. Қорабынан шығарып, орнату үшін қолғап киіңіз - қолыңызды кесіп алу қатері.

⚠ Электр және газ қосылымдары жергілікті нормативтік ережелерге сай болуы қажет.

⚠ Орнатуды, соның ішінде сумен жабдықтауды (егер болса) және электр сымдарын жалғауды білікті техник маман жүзеге асыруы керек. Құрылғыны ешбір бөлігін жөндеуге немесе ауыстыруға болмайды, егер пайдаланушы нұсқаулығында солай деп жазылмаса.

Құрылғы орнатылатын жерге балаларды жақындатпаңыз. Құрылғыны орамнан шығарған соң, оның тасымалдау барысында зақымдалмағанына көз жеткізіңіз. Ақаулық орын алса, дилерге немесе маңайдағы тұтынушыға қызмет көрсету орталығына хабарласыңыз. Орнатылғаннан кейін орауыштың қалдықтарын (пластик, көбікті полистирол т.с.с.) балалардың қолы жетпейтін жерде сақтау керек - тұншығып қалу қатері. Кез келген орнату жұмысының алдында құрылғыны қуат көзінен ажырату қажет - электр тоғы соғу қатері. Орнату барысында құрылғының қуат сымына нұқсан келтірмейтіндігіне көз жеткізіңіз - өрт шығуы немесе электр тоғы соғу қатері. Құрылғыны тек орнату жұмысы аяқталған соң ғана іске қосыңыз.

⚠ ЕСКЕРТУ: Қосымша елдердің барлығында құрылғының қауіпсіз әрі дұрыс пайдаланылуы үшін құрылғының нұсқасының және оны орнату әдісінің маңызы зор.

⚠ Нұсқауда көрсетілген газ қысымына сәйкес келетін қысым реттегіштерін пайдаланыңыз.

⚠ Бөлме қандай бір иіс пен күйені кетіретін ауа сорғыш жүйемен жабдықталған болуға тиіс.

⚠ Бөлмеде сондай-ақ дұрыс ауа айналымы болуы керек, себебі газ дұрыс жануы үшін ауа қажет. Ауа ағыны орнатылған қуаттылықтың әр кВт үшін 2 m³/сағат мәнінен кем болмауға тиіс.

⚠ Ауа айналдыру жүйесі ауаны кем дегенде 100 см² ішкі көлденең қимасы бар тұрбаның көмегімен тікелей сырттан алуы мүмкін; саңылау бітеліп қалуға бейім болмауға тиіс.

⚠ Жүйе газ жануы үшін қажетті ауаны сондай-ақ жанама түрде, яғни, жоғарыда суреттелгендей, ауа айналатын түтіктермен жабдықталған басқа жапсарлас бөлмелерден бере алады. Алайда, ол бөлмелер тұрғын бөлмелер, жатын бөлмелер немесе өрт шығу қатері бар бөлмелер болмауға тиіс.

⚠ Сұйылтылған мұнай газы еденге дейін сіңеді, себебі ол ауадан ауыр. Сондықтан ішінде СМГ цилиндрілері де газ жылыстаған жағдайда оның шығып кетуіне мүмкіндік беретін саңылаулармен жабдықталған болуға тиіс. Бұл дегеніміз жартылай немесе толықтай толтырылған СМГ цилиндрлерін жер бетінің деңгейінен төмен бөлмелерде немесе қойма жайларында (жертөлелер т.с.с.) орнатуға немесе сақтауға болмайды дегенді білдіреді. Тек бөлмеде қазір пайдаланылып жатқан цилиндрді ғана ұстап, оның температурасын 50°C градустан астам жоғарылатуы мүмкін сыртқы жылу көздері (тұмшапештер, каминдер, пештер т.с.с.) шығаратын қызуға ұшырамайтындай етіп орналастыруды ұсынамыз.

Оттықтардың тетігін бұрау қиынға түскен жағдайда, ақаулық табылған оттықтың шүмегін ауыстыру үшін Кепілді қызмет көрсету орталығына хабарласыңыз.

Желдету үшін және отты тарату үшін пайдаланылатын саңылауларды ешқашан жауап тастауға болмайды.

⚠ Құрылғыны орнына орнатпас бұрын, шкафты кесу бойынша барлық жұмыстарды бітіріп, жоңқалар мен ағаш үгінділерін алып тастаңыз.

Орнату басталғанға дейін аспапты полистирольді көбіктен жасалған тұғырынан алмаңыз.

⚠ Құрылғы пештің алдына орнатылмаған жағдайда, оның астындағы бөлікке бөлгіш тақта (құрылғымен бірге жеткізілмейді) орнату қажет.

Қатты құбырдың (мыс немесе болат) көмегімен жалғау:

Егер газ қысымы ұсынылатын қысымнан басқа болса, жарамды қысым реттегішін ағымдағы Ұлттық нормативтік ережелерге сәйкес газ кіретін құбырға жалғау керек.

Құрылғының дұрыс жұмыс істеуін қамтамасыз ету үшін тиісті корпусты пайдаланыңыз: Тұмшапешті асүй үстелінің астына (суретті қараңыз) немесе асүй жиһазының ішіне орнату үшін, оның корпусының өлшемдері суреттегідей болуы керек.

Дұрыс желдетілуін қамтамасыз ету үшін корпустың артқы панелін алып тастау керек. Тұмшапешті екі ағаш тақтада немесе суретте көрсетілгендей кем дегенде 45 x 560 мм ойығы бар түгелдей жайпақ беткі қабатта тұратындай етіп орналастырған дұрыс.

⚠ Бұл құрылғыны декоративті есіктің артына орнатпаңыз – өрт қаупі бар.

⚠ Егер құрылғы жұмыс бетпейінің астында орналасқан болса, пештің жұмыс бетпейі мен жоғарғы шеті арасындағы кішкентай саңылауды бітемеңіз - күйіп қалу қаупі бар.

⚠ Егер пеш тұғырға қойылса, оның деңгейін реттеп, құрылғының тұғырдан сырғанап кетуіне жол бермеу үшін жинаққа кіретін ұстағыш шынжырмен қабырғаға бекіту қажет.

⚠ ЕСКЕРТУ: Құрылғының төңкеріліп кетуіне жол бермеу үшін, ұстағыш шынжырды орнату керек. Орнату туралы нұсқауларды қараңыз.

ГАЗ ҚОСЫЛЫМЫ

⚠ ЕСКЕРТУ: Орнатардан бұрын жергілікті газ тарату жағдайларының (газдың шыққан жері және газ қысымы) және құрылғының параметрлерінің сыйысымды екеніне көз жеткізіңіз.

⚠ Газбен жабдықтау қысымының 1-кестеде (“Оттық пен бүріккіштің сипаттамалары”) көрсетілген мәндерге сәйкес екенін тексеріңіз.

⚠ ЕСКЕРТУ: Осы құрылғыны конфигурациялау
шарттары жапсырмада (немесе деректер тақтайшасында) жазылған.

⚠ ЕСКЕРТУ: Бұл құрылғы жану өнімдерін шығару құрылғысына жалғанбаған. Оны қолданыстағы орнату ережелеріне сәйкес орнатып, жалғау қажет. Желдетуге қатысты қойылатын талаптарға арнайы назар аударылуы керек.

⚠ Егер құрылғы сұйық газға жалғанған болса, реттегіш бұранданы барынша қатайтып бұрау қажет.

⚠ МАҢЫЗДЫ: When the gas cylinder or gas container is installed, it must be properly settled (vertical orientation).

⚠ ЕСКЕРТУ: Бұл жұмысты білікті техника маманы орындауға тиіс

⚠ Газды қосуға тек иілгіш немесе қатты металл құбыршекті пайдаланыңыз.

⚠ Қатты құбырдың (мыс немесе болат) көмегімен жалғау
Газ жүйесіне
жалғауды құрылғының ешқандай түріне ешқандай күш түсірілмейтіндей етіп жүзеге асыру қажет. Құрылғының бірге келетін еңіс жақтауында бейімделетін L пішінді фиттинг бар, ол газ жылыстауына жол бермеу үшін тығыздауышпен бекітіледі. Фитингіні бұрағаннан кейін әрқашан да тығыздауышты ауыстыру керек (тығыздауыш құрылғымен бірге келеді). Газбен жабдықтау құбырының фитингі - бұрандалы 1/2 газ цилиндрлік өтпелік құрал.

⚠ Тот баспайтын болаттан жасалған иілгіш жіксіз құбырды бұрандалы тіркемеге жалғау
Газбен жабдықтау құбырының фитингі - бұрандалы 1/2 газ цилиндрлік өтпелік құрал. Бұл тұрбаларды олар толық жазылған кезде 2000 мм-ден аспайтындай етіп орнату қажет. Байланыс орнатылғаннан кейін иілгіш металл құбырдың қандай да бір қозғалмалы бөлшектерге тимейтініне және қысылып қалмағандығына көз жеткізіңіз. Қолданыстағы ұлттық нормативтік ережелерге сәйкес келетін құбырлар мен тығыздауыштарды ғана пайдаланыңыз.

⚠ МАҢЫЗДЫ: Егер тот баспайтын болаттан жасалған құбыршек пайдаланылса, ол жиһаздың қозғалмалы бөлшегіне (мысалы, тартпа) тиіп тұрмайтындай етіп орнатылуы керек. Оны кедергілерсіз және барлық ұзындығын тексеруге мүмкіндік болатындай аймақтан өткізу қажет.

⚠ Құрылғыны газбен жабдықтау желісіне немесе газ цилиндріне қолданыстағы ұлттық нормативтік ережелерге сәйкес жалғау қажет. Жалғауды жүзеге асырардан бұрын құрылғының өзіңіз пайдаланғыңыз келетін газ желісімен сыйысымды екеніне көз жеткізіңіз. Егер олай болмаса, “Газдың әр түрлеріне бейімдеу” тармағында көрсетілген нұсқауларды орындаңыз.

⚠ Газбен жабдықтау көзіне жалғағаннан кейін сабын судың көмегімен газдың жылыстап ақпайтынын тексеріңіз. Оттықтарды жағыңыз да, оттың орнықты жанатынын тексеру үшін тетіктерді ең үлкен 1* қалпынан ең кіші 2* қалпына бұраңыз.

⚠ Газ желісіне немесе газ цилиндріне жалғауды резеңкеден немесе болаттан жасалған иілгіш құбыршектің көмегімен, қолданыстағы ұлттық заңнамаға сәйкес жүзеге асыруға болады.

ЭЛЕКТРИКАЛЫҚ ЕСКЕРТУЛЕР

⚠ МАҢЫЗДЫ: Тоқ пен кернеуді тұтынылуы туралы ақпарат ақпараттық тақтайшада беріледі.

⚠ Пештің алдыңғы шетіндегі деректер тақтасы (есік ашылған кезде көрінеді).

⚠ Құрылғының ашасына қол жеткізу мүмкін болған жағдайда, розеткадан суыру арқылы немесе электр сымдар жүйесі ережесімен бойынша ол розеткадан қажет.

⚠ Қуат сымы құрылғының корпусына, электр желісіне қосылған соң, құрылғыны жалғауға жететіндей ұзын болуы қажет. Қуат көзі кабелін тартпаңыз.

⚠ Ұзартқыштарды, бірнеше розетканы немесе адаптерлерді пайдаланбаңыз. ч. Электр құрамдастары орнатудан кейін пайдаланушы қатынаса алатындай болуы қажет. Аяғыңыз су болса немесе жалаң аяқ болсаңыз, құрылғыны пайдалануға болмайды. Құрылғының қуат сымы немесе ашасы бүлінген болса, дұрыс жұмыс істемесе немесе бұзылған немесе құлаған болса, оны пайдаланбаңыз.

⚠ Егер ұзартқыш зақымдалса, қауіпке жол бермеу үшін оны өндіруші, оның қызмет көрсету делдалы немесе сол сияқты білімді тұлғалары соған ұқсас ұзартқышпен алмастыруы тиіс - электр тоғының соғу қаупі.

⚠ Қуат сымын ауыстыру қажет болса, уәкілетті қызмет көрсету орталығына хабарласыңыз.

⚠ ЕСКЕРТУ: Ток соғу қаупінің алдын алу үшін шамды ауыстырмас бұрын құрылғыны міндетті түрде қуат көзінен ажыратыңыз.

ТАЗАЛАУ ЖӘНЕ КҮТІМ ЖАСАУ

⚠ ЕСКЕРТУ: Тазалау немесе техникалық қызмет көрсету жұмыстарын жүргізерден бұрын құрылғының өшіріліп, қуат көзінен ажыратылғанына көз жеткізіңіз - электр тоғымен зақымдану қаупі бар; бумен тазалау жабдығын ешқашан пайдаланбаңыз - электр тоғымен зақымдану қаупі бар.

⚠ Есіктің шынысын тазалау үшін қырғыш губкаларды немесе металл қырғыштарды пайдаланбаңыз, себебі олар шынының бетін сызып, оның шытынауына себеп болуы мүмкін.

⚠ Түрпілі немесе жеміргіш өнімдерді, хлор негізіндегі тазартқыш құралдарды немесе таба қырғыштарды пайдаланбаңыз.

⚠ Кез келген техникалық қызмет көрсету немесе тазалаудан бұрын құрылғының суығанына көз жеткізіңіз. - күйіп алу қатері бар.

⚠ ЕСКЕРТУ: Шамын алмастырар алдында құрылғыны өшіріңіз - электр тоғымен зақымдану қаупі бар.

⚠ Электрлік оталдыру құралын бұзып алмас үшін, оттықтар өздерінің ұясында тұрмаған кезде оны пайдаланбаңыз.

Тазалау және қызмет көрсету үшін, қорғанысш қолғаптарын киіңіз.

ОРАМ МАТЕРИАЛДАРЫН ТАСТАУ

Орам материалы 100% қайта өңделеді және ол қайта өңдеу таңбасымен белгіленген ♻. Орамның әр түрлі бөліктері қоқысты тастауға рұқсат беретін жергілікті орган ережелеріне толығымен сәйкес және жауапкершілікпен өткізілуі қажет.

ПАЙДАЛАНЫЛЫП БОЛҒАН ТҰРМЫСТЫҚ ҚҰРЫЛҒЫЛАРДЫ ҚОҚЫСҚА ТАСТАУ

Бұл құрылғы қайта өңделмелі немесе қайта қолданбалы материалдардан жасалған. Оны жергілікті қалдықты тастау ережелеріне сәйкес қоқысқа тастаңыз. Тұрмыстық электр құрылғыларын қолдану, қалпына келтіру және қайта пайдалануға тапсыру бойынша қосымша ақпарат алу үшін құзыретті жергілікті билік органына, тұрмыстық қалдықтарды жинау қызметіне немесе құрылғы сатып алынған дүкенге хабарласыңыз. Бұл құрал электрлік және электрондық жабдықты қоқысқа тастау (WEEE) бойынша 2012/19/EU Еуропалық директивасына сай белгіленген. Бұл өнімнен дұрыс арылу арқылы қоршаған ортаға және адамдардың денсаулығына теріс әсердің салдарының алдын алуға көмектесесіз. Құрылғыдағы немесе онымен берілген құжаттамадағы ⊠ белгісі бұл құрылғының үй қоқыстарымен бірге тасталмай, электрондық және электрлік құрылғыларды қоқысқа тастау ережесіне сай арнайы жинау орнына өткізу керектігін көрсетеді.

ҚУАТ ҮНЕМДЕУ ТУРАЛЫ КЕҢЕСТЕР

Пісіру кестесінде немесе рецептте көрсетілген жағдайда ғана пешті алдын ала қыздырыңыз. Тек қара лак немесе эмаль жағылған пісіру қалыптарын пайдаланыңыз, себебі олар қызуды жақсырақ сіңіреді.

Қуат пен уақытты үнемдеу үшін қысыммен пісіру ыдысын пайдаланыңыз.

СӘЙКЕСТІЛІК ДЕКЛАРАЦИЯСЫ

Бұл құрылғы EN 60350-1 Еуропалық стандартына сәйкес, 66/2014 Еуропалық ереженің экодизайн талаптарына сәйкес келеді.

Бұл құрылғы EN 60350-2 Еуропалық стандартына сәйкес, №66/2014 Еуропалық ереженің экодизайн талаптарына сәйкес келеді.

Бұл құрылғы EN 30-2-1 Еуропалық стандартына сәйкес, №66/2014 Еуропалық ереженің экодизайн талаптарына сәйкес келеді

Бұл құрылғы EN 15181 Еуропалық стандартына сәйкес, 65/2014 Еуропалық ереженің экодизайн талаптарына сәйкес келеді.

ՀՎ
ԱՆՎՏԱՆԳՈՒԹՅԱՆ ՑՈՒՑՈՒՄՆԵՐ

ԿԱՐԵՎՈՐ Է ԿԱՐԴԱԼ ԵՎ ԴԻՏԱՐԿԵԼ

⚠ Այս հրահանգները գործում են, եթե սարքի վրա առկա է երկրի խորհրդանիշը: Եթե նշանը առկա չէ սարքի վրա, անհրաժեշտ է հաշվի առնել տեխնիկական հրահանգները, որը կտրամադրի երկրի օգտագործման պայմանների համաձայն սարքի ձևափոխման վերաբերյալ անհրաժեշտ հրահանգները:

⚠ ՋԳՈՒՇԱՑՈՒՄ. Գազով պատրաստման սարքի կիրառման արդյունքում, վերջինիս տեղադրված սենյակում առաջանում է ջերմություն, խոնավություն և այրված ապրանքներ: Համոզվեք, որ խոհանոցի օդափոխությունը պատշաճ իրականացվում է հատկապես , երբ սարքը օգտագործման գործընթացում է: Օդափոխման բնական անցքերը բացեք կամ մեխանիկական օդափոխման սարք տեղադրեք (արտանետման մեխանիկական անցք): Սարքավորումը երկար ժամանակ ինտենսիվորեն օգտագործելու դեպքում լրացուցիչ օդափոխության կարիք է առաջանում, օրինակ՝ բացել պատուհանը կամ օդափոխել ավելի արդյունավետ ձևով, օրինակ՝ բարձրացնել մեխանիկական օդափոխության մակարդակը (եթե հնարավոր է):

⚠ Սույն ձեռնարկում տրված ինֆորմացիային չհետևելու դեպքում կարող է հրդեհ կամ պայթյուն առաջանալ, որը կարող է պատճառել գույքի կամ անձի վնաս:

Նախքան սարքի օգտագործումը, ընթերցեք այս հրահանգները: Պահեք դրանք ձեռքի տակ՝ հետագայում անդրադառնալու համար:

Այս ցուցումները ու սարքավորումները պարունակում են կարևոր անվտանգության նախազգուշացումներ, որոնք պետք է դիտարկել ցանկացած ժամանակ: Արտադրողը որևէ պատասխանատվություն չի կրում այս անվտանգության ցուցումներին չհետևելու, սարքերի ոչ պատշաճ օգտագործման և վերահսկողության համակարգի սխալ տեղադրման համար:

⚠ ՆԱԽԱԶԳՈՒՇԱՑՈՒՄ. Սարքավորումը և դրա պարագաները տաքանում են օգտագործման ժամանակ: Պետք է անել այնպես, որպեսզի խուսափեք տաքացած մասերին դիպչելուց: 8 տարեկանից փոքր երեխաներին չպետք է թույլ տալ մոտենալ առանց հսկողության:

⚠ ՆԱԽԱԶԳՈՒՇԱՑՈՒՄ. Եթե սալօջախի մակերեսը ճաքած է, ապա մի օգտագործեք սարքավորումը, քանի որ կա էլեկտրահարվելու վտանգ:

⚠ ՆԱԽԱԶԳՈՒՇԱՑՈՒՄ. Հրդեհի վտանգ. Չի կարելի առարկաներ դնել պատրաստման համար նախատեսված մակերեսներին:

⚠ ՋԳՈՒՇԱՑՈՒՄ. Պատրաստման գործընթացը պետք է վերահսկել: Կարճաժամկետ պատրաստման գործընթացը պետք է անընդհատ վերահսկել:

⚠ ՆԱԽԱԶԳՈՒՇԱՑՈՒՄ. Յուղով և ձեթով պատրաստման գործընթացի ժամանակ սալօջախն առանց հսկողության թողնելը կարող է վտանգավոր լինել, քանի որ կա հրդեհի վտանգ: ԵՐԲԵՔ ՉՓորձեք մարել կրակը ջրով, այլ՝ անջատեք սարքավորումը, իսկ հետո ծածկեք կրակը օր.՝ կափարիչով կամ կրակի համար նախատեսված ծածկոցով:

⚠ Չի կարելի սալօջախն օգտագործել, որպես աշխատանքային մակերես կամ հենարան: Հագուստը կամ

այլ դյուրավառ նյութերը հեռու պահեք սարքավորումից մինչև դրա բոլոր բաղադրիչներն ամբողջությամբ սառչեն - կա հրդեհի վտանգ:

⚠ Շատ փոքր երեխաներին (0-3 տարեկան) պետք է հեռու պահել սարքավորումից: Փոքր երեխաներին (3-8 տարեկան) պետք է հեռու պահել սարքավորումից և շարունակաբար վերահսկել: 8 տարեկան և ավելի երեխաները, ինչպես նաև այն անձիք ովքեր ունեն թույլ ֆիզիկական, զգայական և մտավոր կարողություններ և սարքերի վերաբերյալ փորձի և գիտելիքի պակաս, կարող են առնչվել այդ սարքերի հետ, եթե նրանց տրվել է դրանց օգտագործման համար անհրաժեշտ անվտանգության ցուցումներ, ինչպես նաև գիտակցում են թե ինչպիսի վտանգ են դրանիք պարունակում: Երեխաները չպետք է խաղան սարքերի հետ: Դրանց մաքրումը և պահպանումը չպետք է իրականացվի երեխաների կողմից առանց խորհրդատվության:

⚠ ՉԳՈՒՇԱՑՈՒՄ. Սալիկի ապակու կոտրվելու դեպքում անհրաժեշտ է անմիջապես անջատել բոլոր այրիչները և էլեկտրական տաքացման տարրերը և սարքավորումն անջատել էլեկտրամատակարարումից. - չի կարելի դիպչել սարքավորման մակերեսին. չի կարելի օգտագործել սարքավորումը

Ապակե կափարիչը կարող է կոտրվել, եթե այն գերտաքանա: Անջատեք բոլոր այրիչները և էլեկտրական սալիկները, նախքան կափարիչը փակելը: Չի կարելի կափարիչը փակել, եթե այրիչը միացած է:

⚠ ՆԱԽԱԶԳՈՒՇԱՑՈՒՄ. Սարքավորումը և դրա պարագաները տաքանում են օգտագործման ժամանակ: Պետք է աճել այնպես, որպեսզի խուսափեք տաքացած մասերին դիպչելուց: 8 տարեկանից փոքր երեխաներին չպետք է թույլ տալ մոտենալ առանց հսկողության:

⚠ Երբեք սարքավորումն անուշադրության մի մատնեք մթերքը չորացնելիս: Եթե սարքավորումը հարմար է փորձարկման սարքի օգտագործման համար, ապա օգտագործեք միայն ջերմաստիճանի փորձարկումը, որն առաջարկվում է այս վառարանի համար - կա հրդեհի վտանգ:

⚠ Հագուստը կամ այլ դյուրավառ նյութերը հեռու պահեք սարքավորումից մինչև դրա բոլոր բաղադրիչներն ամբողջությամբ սառչեն - կա հրդեհի վտանգ: Միշտ զգոն եղեք՝ յուղով և ձեթով հարուստ մթերքներ պատրաստելիս կամ ալկոհոլային խմիչքներ ավելացնելիս - կա հրդեհի վտանգ: Օգտագործեք վառարանի համար նախատեսված ձեռնոցներ թավաները և մյուս պարագաները հանելու համար: Պատրաստման ավարտին, զգուշությամբ բացեք դուռը, որպեսզի տաք օդը կամ գոլորշին աստիճանաբար դուրս գա նախքան խոհոցի մեջ բան դնելը - այրվածքներ ստանալու վտանգ կա: Չի կարելի խոչընդոտել վառարանի առջևի տաք օդային անցքերին - կա հրդեհի վտանգ:

⚠ Զգույշ եղեք, երբ վառարանի դուռը բաց է կամ վար դիրքում է, որպեսզի խուսափեք դռանը հարվածելուց:

Դարակը ներսում տեղադրելիս, համոզվեք, որ արգելակիչը դեպի վերև է ուղղված և դեպի խցիկի հետնամաս:

Սարքը չպետք է գործարկվի 15 վ-ից շատ: Եթե 15վ. հետո այրիչը չի վառվում, դադարացրեք սարքի գործարկումը և բացեք խցիկի դուռը և/կամ սպասեք առնվազն 1 րոպե՝ փորձելով կրկին միացնել այրիչը:

ԹՈՒՅԼԱՏՐԵԼԻ ՕԳՏԱԳՈՐԾՈՒՄ

⚠ ՉԳՈՒՇԱՑՈՒՄ. Այս սարքավորումը նախատեսված չէ արտաքին անջատման սարքով շահագործելու համար, ինչպիսիք են՝ ժամանակաչափը կամ հեռակառավարվող համակարգը:

⚠ Այս սարքավորումը նախատեսված է կենցաղում և նմանատիպ միջավայրերում օգտագործելու համար, ինչպիսիք են՝ խանութներում, գրասենյակներում և այլ աշխատանքային միջավայրերում աշխատակազմի համար նախատեսված խոհանոցային տարածքներում, գյուղատնտեսական տներում, հյուրանոցների, մոթելների և այլ բնակելի միջավայրերի հաճախորդների կողմից:

⚠ Այլ օգտագործում չի թույլատրվում (օր.՝ տաքացնել սենյակները):

⚠ Այս սարքավորումը նախատեսված չէ մասնագիտական օգտագործման համար: Չի կարելի սարքն օգտագործել դրսում:

⚠ Չի կարելի սարքավորման մեջ կամ դրա մոտ դնել պայթուցիկ կամ դյուրավառ նյութեր (օր.՝ բենզինի կամ աերոզոլի տարաներ). կա հրդեհի բռնկման հավանականություն:

⚠ Օգտագործեք այնպիսի կաթսաներ և թավաներ, որոնց հատակի լայնությունը համապատասխանում է այրիչին կամ մի փոքր է մեծ (տե՛ս հատուկ աղյուսակը): Ստուգեք, որպեսզի վանդակաճաղերի վրա դրված կաթսաները սալօջախի եզրերից դուրս չլինեն:

⚠ Ցանցերի սխալ օգտագործումը կարող է վնաս հասցնել սալիկին: չի կարելի ցանցի վերին մասը դեպի ներքև դնել կամ դրանիք սահեցնել սալիկի վրայով:

Մի թողեք որպեսզի այրիչի կրակը տարածվի թավայի եզրերով

Չի կարելի օգտագործել. Թուջե թավաներ, պղնձե հարերից կամ թրծահարից թավաներ և կաթսաներ: Ջերմային դիֆուզորներ, ինչպիսիք են մետաղական ցանցը կամ դրա ցանկացած այլ տեսակ: Երկու այրիչներ միաժամանակ՝ մեկ անոթի համար (օր.՝ ձկան կաթսա):

Հնարավոր է գազի մատակարարման հետ կապված որոշ պայմաններ այրիչի բռնկումը դժվարացնեն, այս դեպքում խորհուրդ է տրվում կրկնել գործողությունը՝ կոճակը պտտելով ավելի թույլ կրակով:

Սալօջախի տեղադրման համար խնդրում ենք նայել դրա տեղադրման հրահանգները՝ ճիշտ հեռավորությունը պահպանելու համար:

Ցանցերի վրա առկա պաշտպանիչ ռետինե ոտիկները լուրջ վտանգ են ներկայացնում երեխաների համար: Ցանցերը հանելուց հետո խնդրում ենք ստուգել, որպեսզի բոլոր ոտիկները ճիշտ տեղադրված լինեն:

ՏԵՂԱԴՐՈՒՄ

⚠ Սարքավորումը պետք է տեղադրեն երկու կամ ավելի անձիք. կա վնասվածք ստանալու հավանականություն. Փաթեթավորումից հանելու և տեղադրելու համար օգտագործեք պաշտպանիչ ձեռնոցներ. կա կտրվածք ստանալու հավանականություն:

⚠ Էլեկտրական և գազի միացումները պետք է համապատասխանեն տեղական կանոնադրությանը:

⚠ Տեղադրումը՝ ներառյալ ջրամատակարարումը (առկայության դեպքում), էլեկտրամիացումները և վերանորոգման աշխատանքները պետք է իրականացվեն որակավորված տեխնիկի կողմից: Չի կարելի վերանորոգել

կամ փոխել սարքի որևէ մաս, եթե տվյալ արտադրանքի ձեռնարկում նշված չէ: Երեխաներին պետք է հեռու պահել տեղադրման վայրից: Սարքավորումը փաթեթավորումից հանելուց հետո պետք է համոզվել, որ այն չի վնասվել տեղափոխման ժամանակ: Խնդիրների դեպքում կապ հաստատեք մատակարարի կամ Ձեր մոտակա Վաճառված Ապրանքների Սպասարկման Ծառայության հետ: Տեղադրելուց հետո, փաթեթավորման նյութերը (պլաստմաս, փրփրապլաստմասե մասեր և այլն) պետք է պահել, որպեսզի դրանք հասանելի չլինեն երեխաներին. Կա շնչահեղձ լինելու հավանականություն: Սարքավորումը չպետք է միացված լինի հոսանքին նախքան տեղադրելը. կա էլեկտրահարվելու հավանականություն: Տեղադրման ընթացքում համոզվեք որ սարքավորումը չի վնասել հոսանքի մալուխը. կա էլեկտրահարվելու հավանականություն: Ակտիվացրեք սարքավորումը միայն, երբ տեղադրումն ավարտել եք:

⚠ ՆԱԽԱԶԳՈՒՇԱՑՈՒՄ. Սարքի և վերջինիս տեղադրման մեթոդի ձևափոխումը կարևոր է բոլոր հավելյալ երկրներում տվյալ սարքի անվտանգ և ճիշտ օգտագործման համար:

⚠ Օգտագործեք հրահանգներում նշված գազի ճնշման համար նախատեսված ճնշման կարգավորիչներ:

⚠ Սենյակը պետք է զինված լինի օդի արտահետման համակարգով, որը դուրս է մղում կիզումից առաջացած ծուխը:

⚠ Սենյակում պետք է պատշաճ օդի շրջանառություն իրականացվի, քանի որ այրման նորմալ իրականացման համար օդ է անհրաժեշտ: Օդի հոսքը պետք է 2 m³/ժ-ից ֆիչ գործող հոսանքի մեկ կՎ-ի համար:

⚠ Օդի շրջանառության համակարգը կարող է օդ կլանել անմիջապես դրսից 100 սմ² ներքին հատման հատվածով խողովակի միջոցով: բացվածքը չպետք է ենթարկվի խցանման:

⚠ Համակարգը կարող է նաև անուղղակի կերպով տրամադրել կիզման համար անհրաժեշտ օդը, օրինակ՝ հարևան սենյակներից, որտեղ տեղադրված է օդի շրջանառության խողովակներ, ինչպես նկարագրված է վերևում: Սակայն, դրանք չպետք է լինեն կոմունալ սենյակներ, ննջասենյակներ կամ հրդեհի վտանգ պարունակող սենյակներ:

⚠ Հեղուկը գազը ընկղմվում է հատակին, քանի որ այն օդից ծանր է: Այդիսկ պատճառով, ՀԳ ցիլինդրներ պարունակող սենյակները պետք է ունենան օդանցքեր, որոնք դուրս կմղեն գազը արտահոսքի դեպքում: Սա նշանակում է, որ թե մասամբ և թե ամբողջությամբ լցված ՀԳ ցիլինդրները չպետք է տեղադրվեն կամ պահպանվեն ստորգետնյա սենյակներում կամ պահեստային տարածքներում (նկուղներ և այլն): Խորհուրդ է տրվում պահել միայն սենյակում օգտագործվող ցիլինդրը, որը տեղադրված կլինի այնպես, որ արտաքին աղբյուրներից առաջացող ջերմությունը չազդի վերջինս վրա (վառարաններ, բուխարիներ,գազօջախներ և այլն) , որը կարող է ցիլինդրի ջերմությունը 50°C-ից բարձրացնել:

Եթե դժվարանում եք պտտել այրիչի կոճակները, ապա կապ հաստատեք Վաճառված Ապրանքների Սպասարկման Կենտրոնի հետ, որտեղ կարող են փոխել այրիչի փականները, եթե հայտնաբերվել է սխալ:

Օդափոխման և ջերմության տարածման համար օգտագործվող անցքերը երբեք չպետք է փակել:

⚠ Պահարանի կտրտման բոլոր աշխատանքները արեք նախքան սարքավորումը տեղադրելը և հեռացրեք փայտի կտորները և փոշին:

Չի կարելի սարքավորումը հանել իր փրփրապլաստե հիմքից՝ մինչև տեղադրելը:

⚠ Եթե սարքավորումը վառարանի վերևում չի տեղադրված, բաժանարար վահանակ (ներառված չէ) պետք է տեղադրվի սարքավորման տակի խցիկում:

Կարծր խողովակի հետ միացում (պղինձ կամ պողպատ)՝

Եթե գազի ճնշումը առաջարկված ճնշումից տարբերվում, ներսի խողովակին պետք է ճնշման կարգավորիչ հարմարացվի գործող ազգային կանոնադրության համաձայն:

Օգտագործեք համապատասխան խցիկ համոզվելու համար, որ սարքավորումը պատշաճ աշխատում է՝ Վառարանը հաշվիչի տակ կամ խոհանոցային կահույքի մեջ տեղադրելու համար (տե՛ս նկարը) պահարանը պետք է ունենա նկարի չափսերը:

Համարժեք օդափոխում իրականացնելու համար, խցիկի հետևի մասը պետք է հանել: Խորհուրդ է տրվում տեղադրել վառարանը, այնպես, որ վերջինս հենվի փայտե երկու կտորների վրա կամ ինչպես նկարում ներկայացված է ամբողջովին առնվազն 45 x 560 մմ բացվածքով հարթ մակերևույթի վրա:

⚠ Սարքը չի կարելի տեղադրել դեկորատիվ դռան հետևում - հրդեհի բռնկման վտանգ կա:

⚠ Եթե սարքավորումը տեղադրվում է կահույքի մեջ, չի կարելի խոչընդոտել այն նվազագույն հեռավորությանը որ կա խոհանոցի կահույքի և վառարանի վերևի ծայրի միջև- կա հրդեհի վտանգ:

⚠ եթե սարքավորումը դրված է հիմնատակի վրա, ապա անհրաժեշտ է հարթեցնել և ամրացնել պտուտակներ՝ տրամադրված պահող շղթայով, որպեսզի սարքավորումը չսահի հիմնատակից:

⚠ ՆԱԽԱԶԳՈՒՇԱՑՈՒՄ. Սարքավորման հպումը կանխելու համար պահպանման շղթա պետք է տեղադրվի: Տես տեղադրման հրահանգները:

ԳԱԶԻ ՄԻԱՑՈՒՄ

⚠ ՆԱԽԱԶԳՈՒՇԱՑՈՒՄ. Նախքան տեղադրումը , համոզվեք, որ տեղական բաշխման պայմանները (գազի բնույթը և գազի ճնշումը) և սարքի կարգավորումները համապատասխանում են:

⚠ Ստուգեք, որպեսզի գազի մատակարարման ճնշումը համապատասխանի Աղյուսակ 1-ում նշված արժեքներին («Այրիչի և ծորակի մասնագրեր»):

⚠ ՆԱԽԱԶԳՈՒՇԱՑՈՒՄ. Սույն սարքի կարգավորման պայմանները նշված են պիտակի վրա (կամ տվյալների վահանակի):

⚠ ՆԱԽԱԶԳՈՒՇԱՑՈՒՄ. Այս սարքը միացված չէ այրման ապրանքների արտահետման սարքավորմանը: Այն պետք է տեղադրվի և միացվի տեղադրման գործող կանոնակարգերի համաձայն: Հատուկ ուշադրություն պետք է դարձնել օդափոխմանը առնչվող համապատասխան պահանջներին:

⚠ Եթե սարքավորումը միացված է հեղուկ գազին, կարգավորման պտուտակը պետք է որքան հնարավոր է ձիգ ամրացվի:

⚠ ԿԱՐԵՒՈՐ. Երբ գազի ցիլինդրը ընդունվում է, գազի ցիլինդրը կամ գազի կոնտեյներները պատշաճ պետք է տեղադրվեն (ուղղահայաց ուղղվածություն):

⚠ ՆԱԽԱԶԳՈՒՇԱՑՈՒՄ. Այս գործընթացը պետք է իրականացվի որակավորված տեխնիկի կողմից:

⚠ Միայն ճկուն և կարծր մետաղյա խողովակ օգտագործեք գազի միացման համար:

⚠ Միացում կարծր խողովակի հետ (պղինձ կամ պողպատ):

Գազի համակարգին միացումը պետք է իրականացվի այնպես, որ սարքի վրա որևէ լարվածություն չկիրառվի: Գոյություն ունի կարգավորվող էլածև խողովակ, որը մոնտաժվում է սարքի մատակարարման կորզիչին և այն մոնտաժվում է մեկուսիչով՝ արտահոսքի կանխարգելման նպատակով: Մեկուսիչը պետք է միշտ փոխել խողովակի կցամասի պտտելուց հետո (մեկուսիչը տրամադրվում է սարքի հետ): Գազի մատակարարման խողովակի կցամասը ակոսավոր 1/2 գազի ցիլինդրային այլ դետալի մեջ մտնող տեսակի կցորդիչ է:

⚠ Ճկուն առանց կցորդիչի չժանգոտող պողպատից խողովակի միացում ակոսավոր կցորդիչին:

Գազի մատակարարման խողովակի կցամասը ակոսավոր 1/2 գազի ցիլինդրային այլ դետալի մեջ մտնող տեսակի կցորդիչ է: Այս խողովակները այնպես պետք է տեղադրվեն, որ երբեք չգերազանցեն 2000 մմ-ը՝ ամբողջովին ձգելու դեպքում: Միացումից հետո վստահ եղեք, որ ճկուն մետաղյա խողովակը չի դիպչում որևէ շարժվող մասի և սեղմված չէ: Օգտագործեք միայն այնպիսի խողովակներ և մեկուսիչներ, որոնք համապատասխանում են Ազգայինգործող կանոնակարգերին:

⚠ ԿԱՐԵՒՈՐ. Եթե չժանգոտվող պողպատից խողովակ օգտագործվի, այն պետք է տեղադրվի այնպես, որ կահույքի ոչ մի շարժվող մասի չդիպչի (օր.՝ դարակ): Այն պետք է անցնի առանց խցանումների տարածքով, որտեղ հնարավոր կլինի ստուգել այն ամբողջ երկայնքով:

⚠ Սարքը պետք է միացվի գազի հիմնական մատակարարման կետին կամ գազի ցիլինդրին գործող Ազգային կանոնակարգերի համաձայն: Նախքան միացումն իրականացնելը, համոզվեք, որ սարքը համատեղելի է գազի մատակարարման հետ, որը ուզում եք օգտագործել: Եթե դա այդպես չէ, ապա հետևեք «Այլ տեսակի գազ կարգավորում» պարբերությունում նշված հրահանգներին:

⚠ Գազի մատակարարմանը միանալուց հետո, օճառային ջրով ստուգեք արտահոսքը: Վառեք այրիչները և պտտեք կոճակները առավելագույն 1* դիրքից նվազագույն 2* դիրքին՝ կրակի կայունության ստուգման համար:

⚠ Միացումը գազի ցանցին կամ գազի մխոցին կարող է իրականացվել՝ օգտագործելով ճկուն ոետին կամ պողպատե փողրակ՝ համաձայն ընթացիկ ազգային օրենսդրության:

ԷԼԵԿՏՐԱՏԵԽՆԻԿԱԿԱՆ ՆԱԽԱԶԳՈՒՇԱՑՈՒՄՆԵՐ

⚠ ԿԱՐԵՎՈՐ. Տեղեկություններ սպառման ընթացիկ եւ լարման ներկայացված են գործարանային ափսեի:

⚠ Տեխնիկական տվյալների սանդղակը գտնվում է գազօջախի առջևի ծայրին (տեսանելի է, երբ դուռը բաց է):

⚠ Անհրաժեշտ է սարքավորումն անջատել հոսանքի աղբյուրից՝ հանելով խրոցակը, կամ բազմաբևեռ անջատիչի միջոցով, որը տեղադրված է վարդակի վերին մասում՝ էլեկտրագծերի անցկացման կանոնների համաձայն, ինչպես նաև սարքավորումը պետք է հողանցվի՝ համաձայն ազգային անվտանգության ստանդարտների:

⚠ Հոսանքի մալուխը պետք է բավականաչափ երկար լինի սարքին միացնելու համար: Չի կարելի հաճախ հոսանքի մատակարարող մալուխը:

⚠ Չի կարելի օգտագործել երկարացման լարեր, բազմաթիվ վարդակներ կամ ադապտերներ: Էլեկտրական բաղադրիչները չպետք է հասանելի լինեն օգտագործողին տեղադրելուց հետո: Չի կարելի օգտագործել սարքավորումը, երբ Ձեր ձեռքերը թաց են կամ ոտաբոբիկ եք: Չի կարելի սարքավորումը շահագործել, եթե դրա մալուխը կամ խրոցակը վնասված են, պատշաճ կերպով չի աշխատում, վնասված է կամ ընկել է:

⚠ Եթե էլեկտրամատակարարման հաղորդալարը վնասված է, ապա այն պետք է փոխարինել ճանճատիպ լարով՝արտադրողի կամ որակավորված անձանց կողմից՝ վտանգից խուսափելու համար - կա էլեկտրահարվելու վտանգ:

⚠ Եթե հոսանքի մալուխը անհրաժեշտ է փոխել, կապ հաստատեք լիազորված սպասարկման կենտրոնի հետ:

⚠ ՆԱԽԱԶԳՈՒՇԱՑՈՒՄ. Համոզվեք որ սարքավորումն անջատված է նախքան լամպը փոխելը, որպեսզի խուսափեք էլեկտրահարվելու հավանականությունից:

ՄԱՔՐՈՒՄԸ ԵՎ ՊԱՀՊԱՆՈՒՄԸ

⚠ ՆԱԽԱԶԳՈՒՇԱՑՈՒՄ. Ստուգեք՝ արդյոք սարքավորումն անջատված է հոսանքի մատակարարումից, նախքան սպասարկման որևէ գործողություն իրականացնելը. Երբեք չօգտագործել գոլորշիով մաքրող սարքեր - կա էլեկտրահարվելու հավանականություն:

⚠ Չի կարելի օգտագործել կոպիտ հղկող մաքրիչներ կամ սուր ծայրով մետաղյա բերիչներ վառարանի դուռն ապակին մաքրելու համար, քանի որ դրանք կարող են բերծել մակերեսը, որի հետևանքով ապակին կարող է կոտրվել:

⚠ Չի կարելի օգտագործել հղկող կամ բայթային նյութեր, բլորի հիմքով մաքրիչներ կամ հղկող մանրաթելեր:

⚠ Համոզվեք որ սարքավորումը սառել է նախքան մաքրելը և սպասարկման որևէ գործընթաց իրականացնելը: - Կա այրվածք ստանալու հավանականություն:

⚠ ՆԱԽԱԶԳՈՒՇԱՑՈՒՄ. Անջատեք սարքավորումը՝ նախքան լամպը փոխելը - կա էլեկտրահարվելու վտանգ:

⚠ Էլեկտրական բռնկող սարքի վնասումից խուսափելու համար, մի կիրառեք այն, երբ այրիչները իրենց բնիկներում չեն:

Մաքրման և պահպանման համար անհրաժեշտ է կրել պաշտպանիչ ձեռնոցներ:

ՓԱԹԵԹԱՎՈՐՄԱՆ ՆՅՈՒԹԵՐԻ ՀԵՌԱՑՈՒՄ

Փաթեթավորման նյութը 100%-ով վերամշակման ենթակա է և նշված է այդ նշանով ♻. Փաթեթավորման տարբեր մասերը պետք է հեռացնել պատշաճ կերպով և աղբի հեռացման տեղի իրավական կանոններին համապատասխան:

ԿԵՆՑԱՂԱՑԻՆ ՏԵԽՆԻԿԱՑԻ ՀԵՌԱՑՈՒՄ

Այս սարքավորումն արտադրված է վերամշակվող կամ վերաօգտագործվող նյութերից: Դրա հեռացումն անհրաժեշտ է կատարել տեղի աղբահանման կանոններին համապատասխան: Կենցաղային էլեկտրատեխնիկաների վերաներքոգման և վերամշակման վերաբերյալ ինֆորմացիա ստանալու համար անհրաժեշտ է կապ հաստատել Ձեր համապատասխան տեղամասի կենցաղային աղբի հավաքման ծառայության հետ կամ դիմել այն խանութը որտեղից գնել եք սարքավորումը: Այս սարքավորումը նշված է ըստ Եվրոպական հրահանգի 2012/19/ԵՄ, էլեկտրական

և էլեկտրոնային Սարքավորումներ: Համոզվելով, որ արտադրանքի հեռացումը կատարվել է ճիշտ կերպով, դրանով օգնած կլինեիք կանխելու պոտենցիալ բացասական հետևանքները շրջակա միջավայրի և մարդու առողջության վրա: Արտադրանքի վրա կամ դրա փաստաթղթերում նշված նշանը ցույց է տալիս որ այն չպետք է հեռացվի որպես կենցաղային աղբ, այլ պետք է տեղափոխել համապատասխան կենտրոն, որտեղ կատարվում է էլեկտրական և էլեկտրոնային սարքերի վերամշակում:

ԷՆԵՐԳԱԽՆԱՅՈՂՈՒԹՅԱՆ ԽՈՐՀՈՒՐԴՆԵՐ

Վառարանը նախօրոք տաքացրեք, միայն եթե նշված է պատրաստման աղյուսակում կամ Ձեր բաղադրատոմսում: Օգտագործեք մուգ լաբապատ կամ էմալապատ թխելու սկուտեղներ, բանի որ դրանք ավելի լավ են կլանում ջերմությունը:

Օգտագործել ճնշումային կաթսա, ավելի շատ էներգիա և ժամանակ խնայելու համար:

ՀԱՄԱՊԱՏԱՍԽԱՆՈՒԹՅԱՆ ՀԱՅՏԱՐԱՐԱԳԻՐ

Այս սարքավորումը համապատասխանում է Եվրոպական կանոնակարգի հ. 66/2014 էկոդիզայնի պահանջներին՝ համաձայն Եվրոպական Ստանդարտի ԵՆ 60350-1:

Այս սարքավորումը համապատասխանում է Եվրոպական կանոնակարգի հ. 66/2014 էկոդիզայնի պահանջներին՝ համաձայն Եվրոպական Ստանդարտի ԵՆ 60350-2:

Այս սարքավորումը համապատասխանում է Եվրոպական կանոնակարգի հ. 66/2014 էկոդիզայնի պահանջներին՝ համաձայն Եվրոպական Ստանդարտի ԵՆ 30-2-1

Այս սարքավորումը համապատասխանում է Եվրոպական կանոնակարգի հ. 65/2014 էկոդիզայնի պահանջներին՝ համաձայն Եվրոպական Ստանդարտի ԵՆ 15181.

КҮ КООПСУЗДУК НУСКАМАЛАРЫ

ОКУУГА ЖАНА КӨҮЛ БУРУУГА МААНИЛҮҮ

⚠ Эгерде шайманда өлкөнүн белгиси бар болсо бул нускамалар жарактуу болуп эсептелинет. Эгерде шайманда белги жок болсо, шайманды өлкөнүн ичине колдонууга модификациялоого техникалык нускамаларды алыш керек, алар керектүү нускамаларды берет.

⚠ АБАЙЛАҢЫЗ: Газ менен бышыруу шайманды колдонгондо ал ысыкты, нымдуулукту жана күйүү өнүмдөрүн орнотулган бөлмөңүн ичинде жаратат. Шайман менен колдонуп жатканда ашкана бөлмөсүндө вентиляция жакшы болгонун камсыз кылыңыз: ашканада вентиляция тешиктери ачык бойдон болуш керек же механикалык вентиляция түзмөгү орнотулуш керек (механикалык аба чыгаруу). Шайман көпкө созулган убакытка колдонулса анда кошумча вентиляция керек болушу мүмкүн, мисалы терезени ачып же эффективдүүрөөк вентиляция, бар болсо механикалык вентиляциянын деңгээлин көбөйтү.

⚠ Эгерде бул колдонмодогу маалымат так аткарылбаса, өрт же жарылуу болушу мүмкүн жана ал мүлккө зыян келтириши же жаракат алып келиши мүмкүн.

Шайманды колдонордон мурда бул коопсуздук нускамаларын окуңуз. Аларды келээрки керек болгонго чейин сактап коюңуз.

Бардык убакытта сактоо үчүн бул нускамалар менен шаймандын өзү маанилүү коопсуздук эскертүүлөрдү камсыз кылат. Шайман туура эмес колдонгон же туура эмес жөнгө салынган болсо, өндүрүүчү бул коопсуздук нускамаларын колдонуу жөндөмсүздүгү боюнча жоопкерчиликти четке кагат.

⚠ ЭСКЕРТҮҮ : Шайман жана анын жеткиликтүү бөлүктөрү колдонуу учурунда ысыйт. Ысыган элементтерге тийбөө үчүн сактык сакталышы керек. Үзгүлтүксүз кароо болбосо, 8 жаштан ылдый балдарды андан алыс кармаш керек.

⚠ ЭСКЕРТҮҮ : Эгерде конфорканын бети жаракка кеткен болсо, шайманды колдонбогула - токко урунуу коркунучу бар.

⚠ ЭТИЯТ БОЛУҢУЗ: Өрт чыгуу коркунуч: Нерселерди бышыруу аянттын үстүндө сактабаңыз.

⚠ АБАЙЛАҢЫЗ: Тамак-ашты даярдоо учурунда көзөлдөө болуш керек. Кыска мөөнөөтүү тамаш-ашты даярдоо учуру үзгүлтүксүз көзөмөлдө болуш керек.

⚠ ЭСКЕРТҮҮ : Көзөлмөлдөөсүз тамак-ашты даярдоо учурунда конфорканын үстүндө май жана малдын майы болсо коркунучтуу - өрт чыгуу коркунучу бар. Өрттү ЭЧ КАЧАН суу менен өчүрбөңүз, бирок шайманды өчүрүп, өрттүн үстүн мисалы капкак же болбосо өрткө туруштук берген жууркан менен жабыңыз.

⚠ Конфорканы иштөө түздүгү же бир нерсени коюу үчүн колдонбоңуз. Бардык компоненттер толугу менен муздагыча, кийимдерди же башка тез өрт алуучу материалдарды шаймандан алыс кармаңыз - өрт чыгуу коркунучу бар.

⚠ Өтө жаш балдар (0-3 жаштагы) шаймандан алыс болушу зарыл. Жаш балдар (3-8 жаштагы) көзөмөл астында болбогон учурда, шаймандан алыс болушу керек. 8 жаштагы жана бул жаштан өйдө балдар жана физикалык, сезгич же акыл жөндөмдүүлүгү чектелген же тажрыйбасы жана билими жетишпеген адамдар бул шайманды көзөмөл астында же коопсуздук нускамалар берилгенде гана колдоно алышат жана коркунуч келерин түшүнүшү керек. Балдар шайман менен ойнобошу зарыл. Көзөмөл жок балдар тарабынан тазалоо же колдонуу боюнча тейлөө жүргүзүлбөшү керек.

⚠ АБАЙЛАҢЫЗ: Ысык табак коюучу айнек сынса:-бардык конфоркаларды жана ысык элементтердин баарын өчүрүп, шайманды кубат камсыздоосунан өчүрүңүз; - шаймандын үстүнө тийбеңиз; -шайманды колдонбоңуз

Эгер ал ысытылса, капкак сынып калышы мүмкүн. Капкакты жапканга чейин бардык конфоркаларды жана электрикалык тегерекчелерди өчүрүңүз. Конфорка күйүп турганда капкакты жаппаңыз

⚠ ЭСКЕРТҮҮ : Шайман жана анын жеткиликтүү бөлүктөрү колдонуу учурунда ысыйт. Ысыган элементтерге тийбөө үчүн сактык сакталышы керек. Үзгүлтүксүз кароо болбосо, 8 жаштан ылдый балдарды андан алыс кармаш керек.

⚠ Тамак-ашты кургатканда жабдууну эч качан кароосуз калтырбаңыз. Эгерде шайман термометрди колдонууга жарактуу болсо, бул духовкагы сунушталган температура билдиргичин гана колдонуңуз - өрт чыгуу коркунучу бар.

⚠ Бардык компоненттер толугу менен муздагыча, кийимдерди же башка тез өрт алуучу материалдарды шаймандан алыс кармаңыз - өрт чыгуу коркунучу бар. Курамында майы көп тамак ашты бышырып жатканда же алкоголдук ичимдиктерди кошуп жатканда ар дайым көзөмөл жургуз тургула - өрт чыгуу коркунучу бар. Мискейлерди жана аксессуарларды алып салуу үчүн духовка колкабын колдонуңуз. Бышыруу аяктаганда, эшикти акырындык менен ачкыла, ичине кирүүдөн мурда ысык абаны же бууну акырындык менен чыгаргыла - күйүп кетүү тобокели бар. Духовканын алды жагындагы ысык аба вентиляция тешиктерин тоспоңуз өрт чыгуу коркунучу бар.

⚠ Эшикти уруп албоого эшик ачык же ылдый позицияда болгондо абайлагыла.

Сиз текчени ичине койгондо, токтотуусу жогоруга карап турганын жана көндөйдүн артында турганын текшергиле.

Түзмөк 15 с. көбүрөөк мөөнөт бою иштетилбеши керек. Эгер 15 с. кийин конфорка күйбөсө, түзмөктү өчүрүп, бөлүкчөнүн эшигин жана/же конфорканын кийинчерээк учкунун аткарганга чейин эң аз 1 мүн. күтө туруңуз.

УРУКСАТ БЕРИЛГЕН КОЛДОНУУ

⚠ ЭСКЕРТҮҮ: Шайман тышкы өчүрүү тутумдар, таймер же өзүнчө пульт тутум сыяктуулар менен башкарууга жасалган эмес.

⚠ Шайман үйдүн ичинде жана ушул сыяктуу төмөнкүлөргө колдонууга жасалган: дүкөндөрдүн, кеңселердин жана башка жумуш чөйрөлөрдүн ичинде кызматкерлерге арналган ашкана аймактарында; чарба үйлөрүндө; кардарлар аркылуу мейманкаларда, мотельдерде жана башка турак жай чөйрөлөрүндө.

⚠ Мындан башкача колдонууга уруксат берилбейт (мисалы: бөлмөлөрдү жылытууга).

⚠ Бул шайман, профессионалдык колдонууга эмес. Шайманды сыртта колдонбоңуз.

⚠ Тез күйүүчү же тез өрттөнүүчү суюктуктарды (мис. бензин же аэрозоль калайлары сыяктуу) шаймандын жанында колдонбоңуз - өрт коркунучу бар.

⚠ Идиштердин жана мискейлердин түбү жана тамак жасоо аймагы бирдей же кичине чоңураак болушу керек (өзгөчө таблицаны караңыз). Бышыруу туздүгүнүн кырына идиштердин учу чыкпашгы керек.

⚠ Эгер торду туура жэмес колдонсоңуз, ал бышыруу туздүгүнүн бузулушуна алып келиши мүмкүн: торчолорду өйдө жагынан ылдый каратып же аларды бышыруу түздүгүнүн арасында сүрбөңүз.

Конфоркадагы жалынды идиштин кырларына чыгарып күйгүзбөңүз

Төмөндөгүлөрдү колдонбоңуз : Чугун, чопо жана терракота казан-мискейлерин. Темир таяктар сыяктуу ысыкты өткөргөн нерселерди. Бир узун идиш үчүн эки идишти (мис. Балык идишин).

Эгер камсыз кылынган газду жергиликтүү шарттардын кээ бирлери конфорканын дүрт этүүсүндө көйгөй чыгарса, аны иштетүү үчун отту акырын чыгарып көрүңүз.

Бышыруу аймагынын үстүнө соруп алуучу капкакты орнотуп жатканда, кеңири маалымат алууга анын колдонуу колдонмосун караңыз.

Торчолордун астындагы коргоочу резина жаш балдардын ток урунуу коргунучун көрсөтөт. торчолорду алып салганда, бардык астына жайгаштырылган резиналардын туура келгенин текшериңиз.

ОРНОТУУ

⚠ Шайман эки же көп адамдар тарабынан көтөрүлүшү жана орнотулушу зарыл - жаракат коркунучу. Таңгактан чыгарууга жана орнотуу үчүн, коргоочу кол каптарын колдонуңузl - кесип кетүү коркунучу бар.

⚠ Электрикалык жана газ туташтыруулар жергиликтүү эрежелерге ылайыктуу болушу керек.

⚠ Орнотуу, суу менен камсыздоону кошуу менен (эгер болсо), электрикалык туташууларды, жана оңдоолор, тажрыйбалуу техник тарабынан өткөрүлүшү керек. Колдонуучунун нускамасында көрсөтүлгөн болбосо, шаймандын бир да бөлүгүн оңдобоңуз жана алмаштырбаңыз. Балдарды, орнотулган жерден алыс кармаңыз. Шайманды таңгактан чыгаргандан кийин, ал жеткирүү убагында сынып калбаганын текшериңиз. Эгер көйгөйлөр болсо, дилер менен же эң жакын жэериңизде жайгашкан Сатып алуудан кийинки кызматка байланышыңыз. Орнотулгандан кийин, таңгактоону жок кылуу (пластик, стирол пенопластынын

бөлүктөрү, ж.б.) балдардан алыс кармалышы керек - муунуу коркунучу бар. Орнотуу иштерин жүргүзгөнгө чейин шайман электр тогунан ажыратылышы зарыл - токкто урунуу коркунучу бар. Орнотуу иштеринин жүрүшүндө шайман электр кабелине зыян келтирилбегендигин ырастаңыз - токко урунуу коркунучу бар. Шайманды, орнотуу аяуктаганда гана иштетиңиз.

⚠ ЭТИЯТ БОЛУҢУЗ: Шайманды модификациялоо жана анын орнотуу ыкмалары шайманды бардык кошумча өлкөлөрдө коопсуз жана туура колдонуу үчүн маанилүү болот

⚠ Нускамаларда көрсөтүлгөн газ басымына жарактуу басымды жөнгө салуучуну колдонуңуз.

⚠ Бөлүмдө аба чыгаруучуу системасы орнотулушу керек, жана ал ар кандай күйүү түтүндөрдү чыгарышы керек.

⚠ Бөлүмдө ошондой эле ылайык аба айлануу болуш керек, анткени аба туура күйүүгө керектүү. Жок дегенде абанын айлануусу 2 m³/саатына ар бир орнотулган кВт кубаттулугуна болушу керек.

⚠ Абаны айлантуу системасы абаны эшиктен түтүктүн жардамы менен алып кириши мүмкүн. Түтүктүн ички кайчылаш бөлүмү жок дегенде 100 cm² болушу керек; ачылуусу эч кандай тоскоолдордон көз каранды болбошу керек.

⚠ Система ошондой эле күйүгө керек абаны түз эмес камсыздоо кылышы мүмкүн, мисалы жогоруда жазылгандай жакынкы бөлүмдөр аба айлантуу түтүктөр менен жабдылышы мүмкүн. Бирок ,бул бөлүмдөр жашоого арналган же уктоочу бөлмөлөр же өрт чыгуу мүмкүнчүлүгү бар бөлмөлөр болбошу керек.

⚠ Суюк мунай газ ылдый түшөт анткени ал абадан ооруураак. Ошондуктан, суюк мунай газ баллондор бар бөлмөлөр вентиляциялык тешиктер менен жабдылыш керек. Ал газ чыгып кеткен учурда аны чыгарып салат. Ошондуктан, суюк мунай газ баллондор, жарым жартылай же толук болгондо, биринчи каттын астында орнотулбашы же сакталбашы керек (погребдер жана башка). Бөлмөдө колдоно турган гана баллонду кармоого сунушталат, аны сырткы ысыкты чыгарган нерселерден алыс кармаш керек (духовкалар, очоктор, мештер жана башкалар) алар баллондун температурасын 50°C өйдө көтөрүп салышы мүмкүн.

Эгерде конфоркалардын баскычтарын буроодо кыйынчылык чыкса, Саткандан кийинки кызматына кайрылып конфорканын жапкычы сынык болсо аны алмаштырыңыз.

Вентиляцияга жана ысыкты таратууга арналган тешиктерди эч качан жаппаш керек.

⚠

Шайманды эмерекке орноштуруудан мурда бардык бөлүктүн кесүү иштерин аткарыңыз жана бардык жыгач кырындыларын жана жыгач таарындысын алып салыңыз.

Орнотуу учурунда гана шайманды анын пенополистирол негизинен алып салыңыз.

⚠ Эгерде шайман бышыруу түздүгүнүн үстүндө орнотулган эмес болсо, бөлгүч панельди (камсыздалбаган) шаймандын астындагы бөлүгүндө орнотуш керек.

Каттуу түтүк менен туташтыруу (жезден же болоттон):

Эгерде газ басымы сунушталган басымдан айырмаланса, жергиликтүү эрежелерге ылайык тиешелүү басымды жөнгө салуучу берүүчү түтүктө салыны керек.

Шайман туура иштеш үчүн тиешелүү корпусту (эмеректи) колдонгула: Духовканы бышыруу янттын астына орнотуңуз (диаграмманы караңыз) же ашкананын бирдигине, корпус сүрөттө берилген өлчөмдөрүнө туура келиш керек.

Аба жетиштүү айланууга корпустун арткы панелин алып салыш керек. Меш эки тактайга таянылып орнотуулууга сунушталат, же толугу менен түз аянтта болуш керек. Анын ачылуусу жок дегенде сүрөттөгүдөй 45 x 560 мм болуш керек.

⚠ Шайманды кооздук эшиктин артына орнотпоңуз- Өрт чыгышы мүмкүн.

⚠ Эгерде шайман столдун үстү менен духовканын өйдөңкү кырынын ортосундагы минималдуу өтмөктү тоспоңуз - күйүү коркунучу бар.

⚠ эгерде алкак негизде орнотулган болсо, ал панелде орнотулушу керек жана ага зыян келбешин алдын алып, шкафтын ичиндеги нерселерди коргойт.

⚠ ЭСКЕРТҮҮ : Шаймандын коңторулушунун алдын алуу үчүн, камсыз кылынган шаймандын чынжырды орнотуу зарыл. Орнотуу үчүн нускамаларга кайрылыңыз.

ГАЗ ТУТАШТЫРУУ

⚠ ЭТИЯТ БОЛУҢУЗ: Орнотууга чейин, жергиликтүү таратуу шарттарына (газдын касиети жана газдын басымы) жана шаймандын жөндөөлөрү туура келерин текшериңиз.

⚠ Камсыздалган газдын басымы 1 Таблицада ("Конфорканын жана саптоонун техникалык дайындары") берилген сандары менен дал келгенин текшериңиз.

⚠ ЭТИЯТ БОЛУҢУЗ: Бул шайманга жөндөө шарттары этикеткада (же маалымдама тактачасында) көрсөтүлгөн.

⚠ ЭТИЯТ БОЛУҢУЗ: Бул шайман күйүү өнүмдөрүн чыгаруу түзмөккө

туташтырылбаган. Ал жергиликтүү орнотуу эрежелерине орнотуп, туташтырылышы керек. Тиешелүү вентиляцияга караштуу талаптарга өзгөчө көңүл буруш керек.

⚠ Эгерде шаймандар суюк газга туташтырылса, регуляциялоо буроосун мүмкүн болушунча тыгыз бураш керек.

⚠ МААНИЛҮҮ: Газ баллону же газ контейнери орнотулганда, ал туура коюлушу керек (тик тургузуш керек).

⚠ ЭТИЯТ БОЛУҢУЗ: операцияны квалификациясы бар техник өткөрүш керек

⚠ Газ туташтырууга жалаң гана ийилме же ийилбеген темир түтүгүн колдонуңуз.

⚠ Каттуу түтүк менен туташтыруу (жезден же болоттон)

Газ системага туташуу шайманга эч кандай басым кылынбай өткөрүлүшү керек. Шайман латын L- тамгага окшогон жөндөлө турган түтүгү менен жабдылган жана түтүк тыгыздоо менен жабдылган. Тыгыздоолор чыгып кетүүнү алдын алат. Түтүктү айланткандан кийин тыгыздоону ар дайым алмаштырыш керек (тыгыздоо шайман менен бирге келет). Газ камсыздоо түтүгү бул айланма 1/2 газ цилиндрикалык эркек түрүндөгү тиркеме.

⚠ Айламанма тиркемеге ийилме кошулуусу жок дат баспаган болот түтүктү туташтыруу

Газ камсыздоо түтүгү бул айланма 1/2 газ цилиндрикалык эркек түрүндөгү тиркеме. Орнотулган түтүктөр толугу менен тартылганда 2000 мм ден ашпашы керек. Орнотуу бүткөндө, ийилме темир түтүгү жылып турган бөлүмдөргө тийбеш керек жана басылып калбащы керек. Азыркы жергиликтүү эрежелерге ылайык гана түтүктөрдү жана тыгыздоолорду колдонбоңуз.

⚠ МААНИЛҮҮ: Эгерде дат баспаган болоттон жасалган түтүк колдонулса, ал эмеректин жылып турган бөлүктөрүно тийбеши керек (мис. суурмага). Ал эч кандай тоскоолдук жок жеринен өтүп жана аны толугу менен текшерүүгө мүмкүнчүлүк болушу керек.

⚠ Азыркы жергиликтүү эрежелерге ылайык шайман негизги газ камсыздоого же газ баллонго туташтырылышы керек. Туташтырууну аткаруудан мурда, шайман сиз колдоно турган газ камсыздоо менен шайкеш болорун текшериңиз. Эгерде андай болбосо, "Ар кандай газ түрүнө адаптациялоо" параграфында берилген нускамаларды аткарыңыз.

⚠ Газ камсыздоого туташкандан кийин, самындуу суу менен чыгып кеткенин текшериңиз. Конфоркаларды күйгүзгүлө жана өрттүн туруктуулугун текшерүүгө баскычтарды максималдуу 1* позициядан минималдуу 2* позицияга бурагыла.

⚠ Азыркы жергиликтүү эрежелерге ылайык шайман негизги газ камсыздоого же газ баллонго туташтырылышы керек.

ЭЛЕКТРИКАЛЫК ЭСКЕРТҮҮЛӨР

⚠ МААНИЛҮҮ: Маалымат тактачасында вольтаж жана кубатты сарптоо боюнча маалымат берилген.

⚠ Техникалык дайындары көрнөкчөсү духовканын алдыңкы бетинде болот (эшик ачылганда көрүнүп турат).

⚠ Эгер шаймандын штепсель вилкасы жеткиликтүү болсо электр тогунан сууруп алуу, же улуттук коопсуздук стандарттарына ылайык айры тешиктин үстүндө орнотулган жеткиликтүү көп полярдык которгучту колдонуу менен ажыратуу зарыл жана шайман жердетилиши керек.

⚠ Электр кабели шайманды электр тогуна кошуу үчүн жетиштүү узун болуп, ал корпустан негизги кубат камсыздоочусуна бир жолу орнотулушу керек. Шаймандын электр кабелин тартпаңыз.

⚠ Узарткыч кабелин, тармак чыгаруу вилкаларын же адаптерлерди колдонбоңуз. Электрдик түзүүчүлөр орнотулгандан кийин колдонуучуларга жеткиликтүү болбошу зарыл. Шайманды, сиз суу болсоңуз же жылаң аяк болсоңуз колдонбоңуз. Эгерде кубаттуулук шнуруна же вилкасына зыян келтирилсе, тийиштүү иштебесе, же жабдууга зыян келтирилсе же түшүп кетсе, шайманды иштетпеңиз.

⚠ Эгерде электр кабель бузулган болсо, зыян келтирүүнү алдын алууга аны өндүрүүчү, анын тейлөө агент же квалификациясы бар адамдар тарабынан алмаштырылышы керек - токко уруну коркунучу бар.

⚠ Эгерде кубат кабелин алмаштыруу керек болсо, ыйгарым укуктуу кызмат борборуна кайрылыңыз.

⚠ ЭСКЕРТҮҮ : Электр агыны менен жабырлануу мүмкүндүгүн болтурбоо үчүн лампаны алмаштыруудан мурда прибор өчүк экенин текшериңиз.

ТАЗАЛОО ЖАНА КАМ КӨРҮҮ

⚠ ЭТИЯТ БОЛУҢУЗ: Тейлөө иш-аракеттерин аткаруудан мурун, шаймандын өчүрүлгөнүн жана электр туташуусунан ажыратылганын тактаңыз; Буу менен тазалоочу шаймандарын эч качан колдонбоңуз - токко урунуу коркунучу бар.

⚠ Айнек эшикти тазалоо үчүн катуу тазалоочу каражаттарды же курч темир кыргычтарды колдонбоңуз, алар бетин чийип кетиши мүмкүн, мунун натыйжасында айнектен жарака кетиши мүмкүн.

⚠ Коррозия берген өнүмдөрдү, курамында хлорин бар тазалагычтарды же кыргычтарды колдонбоңуз.

⚠ Кармоону же тазалоону ишке ашырардан мурда жабдуунун муздашы керек. - күйүп калуу коркунучу.

⚠ ЭСКЕРТҮҮ : Лампаны алмаштыруунун алдында шайманды өчүргүлө - токко урунуу коркунучу бар.

⚠ Электрикалык тутандыруу түзмөгүн бузулганын алдын алыш үчүн, аны конфоркалар өзүнүн ордунда болбогондо колдонбогула.

Тазалоо жана тейлөө учурунда коргой турган колкапты кийиңиз.

ТАҢГАКТАЛГАН МАТЕРИАЛДАРДЫ ЖАЙГАШТЫРУУ

Таңгакталган материалдар 100%га кайра иштетүүлүүчү болуп саналат жана кайра иштетүү символу менен белгиленет ♻. Ошондуктан таңгактын ар бир бөлүгү жоопкерчилик менен жана таштанды чыгарууну жөнгө салуучу жергиликтүү коопсуздук эрежелерине толук ылайык чыгарылышы керек.

УЙДӨ КОЛДОНУЛГАН ШАЙМАНДАРДЫ ЖОК КЫЛУУ

Бул шайман кайрадан пайдаланууга жарамдуу материалдардан жасалган. Аны жергиликтүү таштанды чыгаруу эрежелерине ылайык чыгаруу керек. Электрдик турмуш-тиричилик техникаларын колдонуу, калыбына келтирүү жана кайра иштетүү боюнча кеңири маалымат алуу үчүн тийиштүү жергиликтүү бийликке, турмуш-тиричилик техникаларын өндүрүү жана таштандылары чыгаруу кызматына же шайман сатып алган дүкөнгө кайрылыңыз. Бул шайман 2012/19/EU Еврокомиссиянын коопсуздук эрежелеринин көрсөтмөсүнө жана Электрикалык жана электрондук жабдууларды утилизациялоо (WEEE) директивасына ылайык белгиленген. Өңүмдү туура жок кылуу менен колдонуучу айлана-чөйрөгө терс таасирин жана адамдардын ден соолугун сактоого салым кошот. Өнүмдөгү же коштомо документтеги ⍰ символу, ал турмуш-тиричилик калдыгы катары каралбастан, электр жана электрондук шаймандарды кайра иштетүү үчүн ылайыктуу жыйноо борборуна өткөрүлүшү керек экенин көрсөтөт.

ЭНЕРГИЯНЫ ҮНӨМДӨӨ БОЮНЧА КЕҢЕШТЕР

Эгерде бышыруу таблицасында же сиздин рецепте көрсөтүлсө ошондо гана мешти алдын ала ысытыңыз. Кара лакталган же эмалдалган бышыруу үчүн формаларын колдонуңуз, анткени алар жылуулукту жакшы сиңирип алышат.

Андан дагы көбүрөк энергия жана убакыт унөмдөө үчүн тез бышыруучу мискейди колдонгула.

ШАЙКЕШТИКТИ ЖАРЫЯЛОО

Бул шайман N. 66/2014 европалык эрежелердин эко дизайн талаптарына жооп барип, ал EN 60350-1 европалык стандарттарга ылайык болот.

Бул шайман N. 66/2014 европалык эрежелердин эко дизайн талаптарына жооп барип, ал EN 60350-2 европалык стандарттарга ылайык болот.

Бул шайман N. 66/2014 европалык эрежелердин эко дизайн талаптарына жооп берип, ал EN 30-2.-1 европалык стандарттарга ылайык болот

Бул шайман N. 65/2014 европалык эрежелердин эко дизайн талаптарына жооп берет, EN 15181 европалык стандарттарга ылайык.

КРАТКОЕ СПРАВОЧНОЕ РУКОВОДСТВО

Прежде чем пользоваться прибором, внимательно прочтите руководство «Здоровье и безопасность».

ОПИСАНИЕ ПРИБОРА

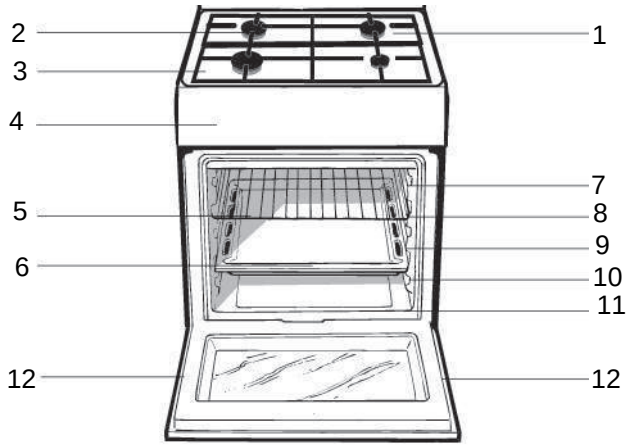

1. **Рабочая поверхность плиты**
2. **Газовые конфорки**
3. **Поддерживающая решетка для посуды**
4. **Панель управления**
5. **Решетка духовки**
6. **Противень (поддон)**

Позиции (уровни духовки)
Направляющие для решетки / противня (поддона)

7. **5**
8. **4**
9. **3**
10. **2**
11. **1**
12. Регулируемые **ножки**

ПАНЕЛЬ УПРАВЛЕНИЯ

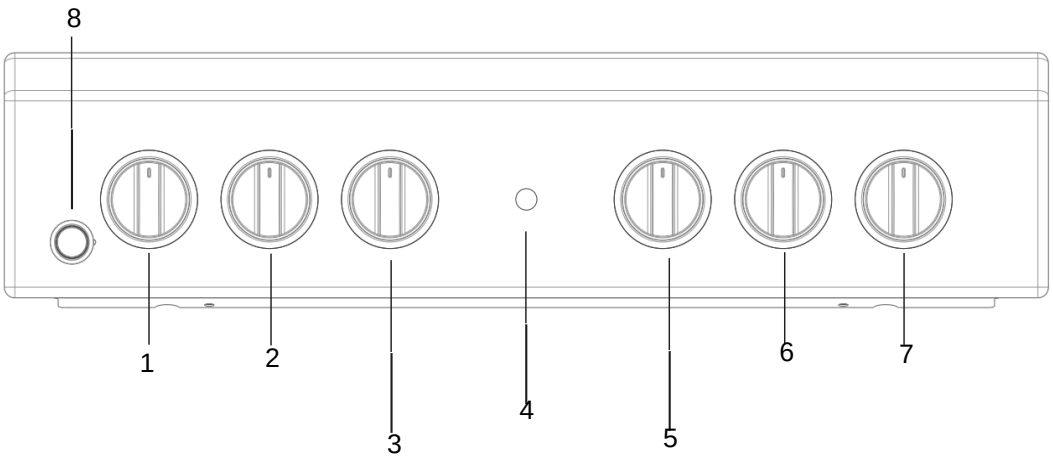

1. **Рукоятки управления газовыми горелками рабочей поверхности плиты**
2. **Рукоятки управления газовыми горелками рабочей поверхности плиты**
3. Рукоятка **термостата**
4. Индикатор **термостата**
5. Рукоятка **селектора**
6. **Рукоятки управления газовыми горелками рабочей поверхности плиты**
7. **Рукоятки управления газовыми горелками рабочей поверхности плиты**
8. Кнопка электронного зажигания* конфорок рабочей поверхности

* Только для некоторых модификаций моделей.

Советы по установке

Подсоединение гибкой бесшовной стальной трубы к резьбовому соединению

Труба и прокладки должны отвечать действующим стандартам.
Удалите держатель шланга с оборудования. Гибкая стальная труба присоединяется к тому же выводу с наружной резьбой 1/2 дюйма.

Максимальная длина трубы не должна быть более 2 м. После подключения проверьте, что труба не прижата и не соприкасается с подвижными деталями.

Контроль плотности подсоединения

Выполнив подключение к газу, проверьте наличие его утечек, используя мыльный раствор. Никогда не используйте для проверки пламя.

Настройка на различные типы газа

Возможно настроить оборудование на другой тип газа, отличный от заводской настройки (см. маркировку на корпусе оборудования).

Настройка рабочей поверхности

Замена жиклеров горелок рабочей поверхности:

1) снимите поддерживающие решетки для посуды и выньте горелки из гнезд;
2) выверните жиклеры 7 мм торцевым ключом (см. *рис.*) и замените их подходящими для нового типа газа (*см. табл. «Характеристики горелок и жиклеров»*);
3) соберите все компоненты, выполняя действия в обратном порядке.

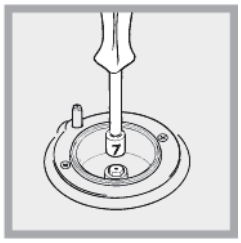

Регулировка минимального пламени конфорок на рабочей поверхности

1. Поверните рукоятку к минимальному положению пламени.
2. Снимите рукоятку и вращайте ее регулировочный винт (расположен сбоку или внутри стержня регулятора), пока пламя не станет малым, но устойчивым.

При использовании сжиженного газа регулировочный винт должен быть закручен по часовой стрелке полностью.

3. При горящем пламени несколько раз быстро поверните рукоятку из минимального в максимальное положение и наоборот, проверяя, что пламя не гаснет.

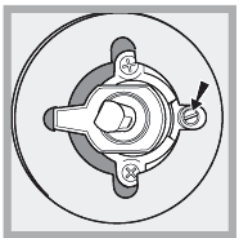

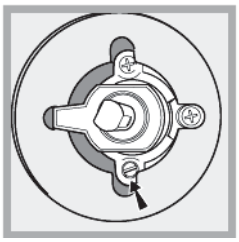

Для конфорок рабочей поверхности не требуется регулировка поступления воздуха.

После прокладки провода электропитания завинтите металлическую крышку тремя винтами.

Изделие:	Комбинированная плита
Торговая марка:	
Торговый знак изготовителя:	indesit
Изготовитель	Whirlpool EMEA S.p.A.
Класс защиты от поражения электрическим током	**Класс защиты I**
Класс энергопотребления	A
ТАБЛИЧКА С ЭЛЕКТРИЧЕСКИМИ ДАННЫМИ	Заявление о расходах электроэнергии для класса натуральной конвекции функция нагревания: Статическое
EAC	В случае необходимости получения информации по сертификатам соответствия или получения копий сертификатов соответствия на данную технику, Вы можете отправить запрос по электронному адресу cert.rus@indesit.com.
Дату производства данной техники можно получить из серийного номера, расположенного под штрих-кодом (S/N XXXXXXXXX * XXXXXXXXXXX), следующим образом:	- 1-ая цифра в S/N соответствует последней цифре года, - 2-ая и 3-я цифры в S/N - порядковому номеру месяца года, - 4-ая и 5-ая цифры в S/N - числу определенного месяца и года.
Производитель:	*ВИРЛПУЛ ЕМЕА С.П.А.* *ВИА КАРЛО ПИЗАКАНЕ 1* *20016 ПЕРО (МИЛАН) ИТАЛИЯ*
Импортер:	**ООО "ВИРЛПУЛ РУС"**
С вопросами (в России) обращаться по адресу:	Россия, 127018, Москва, ул. Двинцев, дом 12, корп. 1 Телефон горячей линии в рф: 8 - 800 - 333 - 38 - 87
УПОЛНОМОЧЕННОЕ ЛИЦО:	**ООО "ВИРЛПУЛ РУС"**
С вопросами обращаться по адресу	Россия, 127018, Москва, ул. Двинцев, дом 12, корп. 1 Телефон горячей линии в рф: 8 - 800 - 333 - 38 - 87

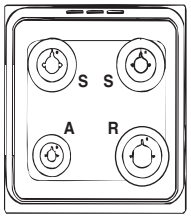

Характеристики горелок и жиклеров

Таблица 1

Горелка	Диаметр (mm)	Тепловая мощность кВт (p.c.s.*)		Сжиженный газ				Природный газ			
				стие 1/100	Жиклер 1/100	Поток* g/h		Жиклер 1/100	Поток* l/h	Жиклер 1/100	Поток* l/h
		номин.	уменьш	(мм)	(мм)	***	**	(мм)		(мм)	
Быстрая (большая)(R)	100	3.00	0.7	41	87	218	214	128	286	143	286
Полубыстрая (средняя)(S)	75	1.90	0.4	30	70	138	136	104	181	118	181
Дополни-тельная (Маленькая) (A)	51	1.00	0.4	30	52	73	71	76	95	80	95
Давление	Номинальное (мбар) Минимальное (мбар) Максимальное (мбар)					28-30 20 35	37 25 45	20 17 25		13 6,5 18	

Режимы приготовления

Значение температуры от 50 °C до Max может быть установлено для всех режимов приготовления за исключением режима ГРИЛЬ, для которого рекомендуется установка только максимального (Max) уровня мощности.

СТАТИЧЕСКАЯ ДУХОВКА

Включены оба нагревательных элемента — верхний и нижний. С этим традиционным режимом приготовления лучше использовать только один уровень духовки; при готовке на нескольких уровнях распределение тепла будет неравномерным.

НИЖНИЙ НАГРЕВАТЕЛЬНЫЙ ЭЛЕМЕНТ

Работает нижний нагревательный элемент. Режим рекомендуется использовать для блюд (в формах для запекания), поверхность которых уже готова, но требуется дальнейшее приготовление их центральной части, или для десертов, покрытых фруктами или джемом, чтобы отколировать их поверхность. Учтите, что в этом режиме невозможно достичь в духовке максимальной температуры (250 °C), поэтому не рекомендуется приготовление с использованием только этой установки, за исключением кондитерской выпечки, для приготовления которой требуется температура 180 °C и ниже.

ВЕРХНИЙ НАГРЕВАТЕЛЬНЫЙ ЭЛЕМЕНТ

Температура между **50** °C и **Max.**
Включено освещение, а также действует ультра-красное излучение гриля. Очень высокое и прямое тепло гриля позволяет мгновенно запечь поверхность мяса, сохраняя его сочным и нежным.

Режим «**ЭКО**»

Режим для запекания фаршированного мяса и мясных филе на одном уровне. При использовании цикла «ЭКО», предусматривающего оптимизацию энергопотребления, дверца духовки должна оставаться закрытой до тех пор, пока блюдо не будет полностью готово.

ГРИЛЬ

Температура между **50** °C и **Max.**
Включено освещение, а также работает двойной нагревательный элемент гриля, мотор начинает вращать вертел. Этот гриль больше обычного и имеет совершенно новую конструкцию: эффективность приготовления выше на 50%. Двойной гриль обеспечивает полное пропекание блюда даже по углам духовки.
При использовании гриля держите дверцу духовки закрытой — для получения наилучших результатов приготовления и экономии электроэнергии (около 10%).
Когда готовите с использованием гриля, размещайте решетку на нижних уровнях, а на дно духовки поставьте поддон для сбора жира / сока жаркого.

Практические советы

При готовке в режиме «Гриль» поместите на первый уровень поддон для сбора жира / сока жаркого.

ГРИЛЬ

- Вставьте решетку на 3-й или 4-й уровень. Пищу разместите в центре решётки.
- Рекомендуем установить максимальный уровень мощности: верхний нагревательный элемент регулируется термостатом и не всегда может быть включен.

ПИЦЦА

- Используйте легкий алюминиевый лист для пиццы, разместите его на решётке, входящей в комплект поставки оборудования. При использовании глубокого противня продолжительность приготовления дольше и сложнее получить хрустящую корочку.
- Если пицца имеет несколько наполнителей, рекомендуем в середине приготовления поместить на неё сыр «Моцарелла».

Запуск и использование

Использование рабочей поверхности

Зажигание газовых горелок

Вокруг каждой рукоятки управления горелкой указаны символы, обозначающие силу пламени соответствующей горелки.

Чтобы зажечь одну из горелок на рабочей поверхности плиты:

1. Поднесите зажженную спичку или зажигалку к горелке.
2. Нажмите рукоятку горелки, поверните ее против часовой стрелки и установите в позицию максимального пламени.
3. Отрегулируйте интенсивность пламени, установив его желаемый уровень вращением рукоятки против часовой стрелки. Рукоятку можно устанавливать в позиции: — минимальное пламя, — максимальное пламя или в любое положение между указанными позициями.

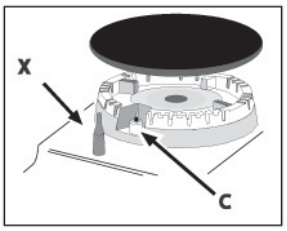

В моделях, имеющих *устройство электронного зажигания**(*C*), нажмите кнопку электроподжига, обозначенную символом ☆, затем нажмите и поверните рукоятку против часовой стрелки к позиции максимального пламени, удерживайте рукоятку нажатой, пока пламя не загорится.

Некоторые модели оснащены устройством электронного зажигания, встроенным в рукоятку управления горелкой, — в этом случае присутствует устройство электронного зажигания* (см. *рис.*), но нет кнопки электроподжига. Просто нажмите рукоятку горелки и вращайте ее против часовой стрелки к позиции максимального пламени, пока пламя не загорится.

При отпускании рукоятки пламя может погаснуть. В этом случае повторите действия, удерживая рукоятку дольше нажатой.

Если пламя случайно погасло, выключите горелку и подождите не менее 1 минуты, прежде чем снова зажечь ее.

В моделях, *оснащенных устройством безопасного пламени* (*X*)*, нажмите и держите рукоятку горелки нажатой примерно 2–3 секунды, чтобы удержать горение пламени и активировать устройство.

Чтобы выключить горелку, поверните ее рукоятку до упора и установите в положение «●» — выключено.

* Только для некоторых модификаций моделей.

Практические рекомендации по использованию газовых горелок

Для наиболее эффективной работы газовых горелок и экономного потребления газа используйте только посуду с крышками и плоским дном.

Также посуда должна подходить по размеру к горелке.

Горелка	Диаметр дна посуды, см
Быстрая (R)	24–26
Полубыстрая (S)	16–20
Вспомогательная (A)	10–14

Чтобы определить тип горелки, обратитесь к *табл.* «Характеристики горелок и жиклеров».

Если модель оснащена уменьшенной подставкой, учтите, что она должна использоваться только для вспомогательной горелки с посудой, диметр дна которой не превышает 12 см.

Использование духовки

Перед первым использованием в течение получаса прокалите пустую духовку с закрытой дверцей при максимальной температуре. Прежде чем выключить оборудование и открыть дверцу, удостоверьтесь в наличии хорошей вентиляции в помещении. Появившийся во время прокаливания неприятный запах вызван сгоранием защитных веществ, используемых во время производства оборудования.

Ничего не кладите на дно духовки — это может повредить его эмалевое покрытие. Используйте 1-й уровень духовки только при готовке на вертеле (при его наличии).

Рукоятки духовки

Различные функции духовки и температура приготовления устанвливаются двумя рабочими рукоятками: рукояткой селектора и рукояткой термостата. При установке рукоятки селектора в любую позицию, отличную от «0», в духовке загорается свет; установка рукоятки в позицию зажигает освещение в духовке даже если не включен ни один из нагревательных элементов. Когда в духовке горит свет, это означает, что духовка используется, освещение остается включенным в течение всего времени использования духовки.

Вспомогательная таблица по приготовлению в духовке

Режим приготовления	Блюдо	Вес, кг	Уровень духовки	Время предварительного разогрева духовки, мин	Рекомендуемая температура, C°	Время приготовления, мин
Статическая духовка	Лазанья	2,5	2	5	200	45-50
	Канеллони	2,5	3	5	200	30-35
	Макаронная запеканка	2,0	3	5	200	30-35
	Телятина	1,7	2	10	180	60-70
	Курица	1,5	3	10	200	80-90
	Утка	1,8	3	10	180	90-100
	Кролик	2	3	10	180	70-80
	Свинина	2,1	3	10	180	70-80
	Баранина	1,8	3	10	180	70-80
	Скумбрия	1,1	2	5	180	30-40
	Макрель	1,5	2	5	180	30-35
	Форель в фольге	1	2	5	180	25-30
	Неаполитанская пицца	1	2	15	220	15-20
	Печенье и мелкая выпечка	0,5	3	10	180	10-15
	Сладкие открытые пироги из бездрожжевого теста	1,1	3	10	180	25-30
	Изделия из пресного теста	1	3	10	180	30-35
	Изделия из дрожжевого теста	0,5	3	10	160	25-30
	Фруктовый пирог	1	3	10	170	25-30
Нижний нагревательный элемент	Подрумянивание блюд в конце приготовления					
Верхний нагревательный элемент	Морская камбала и каракатица	1	4	5	Max	8
	Шашлык из кальмаров и креветок	1	4	5	Max	4
	Филе трески	1	4	5	Max	10
	Запеченные овощи	1	3/4	5	Max	8-10
Гриль						
	Стейки из телятины	1	4	5	Max	15-20
	Отбивные котлеты	1	4	5	Max	20
	Гамбургеры	1	3	5	Max	7
	Скумбрия	1	4	5	Max	15-20
	Запеченные бутерброды	4 шт.	4	5	Max	5

Примечание. Приведенное время приготовления является приблизительным и может изменяться по Вашему усмотрению. При использовании гриля обязательно поместите поддон на нижний уровень духовки.

Нижнее отделение*

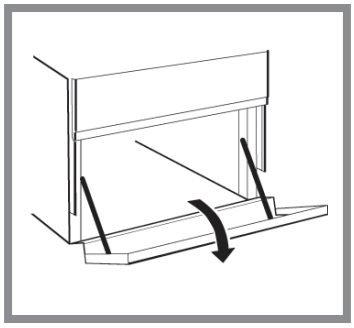

В нижнем отделении духовки можно держать сковороды и принадлежности духовки. Дверца открывается вниз.

Внутренние поверхности отделения могут нагреваться во время работы духовки.

Не помещайте в нижнее отделение воспламеняющиеся материалы.

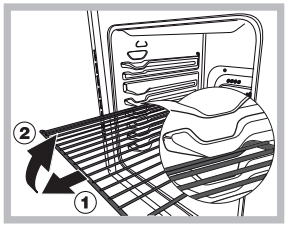

ВНИМАНИЕ! Духовой шкаф укомплектован системой блокировки решеток, позволяющей вынимать их из духовки не полностью (1). Для полного вынимания решеток до статочно по днять их , как показано на схеме, взяв их за передний к рай ,и п отянуть н а с ебя (2).

Уход и техническое обслуживание

Экономия энергии и охрана окружающей среды

- Использование оборудования утром или вечером позволяет снизить пиковую нагрузку на электросеть и сэкономить потребление энергии.
- Регулярно проверяйте уплотнители дверцы духовки и протирайте их, очищая от любой грязи и сора: во избежание утечки тепла уплотнители должны плотно прилегать к дверце.

Отключение оборудования

Перед любыми работами по обслуживанию оборудования отключайте его от электросети.

Проверка уплотнителей

Регулярно проверяйте уплотнители дверцы по всему периметру. В случае их повреждения обратитесь в Авторизованный сервисный центр. Не пользуйтесь духовкой, пока уплотнители не будут заменены.

Уход за крышкой плиты*

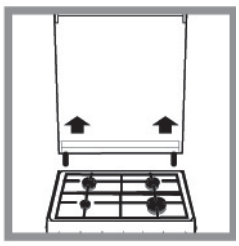

Крышку плиты следует очищать с помощью теплой воды, не используйте абразивные средства. Чтобы очистить площадь за рабочей поверхностью плиты, снимите крышку — откройте ее полностью и потяните вверх (см. *рис.*).

Замена лампы освещения

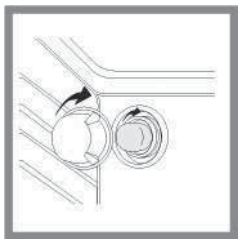

1. Отключите оборудования от электросети, затем снимите стеклянный плафон с патрона лампы (см. *рис.*).
2. Выверните перегоревшую лампу и замените ее лампой с аналогичными характеристиками: напряжение 230 В, мощность – 25 Вт, тип – E 14.
3. Установите стеклянный плафон на место и снова подключите оборудование к электросети.

Помощь

Не пользуйтесь услугами лиц, не уполномоченных Производителем. При ремонте требуйте использования оригинальных запасных частей.

Сообщите в Авторизованный сервисный центр:

- номер гарантийного документа (сервисной книжки, сервисного сертификата и т.п.);
- модель плиты (Мод.) и серийный номер (S/N), указанные в информационной табличке, расположенной на оборудовании, на упаковке или в гарантийном документе.

Техническое обслуживание

При обращении в Центр Технического Обслуживания необходимо сообщить:

- модель изделия (Мод.)
- номер тех. паспорта (сериины№)

Последние сведения находятся на заводскои табличке, расположеннои на изделии и/или на упаковке.

СЕРВИС

Для получения помощи позвоните по номеру, указанному в прилагаемом к изделию гарантийном талоне, или следуйте инструкциям на нашем сайте. Будьте готовы предоставить следующую информацию:

- Краткое описание проблемы
- Тип и модель изделия
- Сервисный код (номер после слова “SERVICE” на паспортной табличке, ЗАКРЕПЛЕННОЙ на изделии — она находится слева на внутреннем краю духовки и видна при открытой дверце)
- Ваш полный адрес
- Номер телефона для связи

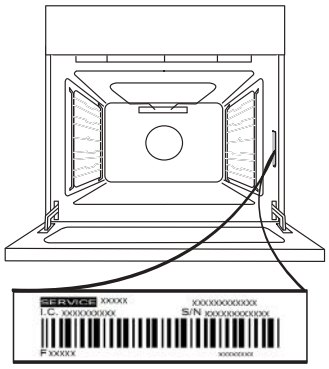

Примечание: В случае необходимости ремонта обращайтесь в авторизованный сервисный центр. Это гарантирует использование фирменных запчастей и правильное выполнение ремонта.

Более подробная информация о гарантии содержится в прилагаемом гарантийном талоне.

www Полный перечень технических характеристик изделия, включающий показатели энергоэффективности, можно прочесть и загрузить на нашем сайте www.indesit.com

СНЯТИЕ И УСТАНОВКА ДВЕРЦЫ

1. Для снятия дверцы полностью откройте ее и откиньте фиксаторы в положение разблокировки.

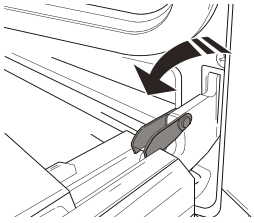

2. Прикройте дверцу, насколько это возможно. Надежно захватите дверцу обеими руками (не за ручку). Снимите дверцу: для этого продолжайте ее прикрывать и одновременно потяните вверх (a), пока она не выйдет из пазов (b).

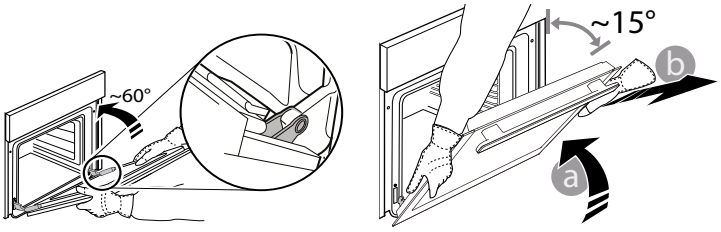

Положите дверцу на мягкую поверхность.

3. Для установки дверцы поднесите ее к духовке, совместите крюки петель с гнездами и вставьте верхние части петель в гнезда.

4. Опустите дверцу, а затем полностью откройте ее. Поверните фиксаторы в исходное положение: вниз до упора.

5. Закройте дверцу и убедитесь, что она находится в одной плоскости с панелью управления. Если нет, повторите приведенные выше шаги.

CLICK & CLEAN - ОЧИСТКА СТЕКЛА

1. Когда дверца снята и лежит на мягкой поверхности ручкой вниз, одновременно нажмите два фиксатора и снимите верхний край дверцы, потянув его к себе.

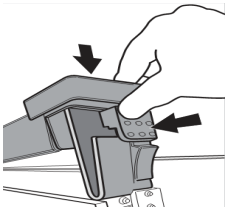

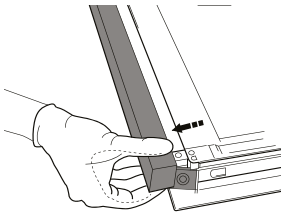

2. Поднимите внутреннее стекло, крепко удерживая его обеими руками, затем снимите и положите на мягкую поверхность.

3. **При установке внутреннего стекла дверцы духового шкафа на место необходимо разместить его таким образом, чтобы текст на панели был легко читаемым и не перевернутым.**

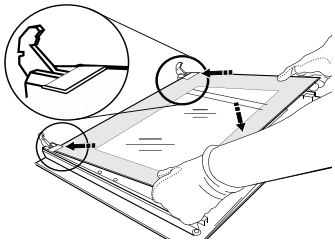

4. Зафиксируйте верхний край: Щелчок означает правильную установку. Перед установкой дверцы проверьте целостность уплотнения.

Чистка плиты с использованием пара:

Использование этого режима очистки рекомендуется после приготовления жирных продуктов (жаркое, мясо).

Эта процедура очистки может предусматривать процесс удаления грязи со стенок плиты путем генерирования пара внутри полости плиты. Таким образом, будет проще осуществлять очистку непосредственно полости плиты.

Важно! Перед началом процесса очистки паром:

- удалите остатки пищи / жира со дна полости плиты;
- снимите дополнительные приспособления
- (решетки и кастрюли).

После выполнения вышеуказанных операций мы рекомендуем следующее:
1 – Налейте в глубокий контейнер плиты 300 мл воды; поместите его на первый уровень от нижней части. В моделях без глубокого контейнера используйте стандартную хлебопекарную форму плиты и поместите ее на первый уровень от нижней части.

2 – Выберите функцию **Кондитерская духовка** и установите температуру 90 °C;
3 – Включите плиту на 35 минут;
4 – Выключите плиту;
5 – Когда плита будет охлаждена, откройте дверцу и завершите очистку водой и влажной тканью.
6 – Удалите любые остатки воды из полости после завершения процесса очистки.

Если процедура паровой очистки выполняется после приготовления пищи (особенно жирных продуктов), либо когда плита очень загрязнена, следует завершить процесс очистки традиционным способом, описанным в предыдущем абзаце.

Все процедуры очистки необходимо осуществлять после охлаждения плиты!

АНЫҚТАМАЛЫҚ
НҰСҚАУЛЫҚ

Аспапты пайдалану алдында Денсаулық пен Қауіпсіздік нұсқаулығын мұқият оқыңыз.

ӨНІМ СИПАТТАМАСЫ

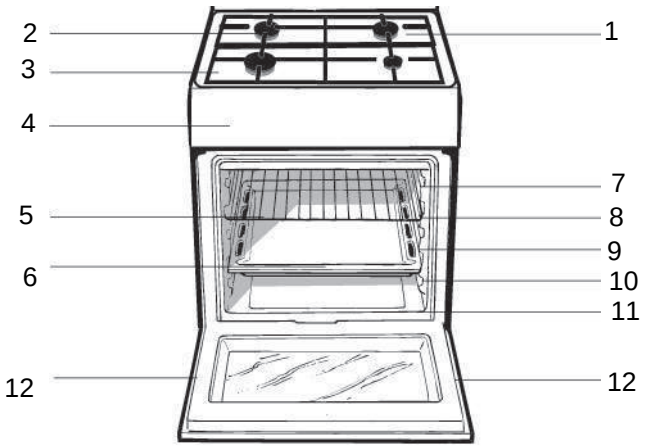

1. **Төгілген сұйықтықтарды ұстайтын бет**
2. **Газ оттығы**
3. **Плита торы**
4. **Басқару тақтасы**
5. **ГРИЛЬ**
6. **МАЙ ЖИНАЙТЫН ТАБА**
   Сырғымалы тартпаларға арналған **БАҒЫТТАУЫШ ЖОЛДАР**
7. **5-позиция**
8. **4-позиция**
9. **3-позиция**
10. **2-позиция**
11. **1-позиция**
12. Реттелмелі **аяқ**

БАСҚАРУ ПАНЕЛІ

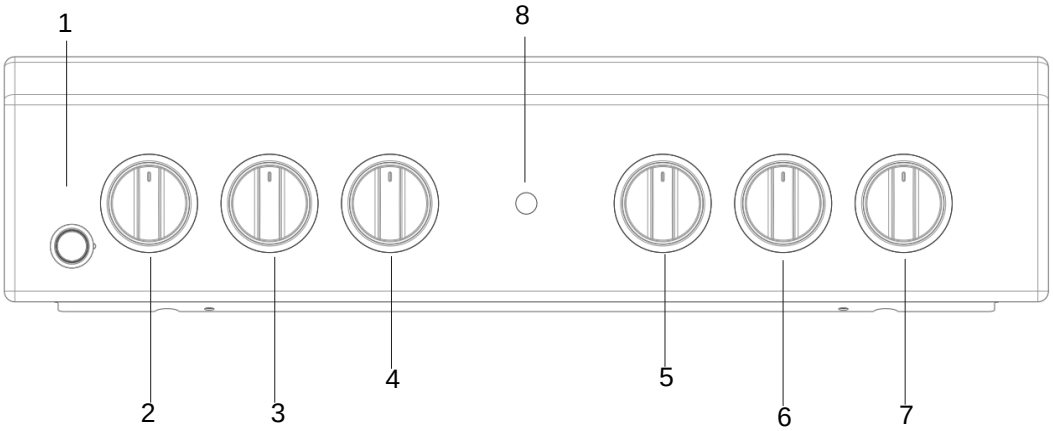

1. Плита оттықтарына арналған электрондық тұт атқыш*
2. Плитадағы газ оттықтарын басқар тұтқалары
3. Плитадағы газ оттықтарын басқар тұтқалары
4. Термостат тұтқасы
5. Таңдау тұтқасы
6. Плитадағы газ оттықтарын басқар тұтқалары
7. Плитадағы газ оттықтарын басқар тұтқалары
8. **ТЕРМОСТАТ** индикатор шамы

* Тек белгілі модельдерде болады

Орнату жөніндегі кеңестер

Газ түрлеріне сәйкестендіру

Құрылғыны әдепкі газ түрінен (ол қақпақтағы сипаттама жапсырмасында көрсетілген) басқа түрге сәйкестендіруге болады.

Плитаны сәйкестендіру

Плита оттықтарының форсункаларын ауыстыру:
1. Плита торларын алып, оттықтарды тіректерінен сырғытып шығарыңыз.

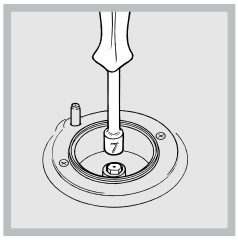

2. Форсункаларды 7 мм гайка кілтімен (*суретті қараңыз*) босатып, шығарып алыңыз да, газдың басқа түріне арналған форсункалармен алмастырыңыз(*Оттық пен форсункалар сипаттарының кестесін қараңыз*).
3. Барлық құрамдас бөліктерді жоғарыдағы нұсқауларды керісінше орындау арқылы алмастырыңыз.

Плита оттықтарының ең төменгі параметрін реттеу:
1. Тұтқаны ең төменгі позицияға бұрыңыз.
2. Тұтқа шешіп алып, тұтқа шегесінің ішінде немесе оның жанында орналасқан реттеу бұрандасын жалын кіші бірақ тұрақты болғанша реттеңіз.
Құрылғы сұйық газ көзіне жалғанған болса, реттеу бұрандасы мүмкін болғанша мықты бекітілуі керек.
3. Оттық жанып тұрғанда тұтқа позициясын бірнеше мәрте ең төменгіден ең жоғарыға және қарама-қарсы жылдам ауыстырып, жалын өшіп қалмайтынын тексеріңіз.
Плита оттықтары үшін негізгі ауаны реттеу қажет емес.

Газ пешінің оттығының ең төмен параметрін реттеу:

1. Оттықты жағыңыз (*«Қосу және пайдалану» бөлімін қараңыз*).
2. Тұтқаны ең жоғарғы позицияда (Ең жоғары) шамамен 10 минут ұстағаннан кейін ең төменгі позицияға (Ең төмен) бұрыңыз.
3. Тұтқаны алып тастаңыз.
4. Термостат шегесінің сыртқы жағындағы реттеу бұрандаларын (*суретті қараңыз*) жалын кіші бірақ тұрақты болғанша қатайтыңыз немесе босатыңыз.
Құрылғы сұйық газға жалғанған болса, реттеу бұрандасы мүмкін болғанша мықты бекітілуі керек.

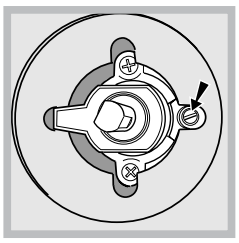

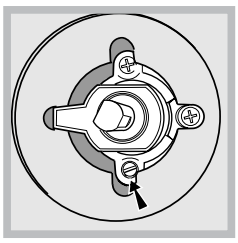

5. Тұтқаны «Ең жоғары» позициядан «Ең төмен» позицияға тез бұрыңыз немесе пеш есігін ашып, жабыңыз, бірақ оттық өшіп қалмайтынына көз жеткізіңіз.
Пешті алғаш рет қолданбас бұрын «Күтім және техникалық қызмет көрсету» бөлімінде берілген нұсқауларға сәйкес оны тазалап алған жөн.

Қуат көзі кабелін орнатқаннан кейін, металл қақпақты үш бұрандамен бұрап бекітіңіз.

ТЕХНИКАЛЫҚ ДЕРЕКТЕР	
Ток кернеуі мен жиілігі	деректер кестесін қараңыз
Оттықтар	қайырма ішінде немесе пеш бөлігін ашқанда пештің ішіндегі сол жақ қабырғада орналасқан деректер кестесінде көрсетілген кез келген газ түрімен қолдану үшін баптандыруға болады,
ҚУАТ БЕЛГІСІ	Қуат тұтыну Сынып куәлігі Табиғи конвекция қыздыру режимі: ECO Статикалық

ИМПОРТТАУШЫ:	**"ВИРЛПУЛ РУС" ЖІЩ**
Сұрақтарыңыз бар болса, мына мекенжайға хабарасыңыз (Ресейде):	Корпус 1, 12– үй, Двинцев көшесі, 127018 Мәскеу, Ресей жедел 8-800-333-38-87
УӘКІЛЕТТІ ТҰЛҒА:	**"ВИРЛПУЛ РУС" ЖІЩ**
Сұрақтарыңыз бар болса, мына мекенжайға хабарасыңыз:	Корпус 1, 12 –үй, Двинцев көшесі, 127018 Мәскеу, Ресей желі телефоны: 8-800-333-38-87

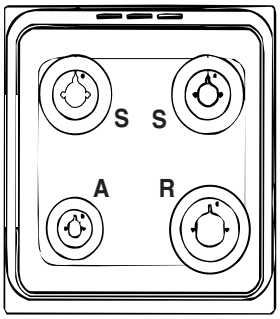

Оттық пен форсункалар сипаттарының кестесі

1-кесте				Сұйық газ				Табиғи газ			
Оттық	Диаметр (мм)	Жылу қуаты, кВт (p.c.s.*)		Айналып өту 1/100	Форсунка 1/100	Ағым* г/сағ		Форсунка 1/100	Ағым* л/сағ	Форсунка 1/100	Ағым* л/сағ
		Номиналды	Азайтылған	(мм)	(мм)	***	**	(мм)		(мм)	
Жылдам (үлкен)(R)	100	3.00	0.7	41	87	218	214	128	286	143	286
Жартылай жылдам (орташа)(S)	75	1.90	0.4	30	70	138	136	104	181	118	181
Қосымша (кіші)(A)	51	1.00	0.4	30	52	73	71	76	95	80	95
Жеткізу қысымдары	Номиналды (мбар) Ең төмен (мбар) Ең жоғары (мбар)					28- 30 20 35	37 25 45	20 17 25		13 6,5 18	

15°C және 1013 мбарр жағдайында – құрғақ газ

** **Пропан** **P.C.S. = 50,37 МДж/кг**

*** **Бутан** **P.C.S. = 49,47 МДж/кг**

Тағам дайындау режимдері

Температура мәнін төмендегі режимдерден басқа барлық пісіру режимдері үшін 50 °C мен Макс. аралығына орнатуға болады

- ГРИЛЬ (кеңес: тек МАКС қуат деңгейін орнатыңыз).
- ЖЕЛДЕТКІШ ҚОЛДАНЫЛАТЫН ГРИЛЬ (кеңес: 200°C-тан асырмаңыз).

Тағам дайындау режимдері

Статикалық пеш

Тұтқа параметрі: **50**°C мен **Ең жоғары** арасындағы кез келген параметр

Пеш шамы жанады да, жоғарғы және төменгі қыздыру элементтері (кедергілер) қосылады. Термостат тұтқасымен реттелетін температураға автоматты түрде жетіп, термостат басқару элементімен бір қалыпта ұсталады. Бұл функция температураны керемет таратудың арқасында кез келген тағамды пісіруге мүмкіндік береді.

Төменгі қыздыру элементі

-Тұтқа параметрі: **50**°C мен **Ең жоғары** арасындағы кез келген параметр

Пеш шамы жанады және төменгі қыздыру элементі қосылады. Термостат тұтқасымен реттелетін температураға автоматты түрде жетіп, бір қалыпта ұсталады. Бұл параметрді сырты дайын, бірақ іші әлі піспеген тағамдарды (табаға салынған) пісіруді аяқтау немесе үстін сәл қызартуды қажет ететін жеміспен не джеммен қапталған тәттілерді дайындау үшін қолданған жөн. Бұл функция әрдайым осы пеш параметрінде тағам пісіру үшін қажетті температураға жетуге мүмкіндік бермейтінін ескеріңіз, тек 180°C-ты қажет ететін бәліштерді дайындауға болады.

ECO (ЭКО) режимі

Сирақтар және сүйексіз етті бір сөреде пісіруге арналған. ЭКО циклін қолданып, сәйкесінше, электр қуатын тиімді пайдалану үшін, пештің есігін тағам толық дайын болмайынша ашпаған жөн.

Жоғарғы қыздыру элементі

-Тұтқа параметрі: **50**°C мен **Ең жоғары** арасындағы кез келген параметр

Пеш шамы жанады да, инфрақызыл сәулелер грилі қосылады және қозғалтқыш істікті айналдыра бастайды. Грильдің жетерліктей жоғары және тікелей берілетін температурасы еттің сыртын қызартып, шырындарын сақтауға және жұмсақтығын қамтамасыз етуге мүмкіндік береді.

Гриль

Жоғарғы қыздыру элементі қосылады. Грильдің аса жоғары әрі тіке температурасы ет пен қақталған етті жұмсақ түрде қалдыру үшін нәрін ішінде ұстай отырып, олардың бетін қызартуға мүмкіндік береді.

Тағам дайындау бойынша кеңес

ГРИЛЬ режимінде тағамның қалдықтарын (тоң май не май сияқты) жинау үшін тұтқалы табаны бірінші позицияға орналастырыңыз.

ГРИЛЬ

- Тартпаны 3 немесе 4-позицияға орналастырыңыз. Тағамды тартпаның ортасына салыңыз.
- Қуат деңгейін ең жоғарғы мәнге орнату ұсынылады. Үстіңгі қыздыру элементі термостат арқылы реттеледі және тұрақты күйде жұмыс істемеуі мүмкін.

ПИЦЦА

- Жеңіл алюминийден жасалған пицца табасын пайдаланыңыз. Оны қамтамасыз етілген тартпаға орналастырыңыз.
  Сыртын қытырлақ етіп пісіру үшін тұтқалы табаны пайдаланбаңыз, себебі ол пісіру мерзімін ұзарту арқылы қытырлақ болуына кедергі жасайды.
- Пиццаның беті көп құрамды болғанда пісіру үрдісінің ортасында пиццаның үстіне моцарелла ірімшігін қосу ұсынылады.

Іске қосу және қолдану

Плитаны қолдану

Оттықтарды жағу

Әрбір ОТТЫҚ тұтқасында қатысты оттық жалынының күшін көрсететін толық шеңбер бар. Плитадағы оттықтардың бірін жағу үшін:
1. Оттыққа жалынды немесе газ жақпағын жақындатыңыз.
2. ОТТЫҚ тұтқасын басып, ол ең жоғарғы жалын параметріне ♦ бағытталғанша, сағат тіліне қарсы бағытта бұрыңыз.
3. ОТТЫҚ тұтқасын сағат тіліне қарсы бағытта бұру арқылы жалын күшін қажетті деңгейге реттеңіз. Ол ең төменгі параметр ♦, ең жоғарғы параметр ♦ немесе екеуінің арасындағы кез келген позиция болуы мүмкін.

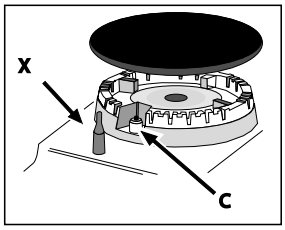

Құрылғы электрондық жағу құралымен* (*C*) жабдықталған болса, ☆ таңбасымен белгіленген тұтату түймесін басыңыз, одан кейін ОТТЫҚ тұтқасын басып, оны оттық жанғанша ең жоғарғы жалын параметріне қарай, сағат тіліне қарсы бағытта бұрыңыз. Тұтқа босатылғанда оттық өшіп қалуы мүмкін. Бұл орын алса, тұтқаны ұзағырақ ұстап, әрекетті қайталаңыз.

Жалын байқаусыз өшірілсе, оттықты өшіріңіз де, оны қайтадан жақпас бұрын кем дегенде 1 минут күтіңіз.

Құрылғы жалынның өшіп қалуына қарсы сақтандырғышпен (X)* жабдықталған болса, жалынның жанып тұруы және құралды іске қосу үшін ОТТЫҚ тұтқасын шамамен 2-3 секунд басып, ұстап тұрыңыз.

Оттықты өшіру үшін тұтқаны тоқтау позициясына • жеткенше бұрыңыз.

Оттықтарды пайдалану бойынша кеңестер

Оттықтар ең тиімді түрде жұмыс істеуі және тұтынылатын газ мөлшерін үнемдеуі үшін қақпағы бар және асты тегіс табаларды ғана қолданған жөн. Сондай-ақ, олар оттықтың өлшеміне сәйкес келуі тиіс.

Оттық	ø Ыдыс диаметрі (см)
Жылдам (R)	24 - 26
Жартылай жылдам (S)	16 - 20
Қосымша (A)	10 - 14

Оттық түрін анықтау үшін «Оттық пен форсункалардың сипаттары» ішіндегі сызбаларды қараңыз.

Төмендеткіш сөремен жабдықталған үлгілерде диаметрі 12 см-ден аз кіші табақтарды қолданған кезде оны тек қосымша оттықта ғана пайдалануға болатынын есіңізде болсын.

Пешті қолдану

Құрылғыны алғаш рет пайдаланғанда оны бос күйінде есігін жауып, ең жоғарғы температурада кемінде жарты сағаттай қыздырыңыз. Пешті өшіріп, оның есігін ашпастан бұрын бөлменің жақсы желдетілгенін тексеріңіз. Өндіру кезінде қолданылған қорғағыш заттардың жанып кетуіне байланысты жеңіл жағымсыз иіс шығуы мүмкін.

Ешқашан пештің астыңғы жағына зат қоймаңыз; бұл эмальді қабатты зақымдайды. Гриль-бар істігімен пісірген кезде пеште тек 1-позицияны қолданыңыз.

Пеш тұтқалары

Осы екі басқару элементінің көмегімен пештің әртүрлі функцияларын және дайындалатын тағамға лайықты пісіру температурасын таңдауға болады. Әртүрлі тағам пісіру функциялары екі тұтқаның көмегімен орнатылады:

таңдау тұтқасы
пеш тақтасындағы термостат тұтқасы.

«0» санымен белгіленген күту қалпынан басқа таңдау тұтқасының кез келген параметрін орнатқанда пеш шамы жанады;-◯-санымен белгіленген тұтқа параметрі ешбір қыздыру элементін қоспай-ақ, пеш шамын жандыруға мүмкіндік береді. Пеш шамы жанған кезде, ол пеш пайдаланылып жатқанын білдіреді және пеш пайдаланылып жатқан бүкіл мерзім бойы ол жанып тұрады.

Пеште тағам пісіру бойынша кеңестер кестесі

Таңдау тұтқасының қалпы	Тағамдар	Салмағы (кг)	Төменнен санағанда позициясы орны	Қыздыру ұзақтығы (минут)	Термостат тұтқасы	Пісіру ұзақтығы (минут)
1 Қалыпты	Лазанья	2,5	2	5	200	45-50
	Ет қосылған қамыр түтіктері	2,5	3	5	200	30-35
	Гратин паста пісірмелері	2,0	3	5	200	30-35
	Бұзау еті	1,7	2	10	180	60-70
	Тауық	1,5	3	10	200	80-90
	Үйрек	1,8	3	10	180	90-100
	Қоян	2	3	10	180	70-80
	Шошқа еті	2,1	3	10	180	70-80
	Жас қой еті	1,8	3	10	180	70-80
	Макрель	1,1	2	5	180	30-40
	Қызыл пагр	1,5	2	5	180	30-35
	Қағазда пісірілген бақтақ	1	2	5	180	25-30
	Неаполитан пиццасы	1	2	15	220	15-20
	Печеньелер	0,5	3	10	180	10-15
	Жеміс қосылған бәліш	1,1	3	10	180	25-30
	Хош иісті бәліш	1	3	10	180	30-35
	Ашытылған кекс	0,5	3	10	160	25-30
	Жеміс қосылған кекс	1	3	10	170	25-30
2 Пеш түбі	Соңғы өңдеу					
3 Жоғарғы түбі	Палтус пен каракатица	1	4	5	Ең жоғары	8
	Істіктегі кальмар және асшаян	1	4	5	Ең жоғары	4
	Треска белдемесі	1	4	5	Ең жоғары	10
	Грильде пісірілген көкөністер	1	3/4	5	Ең жоғары	8-10
4 Қос гриль	Бұзау етінен пісірілген стейктер	1	4	5	Ең жоғары	15-20
	Котлет	1,5	4	5	Ең жоғары	20
	Гамбургер	1	3	5	Ең жоғары	7
	Скумбрия	1	4	5	Ең жоғары	15-20
	Қызартылған нан мен бутерброд	№ ° 4	4	5	Ең жоғары	5

Ескертпе: пісіру уақыттары шамалап берілген және оларды жеке қалауға қарай өзгертуге болады.
Грильді немесе қос грильді пайдаланып тағам дайындаған кезде, тұтқалы таба пештің түбінен

Санағанда бірінші тартпада орналастырылуы тиіс.

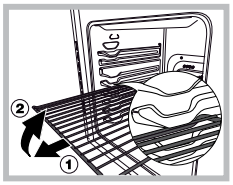

ЕСКЕРТУ**!** Пеш тартпаларды алып шығуға арналған және пештен шығып кетуіне жол бермейтін шектегіш жүйемен жабдықталған.(1) Сызбада көрсетілгендей, толығымен шығарып алу үшін тартпаларды алдыңғы шетінен ұстап көтеріп, тартсаңыз (2) болғаны.

Төменгі бөлім

Пештің астында пештің керек-жарақтары мен терең ыдыстарды сақтау үшін қолдануға болатын бөлім бар. Есікті ашу үшін оны төмен қарай тартыңыз (*суретті қараңыз*).

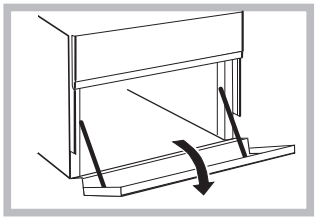

Пеш астындағы бөлімге жанғыш заттарды қоймаңыз. Бөлімнің (бар болған жағдайда) ішкі беттері қызуы

Күтім және техникалық қызмет көрсету

Қоршаған ортаны сақтау және қорғау

- Пешті таңертең ерте немесе түстен кейін кешірек пайдалану арқылы электр қуатын қамтамасыз етуші желілік компаниялардың ең жоғары жүктемесін азайтуға көмектесе аласыз.
- Есік тығыздағыштарын жиі тексеріңіз, олар есікке тығыз келетіндей етіп, қалдық болмауы үшін тазалап сүртіп тұрыңыз, осылайша ыстықтың сыртқа шығуын болдырмайсыз.

Құрылғыны өшіру

Кез келген бір жұмысты бастамастан бұрын құрылғыны тоқтан ажыратыңыз.

Қақпақ

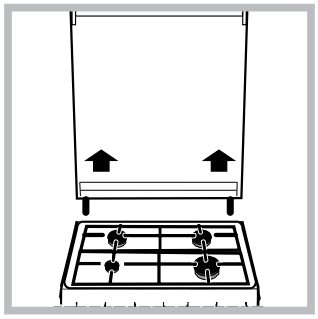

Пеш шыны қақпақпен жабдықталған болса, бұл қақпақты жылы сумен тазалау керек. Қырғыш заттарды пайдаланбаңыз. Плитаның артқы жағын тазалауды жеңілдету үшін қақпақты шешіп алуға болады. Қақпақты толығымен ашып, оны жоғары қарай тартыңыз (*суретті қараңыз*).

Оттықтар жанып тұрған кезде немесе әлі ыстық болғанда қақпақты жаппаңыз.

Пеш тығыздағыштарын тексеру

Пештегі есік тығыздағыштарын жиі тексеріп тұрыңыз. Егер тығыздағыштар зақымдалған болса, жақын жердегі Өкілетті сатудан кейін қызмет көрсету орталығына хабарласыңыз. Тығыздағыштар ауыстырылғанға дейін пешті пайдаланбауды ұсынамыз.

Газ шүмегіне техникалық қызмет көрсету

Уақыт өте, шүмектер тығыздануы немесе оларды бұру қиындауы мүмкін. Бұл жағдай орын алса, шүмекті ауыстыру қажет.

Бұл процедураны өндіруші өкілет берген білікті маман орындауы тиіс.

Пеш шамын ауыстыру

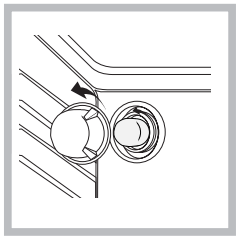

1. Пешті токтан ажыратқаннан кейін шам ұясын жауып тұрған шыны қақпақты шешіп алыңыз (*суретті қараңыз*).
2. Шамды алып, оны сондай басқа шаммен ауыстырыңыз: кернеуі 230 В, қуаты 25 Вт, цоколі E 14.
3. Қақпақты орнына қойып, пешті токқа қайтадан қосыңыз.

Пеш шамын бөлмені жарықтандыру үшін қолданбаңыз.

Көмек

Келесі мәліметтерді оңай жерде ұстаңыз:

- Құрылғының моделі (Мод.).
- Сериялық нөмірі (С/н).

Бұл ақпарат құрылғыда орнатылған деректеме кестесінде немесе орамадан табылуы мүмкін.

КЕПІЛДІК БОЙЫНША ҚЫЗМЕТ КӨРСЕТУ

Көмек алу үшін өнімнің қаптамасына салынған кепілдік кітапшасында берілген нөмірге қоңырау шалыңыз немесе вебсайттағы нұсқауларды орындаңыз. Келесі ақпаратты беруге дайын болыңыз:

- Мәселенің қысқаша сипаттамасы;
- Өнімінің нақты түрі мен үлгісі;
- Көмек алу коды (ӨНІМГЕ ЖАПСЫРЫЛҒАН тақтадағы SERVICE сөзінен кейінгі сан, оны пештің есігін ашып, сол жақ ішкі қырынан көруге болады).
- Толық мекенжайыңыз
- Байланыс телефон нөмірі

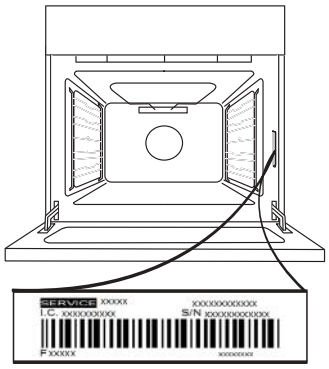

Ескеріңіз: Егер жөндеу қажет болса, түпнұсқалы қосалқы бөлшектерді пайдаланатын және жөндеуді дұрыс орындайтын өкілетті қызмет көрсету орталығына хабарласыңыз.

Кепілдік туралы толығырақ ақпарат алу үшін ішіне салынған кепілдік кітапшасын оқыңыз.

www Өнімнің толық сипаттамасын, соның ішінде осы пешке арналған энергияны түрлендіру коэффициентін www.indesit.com сайтынан оқуға және жүктеп алуға болады

ЕСІКТІ АЛУ ЖӘНЕ ҚАЙТА ОРНАТУ

1. Есікті алу үшін оны толығымен ашыңыз және ілмектері құлыпталмаған күйінде болмайынша төмендетіңіз.

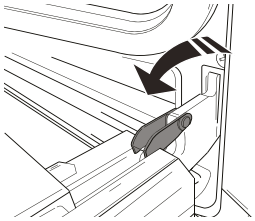

2. Есікті мүмкіндігінше мықтап жабыңыз. Есікті екі қолыңызбен мықтап ұстаңыз – оны тұтқасынан ұстауға болмайды. Есік орнынан (b) босамағанша оны жоғары қарай (a) тартумен қатар жабуды жалғастырыңыз.

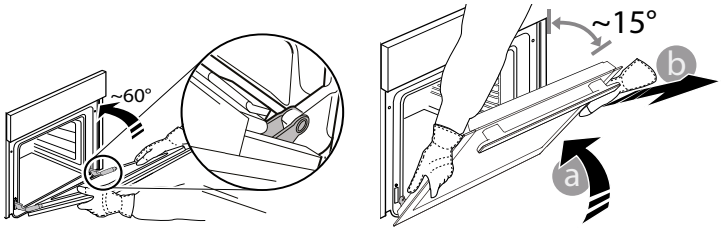

Есікті жұмсақ бетке салып, бір жаққа орнатыңыз.

3. Есікті пешке қарай жылжытып, ілгектерді ұяшықтарына сәйкестендіріп, жоғарғы бөлігін ойықтарына бекітіп қайта орнатыңыз.

4. Есікті төмендетіңіз және толығымен ашыңыз. Қысқыштарды бастапқы орнына түмендетіңіз: олардың толығымен төмендетілгеніне көз жеткізіңіз.

5. Есікті жауып көріңіз және оның басқару тақтасымен турланатынына көз жеткізіңіз. Егер тура болмаса, жоғарыдағы қадамдарды қайталап шығыңыз.

CLICK & CLEAN - ӘЙНЕКТІ ТАЗАЛАУ

1. Есікті алып, тұтқасын төмен қарату арқылы жұмсақ жерге қойған соң, екі қатайту қысқышын бір уақытта басыңыз және есіктің жоғарғы жиегін өзіңізге қарай тарту арқылы алыңыз.

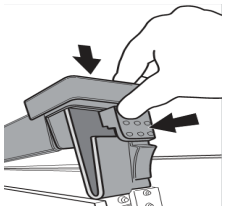

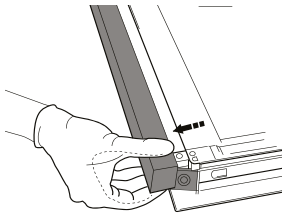

2. Ішкі әйнекті екі қолыңызбен көтеріп, мықтап ұстаңыз, оны шығарып алыңыз да, тазаламас бұрын жұмсақ бетке қойыңыз.

3. Ішкі есіктің әйнегін қайта салған кезде, панельде жазылған ескерту төңкеріліп тұрмайтындай және анық көрініп тұратындай етіп әйнек панелін дұрыстап салыңыз.

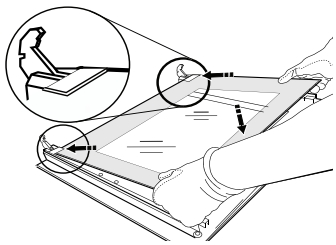

4. Жоғарғы жиекті қайта бекітіңіз: сырт еткен дыбыс дұрыс орналасқанның белгісі. Есікті қайта бекітпес бұрын мөрдің қорғалғанына көз жеткізіңіз.

Пешті будың көмегімен тазалау:

Бұл тазалау режимі майлы тағамдар (қуырдақ, ет) пісіргеннен кейін ұсынылады .

Бұл тазалау іс рәсімі пештің ішінде бу шығару арқылы пештің қабырғаларындағы кірді жою үрдісін жеңілдетеді. Бұл жағдайда, пештің ішін өз бетіңізбен тазалаған оңай болады.

Маңызды! Бумен тазалау үрдісін бастаудан бұрын:

- пештің төменгі жағындағы кез келген та
- кез келген керек-жарақтарды
- (торлар және табалар) алып тастаңыз.

Жоғарыдағы әрекеттерді орындағаннан кейін, біз мынаны ұсынамыз:

1 – Пештің шұңғыл қаңылтыр табасына 300 мл су құйыңыз; оны төменнен бастағандағы бірінші деңгейге қойыңыз. Шұңғыл табалары жоқ үлгілерде, стандартты пештің пісіру қалыбын пайдаланыңыз және оны төменнен бастағандағы бірінші деңгейдегі торға қойыңыз.

2 – мүмкіндігін таңдаңы

Кондитер тағамдары режимі

з және температураны 90 C -қа орнатыңыз;

3 – Пешті 35 минуттай ҚОСУЛЫ қойыңыз;

4 – Пешті өшіріңіз;

5 – Пеш суыған кезде, есігін ашыңыз және тазалауды су және дымқыл шүберекпен аяқтаңыз.

6 – Тазалау үрдісін аяқтағаннан кейін, пештің ішіндегі су қалдықтарын кетіріңіз.

Егер бумен тазалау іс рәсімі майлы тағамдар пісіргеннен кейін немесе пеш өте лас болған кезде орындалатын болса, тазалау үрдісін алдыңғы параграфта сипатталған дәстүрлі әдіспен аяқтаңыз.

Սարքավորման նկարագիրը

1. Պահող-մակերես՝ ցայտերի համար
2. Գազի այրիչ
3. Ջեռոցի ցանց
4. Վերահսկողության վահանակ
5. ԳՐԻԼ
6. ԿԱԹԻԼԱՑԻՆ ՍԿՈՒՏԵՂ
ԳԼԱՆՎԱԿՆԵՐ
սահող դարակների համա
7. 5 րդ դիրք
8. 4 -րդ մակարդակ
9. 3 րդ դիրք
10. 2 րդ դիրք
11. 1- ին մակարդակ
12. Կարգավորման ոտիկ

Վերահսկողության վահանակ

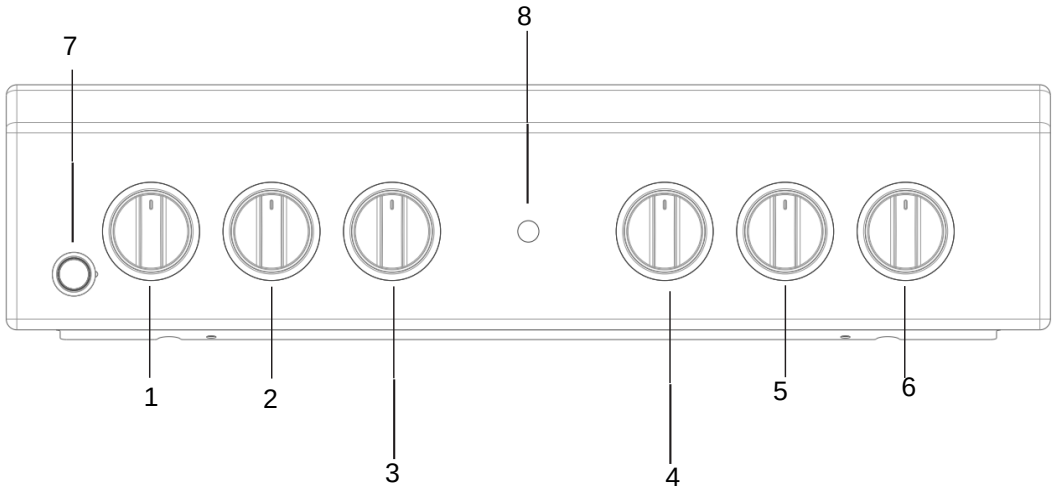

1. Սալօջախի այրիչի վերահսկողության դոճակներ
2. Սալօջախի այրիչի վերահսկողության դոճակներ
3. ՋԵՐՄԱՍՏԻՃԱՆԻ կոճակ
4. ԸՆՏՐՈՂ կոճակ
5. Սալօջախի այրիչի վերահսկողության դոճակներ
6. Սալօջախի այրիչի վերահսկողության դոճակներ
7. Էլեկտրոնային լույս՝ ջեռոցի այրիչների համար
8. ՋԵՐՄԱՍՏԻՃԱՆԻ ցուցիչ լույս

Տեղադրման խորհուրդներ

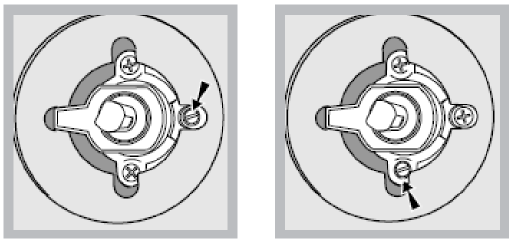

Հարմարեցում` գազի տարբեր տեսակներին

Գազի դեֆոլտ տեսակից բացի, սարքավորումը կարող եք հարմարեցնել նաև գազի այլ տեսակի հետ (սա նշվում է կափարիչի վրա առկա տեխնիկական պիտակին):

....

Ջեռոցի կարգավորում

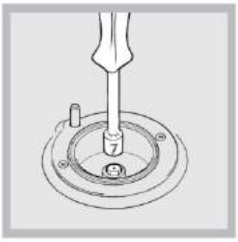

Գլխիկների փոխարինում` ջեռոցի այրիչների համար.

1. Հանեք ջեռոցի ցանցերը և այրիչները սահեցնելով հանեք տեղերից:

2. Գլխիկները հանեք` օգտագործելով 7մմ-ոց մանեկի պտուտակաբանալի (տես նկարը), և փոխարինեք դրանք գազի նոր տեսակի համար նախատեսված գլխիկներով (տես այրիչի և գլխիկի մասնագրերի աղյուսակը):

3. Փոխեք բոլոր բաղադրիչները` հետևելով վերը նշված հրահանգների հակառակ կատարմանը:

Ջեռոցի այրիչների կարգավորում. նվազագույն սահմանում.

1. Ծորակը պտտեք դեպի նվազագույն դիրքը:

2. Հանեք կոճակը և կարգավորեք կարգավորման պտուտակը, որը տեղադրված է ծորակի ներդիրի ներսում կամ կողքին, մինչև որ կրակը լինի փոքր, բայց կայուն:

Եթե սարքավորմանը միացված է հեղուկ գազ, ապա կարգավորման պտուտակն անհրաժեշտ է հնարավորինս ուժեղ ամրացնել:

3. Մինչ այրիչը վառվում է, արագ փոխեք կոճակի դիրքը` նվազագույնից մինչև առավելագույն և հակառակը մի քանի անգամ` այդպիսով ստուգելով արդյոք կրակը չի մարում:

Ջեռոցի այրիչները չեն պահանջում օդի առաջնային կարգավորում:

Հոսանքի մալուխը տեղադրելուց հետո, մետաղական ծածկն ամրացրեք երեք պտուտակներով:

Սարքավորումը կարգավորելուց հետո, քանի որ այն կարող է օգտագործվել գազի այլ տեսակով, հին տեխնիկական պտակը փոխարինեք նորով, որը համապատասխանում է գազի նոր տեսակին (պիտակները կարող եք ձեռք բերել լիազորված տեխնիկական սպասարկման կենտրոններից):

Եթե օգտագործվող գազի ճնշումը տարբերվում է (կամ մի փոքր է տարբերվում) առաջարկվող ճնշումից, անհրաժեշտ է ներհոս փողրակին համապատասխան ճնշման կարգավորիչ տեղադրել` համաձայն ընթացիկ ստանդարտների ԵՆ 88-1 և ԵՆ 88-2:

ՏԵԽՆԻԿԱԿԱՆ ՏՎՅԱԼՆԵՐ	
Այրիչները	կարող եք հարմարեցնել գազի ցանկացած տեսակի հետ, որը ցուցադրված է տեխնիկական տվյալների տախտակին, այն գտնվում է կափույրի ներսում կամ երևում է խցիկը բացելուն պես` ձախակողմյան պատին:
Լարումը և հաճախականությունը	Տես տեխնիկական տվյալների տախտակը
ԷՆԵՐԳԻԱՅԻ ՊԻՏԱԿԸ և ԷԿՈԴԻԶԱՅՆԸ	Հայտարարագրված էներգիայի սպառում` բնական կոնվեկցիոն դասի համար Ջեռուցման ռեժիմ ԷԿՈ

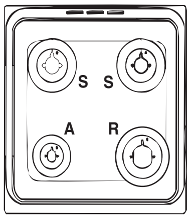

Այրիչի և գլխիկի մասնագրերի աղյուսակ

1-ին աղյուսակ

Այրիչ	Տրամագիծ (ՄՄ)	Ջերմային էներգիա կՎտ (p.c.s.*)		Հեղուկ գազ				Բնական գազ			
		Անվանական	Կրճատված	Շրջանցիկ 1/100 (ՄՄ)	Ծորակ 1/100 (ՄՄ)	Հոսք* գ/ժ ***	Հոսք* գ/ժ **	Ծորակ 1/100 (ՄՄ)	Հոսք* գ/ժ	Ծորակ 1/100 (ՄՄ)	Հոսք* գ/ժ
Արագ (Մեծ)(Ա)	100	3,00	0,7	41	87	218	214	128	286	143	286
Կիսաարագ (Միջին)(Կ)	75	1,90	0,4	30	70	138	136	104	181	118	181
Օժանդակ (Փոքր)(Լ.)	51	1,00	0,4	30	52	73	71	76	95	80	95
Մատակարարում ճնշումներ	Անվանական (մբար) Նվազագույն (մբար) Առավելագույն (մբար)					28-30 20 35	37 25 45	20 17 25		13 6,5 18	

Պատրաստման ռեժիմներ

Ջերմաստիճանի միջակայքը կարող եք սահմանել պատրաստման բոլոր ռեժիմների համար՝ 50°C-ից մինչև MAX, բացառությամբ GRILL ծրագրի, որի համար խորհուրդ է տրվում միայն MAX հզորության մակարդակը:

Ստատիկ գազօջախի ռեժիմ

Վերին և ստորին ջերմային էլէմենտները կմիանան: Այս ավանդական պատրաստման ռեժիմն օգտագործելիս, խորհուրդ է տրվում օգտագործել միայն մեկ ցանց: Մեկից ավել ցանց օգտագործելու դեպքում, ջերմությունն անհավասար կերպով կբաշխվի:

Գազօջախի ստորին մասի ռեժիմ

Ստորին ջերմային էլեմենտն ակտիվանում է: Այս դիրքն առաջարկվում է ճաշատեսակների պատրաստումը կատարելագործելու համար (սկուտեղների մեջ), որոնց մակերեսն արդեն պատրաստ է, բայց կենտրոնում պետք է լրացուցիչ եփել կամ մրգերի կամ ջեմերի ծածկույթով վաղանդերի համար, որոնք միայն պահանջում են չափավոր գունավորում մակերեսի վրա: Պետք է նշել, որ այս գործառույթը թույլ չի տալիս որպեսզի ջերմաստիճանը գազօջախում հասնի առավելագույնի (250°C) և հետևաբար խորհուրդ չի տրվում մթերքները միայն այս պարամետրով պատրաստել, եթե չեք պատրաստում տորթ (որը պետք է թխել 180°C ջերմաստիճանով կամ ավելի ցածր):

Գազօջախի վերին մասի ռեժիմ

Վերին ջերմային էլեմենտն ակտիվանում է: Գրիլի չափազանց բարձր և ուղիղ ջերմաստիճանը հնարավորություն է տալիս մսի մակերեսը կարմրացնել՝ միաժամանակ պահպանելով մսի հյութալիությունը և նրբությունը:

Գրիլի ռեժիմ

Վերին ջերմային էլեմենտը և ռոտացիայի ճողը կակտիվանան: Գրիլի ռեժիմը խորհուրդ է տրվում նաև մակերեսի բարձր ջերմաստիճան պահանջող ուտեստների դեպքում. տավարի սթեյք, հորթի միս, հորթի սթեյք, ֆիլե, համբուրգերներ և այլն...

! պատրաստման ռեժիմները պետք է իրականացնել, երբ գազօջախի դուռը փակ վիճակում է

ECO ռեժիմ

Լցոնված տապականեր և կտրատված միս միևնույն դարակի վրա պատրաստելու համար: Էկո ցիկլն օգտագործելու և հետևաբար հոսանքի սպառումն օպտիմալացնելու համար, պետք է գազօջախի դուռը չբացել մինչև մթերքն ամբողջությամբ պատրաստ լինի:

Ստորին խցիկ

Գազօջախի ստորին մասում կա խցիկ, որը կարող է օգտագործվել գազօջախի պարագաները պահելու համար

! Խցիկի ներքին մակերեսները (որտեղ առկա է) կարող են տաքանալ:

! Չի կարելի դյուրավառ նյութեր դնել ստորին խցիկում:

Գործնական խոհարարության խորհուրդներ

! Գրիլով պատրաստման ռեժիմում կաթիլային սկուտեղը դրեք 1-ին դիրքում՝ մնացորդները հավաքելու համար (յուղ/կամ ճեր):

GRILL (ԳՐԻԼ)

- Դարակը դրեք 3-րդ կամ 4-րդ դիրքում: Մթերքը դրեք դարակի մեջտեղում:
- Խորհուրդ է տրվում հոսանքի մակարդակը սահմանել մինչև առավելագույն: Վերին ջերմային էլեմենտը կարգավորվում է ջերմաչափի միջոցով և միշտ չէ որ կարող է աշխատել:

ՊԻՑՑԱ

- Օգտագործեք թեթև ալյումինե պիցցայի թավա: Դրեք դարակի վրա:
  Խրթխրթան խառնուրդի համար պետք չէ օգտագործել կաթիլային սկուտեղ, քանի որ այն խանգարում է ռուխարիկի ձևավորմանը՝ երկարաձգելով ընդհանուր պատրաստման ժամանակը:
- Եթե պիցցան ունի շատ շերտեր, խորհուրդ է տրվում պիցցայի վրա ավելացնել մոցառելլա պանիր՝ պատրաստման գործընթացի կես ճանապարհին:

Մեկնարկ և օգտագործում

Ջեռոցի օգտագործում

Այրիչների լուսավորում

Ցուրաքանչյուր այրիչի գլխիկի համար կա ամբողջական օղակ, որը ցույց է տալիս համապատասխան այրիչի բոցի ուժը:
Ջեռոցի այրիչներից որևէ մեկը լուսավորելու համար.
1. Կրակը կամ գազի վառիչը մոտեցրեք այրիչին:
2. Սեղմեք այրիչի կոճակը և պտտեք այն սլաքի հակառակ ուղղությամբ, այնպես որ այն ցույց տա առավելագույն կրակի մակարդակը:
3. Կարգավորեք կրակի ինտենսիվությունը ցանկալի մակարդակով` պտտելով այրիչի կոճակը սլաքի հակառակ ուղղությամբ: Սա կարող է լինել նվազագույն սահմանումը, առավելագույն սահմանումը կամ ցանկացած դիրք երկուսի միջև:

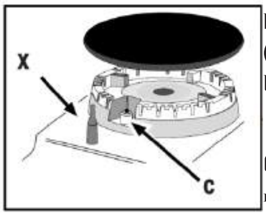

Եթե սարքավորումը հագեցած է էլեկտրոնային լուսավորման սարքով* (X), սեղմեք բոցամուղի նշանով նշված կոճակը, ☆, հետո այրիչի կոճակը պահեք ներքև և պտտեք սլաքի հակառակ ուղղությամբ` դեպի կրակի առավելագույն մակարդակը, մինչև այրիչը միանա: Այրիչը կմարի, երբ կոճակը բաց թողնեք: Եթե այդպես լինի, ապա կրկնեք գործողությունը` երկար ժամանակ կոճակը ներքև պահած:

! Եթե կրակը պատահաբար մարի, անջատեք այրիչը և սպասեք առնվազն 1 րոպե, իսկ հետո փորձեք նորից վառել այն:

Եթե սարքավորումը հագեցած է կրակի խափանման անվտանգության սարքով*(C), սեղմեք և պահեք այրիչի կոճակը մոտավորապես 2-3 վայրկյան` կրակը վառ պահելու և սարքն ակտիվացնելու համար:

Այրիչն անջատելու համար, պտտեք կոճակը մինչև այն հասնի դադարի դիրքի •:

Գործնական խորհուրդներ` այրիչներն օգտագործելու վերաբերյալ

Այրիչներն ավելի արդյունավետ օգտագործելու և գազի սպառումը խնայելու համար, խորհուրդ է տրվում օգտագործել միայն հարթ հատակով և կափարիչով թավաներ: Դրանք պետք է նաև համապատասխանեն այրիչի չափին.

Այրիչ	ř Սպասքի տրամագիծը (սմ)
Արագ (Ա)	24 – 26
Կիսաարագ (Կ)	16 – 20
Լրացուցիչ (Լ)	10 – 14

Այրիչի տեսակը գտնելու համար, անհրաժեշտ է նայել <<Այրիչի և գլխիկի մասնագրերի>> դիագրամները:

! Ռեդուկտորի ցանցով հագեցած մոդելների համար վերջինս պետք է օգտագործվի միայն օժանդակ այրիչի համար, երբ օգտագործվում են 12 սմ-ից պակաս տրամագծով տապակներ:

Գազօջախի օգտագործում

! – Երբ առաջին անգամ եք օգտագործում սարքավորումը, անհրաժեշտ է տաքացնել գազօջախը դատարկ և դուռը փակ վիճակում` առնվազն մեկ ու կես ժամ առավելագույն ջերմաստիճանով: Գազօջախն անջատելուց և դուռը բացելուց առաջ ստուգեք, որպեսզի սենյակը լավ օդափոխված լինի: Սարքավորումից կարող է թեթև տհաճ հոտ գալ, որն առաջանում է արտադրությունից մնացած պաշտպանիչ նյութերի այրումից:

! Նախքան սարքավորումը շահագործելը, հանեք ամբողջ պլաստիկ թիթեղը:

! Չի կարելի գազօջախի հատակին դնել առարկաներ, այդպիսով կպաշտպանեք էմալապատ ծածկույթը վնասվելուց:

1. Ընտրեք Ձեր նախընտրած պատրաստման ռեժիմը` պտտելով ընտրիչ կոճակը:
2. Ընտրեք պատրաստման ռեժիմի համար առաջարկվող ջերմաստիճանը կամ Ձեր նախընտրած ջերմաստիճանը` պտտելով THERMOSTAT կոճակը:

Ցանկը, որտեղ նշված են պատրաստման ռեժիմները և ջերմաստիճանները, կարող եք գտնել համապատասխան աղյուսակում (տես գազօջախով պատրաստման խորհուրդների աղյուսակը):

Պատրաստման ընթացքում հնարավոր է`
- Փոխել պատրաստման ռեժիմը` պտտելով ընտրիչ կոճակը:
- Փոխել ջերմաստիճանը` պտտելով ջերմաստիճանի կոճակը:
- Դադարեցնել պատրաստման գործընթացը` պտտելով ընտրիչ կոճակը դեպի «0» դիրքը:

! Սպասքը միշտ դրեք ցանցի վրա:

Ջերմաստիճանի ցուցիչ լույս

Երբ այն լուսավորվում է, գազօջախը սկսում է տաքանալ: Լույսը մարում է, երբ գազօջախը հասնում է ընտրված ջերմաստիճանին: Այս դեպքում, լույսը վառվում և անջատվում է հերթականությամբ` ցույց տալով, որ ջերմաչափն աշխատում է և ջերմաստիճանը պահպանում է հաստատուն մակարդակի վրա:

Գազօջախի լույս

Այն միանում է` պտտելով ընտրիչ կոճակը 0-ից բացի ցանկացած դիրքի: Լույսը մնում է վառ այնքան ժամանակ ինչքան գազօջախն աշխատում է: Կոճակով ընտրելիս լույսը միանում է` առանց ջերմային տարրերի ակտիվացման:

ՆԱԽԱԶԳՈՒՇԱՑՈՒՄ. Գազօջախն ունի կանգնեցման համակարգ, որը կանխում է դարակների դուրս գալը գազօջախից: (1)

Ինչպես ցուցադրված է գծագրում, դրանք ամբողջությամբ հանելու համար պարզապես բարձրացրեք դարակները` պահելով առջևի մասից և քաշեք (2):

Գազօջախով պատրաստման խորհուրդների աղյուսակ

Ընտրիչ կոճակի կարգավորում	Պատրաստվող մթերք	Քաշը (կգ-ով)	Պատրաստման դարակի դիրքը` հատակից	Նախապես տաքացման ժամանակ (րոպեներ)	Ջերմաստիճանի կոճակի կարգավորում	Պատրաստման ժամանակ (րոպեներ)
1 Ստատիկ	Duck (Բադ)	1	3	15	200	65-75
	Roast veal or beef (Տապակած հորթի կամ տավարի միս)	1	3	15	200	70-75
	Pork roast (Խոզի տապակած միս)	1	3	15	200	70-80
	Biscuits (short pastry) Բիսկվիթներ (փոքր խմոր)	—	3	15	180	15-20
	Tarts (Տարտալետկաներ)	1	3	15	180	30-35
	Լազանյա	1	3	10	190	35-40
	Lamb (Գառան միս)	1	2	10	180	50-60
	Mackerel (Սկումբրիա)	1	2	10	180	30-35
	Plum-cake (Սալորով տորթ)	1	2	10	170	40-50
	Cream puffs (Կրեմով լցոնած խմորեղեն)	0.3	3	10	180	30-35
	Sponge-cake (Բիսկվիթ)	0.5	3	10	170	20-25
	Savoury pies (Համեմված կարկանդակներ)	1.5	3	15	200	30-35
2 Bottom Oven (Գազօջախի ստորին մաս)	Raised Cakes (Ուռուցիկ տորթեր)	0,5	3	15	160	30-40
	Tarts (Տարտալետկաներ)	1	3	15	180	35-40
	Fruit cakes (Մրգային տորթեր)	1	3	15	180	50-60
	Brioches (Բրիոշներ)	0,5	3	15	160	25-30
3 Top Oven (Գազօջախի վերնամաս)	Մթերքի կարմրացում` կատարյալ պատրաստումով	—	3/4	15	220	—
4 Grill (Գրիլ)	Soles and cuttlefish (Սոլեաներ և ծովահրեշ ձուկ)	1	4	5	Առավելագույն	8-10
	Կաղամարի և ծովախեցգետնի քաբաբ	1	4	5	Առավելագույն	6-8
	Cod filet (Ձողաձկան ֆիլե)	1	4	5	Առավելագույն	10
	Grilled vegetables (Խորոված բանջարեղեն)	1	3/4	5	Առավելագույն	10-15
	Veal steak (Հորթի սթեյք)	1	4	5	Առավելագույն	15-20
	Կոտլետներ	1	4	5	Առավելագույն	15-20
	Hamburgers (Համբուրգերներ)	1	4	5	Առավելագույն	7-10
	Mackerels (Սկումբրիա)	1	4	5	Առավելագույն	15-20
	Տոստ արված սենդվիչներ	n.° 4	4	5	Առավելագույն	2-3
	Ռոտիսարդիայով (առկայության դեպքում) Հորթի միս ձողի վրա,	1.0	—	5	Առավելագույն	80-90
	Հավի միս ձողի վրա,	1.5	—	5	Առավելագույն	70-80
	Գառան միս ձողի վրա	1.0	—	5	Առավելագույն	70-80

NB: Պատրաստման ժամանակները մոտավոր են և կարող են տարբերվել ըստ անձնական ճաշակի: Եթե պատրաստման գործընթացի ժամանակ օգտագործվում է գրիլի գործառույթը, ապա կաթիլային սկուտեղը պետք է դնել 1-ին մակարդակում:

Խնամք և պահպանում

Շրջակա միջավայրի պահպանում

- Հնարավորության դեպքում խուսափեք գազօջախը նախապես տաքացնելուց և միշտ փորձեք այն լրացնել: Գազօջախի դուռը բացեք հնարավորինս քիչ, քանի որ ամեն անգամ բացելուց տեղի է ունենում ջերմային կորուստ: Էներգիայի զգալի քանակի պահպանման համար, պարզապես 5-10 րոպեով անջատեք գազօջախը՝ նախքան Ձեր պլանավորած պատրաստման ժամանակի ավարտը և օգտագործեք առկա ջերմությունը:
- Խցուկները պահեք մաքուր՝ էներգիայի կորստից խուսափելու համար
- Եթե դուք ունեք ժամկետային սակագնային էլեկտրաէներգիայի պայմանագիր, ապա «delay cooking» տարբերակը կհեշտացնի գումարի խնայումը՝ սարքավորման աշխատանքը տեղափոխելով ավելի էժան ժամանակահատված:
- Կաթսայի կամ թավայի հատակը պետք է ծածկի տաք սալիկը: Եթե այն ավելի փոքր է, ապա էներգիան ապարդյուն կվատնեք, իսկ եռացող կաթսայից թափված հետքերը դժվար կլինի մաքրել:
- Մթերքը եփեք ամուր փակվող կափարիչներով կաթսաներում և թավաներում և օգտագործեք հնարավորինս քիչ ջուր: Առանց կափարիչի եփելը մեծապես կավելացնի էներգիայի ծախսը:
- Օգտագործեք հարթ կաթսաներ և թավաներ
- Եթե պատրաստում եք այնպիսի բան, որը երկար ժամանակ է պահանջում, արժե օգտագործել ճնշումային կաթսա, որը երկու անգամ ավելի արագ է և խնայում է էներգիայի մեկ երրորդը:

Սարքավորման անջատում

Նախքան սարքավորման վրա որևէ աշխատանք իրականացնելը՝ անջատեք հոսանքից:

Կափարիչը

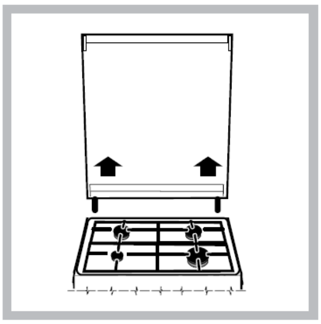

Եթե սարքավորումն ունի ապակե կափարիչ, ապա այն պետք է մաքրել գոլ ջրով: Չի կարելի օգտագործել հղկող նյութեր:
Կարող եք հանել կափարիչը, որպեսզի ջեռոցի հետևի տարածքն ավելի հեշտ մաքրեք: Կափարիչն ամբողջությամբ բացեք և քաշեք դեպի վերև (տես նկարը):

! Չի կարելի կափարիչը փակել, երբ այրիչները միացած են կամ դեռ տաք են:

Գազօջախի խցուկների ստուգում

Պարբերաբար ստուգեք գազօջախի դռան խցուկները: Եթե խցուկները վնասված են, ապա կապ հաստատեք մոտակա Սպասարկման կենտրոնի հետ: Խորհուրդ է տրվում գազօջախը չօգտագործել մինչև խցուկները չփոխվեն:

Գազի գլխիկի սպասարկում

Ժամանակի ընթացքում գլխիկները կարող են խցանվել կամ դժվարությամբ պտտվել: Այդ դեպքում անհրաժեշտ է գլխիկը փոխել:

! Այս գործընթացը պետք իրականացվի արտադրողի կողմից լիազորված և որակավորված տեխնիկի կողմից:

Գազօջախի էլեկտրական լամպի փոխում

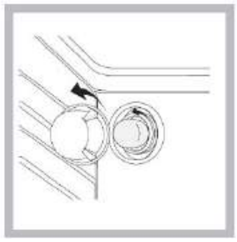

1. Գազօջախն էլեկտրականությունից անջատելուց հետո հանեք ապակե կափարիչը, որը ծածկում է լամպի վարդակը (տես նկարը):
2. Հանեք լամպի լուսատուն և փոխեք դրա համարժեքով. լարումը 230 Վ, վատտը 25 Վտ, կափարիչ E 14.
3. Փոխեք կափարիչը և գազօջախը նորից միացրեք էլեկտրամատակարարմանը:

! Չի կարելի գազօջախի լամպն օգտագործել շրջակա միջավայրի լուսավորման համար:

Օգնություն

Խնդրում ենք ձեռքի տակ ունենալ հետևյալ ինֆորմացիան.

- Սարքավորման մոդելը (Մոդել):
- Սերիական համարը (Ս/Հ):

Սույն ինֆորմացիան կարող եք գտնել տեխնիկական տվյալների տախտակին, որը գտնվում է սարքավորման կամ փաթեթավորման վրա:

ՎԱՃԱՌՎԱԾ ԱՊՐԱՆՔՆԵՐԻ ՍՊԱՍԱՐԿՄԱՆ ԾԱՌԱՅՈՒԹՅՈՒՆ

Աջակցություն ստանալու համար զանգահարեք արտադրանքին կից երաշխիքային թերթիկում նշված համարով կամ հետևեք մեր վեբ կայքում նշված ցուցումներին: Պատրաստ եղեք տրամադրելու.

- խնդրի համառոտ նկարագիր,
- Ձեր ապրանքի ճշգրիտ մոդելը,
- աջակցության կոդը (ապրանքին ամրացված նույնականացման վահանակի վրա SERVICE բառին հաջորդող համարը, որը կարող

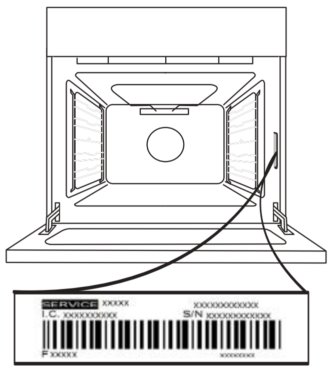

եք տեսնել ներսից եզրին, երբ գազօջախի դուռը բաց է),
- Ձեր ամբողջական հասցեն,
- կոնտակտային հեռախոսահամար:

Խնդրում ենք հաշվի առնել. Եթե վերանորոգման անհրաժեշտություն կա, ապա կապ հաստատեք լիազորված սպասարկման կենտրոնի հետ, որը երաշխավորում է օրիգինալ պահեստամասերի օգտագործումը և վերանորոգումն իրականացնում է ճիշտ կերպով:

Երաշխիքի վերաբերյալ լրացուցիչ տեղեկություն կարող եք ստանալ կից երաշխիքային թերթիկից:

Ապրանքի ամբողջական մասնագիրը՝ ներառյալ այս վառարանի էներգախնայողության տվյալները կարող եք ներբեռնել մեր կայքից և ընթերցել www.indesit.com

ԴՌԱՆ ՀԱՆՈՒՄ ԵՎ ՏԵՂԱԴՐՈՒՄ

1. Դուռը հանելու համար, ամբողջությամբ բացեք այն և թուլացրեք բռնակները՝ մինչև դրանք դուրս գալու դիրքի լինեն:

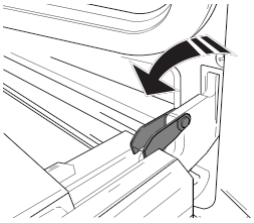

2. Դուռը որքան հնարավոր է փակեք:
Երկու ձեռքով ամուր պահեք դուռը- մի բռնեք այն բռնակից:
Դուռը հանեք՝ պարզապես շարունակելով փակել այն վերև քաշելու ընթացքում (ա), մինչև որ այն դուրս գա իր տեղից (բ):

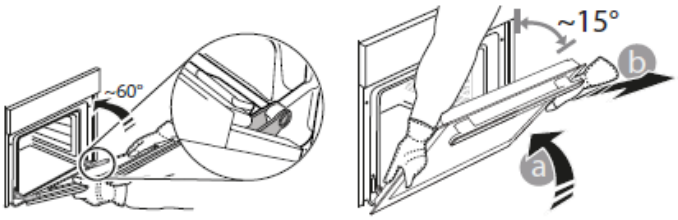

3. Նորից տեղադրեք դուռը՝ օրսրսերր կեռիկները հավասարեցնելով իրենց տեղերում, իսկ վերին մասը՝ իր տեղում:

4. Իջեցրեք դուռը, ապա բացեք այն ամբողջությամբ:
Ամրակները իջեցրեք իրենց նախնական դիրքով դրեք: Համոզվեք, որ լրիվ իջացրել եք դրանք:

5. Փորձեք փակել դուռը և ստուգել, որ այն վերահսկողության վահանակի հետ մի ուղղության վրա է: Եթե այդպես չէ, ապա կրկնեք վերը նշված քայլերը:

սեղմեք՝ մաքրելու համար - ԱՊԱԿՈՒ ՄԱՔՐՈՒՄ

1. Դուռը հանելուց և այն փափուկ մակերեսի վրա դնելուց հետո՝ բռնակը դեպի ներքև, պարբերաբար սեղմեք պահող երկու սեղմիչները և հանեք դռան վերին եզրը՝ քաշելով դեպի Ձեզ:

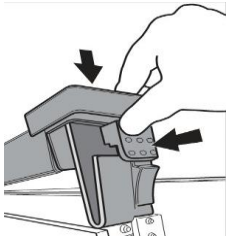

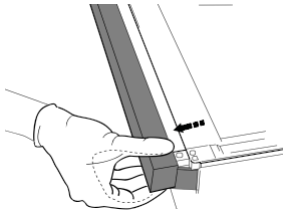

2. Երկու ձեռքով բարձրացրեք և ամուր պահեք ներքին ապակին, հանեք այն և դրեք փափուկ մակերեսի վրա, նախքան մաքրելը:

3. Դուռը նորից տեղադրելիս ապակու վահանակն այնպես տեղադրեք, որ դրա վրա գրված տեքստը հակառակ կողմով չլինի և հեշտությամբ երևա:

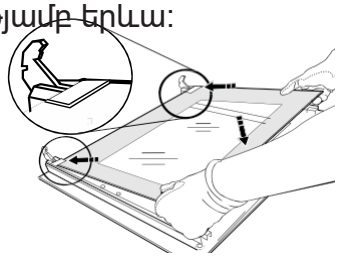

4. Նորից տեղադրեք վերին եզրը. Կտտոցը ցույց կտա, որ այն ճիշտ է դիրքավորված:
Համոզվեք, որ պլոմբն անվտանգ է, նախքան դուռը նորից տեղադրելը:

Գազօջախի գոլորշիով մաքրում

Մաքրման այս մեթոդը խորհուրդ է տրվում հատկապես շատ յուղոտ միս պատրաստելուց հետո (տապակած):
Մաքրման այս գործընթացը թույլ է տալիս, որպեսզի գազօջախի պատերին առկա կեղտն ավելի հեշտ մաքրվի գազօջախի խոռոչում առաջացած գոլորշու օգնությամբ:

!Կարևոր! Նախքան գոլորշիով մաքրելը.
- Գազօջախի հատակից հեռացրեք մթերքի և յուղի մնացորդները:
- հանեք գազօջախի պարագաները (ցանց և կաթիլային սկուտեղ):
Կատարեք վերը ճշված գործողությունները ըստ հետևյալ ընթացակարգի.
1. գազօջախի թխելու սկուտեղի մեջ լցրեք 300մլ ջուր և դրեք ստորին դարակում: Այն մոդելների դեպքում, որոնց հետ առկա չէ կաթիլային սկուտեղը, օգտագործեք թխելու թիթեղ և դրեք այն գրիլի վրա՝ ստորին դարակում.
2. ընտրեք գազօջախի գործառույթը EN-BOTTOM և ջերմաստիճանը սահմանեք 90 °C.
3. գազօջախի մեջ պահեք 35 րոպե.
4. անջատեք գազօջախը.
5. Երբ գազօջախը սառում է, կարող եք դուռը բացել և ավարտել մաքրման գործընթացը՝ ջրով և խոնավ շորով.
6. մաքրելուց հետո ստուգեք որպեսզի ջուր մնացած չլինի

Երբ գոլորշիով մաքրման գործընթացը կատարվում է, հատկապես յուղոտ մթերք պատրաստելուց հետո կամ երբ յուղը դժվար է հեռացնել, այդ դեպքում անհրաժեշտ է մաքրման գործընթացն ավարտել ավանդական մեթոդով, ինչպես նկարագրված է նախորդ պարբերությունում:

!Մաքրման գործընթացը պետք է իրականացնել միայն, երբ գազօջախը սառն է:

Шаймандын сүрөттөмөсү

Жалпы сүрөттөлүшү

1. **Агып кетүүлөрдүн кармоо түздүгү**
2. **Конфорка**
3. **Бышыруу панелинин торчосу**
4. **Башкаруу панели**
5. **ГРИЛЛЬ**
6. **МАЙ КАРМАГЫЧ БАГЫТТОО** жүгүрткүчтөр
7. **5 - позиция**
8. **4 - позиция**
9. **3 - позиция**
10. **2 - позиция**
11. **1 - позиция**
12. Жөндөөчү **таянычты**

Башкаруу панели

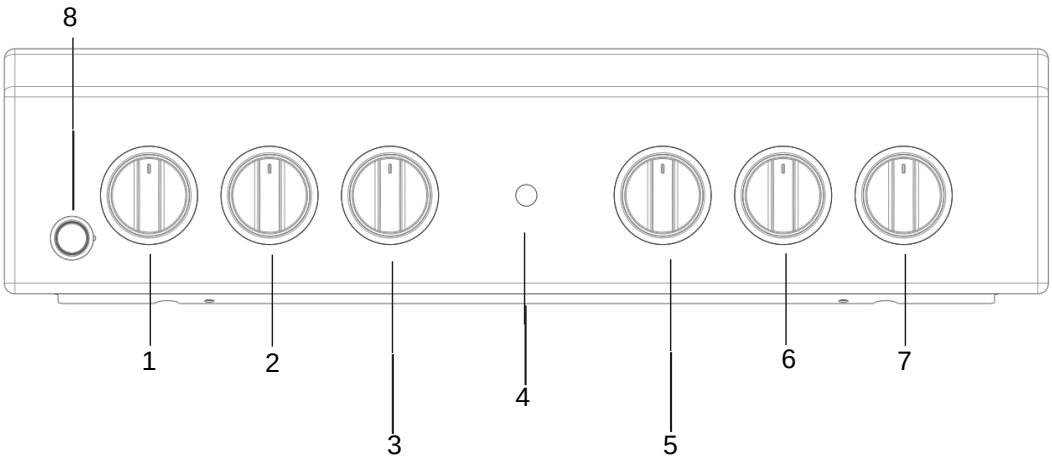

1. Бышыруу түздүгүнүн **КОНФОРКАНЫ** көзөмөлдөө бурагычтары
2. Бышыруу түздүгүнүн **КОНФОРКАНЫ** көзөмөлдөө бурагычтары
3. **ТЕРМОСТАТ** бурагычы
4. **ТЕРМОСТАТ** индикаторунун жарыктары
5. **ТАНДАГЫЧ** бурагычы
6. Бышыруу түздүгүнүн **КОНФОРКАНЫ** көзөмөлдөө бурагычтары
7. Бышыруу түздүгүнүн **КОНФОРКАНЫ** көзөмөлдөө бурагычтары
8. Бышыруу конфоркаларынын электрондук күйгүзгүчү

Орнотуу жардамдары

Ар түрлүү газга туура келет

Шайманды баштапкы түрдөгү газдан башка түрүнө (бул мукабанын баалоо энбелгисинде көрсөтүлгөн) адаптациялоо мүмкүн болот.
*

Бышыруу панелин жөндөө

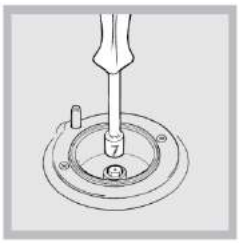

Бышыруу түздүгүнүн үстүлөрүн алмаштыруу:

1. Бышыруу түздүгүнүн торлорун алмаштырып, конфоркаларды орундарынан жылдырыңыз.
2. Саптоого арналган гайка ачкычын конфорканын саптоосун бурап чыгарып же 7 мм гайка(сүрөттү караңыз) акчычы андан жакшы болот жана жаны газ түрүнө жарактуу саптоого алмаштырыңыз (Конфорка жана саптоо өзгөчөлүктөрүнүн таблицасын караңыз).
3. Үстүндө сүрөттөлгөндөй эле тартипте бирок тескери түрүндө аткарып бардык бөлүктөрүн алмаштырыңыз.

Бышыруу конфоркаларынын эң минималдык орнотууларын жөндөө:

1. Кранды эң минималдык абалга орнотуңуз.
2. Бурагычты алып салып, кран төөнөгүчүнүн ичинде же маңдайында жайгашкан оңдоо бурагычын от кичинекей бирок туруктуу болугча жөндөңүз.

Эгерде шаймандар суюк газ камсыздоосуна туташтырылса, жөндөө буроосун мүмкүн болушунча тыгыз бураш керек.

3. Конфорка күйгүзүлүп турганда, бурагычты бигр нече жолу эң төмөндөн эң жогоркуга чейин тез бурап, оттун өчүп калбашын текшериңиз.

Бышыруу панелинин конфоркалары түздөн түз аба жөндөөсүн талап кылбайт..

Кубат кабелин орнотконду кийин, темир кабын үч бурагыч менен бураңыз.

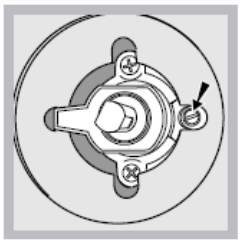

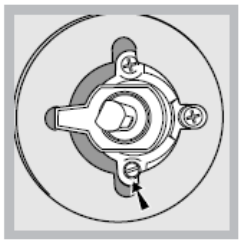

Шайманды башка түрдөгү газ менен колдонулушуна жөндөгөндөн кийин, эски маалымат тактасын жаңы газ түрүнө дал келгендей кылып алмаштырыңыз (бул энбелгилер Ыйгарым укуктуу техникалык жардам борбору тарабынан жеткиликтүү болот).

Эгерде газ басымы сунушталгшан басымдан айырмаланса (же бираз башкача болсо), ылайыктуу басым эрежеси кирүүчү шлангга ылайыктуу болуп, учурдагы EN 88-1 жана EN 88-2 ылайыктуу “каналдагы газ эрежелерине” туура келиши керек.

ТЕХНИКАЛЫК ДАЙЫНДАР	
Конфоркалар	жапкычтын ичинде же духовка бөлүмү ачылганда, духовканын сол каптал тарабындагы маалымат тактасында көрсөтүлгөн газдын бардык түрлөрүнө жөндөлүшү мүмкүн.
Вольтаж жана ылдамдык	маалымат панелин караңыз
КУБАТ ЭНБЕЛГИСИ **жана ЭКОЖАСАЛГА**	Табигый конвекция классынын жарыяланган кубат керектөөсү – бышыруу режими ЭКО

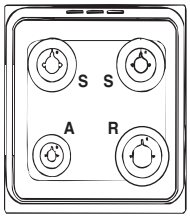

Конфорканын жана саптоонун техникалык маалыматтары

1-таблица

Конфорка	Диаметр (ММ)	Жылуулуктун кубаттуулугу кВт (p.c.s.*) Номиналдуу.	Азайтылган.	Суюк газ: Шунт 1/100 (ММ)	Форсунка 1/100 (ММ)	Агым* галлон/саат ***	Агым* галлон/саат **	Табигый газ: Форсунка 1/100 (ММ)	Агым* галлон/саат	Форсунка 1/100 (ММ)	Агым* галлон/саат
Тез (Чоң)(R)	100	3,00	0,7	41	87	218	214	128	286	143	286
Орточо тез (Орточо)(S)	75	1,90	0,4	30	70	138	136	104	181	118	181
Кошумча (Кичинекей) (A)	51	1,00	0,4	30	52	73	71	76	95	80	95
Берилген Басымдар	Номиналдуу (мбар)					28-30	37	20		13	
	Минималдуу (мбар)					20	25	17		6,5	
	Максималдуу (мбар)					35	45	25		18	

Бышыруу режимдери

Температура мааниси бардык бышыруу режимдери 50°C жана MAX көрсөткүчүнө чейин орнотулушу мүмкүн. Бул, MAX кубат деңгээли сунушталган ГРИЛЛЬ программасынан тышкары болот.

СТАТИКАЛЫК ДУХОВКА режими

Үстүңкү жана ылдыйкы ысытуу элементтеринин экөө тең күйөт. Бул традициондук бышыруу режимин колдонуп жатканда, бышыруу текчесин гана колдонуу керек болот. Эгерде бирден көп текче колдонулса, ысык туруксуз абалда бөлүштүрүлөт.

ДУХОВКАНЫН ЫЛДЫЙКЫСЫ режими

Төмөнүрөөк ысытуу элементи иштетилет. Бул абал, бышырылган тамактардын духовканын ортосунда кийин дагы кармалып же үстү бираз гана бышырылганын талап кылган жемиш, джем менен капталган пирогдордун мыкты бышырылуусу же бираз кызартылышы керек болгон азыктар үчүн сунуштаталат (бышыруу табаларында). Бул функция, торттору бышырбасаңыз (алар 180°C же төмөнүрөөк температурада бышырылышын талап кылган), духовканын ичинде максималдык температурага (250°C) жетпеши керек болгонун эсиңизден чыгарбаңыз.

ДУХОВКАНЫН ҮСТҮ режими

Жогорку ысытуу элементи иштетилет. Гриллдин эң жогорку жана туздөн түз камсыз кылынган температура, эттердин жана эт кесиндилеринин ичиндеги ширесин ичинде калтырып, үстүн кызартып бышырууну мүмкүн кылат.

ГРИЛЛЬ режими

Эң жогорку бышыруу элементи менен айлануу шиши иштетилет. Грилль ошондой эле жогорку температурада бышырууну талап кылган азыктар үчүн сунушталат: ростбифтер, сан тараптар, кабырга стейктери, филелер, гамбургерлер, ж.б. ...

ГРИЛЛЬ жана ДУХОВКАНЫН ҮСТҮ бышыруу режимдери духовканын эшиги жабык кезде аткарылышы керек

ECO (ЭКО)режими

Бир гана текчеде ичи толтурулган эт бөлүктөрдү жана эт филесин бышырууга. ЭКО айлампасын колдонуу үчүн жана ошондуктан электр керектөөсүн отпималдаштыруу үчүн, тамак толук бышканча духовканын эшиги ачылбашы керек..

Ылдыйкы бөлүм

Духовканын астында, атайын духовка жабдуулары же терең идиштер сыяктуу буюмдарды сактоого арналган атайын бөлүм бар

Бөлүмдүн (эгер болсо) ички тарабы ысып кетиши мүмкүн. Духовканын ылдыйкы бөлүмүнө күйүүчү заттарды сактабаңыз.

ПИЦЦА

- Жеңил плюминий пица табагын колдонуңуз. Аны камсыз кылынган текчеге жайгаштырыңыз.
  Кытырак болушу үчүн, май чогултуучу табаны колдонбоңуз, себеби ал кытырактын пайда болушунун алдын алып, бышыруу убагын да көбөйтөт.

- Эгерде пиццанын үстүнө кошулмалары өтө көп болсо, биз бышыруу процессинин ортосунда пиццанын үстүнө моцарелла сырын кошууңузду сунуштайбыз.

Баштоо жана колдонуу

Бышыруу панелин колдонуу

Конфоркаларды күйгүзүү

Ар бир КОНФОРКА бурагычы үчүн толук шакекче бар, ал, ар бир конфорканын катуулугун көрсөтүп турат.

Бышыруу панелиндаги конфоркалардын бирин күцгүзүү үчүн:

1. Конфорканын жанына ширеңке же күйгүзгүчтү алып келип, күйгүзүңүз.
2. КОНФОРКА бурагычын басып, аны сааттын жебесине каршы бурап, анын максималдык от көрсөткүчүнө карай бурңыз-.
3. Оттун интенсивдүүлүгүн керектүү деңгээлге жөндөп, бурагычты сааттын жебесине каршы бураңыз. Бул минималдык жөндөө болушу мүмкун , максималдык жөндөө же экөөнүн ортосундагы көрсөткүч болушу мүмкүн.

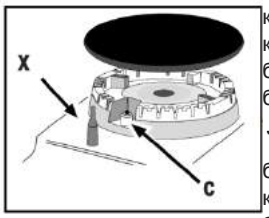

Эгерде шайман электрондук күйгүзгүч тузмөгү* менен камсыз кылынган болсо (X), символ менен белгиленген күйгүзүү баскычын басыңыз

, андан соң КОНФОРКА баскычын ылдый бурап, ылдый кармап, аны саат жебесине каршы багытта бурап, максималдык от жөндөөсүнө карай, конфорка күйгөнчө басыңыз. Ээгерде бурагычтан колуңузду алсаңыз, конфорка өчүп калышы мүмкүн. Эгерде мындай жагдай пайда болсо аракетти кайра кайталап, бурагычты ылдый көбүрөөк убакыт кармаңыз.

Эгерде от капыстан өчуп калса, конфорканы өчүрүп, аны кайра күйгүзгөнө чейин эң аз 1 мүнөт күтүп туруңуз.

Эгерде шайман оттун өчуп калуусун алдын алуу түзмөгү*(C) менен камсыз кылынган болсо, КОНФОРКА бурагычын басып эң көп 2-3 секунда басып кармап, оттун күйүп турганын камсыз кылып, түзмөктү иштетиңиз.

Конфорканы өчүрүү үчүн, бурагычты токтоо абалына келгиче бураңыз •.

Конфорканы колдонуу боюнча пайдалуу кеңештер

конфоркалардын эң натыйжалуу жолдо иштеши үчүн жана керектенлген газды үнөмдөө үчүн, куюлган жана түбү түз идиштердин колдонулушу сунушталат. Алар конфорканын өлчөмүнө да дал келиши керек:

Конфорка	ř Бышыруу идиштеринин диаметри (см)
Тез (Т)	24 - 26
Жарым жартылай тез (Ж)	16 - 20
Жардамчыл (Жар)	10 - 14

конфорканын түрүн аныктоо үчүн, “Конфорка жана сопло” бөлүмүндө камтылган диаграммаларды караңыз.

Азайтуу торчосу камтылган моделдер үчүн, акыркысы 12 см кийинекей диаметрдеги табаларга жардамчы конфорка үчүн гана колдонулушу керек.

Духовканы колдонуу

Шайманыңызды биринчи жолу колдонгонуңузда, бош духовканын эшиги жабык бойдон эн жогорку температурада эң аз жарым саат ысытыңыз. Духовканы өчүргөнгө чейин жана духовканын эшигин ачканга чейин бөлмө жакшы желдетилиши керек. Шаймандан өнүмдү куруу процессинде коргоо аралашмаларынын күйүп кеткенден улам жагымсыз жыт чыгышы мүмкүн.

Нерселерди духовканын астына эч качан койбоңуз; бул эмаль каптоолорго зыян келтирилишинин алдын алат.

1. Керектүү кубаттуулук жөндөөнү тандоого ТАНДАГЫЧ бурагычын бурап, тандаңыз.
2. Бышыруу режими үчүн сунушталган температураны тандап же каалаган температурага ТЕРМОСТАТ буорагычын бурап, тандаңыз.

Бышыруу режимдерин жана сунушталган бышыруу температураларын камтыган тизмек тиешелүү таблицада табылат (Духовкада бышыруу укеңешинин тизмеги бөлүмун караңыз).

Бышыруу убагында ар дайым төмөндөгүлөр мүмкүн болот:

- Бышыруу режимин ТАНДАГЫЧ бурагычын бурап, өзгөртүңүз.
- Температураны ТЕРМОСТАТ бурагычын бурап, өзгөртүңүз.
- ТЫНДЫГЫЧ бурагычын “0” абалыгна коюп, бышырууну токтотуңуз.

Бышыруу идиштерин ар дайым камсыз кылынагн текче(лер)ге коюңуз.

ТЕРМОСТАТ индикаторунун жарыгы

Бул күйүп турганда, духовка ысый баштайт. Духовканын ичи тандалган температурага жеткенде, ал өчүп калат. Бул абалда, термостат иштеп жатканын жана температураны туруктуу режимде болгонун көрсөтүү үчүн жарык күйүп, башкача өчөт.

Духовканын жарыгы

Бул ТАНДАГЫЧ бурагычын “0” көрсөткүчүнөн башка абалга келтирүү менен күйгүзүлөт. Духовка иштетилип джатканда, ал күйгөн бойдон калат. Бурагыч менен тандаганыңызда, ысыткыч аракеттери аткарылбаган убакта да жарык күйөт.

Практикалык бышыруу кеңештери

ГРИЛЛЬ бышыруу режиминде, май чогултуучу табаны 1-абалга орнотуп, бышыруу убагында чыккан калдыктарды (май жана/же ширени) чогултуңуз.

ГРИЛЬ

- текчени 3 же 4 тексеге салыңыз. Тамакты текченин ортосуна жайгаштырыңыз.

- Кубат денгээлинин максималдык көрсөткүчкө коюулушун сугнуштайбыз. Жогорку бышыруу элементи термостат аркылуу жөндөлүп, ар дайым туруктуу иштебеши мүмкүн.

Духовкада бышыруу кеңештеринин таблицасы

Тандаыч бурагычынын жөндөөсү	Бышырыла турган тамак	Салмагы (кг менен)	Бышыруу текчесинин абалы төмөнкүдөн	Алдын ала ысытуу убагы (мүнөт)	Термостат-бурагычынын жөндөөсү	Бышыруу убагы (мүнөт менен)
1 статикалык	Duck (өрдөк эти)	1	3	15	200	65-75
	Roast veal or beef (торпоктун куурулган эти же уйдун эти)	1	3	15	200	70-75
	Pork roast (чочконун куурулган эти)	1	3	15	200	70-80
	Biscuits (short pastry) (Печеньелер (кичинекей кондитер азыктары))	—	3	15	180	15-20
	Tarts (Пирогдор)	1	3	15	180	30-35
	Лазанья	1	3	10	190	35-40
	Lamb (Козу эти)	1	2	10	180	50-60
	Mackerel (Скумбрия)	1	2	10	180	30-35
	Plum-cake (Кара өрүк пиирогу)	1	2	10	170	40-50
	Cream puffs (Профитролдор)	0.3	3	10	180	30-35
	Sponge-cake (Бисквит)	0.5	3	10	170	20-25
	Туздуу пирогдор	1.5	3	15	200	30-35
2 Духовканын ылдыйкысы	Raised Cakes (Ачытылган торттор)	0,5	3	15	160	30-40
	Tarts (Пирогдор)	1	3	15	180	35-40
	Fruit cakes (Жемиш торттору)	1	3	15	180	50-60
	Brioches (Бриоштор)	0,5	3	15	160	25-30
3 Духовканын ылдыйкысы	Азыктарды мыкты бышыруу үчүн кызартуу	—	3/4	15	220	—
4 Грилль	Soles and cuttlefish (Деңиз тили жана каракатица)	1	4	5	Макс	8-10
	Squid and prawn kebabs (Кальмар жана креветка кебептери)	1	4	5	Макс	6-8
	Cod filet (Треска филеси)	1	4	5	Макс	10
	Grilled vegetables (Гриллденген жашылчалар)	1	3/4	5	Макс	10-15
	Veal steak (Торпок этинин стейки)	1	4	5	Макс	15-20
	Котлеталар	1	4	5	Макс	15-20
	Hamburgers (Гамбургерлер)	1	4	5	Макс	7-10
	Mackerels (Профитролдор)	1	4	5	Макс	15-20
	Тост сендвичтер	п.° 4	4	5	Макс	2-3
	Айлампа шиши(эгер болсо) Veal on the spit Chicken on the spit Lamb on the spit (Айлампа шишинде бышырылган торпок эти, тоок эти, козу эти)	1.0	—	5	Макс	80-90
		1.5	—	5	Макс	70-80
		1.0	—	5	Макс	70-80

ЭСКЕРТҮҮ: бышыруу убактары орто эсеп менен берилген жана алар жеке табитке карай айырмалашы мүмкүн. гриллди колдонуу менен бшырып жатканда, майды чогултуучу таба 1-духовка текчесинен тарта ылдыйкы тарапта орнотулушу керек.

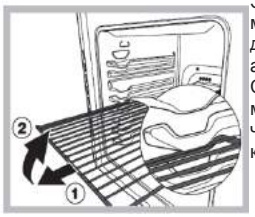

ЭСКЕРТҮҮ! Духовка токтотуу системасы менен камсыз кылынып, аларды духовканын ичинен чыгуусунан алдын алыңыз.(1)
Сүрөттө көрсөтүлгөндөй ,аларды толугу менен чыгаруу үчүн, болгону текчелерди чыгарып, аларды мандайкы тарабында кармап, анан тартыңыз (2).

Кам көрүү жана тейлөө

Жаратылышты коргоо жана айлана чөйрөнү урматтоо

- Качан мүмкүн болсо, духовканын алдын ала ысытылышынын алдын алып, аны ар дайым жабык кармаңыз. Духовка эшигин болушунча акырын ачыңыз себеби ысык ар ачылгн сайын кетиши мүмкүн. Кубаттын калдык кубатын үнөмдөө үчүн, болгону духовканы бышыруу убагыңыздын 5 баштап 10 чейин өчүруп, духовканын калдык табын колдонуп, бышырыңыз.
- Тыгыздоочуларды таза кармап, эшик аркылуу ысыктын кетишинин алдын алыңыз
- Эгерде убактылуу тарифтин кубат контрактыңыз болсо, “кечиктирип бышыруу” параметри акчаны сактоо үчүн аны арзанырааак убактарда оңоюраак кылат.
- Идишиңиздин негизи ысык идишти жабышы керек. Эгерде ал жаппаса, кымбаттуу кубат кетирилип, өтө катуу кайнаган идиштер түбүнө күйүп, ал калдыктарды чыгаруу оор болушу мүмкүн.
- Бышыруу убагында идиштин үстүн тыгыз жапкан капкактарды колдонуп жана мүмкүн болушунча азыраак сууну колдонуңуз. Капкаксыз бышыруу энергиянын сарптоосунун көбөйтөт
- Болушунча түз идиштерди колдонуңуз
- Эгерде сиз кандайдыр бир нерсени өтө көп убакытта бышырсаңыз, басым менен бышыргычты колдонуп, ал эки эсе тез бышырылып, кубаттын үчүнчү бөлүгүн үнөмдөйт.

Шайманды өчүрүү

Шайманыңызды кубат камсыздоочусунан ажыратып, анда болгон бардык жумушту аткарыңыз.

Капкак

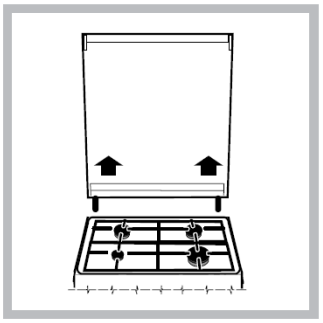

Эгерде бышыргыч айнек капкак менен камсыз кылынганда, бул муукаба жылуу сууда тазаланышы креек. Абразивдүү өнүмдөрдү колдонбоңуз. Бышыруу панелинин артында жайгашкан капкакты алып чыгып, тазалоону оңой кылыңыз. Капкакты толугу менен ачып, аны өйдө тартыңыз (сүрөттү караңыз).

Капкакты, конфорка күйүп турганда же ал дагы эле ысык бойдон турганда жаппаңыз.

Духовка тыгыздоочуларын карап көрүү

Духовканын эшигиндеги тыгыздоочуларын маал маалы менен текшериңиз. Эгерде тыгыздоочуларга зыян келтирилген болсо, жакын арадагы Ыйгарым укуктуу сатуудан кийинки борборго кайрылыңыз. Тыгыздоочулар алмаштырылганга чейин духовканы колдонбооңузду сунуштайбыз.

Газдын кранына кам көрүү

Убак өткөн сайын, крандар тыгылып калып же аларды буруу оор болушу мүмкүн. Эгерде бул пайда болсо, кранды алмаштыруу керек болот.

Бул иш-аракет, өндүрүүчү аркылуу уруксат берилген ыйгарым укуктуу техникалык адис тарабынан аткарылышы керек.

ДУХОВКАНЫН ЛАМПАСЫН АЛМАШТЫРУУ

1. Духовканы кубат камсыздоочуларынан ажыраткандан кийин, айнек жапкычын алып салып, лампа камсыздоочусун лып салыңыз (сүрөттү караңыз).

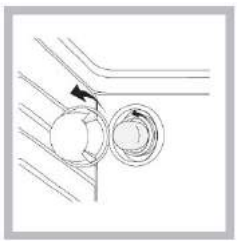

2. Лампаны алып чыгарып, аны окшошуна алмаштырыңыз: вольтаж 230 В, ваттаж 25 Вт, кабы E 14.
3. Капкакты алмыштырып, духовканы электр кубатына кайра туташтырыңыз.

! Духовка лампасын бөлмөнү ждарык кылуу үчүн колдонбоңуз.

Жардам

Төмөнкү маалыматты даярдап коюңуз:

- Шайман модели (Мод.).
- Сериялык номер (S/N).

Бул маалымат, шайманда жана/же таңгакта жайгаштырылган маалымат тактасында табылат.

САТКАНДАН КИЙИНКИ КЫЗМАТЫ

Жардам алуу үчүн өнүмгө тиркелген кепилдик талонундагы телефонго чалыңыз же биздин веб-сайттагы нускамаларды сактаңыз. Камсыз кылуу үчүн буларга даяр болуңуз:

- бузуктуктун кыскача сүрөттөмөсүн;
- өнүмүңүздүн моделинин анык түрү
- жардам берүү коду (өнүмгө тиркелген идентификациялоо көрнөгүндөгү КЫЗМАТ сөзүнөн кийинки номер, аны, духовканын эшиги ачылганда, сол жактагы кырдын ичинде көрсө болот);
- сиздин толук дарегиңиз;
- байланышуу телефон номериңиз.

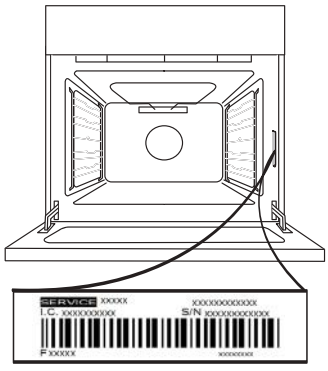

Эсиңизде болсун: Оңдоолор талап кылынса, ыйгарым укуктуу тейлөө борборуна кайрылыңыз, ал оригиналдуу кошумча тетиктерин кепилдейт жана оңдоолорду туура аткарат.

Кепилдик боюнча толук маалымат үчүн тиркелген кепилдик талонуна кайрылыңыз.

www Толук өнүмдүн тастыктоосу боюнча бул духовкага энергияны кайра жаратуу коэффициенттин кошуп алганда, биздин www.indesit.com сайтыбыздан окууга жана жүктөөгө болот

ЭШИКТИ ЧЫГАРУУ ЖАНА КАЙРА ОРДУНА КОЮУ

1. Эшикти чыгарууга, аны толугу менен ачкыла жана анын кармагычтарын толугу менен ачык позициягала чейин жеткенче ылдыйлаткыла.

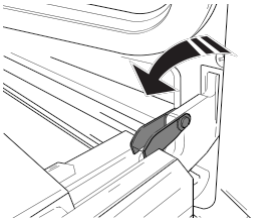

2. Эшикти канчалык жаба алсаңыз ошончолук жапканга аракет кылыңыз.
Эки колуңуз менен эшикти эки жагынан катуу кармаңыз – эшикти кармагычынан кармабаңыз. Эшикти жабууну улантуу менен жогору көтөрүп (а), анын кармоочторунан чыккыча алыңыз (б).

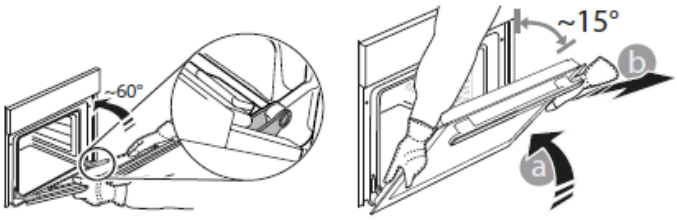

Эшикти бир жак тарабына, жумшак нерсенин үстүнө коюңуз.

3. Эшикти мешке карай жылдырып аны кайра орноткула, илгичтерди өз ордуна койгула жана үстүнкү жагын ордуна койгула.

4. Эшикти ылдыйлатып, андан соң аны толугу менен ачыңыз.
Кармоочторду баштапкы абалына ылдыйлатыңыз: Аларды толугу менен ылдыйлатканыңызды текшериңиз.

5. Эшикти жаап көрүңүз жана анын башкаруу панели менен бир сызыкта болгонун ырастаңыз. Эгер андай болбосо, жогорудагы кадамдарды кайталаңыз.

тазалоого баскыла - АЙНЕКТИ ТАЗАЛОО

1. Эшикти алып салгандан кийин жана аны жумшак бетке кармагычтарын ылдый койгондон кийин, ошол эле убакытта эки кармагыч жапкычтарды басып жана эшиктин үстүнкү четин өзүңүзгө тартып алып салгыла.

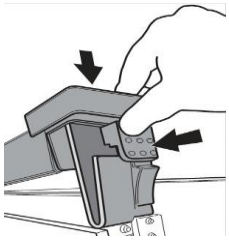

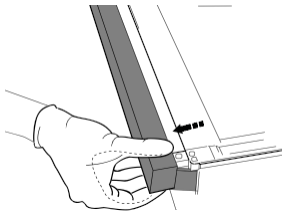

2. Көтөргүлө жана ички айнекти эки кол менен каттуу кармап аны алып чыгаргыла жана аны жумшак бетке тазалоонун астында койгула.

3. Ички эшик айнегин чыгарылганда, айнек панелин туура салып, панелде жазылган текстти карай салып, анын туура эмес жайгаштырылбай жана туура орнотулганындай орнотуңуз.

4. Үстүнкү четин кайра орноштургула: клик деген үн туура орноштурулганын билдирет. Эшикти кайра орноштуурунун алдында тыгыздоочу туура коюлганын текшергиле.

Буу менен духовка тазалоо

Тазалоонун бул ыкмасы өтө майлуу (куурулган) эттерди бышыргандан кийин сунушталат.
Бул тазалоо процесси духовкнын капталдарынын кирлеринин духовка кеңдигинин ичиндеги буунун жардамы менен каирдин кетирилишин жеңилдетет.

Маанилүү! Буу менен тазалоого чейин:
-Бардык азыктардын калдыктарын жана майын духовканын асытнан алып салыңыз.
- Духовканын жабдууларын алып салыңыз (торлор жана май чогултуучу табалар). Жогорудагы аракеттерди томөндөгү процедурага ылайык аткарыңы:
1. духовканын ичиндеги табага 300 мл сууну куюп, аны текченин эң астына коюңуз. Май чогултуучу табасы жок моделдерде, бышыруу кагазын колдонуп, аны гриллдин үстүнө жана текченин астына жайгаштырыңыз;
2. **ДУХОВКАНЫН АСТЫНДАГЫ** духовканын функциясын тандап, температураны 90 °C орнотуңуз;
3. аны духвкада 35 мүн кармаңыз;
4. духовканы өчүрүп коюңуз;
5. Духовка муздаганда, сиз эшикти ачып, суу жана ным чүпүрөк менен тазалап бүтүрүңүз;
6. тазалап бүткөндө, бардык калдык сууну духовканын көндөйүнөн алып салыңыз

Буу тазалоосу аткарылган убакта, тагыраак айтканда – майлуу тамактарды же чыгарылышы оор болгон майды, сиз тазалоону мырынку параграфта көрсөтүлгөндөй традициондук ыкма менен тазалап көрүңүз.

Духовка муздак кезде гана тазалаңыз!

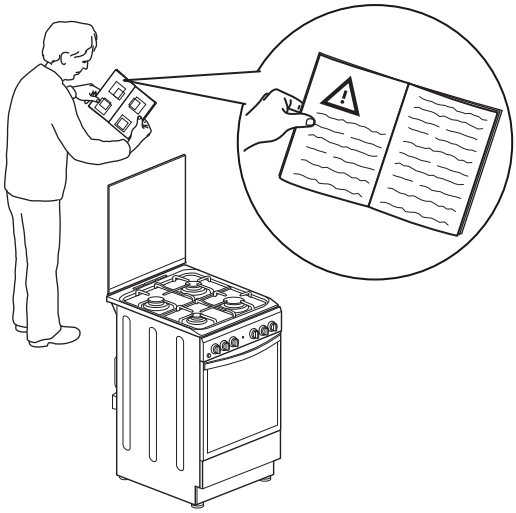

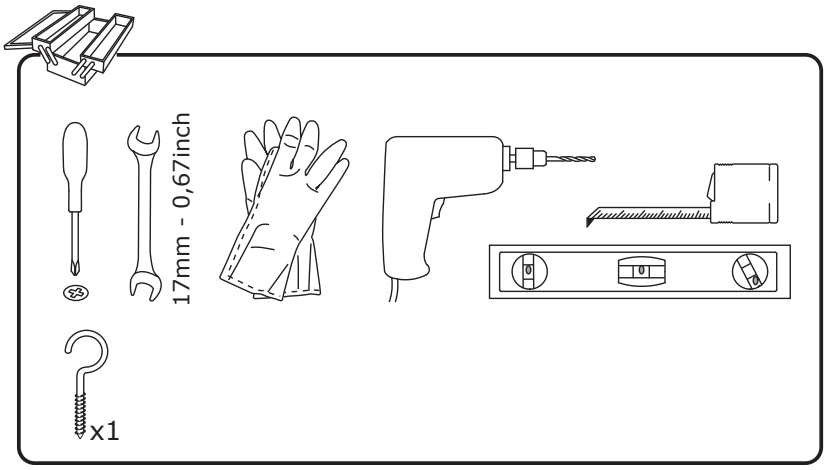

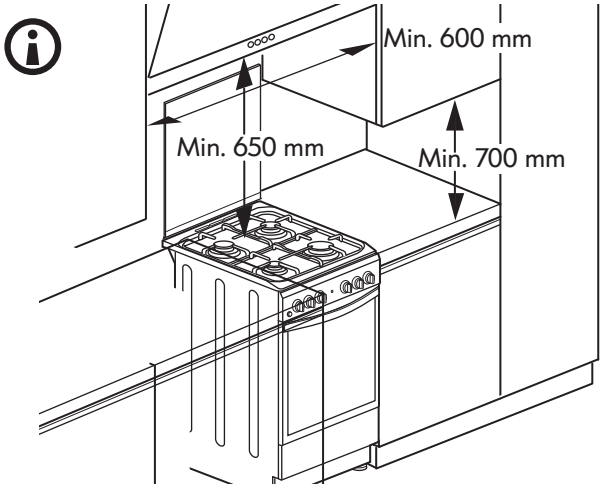

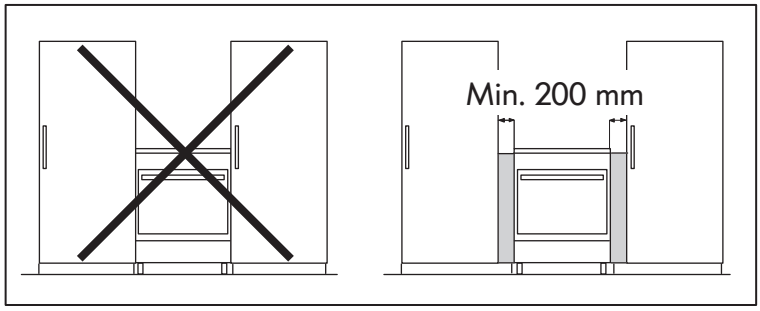

1

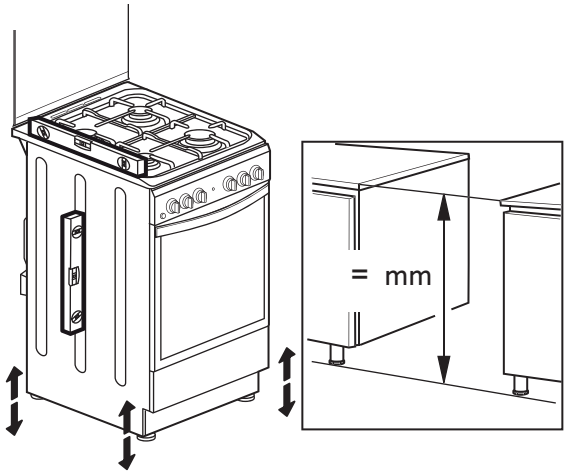

2

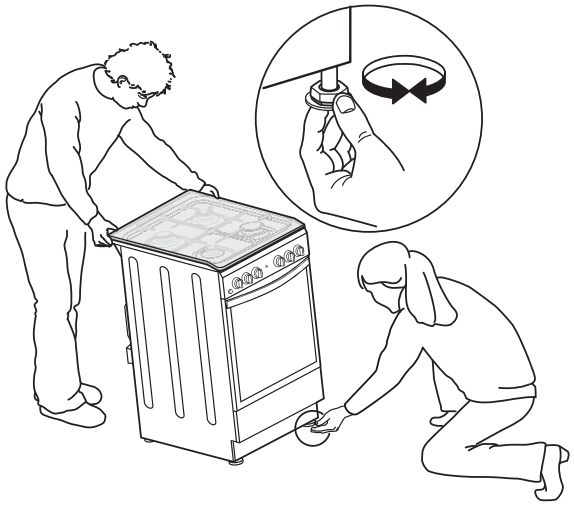

3

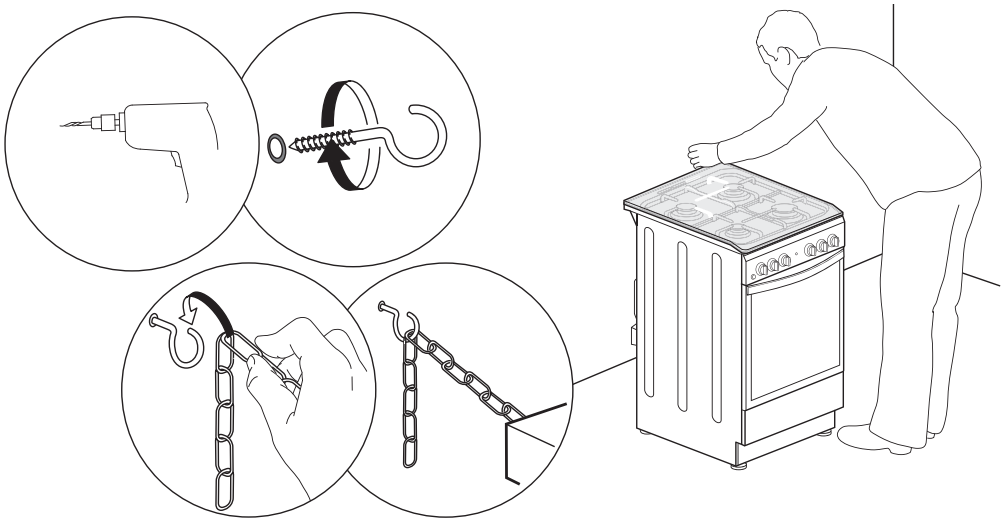

Whirlpool EMEA S.p.A.
Via Carlo Pisacane n.1
20016 Pero (MI), Italy
VAT number: IT00693740425
www.indesit.com

4

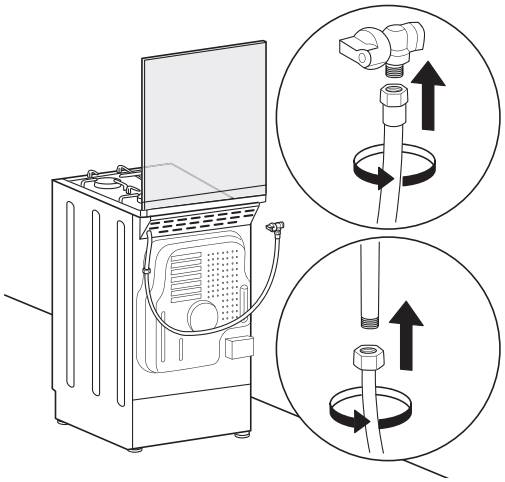

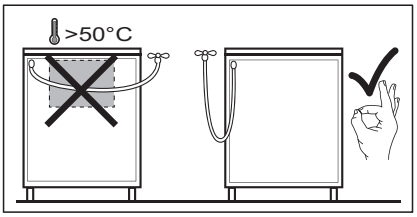

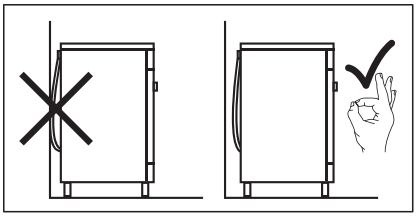
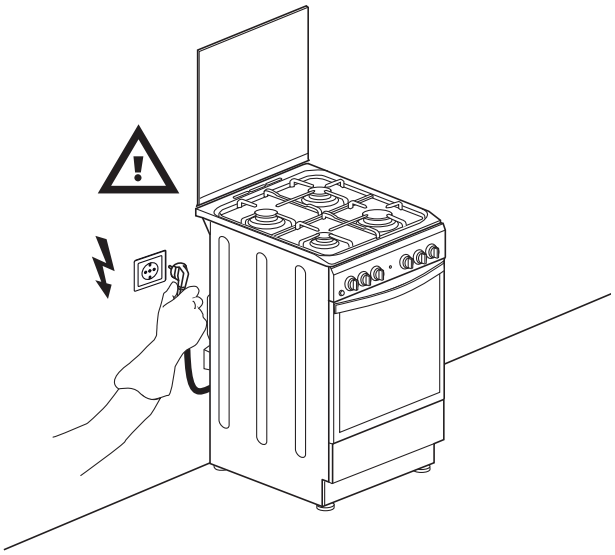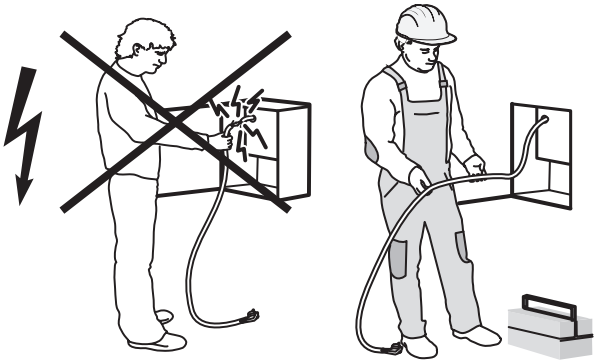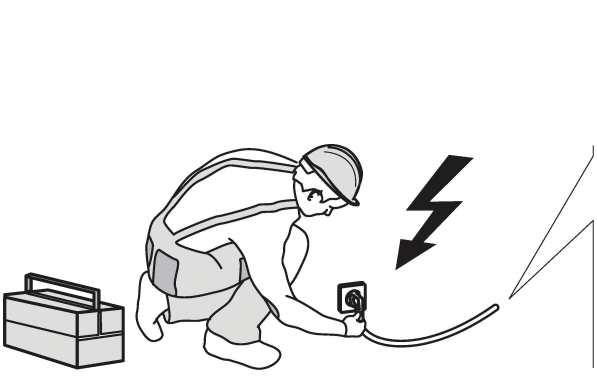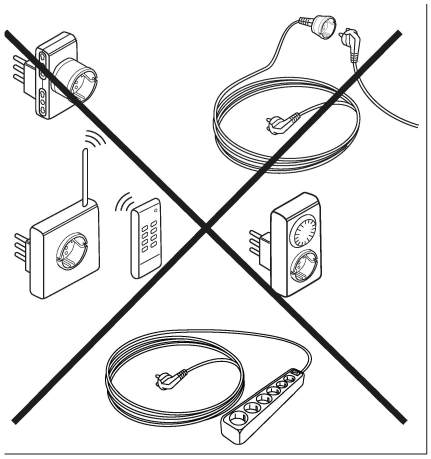
5