Gebrauchsanweisung
Instructions for use
Mode d'emploi
Gebruiksaanwijzing
Istruzioni per l'uso

Brugsanvisning
Bruksanvisning
Käyttöohje
Manual de utilização
Instrucciones para el uso

Οδηγίες χρήσης
Instrukcje użytkowania
Használati utasítás
Инструкция за употреба

Návod k použití
Návod na použitie
Instrucţiuni de utilizare
Инструкции по эксплуатации

FRANÇAIS	Mode d'emploi	Page 4
ITALIANO	Istruzioni per l'uso	Pagina 14

AVANT D'UTILISER L'APPAREIL

- L'appareil que vous venez d'acheter a été conçu pour être utilisé dans un cadre domestique ainsi que dans :
  - les coins cuisine des lieux de travail, les commerces ou les bureaux
  - les exploitations agricoles
  - les hôtels, motels, pensions, maisons d'hôte, etc., où il est mis à la disposition de chaque client.

Pour utiliser au mieux votre appareil, nous vous invitons à lire attentivement le mode d'emploi dans lequel vous trouverez la description de votre appareil et des conseils utiles.

Conservez cette notice pour pouvoir la consulter ultérieurement.

1. Après avoir déballé l'appareil, assurez-vous qu'il n'est pas endommagé et que la porte ferme parfaitement. Tout dommage constaté doit être signalé au revendeur dans les 24 heures qui suivent la livraison.
2. Il est conseillé d'attendre au moins deux heures avant de mettre l'appareil en service, afin que le circuit réfrigérant soit parfaitement efficace.
3. Assurez-vous que l'installation et le branchement électrique ont été réalisés par un technicien qualifié, conformément aux instructions du fabricant et aux normes locales de sécurité en vigueur.
4. Nettoyez l'intérieur de l'appareil avant de l'utiliser.

CONSEILS POUR LA PROTECTION DE L'ENVIRONNEMENT

1. Emballage ♲

L'emballage est recyclable à 100% et porte le symbole correspondant.
Pour la mise au rebut, respectez les réglementations locales en vigueur.
Les matériaux d'emballage (sachets en plastique, éléments en polystyrène, etc.) doivent être conservés hors de portée des enfants pour qui ils sont une source de danger.

2. Mise au rebut

Le réfrigérateur a été fabriqué avec des matériaux recyclables. Cet appareil porte le symbole du recyclage conformément à la Directive Européenne 2002/96/CE sur les Déchets d'Équipements Électriques et Électroniques (DEEE ou WEEE). En mettant correctement cet appareil au rebut, vous contribuez à éviter les nuisances pour l'environnement et la santé.

Le symbole apposé sur l'appareil ou sur la documentation qui l'accompagne indique qu'il ne doit pas être traité comme un déchet ménager et mais qu'il faut l'apporter à un centre de collecte chargé du recyclage des équipements électriques et électroniques.
Au moment de la mise au rebut, rendez l'appareil inutilisable en sectionnant le câble d'alimentation et en démontant les portes et les grilles, de façon à ce que les enfants ne puissent pas accéder facilement à l'intérieur. Pour la mise au rebut, respectez les normes locales en vigueur et remettez l'appareil à un centre de collecte spécialisé. Ne laissez jamais l'appareil sans surveillance, ne serait-ce que quelques jours, car il peut être une source de danger pour les enfants. Pour obtenir de plus amples informations au sujet du traitement, de la récupération et du recyclage de cet appareil, adressez-vous au bureau compétent de votre commune, à votre déchetterie locale ou directement à votre revendeur.

Informations :

Cet appareil ne contient pas de CFC. Le circuit de refroidissement contient du R134a (HFC) ou du R600a (HC), voir la plaque signalétique à l'intérieur de l'appareil.
Pour les appareils à isobutane (R600a) : l'isobutane est un gaz naturel sans danger pour l'environnement mais inflammable. Il est donc indispensable de s'assurer que les tubes du circuit réfrigérant sont en parfait état.
Cet appareil peut contenir des gaz à effet de serre fluorés visés par le Protocole de Kyoto ; le gaz réfrigérant est emprisonné dans un système parfaitement étanche. Gaz réfrigérant : le R134a a un potentiel de réchauffement global (GWP) de 1300.

Déclaration de conformité CE

- Cet appareil est destiné à la conservation des produits alimentaires; il est conforme au règlement CE n° 1935/2004.
- Cet appareil a été conçu, fabriqué et commercialisé conformément aux :
  - objectifs de sécurité de la directive Basse Tension 2006/95/CE (qui remplace la 73/23/CEE et ses modifications) ;
  - normes de sécurité définies par la Directive CEM 2004/108/CE.

La sécurité électrique de l'appareil n'est garantie que s'il est correctement branché à une installation de mise à la terre efficace et conforme à la loi.

PRÉCAUTIONS ET RECOMMANDATIONS GÉNÉRALES

INSTALLATION

- La manutention et l'installation de l'appareil nécessitent la présence d'au moins deux personnes.
- Pendant le déplacement de l'appareil, veillez à ne pas abîmer le sol (parquet, par exemple).
- Au moment de l'installation, assurez-vous que l'appareil n'écrase pas le cordon d'alimentation qui risquerait d'être endommagé.
- N'installez pas l'appareil près d'une source de chaleur.
- Prévoyez un espace suffisant de part et d'autre et au-dessus de l'appareil pour assurer une bonne ventilation. Respectez les consignes d'installation.
- Veillez à ne jamais obstruer les bouches d'aération de l'appareil.
- N'endommagez pas les tubes du circuit de refroidissement de l'appareil.
- Installez l'appareil et mettez-le à niveau sur un sol suffisamment solide pour supporter son poids, dans un endroit adapté à ses dimensions et à son usage.
- Placez-le dans une pièce sèche et bien ventilée. L'appareil est conçu pour fonctionner dans la plage de température suivante selon la classe climatique indiquée sur la plaque signalétique. L'appareil risque ne de pas fonctionner correctement s'il reste pendant une longue période à une température supérieure ou inférieure à l'intervalle prévu.

Classe Climatique	T. Amb. (°C)	T. Amb. (°F)
SN	10 à 32	50 à 90
N	16 à 32	61 à 90
ST	16 à 38	61 à 100
T	16 à 43	61 à 110

- Contrôlez que le voltage indiqué sur la plaque signalétique correspond à la tension de votre habitation.
- N'utilisez pas d'adaptateurs, de prises multiples ni de rallonges.
- Pour le raccordement hydrique, utilisez le tuyau livré avec le nouvel appareil et non celui de votre ancien appareil.
- La modification et le remplacement du cordon d'alimentation doivent être confiés exclusivement à un technicien spécialisé ou à notre Service Après-vente.
- Il doit être possible de mettre l'appareil hors tension en débranchant la prise ou avec l'interrupteur bipolaire installé en amont de la prise.

SÉCURITÉ

- N'introduisez jamais dans l'appareil de sprays ou de récipients contenant du propergol ou des substances inflammables.
- N'entreposez pas et n'utilisez pas d'essence, de liquides ou de gaz inflammables à proximité de l'appareil ou d'autres appareils ménagers. Les émanations peuvent provoquer un incendie ou une explosion.
- N'utilisez pas de dispositifs mécaniques, électriques ou chimiques autres que ceux qui sont préconisés par le fabricant pour accélérer le dégivrage.
- N'utilisez pas et n'introduisez pas d'appareils électriques dans les compartiments de l'appareil s'ils ne sont pas expressément autorisés par le fabricant.
- Cet appareil ne doit pas être utilisé par des personnes, y compris les enfants, ayant des capacités motrices, sensorielles ou mentales réduites ou inexpérimentés, sauf si elles ont reçu les instructions d'un responsable de leur sécurité.
- Pour éviter tout risque d'emprisonnement et d'étouffement, veillez à ce que les enfants ne jouent pas avec l'appareil et qu'ils ne se cachent pas à l'intérieur.
- N'avalez jamais le liquide (atoxique) circulant dans les accumulateurs de froid (sur certains modèles).
- Ne consommez pas les glaçons ou les glaces immédiatement après les avoir sortis du congélateur, car ils pourraient provoquer des brûlures dues au froid.

UTILISATION

- Débranchez toujours la fiche de la prise électrique ou coupez le courant avant toute opération d'entretien ou de nettoyage.
- Tous les appareils équipés de systèmes de distribution de glace et d'eau doivent être raccordés à un réseau hydrique distribuant exclusivement de l'eau potable (la pression du réseau hydrique doit être comprise entre 0,17 et 0,81 Mpascal (1,7 et 8,1 bars). Les systèmes de distribution de glace et d'eau qui ne sont pas directement raccordés à un réseau d'alimentation hydrique doivent être remplis impérativement avec de l'eau potable.
- Utilisez le compartiment réfrigérateur uniquement pour la conservation d'aliments frais et le compartiment congélateur pour la conservation d'aliments surgelés, la congélation d'aliments frais et la production de glaçons.
- Ne placez pas dans le congélateur de liquides dans des récipients en verre qui pourraient éclater.
- Ne conservez pas d'aliments sans emballage en contact direct avec les parois interne du réfrigérateur ou du congélateur.

Le fabricant décline toute responsabilité pour les dommages résultant du non-respect des consignes mentionnées ci-dessus.

COMMENT FAIRE FONCTIONNER LE COMPARTIMENT RÉFRIGÉRATEUR

Cet appareil est un réfrigérateur avec compartiment congélateur à ✳*** étoiles.

Le dégivrage du réfrigérateur est entièrement automatique.

Le réfrigérateur peut fonctionner à une température ambiante comprise entre +16°C et + 38°C. Ses performances sont optimales entre +16°C et +32°C.

Mise en marche du réfrigérateur
Branchez la fiche dans la prise de courant.
Le thermostat permet de régler la température des deux compartiments.

Comment régler la température des compartiments réfrigérateur et congélateur :

1. Pour le bon fonctionnement de l'appareil et une meilleure conservation des aliments, **il est recommandé de régler le thermostat comme l'indique la fiche jointe.**
2. Pour régler la température à l'intérieur du réfrigérateur, tournez le bouton de réglage du thermostat :
   - sur les valeurs **les plus basses/MIN,** pour obtenir une température **MOINS FROIDE** à l'intérieur du compartiment ;
   - sur les valeurs les **plus élevées/MAX,** pour obtenir une température **PLUS FROIDE.**

Thermostat sur ● : les fonctions de l'appareil sont interrompues ainsi que l'éclairage.

Remarque :
La température ambiante, la fréquence d'ouverture de la porte et la position de l'appareil peuvent influer sur la température intérieure du réfrigérateur. Le thermostat doit être réglé en
fonction de ces facteurs.

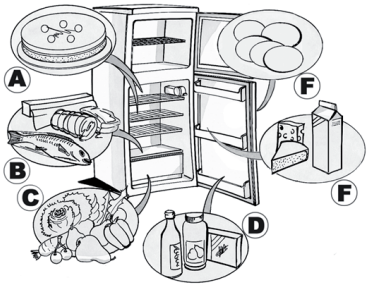

Conservation des aliments dans le réfrigérateur
Chargez les aliments comme l'indique la figure ci-contre.

A. Aliments cuits
B. Poisson, viande
C. Fruits et légumes
D. Bouteilles
E. Œufs
F. Beurre, fromages et autres produits laitiers

Remarque :

- L'espace entre les clayettes et la paroi intérieure arrière du réfrigérateur permet à l'air de circuler librement.
- Ne disposez pas les aliments en contact direct avec la paroi arrière du réfrigérateur.
- Ne placez pas d'aliments encore chauds dans les compartiments.
- Conservez les liquides dans des récipients fermés.
- La conservation de légumes à forte teneur en eau peut générer de la condensation dans le bac à fruits et légumes : ceci ne compromet pas le bon fonctionnement de l'appareil.

COMMENT FAIRE FONCTIONNER LE COMPARTIMENT CONGÉLATEUR

Le compartiment congélateur est à ✳✳✳✳ étoiles. Vous pouvez y conserver des aliments surgelés pendant la période indiquée sur l'emballage. Vous pouvez également congeler des aliments frais. Positionnez-les sous la grille et placer les aliments déjà surgelés dans la zone supérieure du compartiment afin de les séparer.
La quantité d'aliments frais qu'il est possible de congeler en 24 heures est indiquée sur la plaque signalétique.

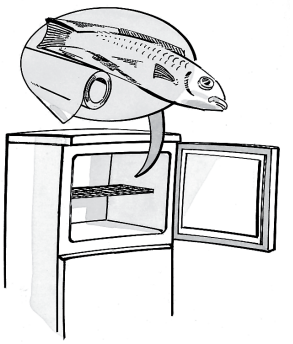

Important :
Enveloppez hermétiquement les aliments frais à congeler dans :

- des feuilles de papier aluminium, une pellicule transparente, des emballages plastiques imperméables, des récipients en polyéthylène avec des couvercles adaptés à la congélation des aliments.
- Le congélateur maintient une température adaptée à la conservation des aliments même pendant les coupures de courant.
  Il est conseillé dans ce cas de ne pas ouvrir la porte du compartiment.

Important :
Pour connaître le nombre de mois de conservation des aliments frais congelés, respectez les indications du tableau ci-contre.
Quand vous achetez des aliments surgelés, respectez les consignes ci-dessous :

- L'emballage ou le paquet doit être intact, sinon l'aliment risque de

se détériorer. Un paquet gonflé ou qui présente des taches d'humidité n'a pas été conservé dans de bonnes conditions et peut avoir commencé à se décongeler.

- Achetez les produits surgelés en dernier et utilisez des sacs isothermes pour les transporter.
- Quand vous arrivez chez vous, rangez-les immédiatement dans le congélateur.
- Ne recongelez pas les aliments partiellement décongelés, mais consommez-les dans un délai de 24 heures.
- Évitez ou réduisez au maximum les variations de température. Respectez la date de péremption indiquée sur l'emballage.
- Respectez toujours les instructions données sur l'emballage pour la conservation des aliments congelés.

MOIS	ALIMENTS
1-3	
4-7	
8-12	

Production de glaçons

- Remplissez le bac à glaçons aux 3/4 d'eau et posez-le sur le fond du compartiment congélateur.
  Si le bac est collé au fond du compartiment, n'utilisez pas d'objets pointus ou tranchants pour le décoller.

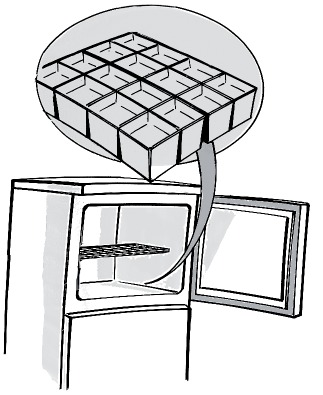

COMMENT DÉGIVRER ET NETTOYER LE CONGÉLATEUR

Nous vous suggérons de dégivrer le compartiment congélateur 1 à 2 fois par an ou lorsque la glace sur les parois atteint 3 mm d'épaisseur. Il est conseillé de dégivrer quand la réserve d'aliments est au minimum.

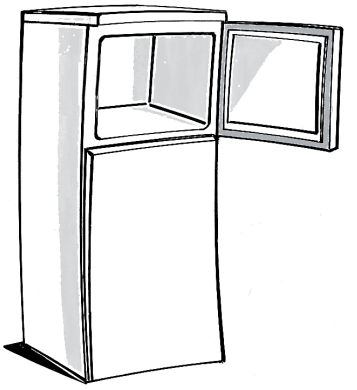

1. Ouvrez la porte et retirez tous les aliments. Enveloppez-les dans du papier journal, bien serrés les uns contre les autres, et placez-les dans un endroit très frais ou dans un sac isotherme.
2. Débranchez l'appareil.
3. Laissez la porte du congélateur ouverte pour faire fondre la glace.
4. Éliminez l'eau de dégivrage qui se dépose au fond du compartiment.
5. Nettoyez l'intérieur avec une éponge imbibée d'eau tiède et de détergent neutre.

   N'utilisez pas d'abrasifs.
6. Rincez et séchez soigneusement.

Remarque : Pour éviter d'endommager le compartiment de façon irréversible, n'utilisez pas d'objet métallique pointu ou tranchant pour racler la glace et ne chauffez pas artificiellement l'intérieur du congélateur.

COMMENT NETTOYER LE RÉFRIGÉRATEUR

Nettoyez périodiquement le réfrigérateur.
Le dégivrage du réfrigérateur est entièrement automatique.
La présence périodique de petites gouttes d'eau sur la paroi arrière, à l'intérieur du compartiment réfrigérateur, indique qu'un dégivrage automatique est en cours.
L'eau de dégivrage est conduite automatiquement vers un orifice d'évacuation puis recueillie dans un récipient où elle s'évapore.
Nettoyez régulièrement l'orifice d'évacuation de l'eau de dégivrage.
Avant toute opération de nettoyage, débranchez l'appareil.

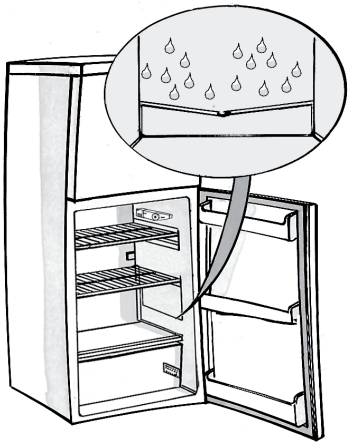

- Utilisez une éponge imbibée d'eau tiède et/ou de détergent neutre.
- Rincez et essuyez avec un chiffon doux.

N'utilisez pas de substances abrasives.

NETTOYAGE ET ENTRETIEN

Pour les appareils encastrables

- Nettoyez régulièrement les grilles de ventilation avec un aspirateur ou une brosse (voir la **figure A**).
- Nettoyez l'extérieur avec un chiffon doux.

Appareils non encastrables

- Nettoyez régulièrement le condenseur qui se trouve à l'arrière de l'appareil avec un aspirateur ou une brosse (voir la **figure B**).

Absence prolongée

1. Videz les compartiments réfrigérateur et congélateur.
2. Débranchez l'appareil.
3. Dégivrez le congélateur, nettoyez et séchez les deux compartiments.
4. Laissez les portes ouvertes pour éviter les mauvaises odeurs.

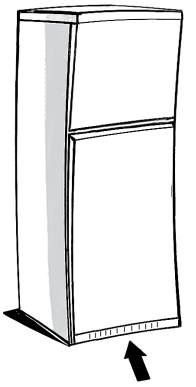

Fig. A

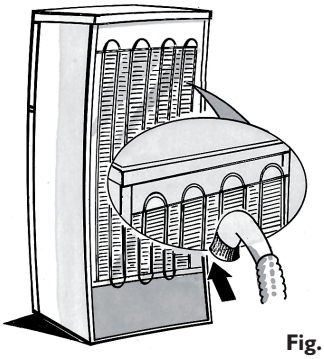

Fig. B

DIAGNOSTIC RAPIDE

1. L'appareil ne fonctionne pas.

- Y a-t-il une coupure de courant ?
- La fiche est-elle correctement insérée dans la prise de courant ?
- L'interrupteur bipolaire est-il enclenché ?
- Les dispositifs de sécurité du circuit électrique fonctionnent-ils correctement ?
- Le câble d'alimentation est-il endommagé ?
- Le thermostat est-il sur la position ● (Arrêt) ?

2. La température à l'intérieur des compartiments n'est pas assez froide.

- La porte est-t-elle fermée correctement ?
- L'appareil est-il installé près d'une source de chaleur ?
- Le thermostat est-il réglé sur la bonne position ?
- La circulation de l'air à travers les grilles de ventilation est-elle normale ?

3. La température à l'intérieur du réfrigérateur est trop froide.

- Le thermostat est-il réglé sur la bonne position ?

4. Il y a de l'eau dans le fond du compartiment réfrigérateur.

- La goulotte d'évacuation de l'eau de dégivrage est-elle bouchée ?

5. L'éclairage intérieur ne fonctionne pas.

Contrôlez d'abord le point **1**, puis :

- débranchez l'appareil
  (pour accéder à l'ampoule, référez-vous aux instructions et au dessin du tableau joint) ;
- remplacez l'ampoule par une autre de la même puissance ou de la puissance maximale en watts indiquée à côté de la douille.

6. Formation de givre excessive dans le compartiment congélateur.

- La porte est-t-elle fermée correctement ?
- Des aliments empêchent-ils la fermeture de la porte ?

Remarque :

- **Si le bord avant du réfrigérateur est chaud, il ne s'agit pas d'un défaut mais d'un moyen de prévention contre la condensation.**
- **Les gargouillements et les bruits de détente provenant du circuit réfrigérant doivent être considérés comme normaux.**

SERVICE APRÈS-VENTE

Avant de contacter le Service Après-vente :

1. Vérifiez s'il n'est pas possible d'éliminer les pannes sans aide (voir Diagnostic rapide).
2. Remettez l'appareil en marche pour vous assurer que l'inconvénient a été éliminé.
   Si ce n'est pas le cas, débranchez à nouveau l'appareil et attendez une heure avant de répéter l'opération.
3. Si le résultat est encore négatif, contactez le Service Après-vente.

Précisez :

- le type de panne
- le modèle
- le numéro de Service (numéro qui se trouve après le mot SERVICE sur la plaque signalétique apposée à l'intérieur de l'appareil)
- votre adresse complète
- votre numéro de téléphone avec l'indicatif.

SERVICE 0000 000 00000

Remarque :
L'inversion du sens d'ouverture des portes n'est pas considérée comme une intervention sous garantie même si elle est effectuée par le Service Après-vente.

INSTALLATION

- N'installez pas l'appareil près d'une source de chaleur.
- Placez-le dans un endroit sec et bien aéré.
- N'encombrez pas les parties supérieure et inférieure du réfrigérateur pour permettre à l'air de circuler librement.
- Nettoyez l'intérieur (voir chapitre Comment nettoyer l'appareil).
- Montez les accessoires de série.

Branchement électrique

- **Les branchements électriques doivent être conformes aux normes locales en vigueur.**
- La tension et la puissance absorbée sont indiquées sur la plaque signalétique située à côté des bacs à fruits et légumes.
- **La mise à la terre de l'appareil est obligatoire. Le fabricant décline toute responsabilité quant aux dommages causés aux personnes, aux animaux ou aux objets suite au non-respect des consignes ci-dessus.**
- Si la prise et la fiche ne sont pas du même type, faites remplacer la prise par un technicien qualifié.
- N'utilisez pas de prises multiples ni de rallonges.

Mise hors tension de l'appareil

- Pour mettre l'appareil hors tension, débranchez son cordon d'alimentation ou appuyez sur l'interrupteur bipolaire installé en amont de la prise.

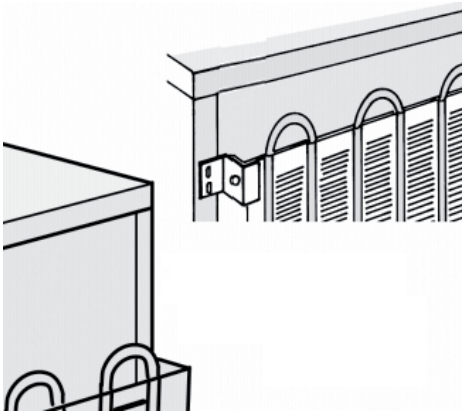

RÉVERSIBILITÉ DE LA PORTE

Avvertenza:
Avertissement :
avant de modifier le sens d'ouverture de la porte, vérifiez que l'appareil est débranché et que vous disposez de l'aide d'une autre personne : le réfrigérateur est lourd et il faudra l'incliner.

DANGER D'ACCIDENT

- Démontez la charnière en ôtant les vis (**Fig. 1, 1 et 2**), enlevez la porte du compartiment supérieur et rangez-la en lieu sûr.
- Pour la porte du bas, enlevez le support central en desserrant les vis de fixation. (**Fig. 1, 3 et 4**)
- Sortez la porte inférieure du gond en la soulevant (**Fig. 1, 5**) et rangez-la en lieu sûr.
- Pour monter le gond inférieur, dévissez-le du côté droit et revissez-le du côté gauche.
- Remettez le réfrigérateur à la verticale.
- Ôtez les cache-charnières à gauche des deux portes (haut et bas) et installez-les du côté opposé de la même porte.
- Installez la porte du réfrigérateur sur le gond inférieur, tournez la charnière centrale de 180°, poussez-la dans le trou supérieur de la porte et vissez-la.
- Montez la porte sur le compartiment supérieur et fixez-la au support supérieur.
- Avant de serrer toutes les vis, vérifiez l'installation de la porte.

Avant de rebrancher le réfrigérateur, vérifiez encore une fois que toutes les vis ont été serrées, que les portes ont été montées correctement et que le réfrigérateur est vertical et bien positionné sur le sol.

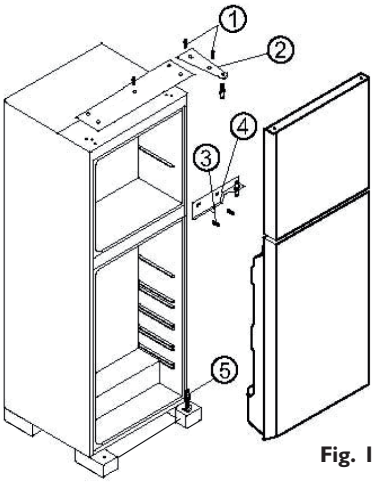

Fig. 1

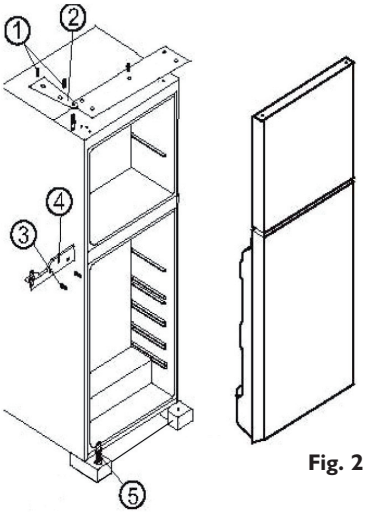

Fig. 2

Montage encastré

Dimensions du compartiment et de l'appareil (**Fig. 3**)

Hauteur : 1443 - 1450 mm

Largeur : 560 mm

Profondeur : 550 mm

Pour permettre une bonne aération, respectez les indications de la figure.
Le meuble doit être équipé d'une aération forcée en entrée et en sortie. (**Fig. 3 et 4**)

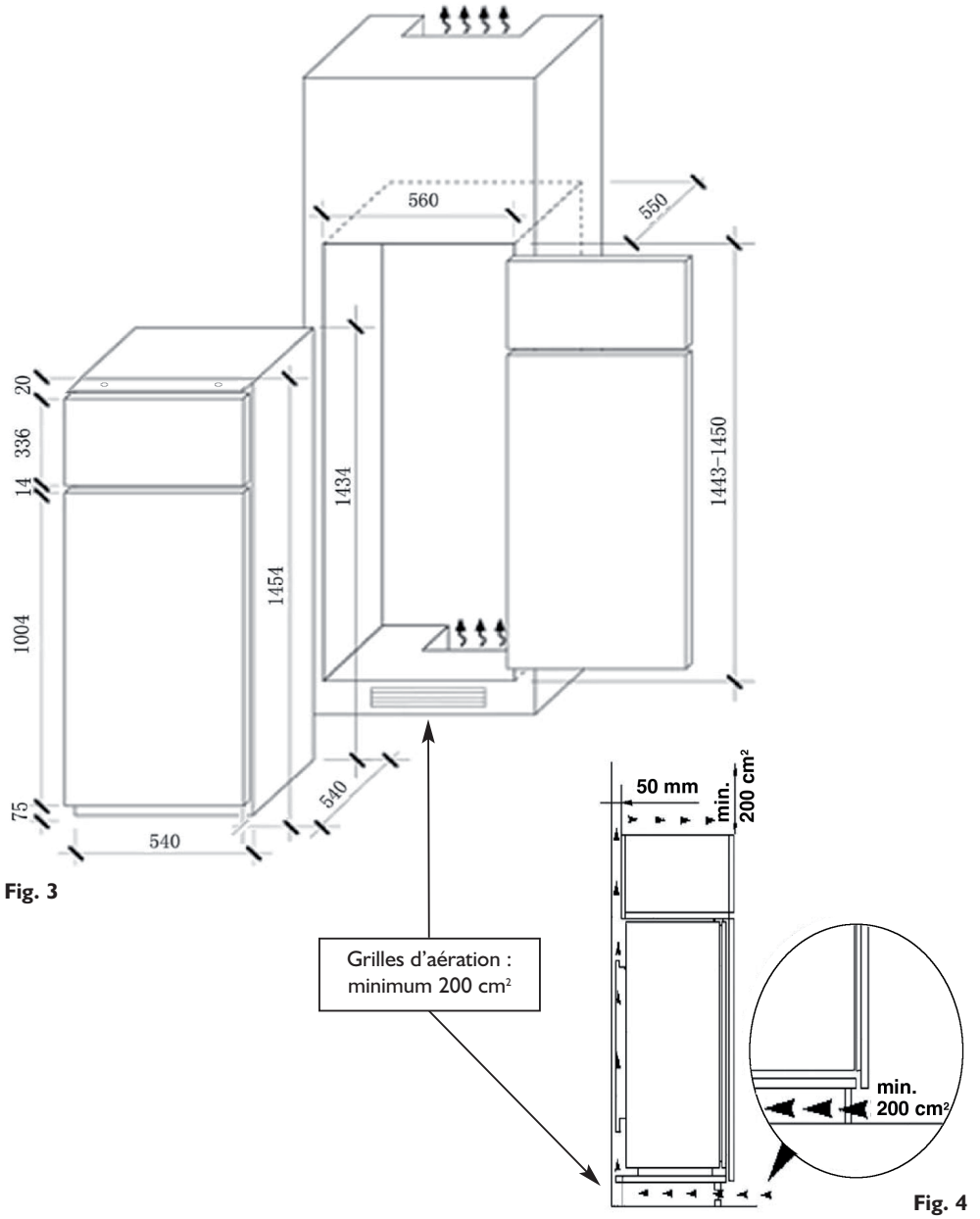

Fig. 3

Fig. 4

Montage de la porte coulissante
Poussez l'appareil avec précaution dans le compartiment du meuble (**Fig. 5**) jusqu'à la bande d'arrêt **A**.
Le matériel nécessaire à l'installation se trouve dans l'appareil.

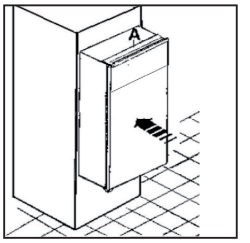

Fig. 5

Ouvrez la porte de l'appareil et poussez dans le sens opposé à la charnière (**Fig. 6**). Fixez l'appareil avec 4 vis, deux sur la partie supérieure avant et deux autres sur l'équerre latérale opposée à la charnière centrale.

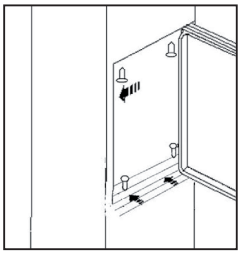
Fig. 6

Placez le guide **A** aux cotes indiquées (**Fig. 7**) à l'intérieur de la porte du meuble et marquez la position des vis. Percez des trous pour les vis. Vissez les guides.

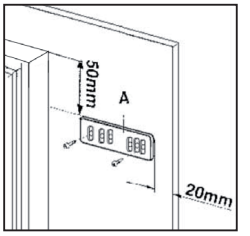

Fig. 7

Ouvrez la porte de l'appareil et du meuble à 90°. Poussez l'équerre **B** (**Fig. 8**) sur le guide **A**. Faites coïncider parfaitement la porte du meuble et celle de l'appareil et marquez la position au centre des trous comme sur la figure (**Fig. 8**).
Enlevez l'équerre **B** et percez les trous pour les vis avec une pointe de 2 mm Ø. Poussez à nouveau l'équerre sur le guide et fixez-la avec les vis de série.

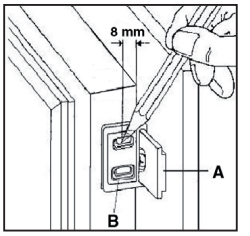

Fig. 8

S'il est nécessaire de régler la porte du meuble, utilisez l'encoche longitudinale dans l'équerre **B** (**Fig. 9**).

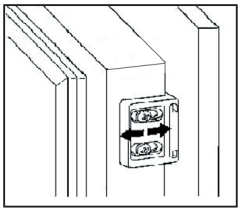
Fig. 9

Introduisez le couvercle de série **D** par pression, selon le modèle, sur l'équerre **B**.

La porte du compartiment congélateur est montée avec une seule charnière pour porte battante alors que pour la porte du réfrigérateur, il faut deux charnières de ce type.

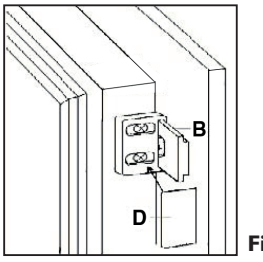

Fig. 10

PRIMA DI USARE L'APPARECCHIO

- L'apparecchio che avete acquistato è stato sviluppato per essere impiegato in ambito domestico ed anche:
  - nelle aree cucina di luoghi di lavoro, negozi e/o uffici
  - nelle fattorie
  - in hotels, motels, residences, bed & breakfast ad uso del singolo cliente.

Per utilizzare al meglio il vostro apparecchio, vi invitiamo a leggere attentamente le istruzioni per l'uso, in cui troverete la descrizione del prodotto e consigli utili.

Conservare queste istruzioni per future consultazioni.

1. Dopo aver disimballato l'apparecchio, assicurarsi che non sia danneggiato e che la porta si chiuda perfettamente. Eventuali danni devono essere comunicati al rivenditore entro 24 ore dalla consegna dell'apparecchio.
2. Attendere almeno due ore prima di mettere in funzione l'apparecchio, per dar modo al circuito refrigerante di essere perfettamente efficiente.
3. Accertarsi che l'installazione ed il collegamento elettrico siano effettuati da un tecnico qualificato secondo le istruzioni del fabbricante ed in conformità alle norme locali sulla sicurezza.
4. Pulire l'interno dell'apparecchio prima di utilizzarlo.

CONSIGLI PER LA SALVAGUARDIA DELL'AMBIENTE

1. Imballo ♲

Il materiale di imballo è riciclabile al 100% ed è contrassegnato dal simbolo del riciclaggio.
Per lo smaltimento seguire le normative locali.
Il materiale di imballaggio (sacchetti di plastica, parti in polistirolo, ecc…) deve essere tenuto fuori dalla portata dei bambini in quanto potenziale fonte di pericolo.

2. Rottamazione/Smaltimento

L'apparecchio è stato realizzato con materiale riciclabile. Questo apparecchio è contrassegnato in conformità alla Direttiva Europea 2002/96/EC, Waste Electrical and Electronic Equipment (WEEE). Assicurandosi che questo apparecchio sia rottamato in modo corretto, contribuite a prevenire le potenziali conseguenze negative per l'ambiente e la salute.
Il simbolo sull'apparecchio, o sulla documentazione di accompagnamento, indica che questo apparecchio non deve essere trattato come rifiuto domestico ma deve essere consegnato presso l'idoneo punto di raccolta per il riciclaggio di apparecchiature elettriche ed elettroniche.
Al momento della rottamazione, rendere l'apparecchio inservibile tagliando il cavo di alimentazione rimuovendo le porte ed i ripiani in modo che i bambini non possano accedere facilmente all'interno dell'apparecchio. Rottamarlo seguendo le norme locali per lo smaltimento dei rifiuti e consegnarlo negli appositi punti di raccolta, non lasciandolo incustodito neanche per pochi giorni essendo una fonte di pericolo per un bambino. Per ulteriori informazioni sul trattamento, recupero e riciclaggio di questo apparecchio, contattare l'idoneo ufficio locale, il servizio di raccolta dei rifiuti domestici o il negozio presso il quale l'apparecchio è stato acquistato.

Informazione:

Questo apparecchio é privo di CFC. Il circuito refrigerante contiene R134a (HFC) o R600a (HC), vedere la targhetta matricola posta all'interno dell'apparecchio.
Per gli apparecchi con Isobutano (R600a): l'isobutano é un gas naturale senza effetti sull'ambiente ma infiammabile. È quindi indispensabile accertarsi che i tubi del circuito refrigerante non siano danneggiati.
Questo prodotto potrebbe contenere gas serra fluorurati trattati nel Protocollo di Kyoto; il gas refrigerante é contenuto in un sistema sigillato ermeticamente. Gas refrigerante: R134a ha un potenziale di riscaldamento globale (GWP) di 1300.

Dichiarazione di conformità CE

- Questo apparecchio è destinato alla conservazione di prodotti alimentari ed è fabbricato in conformità al regolamento (CE) No. 1935/2004.
- Questo apparecchio è stato progettato, fabbricato e commercializzato in conformità a:
  - obiettivi di sicurezza della Direttiva "Bassa Tensione" 2006/95/CE (che sostituisce la 73/23/CEE e successivi emendamenti);
  - i requisiti di protezione della Direttiva "EMC" 2004/108/CE.

La sicurezza elettrica dell'apparecchio é assicurata soltanto quando é correttamente collegato ad un efficiente impianto di messa a terra a norma di legge.

PRECAUZIONI E SUGGERIMENTI GENERALI

INSTALLAZIONE

- La movimentazione e l'installazione dell'apparecchio deve essere effettuata da due o più persone.
- Fare attenzione durante gli spostamenti in modo da non danneggiare i pavimenti (es. parquet).
- Durante l'installazione, accertarsi che l'apparecchio non danneggi il cavo di alimentazione.
- Accertarsi che l'apparecchio non sia vicino ad una fonte di calore.
- Per garantire un'adeguata ventilazione, lasciare uno spazio su entrambi i lati e sopra l'apparecchio e seguire le istruzioni d'installazione.
- Mantenere libere da ostruzioni le aperture di ventilazione dell'apparecchio.
- Non danneggiare i tubi del circuito refrigerante dell'apparecchio.
- Installare e livellare l'apparecchio su un pavimento in grado di sostenere il peso e in un ambiente adatto alle sue dimensioni e al suo utilizzo.
- Collocare l'apparecchio in un ambiente asciutto e ben ventilato. L'apparecchio é predisposto per il funzionamento in ambienti in cui la temperatura sia compresa nei seguenti intervalli, a seconda della classe climatica riportata sulla targhetta matricola. L'apparecchio potrebbe non funzionare correttamente se lasciato per un lungo periodo ad una temperatura superiore o inferiore all'intervallo previsto.

Classe Climatica	T. Amb. (°C)	T. Amb. (°F)
SN	da 10 a 32	da 50 a 90
N	da 16 a 32	da 61 a 90
ST	da 16 a 38	da 61 a 100
T	da 16 a 43	da 61 a 110

- Controllare che il voltaggio sulla targhetta matricola corrisponda alla tensione della vostra abitazione.
- Non usare adattatori nè singoli nè multipli o prolunghe.
- Per il collegamento alla rete idrica, utilizzare il tubo in dotazione al nuovo apparecchio e non riutilizzare quello dell'apparecchio precedente.
- La modifica o sostituzione del cavo di alimentazione deve essere effettuata soltanto da personale qualificato o dal Servizio Assistenza Tecnica.
- La disconnessione dell'alimentazione elettrica deve essere possibile o disinserendo la spina o tramite un interruttore bipolare di rete posto a monte della presa.

SICUREZZA

- Non introdurre nell'apparecchio bombolette spray o recipienti che contengano propellenti o sostanze infiammabili.
- Non conservare o usare benzina, gas o liquidi infiammabili nelle vicinanze dell'apparecchio o di altri elettrodomestici. I vapori che si sprigionano possono infatti causare incendi o esplosioni.
- Non usare dispositivi meccanici, elettrici o chimici per accelerare il processo di sbrinamento diversi da quelli raccomandati dal fabbricante.
- Non usare o introdurre apparecchiature elettriche all'interno degli scomparti dell'apparecchio se questi non sono del tipo espressamente autorizzato dal costruttore.
- Questo apparecchio non é destinato ad essere utilizzato da persone (bambini compresi) le cui capacità fisiche, sensoriali o mentali siano ridotte, oppure con mancanza di esperienza e/o conoscenza dell'apparecchio, a meno che siano istruite o controllate durante l'utilizzo da una persona responsabile della loro sicurezza.
- Controllare che i bambini non giochino con l'apparecchio per evitare il rischio di intrappolamento e soffocamento all'interno dell'apparecchio.
- Non ingerire il liquido (atossico) contenuto negli accumulatori del freddo (in alcuni modelli).
- Non mangiare cubetti di ghiaccio o ghiaccioli subito dopo averli tolti dal congelatore poiché potrebbero causare bruciature da freddo.

UTILIZZO

- Prima di qualsiasi operazione di manutenzione o pulizia, disinserire la spina dalla presa di corrente o scollegare l'alimentazione elettrica.
- Tutti gli apparecchi provvisti di produttori di ghiaccio e distributori d'acqua devono essere collegati ad una rete idrica che eroghi esclusivamente acqua potabile (con una pressione della rete idrica compresa tra i 0,17 e 0,81 MPa (1,7 e 8,1 bar)). I produttori di ghiaccio e/o distributori d'acqua non direttamente collegati all'alimentazione idrica devono essere riempiti unicamente con acqua potabile.
- Usare il comparto frigorifero solo per la conservazione di alimenti freschi ed il comparto congelatore solo per la conservazione di alimenti surgelati, il congelamento di alimenti freschi e la produzione di cubetti di ghiaccio.
- Non conservare liquidi in contenitori di vetro nel comparto congelatore in quanto il contenitore potrebbe rompersi.
- Evitare di conservare gli alimenti non confezionati a diretto contatto con le parti interne del comparto frigorifero o del comparto congelatore.

Il fabbricante declina ogni responsabilità nel caso in cui i suggerimenti e le precauzioni sopra elencate non siano state rispettate.

COME FAR FUNZIONARE IL COMPARTO FRIGORIFERO

Quest'apparecchio è un frigorifero con comparto congelatore a ✳*** stelle.

Lo sbrinamento del comparto frigorifero è completamente automatico.

Il frigorifero può funzionare a temperatura ambiente tra +16°C e +38°C. Le prestazioni ottimali si ottengono con temperature comprese tra +16°C e +32°C.

Messa in funzione del frigorifero
Inserire la spina nella presa di corrente.
Il termostato permette di regolare la temperatura di entrambi i comparti: frigo e congelatore.

Come regolare la temperatura dei comparti:

1. Per un corretto funzionamento e per la migliore conservazione dei cibi, **consigliamo di regolare il termostato secondo le indicazioni riportate sulla scheda prodotto allegata.**
2. Qualora si desideri variare la temperatura nel comparto frigorifero, ruotare la manopola di regolazione del termostato:
   - sui numeri **più bassi/MIN** se volete che la temperatura all'interno del comparto sia **MENO FREDDA**;
   - sui numeri **più alti/MAX** per avere una temperatura **PIU' FREDDA.**

Termostato su ● : le funzioni dell'apparecchio e l'illuminazione sono interrotte.

Nota:
La temperatura ambiente, la frequenza di apertura delle porte e la posizione dell'apparecchio possono influenzare le temperature interne. Le posizioni della manopola termostato devono variare in
funzione di questi fattori.

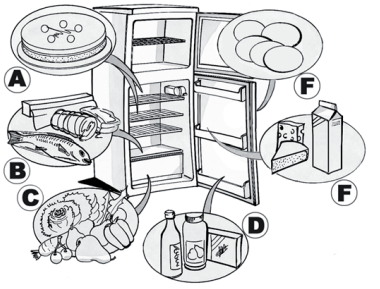

Come conservare gli alimenti nel comparto frigorifero
Caricare gli alimenti come illustrato nella figura a fianco.

A. Alimenti cotti
B. Pesce, carni
C. Frutta e verdura
D. Bottiglie
E. Uova
F. Burro, latticini, formaggi

Note:

- La distanza fra i ripiani e la parete posteriore interna del frigorifero assicura la libera circolazione dell'aria.
- Non disporre gli alimenti a diretto contatto con la parete posteriore del comparto frigorifero.
- Non porre alimenti ancora caldi nei comparti.
- Conservare i liquidi in contenitori chiusi.
- La conservazione di verdure ad alto contenuto di acqua può provocare la formazione di condensa nel cassetto inferiore: ciò non pregiudica il corretto funzionamento dell'apparecchio.

COME FAR FUNZIONARE IL COMPARTO CONGELATORE

Il comparto congelatore è a ✳* stelle.**
Vi si possono conservare gli alimenti surgelati per il periodo indicato sulla confezione. Inoltre si possono congelare gli alimenti freschi posizionandoli sotto la griglia, al livello più basso, mettendo gli alimenti già surgelati sulla zona superiore della cella, in modo tale che non vengano a contatto con gli alimenti ancora da congelare.
La quantità degli alimenti freschi che è possibile congelare in 24 ore è riportata sulla targhetta matricola.

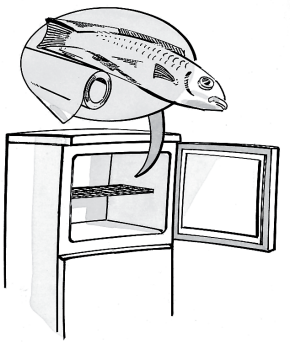

Importante:
Avvolgere e sigillare l'alimento fresco da congelare in:
- fogli di alluminio, pellicola trasparente, imballi impermeabili di plastica, contenitori di polietilene con coperchi, contenitori da congelatore purché idonei per alimenti da congelare.
- Il comparto congelatore è in grado di mantenere la temperatura appropriata per la conservazione dei cibi, anche in caso di interruzione di energia elettrica.
  Si consiglia comunque, durante tale periodo, di evitare di aprire la porta del comparto.

Importante:
Per i mesi di conservazione degli alimenti freschi congelati, attenersi alla tabella qui riportata.
Al momento dell'acquisto di alimenti surgelati, accertarsi che:
- L'imballo o il pacchetto siano intatti, poiché l'alimento può deteriorarsi. Se un pacchetto è gonfio o presenta delle macchie
di umido, non è stato conservato nelle condizioni ottimali e può
avere subìto un inizio di scongelamento.
- Acquistare gli alimenti surgelati per ultimi e usare borse termiche per il trasporto.
- Appena a casa riporre immediatamente gli alimenti surgelati nel comparto congelatore.
- Non ricongelare gli alimenti parzialmente scongelati, ma consumarli entro 24 ore.
- Evitare o ridurre al minimo le variazioni di temperatura. Rispettare la data di scadenza riportata sulla confezione.
- Seguire sempre le istruzioni sull'imballo per la conservazione degli alimenti congelati.

MESI	CIBI
1-3	
4-7	
8-12	

Produzione dei cubetti di ghiaccio
- Riempire la bacinella del ghiaccio per 3/4 di acqua e riporla sul fondo del comparto di congelamento.
  Se la bacinella si attaccata al fondo della cella non usare attrezzi appuntiti o taglienti per rimuoverla.

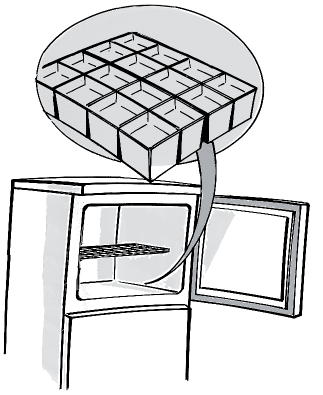

COME SBRINARE E PULIRE IL COMPARTO CONGELATORE

Suggeriamo di sbrinare il comparto congelatore 1 o 2 volte l'anno o quando la formazione di ghiaccio sulle pareti raggiunge i 3 mm di spessore. Si consiglia di effettuare lo sbrinamento quando le scorte sono minime.

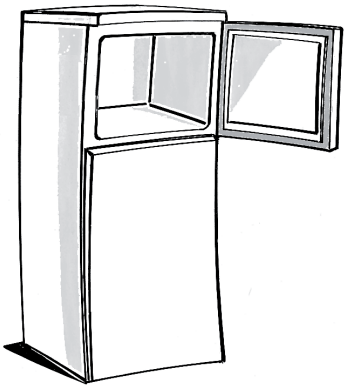

1. Aprire la porta e rimuovere tutti gli alimenti avvolgendoli in fogli di giornale a stretto contatto fra loro e riporli in un luogo molto fresco o in una borsa termica.
2. Disinserire l'apparecchio dalla rete elettrica.
3. Lasciare aperta la porta per permettere lo scioglimento del ghiaccio sulle pareti della cella.
4. Rimuovere l'acqua di sbrinamento depositata sul fondo della cella.
5. Pulire l'interno con una spugna inumidita in una soluzione di acqua tiepida e detergente neutro.

   Non usare abrasivi.
6. Risciacquare e asciugare con cura.

Nota: Al fine di evitare danni irreparabili alla cella, non usare utensili appuntiti o taglienti metallici per togliere la brina e non riscaldare artificialmente la cella.

COME PULIRE IL COMPARTO FRIGORIFERO

Pulire periodicamente il comparto frigorifero.
Lo sbrinamento del comparto frigorifero è completamente automatico.
La presenza periodica di goccioline d'acqua sulla parete posteriore interna del comparto frigorifero evidenzia la fase di sbrinamento automatico.
L'acqua di sbrinamento viene convogliata in un foro di scarico, quindi raccolta in un contenitore ove evapora.
Pulire regolarmente l'interno del foro di drenaggio dell'acqua di sbrinamento.
Prima procedere a qualsiasi operazione di pulizia, disinserire l'apparecchio dalla rete elettrica.

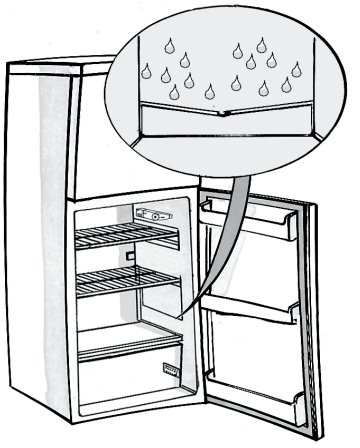

- Usare una spugna inumidita in acqua tiepida e/o detergente neutro.
- Risciacquare ed asciugare con un panno morbido.

Non utilizzare sostanze abrasive.

PULIZIA E MANUTENZIONE

Per prodotti ad incasso

- Pulire periodicamente le griglie di ventilazione con un aspirapolvere o una spazzola (vedere **figura A**).
- Pulire l'esterno con un panno morbido.

Apparecchi a libera installazione

- Pulire periodicamente il condensatore situato nella parte posteriore del prodotto con un aspirapolvere o una spazzola (vedere **figura B**).

Assenze prolungate

1. Vuotare i comparti frigorifero e congelatore.
2. Disinserire l'apparecchio dalla rete elettrica.
3. Sbrinare il comparto congelatore, pulire ed asciugare entrambi i comparti.
4. Lasciare aperte le porte per impedire la formazione di cattivi odori.

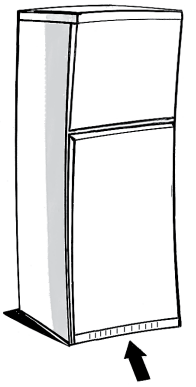

Fig. A

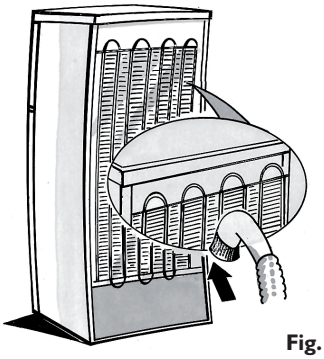

Fig. B

GUIDA RICERCA GUASTI

1. L'apparecchio non funziona.

- C'è un'interruzione di corrente?
- La spina è ben inserita nella presa di corrente?
- L'interruttore bipolare di rete è inserito?
- Le protezioni dell'impianto elettrico dell'abitazione sono correttamente funzionanti?
- Il cavo di alimentazione è rotto?
- Il termostato è sulla posizione ● (Stop)?

2. La temperatura all'interno dei comparti non è sufficientemente fredda.

- La porta è state chiusa correttamente?
- L'apparecchio è installato vicino ad una sorgente di calore?
- Il termostato è sulla posizione corretta?
- La circolazione dell'aria attraverso le griglie di ventilazione è ostruita?

3. La temperatura all'interno del comparto frigorifero è troppo fredda.

- Il termostato è sulla posizione corretta?

4. C'è acqua sul fondo del comparto frigorifero.

- Lo scarico dell'acqua di sbrinamento è otturato?

5. La luce interna non funziona.

Controllare prima il punto **1**, poi:

- Disinserire l'apparecchio dalla rete elettrica. Per accedere alla lampadina, vedi istruzioni e disegno sulla tabella allegata.
- Sostituire la lampada con una di uguale potenza o della potenza massima in watt, specificata in prossimità del portalampada

6. Eccessiva formazione di brina nel comparto congelatore

- La porta è stata chiusa correttamente?
- I cibi ostruiscono la chiusura della porta?

Note:

- **Il fatto che il bordo anteriore del frigorifero è caldo, non è un difetto, ma previene la formazione di condensa.**
- **Rumori di gorgoglio e soffi di espansioni, derivanti dal circuito refrigerante, sono da considerarsi normali.**

SERVIZIO ASSISTENZA TECNICA

Prima di contattare il Servizio Assistenza:

1. Verificare se non è possibile eliminare da soli i guasti (vedere “Guida ricerca guasti”).
2. Riavviare l’apparecchio per accertarsi che l’inconveniente sia stato ovviato.
   Se il risultato è negativo, disinserire nuovamente l’apparecchio e ripetere l’operazione dopo un’ora.
3. Se il risultato è ancora negativo, contattare il Servizio Assistenza.

Comunicare:

- il tipo di guasto,
- il modello,
- il numero Service (la cifra che si trova dopo la parola SERVICE, sulla targhetta matricola posta all’interno dell’apparecchio),
- il vostro indirizzo completo,
- il vostro numero e prefisso telefonico.

SERVICE 0000 000 00000

Nota:
La reversibilità delle porte dell’apparecchio, se effettuata dal Servizio Assistenza Tecnica, non è considerato intervento di garanzia.

INSTALLAZIONE

- Installare l’apparecchio lontano da fonti di calore.
- Posizionarlo in luogo asciutto e ben ventilato.
- Non ostruire lo spazio di aerazione superiore e inferiore.
- Pulire l’interno (riferirsi al capitolo “Come pulire il comparto frigorifero”).
- Montare gli accessori a corredo.

Collegamento elettrico

- **I collegamenti elettrici devono essere conformi alle normative locali.**
- I dati relativi alla tensione e alla potenza assorbita sono riportati sulla targhetta matricola, posta a lato dei cassetti frutta e verdura.
- **La messa a terra dell’apparecchio è obbligatoria a termini di legge. Il fabbricante declina ogni responsabilità per eventuali danni subiti da persone, animali o cose, derivanti dalla mancata osservanza delle norme sopra indicate.**
- Se la spina e la presa non sono dello stesso tipo, far sostituire la presa da un tecnico qualificato.
- Non usare prolunghe o adattatori multipli.

Scollegamento elettrico

- Lo scollegamento elettrico deve essere possibile o disinserendo la spina o tramite un interruttore bipolare di rete posto a monte della presa.

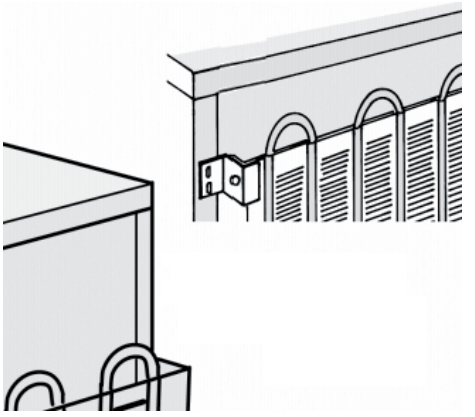

REVERSIBILITÀ PORTE

Avvertenza:
Prima di modificare il verso di apertura della porta, accertare che l'apparecchio non sia collegato alla rete elettrica e che sia presente una seconda persona di aiuto, perché il frigorifero è pesante e deve essere inclinato.

PERICOLO DI INFORTUNIO!

- Smontare la cerniera mediante asportazione delle viti (**Fig. 1, n. 1 e 2**), rimuovere la porta dello scomparto superiore e riporla in un luogo sicuro.
- Per la porta inferiore, rimuovere il supporto centrale allentando le viti di fissaggio. (**Fig. 1, n. 3 e 4**)
- Sollevare quindi la porta inferiore dal perno della cerniera (**Fig. 1, n. 5**), rimuoverla e conservarla anch'essa in un luogo sicuro.
- Montare il perno di arresto inferiore, svitandolo dal lato destro e riavvitandolo su quello sinistro.
- Mettere il frigorifero nuovamente in posizione verticale.
- Rimuovere i copricerniera a sinistra di entrambe le porte (sopra e sotto) ed inserirli sul lato opposto della rispettiva porta.
- Sistemare ora la porta del frigorifero sul perno di arresto inferiore, girare la cerniera centrale di 180°, premerla nel foro superiore della porta ed avvitare la cerniera.
- Montare la porta dello scomparto superiore e fissarla al supporto superiore.
- Prima di stringere tutte le viti, controllare la corretta installazione delle porte.

Prima di collegare nuovamente il frigorifero, verificare ancora una volta che tutte le viti siano state avvitate, che le porte siano montate correttamente e che il frigorifero sia verticale e ben posizionato sul pavimento.

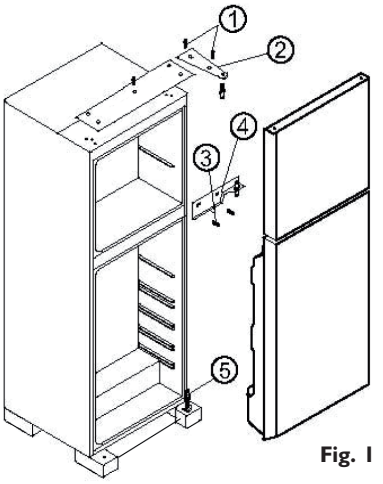

Fig. 1

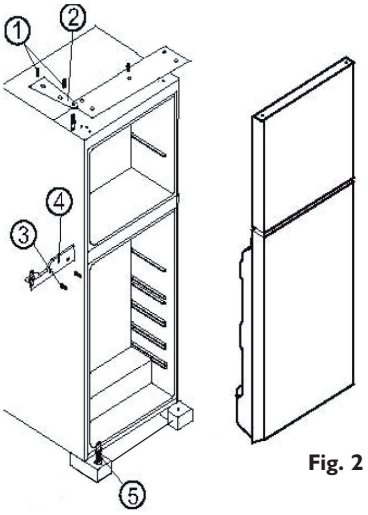

Fig. 2

Montaggio a incasso

Dimensioni del vano e dell'apparecchio (**Fig. 3**)

Altezza: 1443 - 1450 mm

Larghezza: 560 mm

Profondità: 550 mm

Per assicurare una sufficiente areazione, osservare le indicazioni riportate in figura.
Il mobile deve essere dotato di areazione forzata in ingresso ed uscita. (**Fig. 3 e 4**)

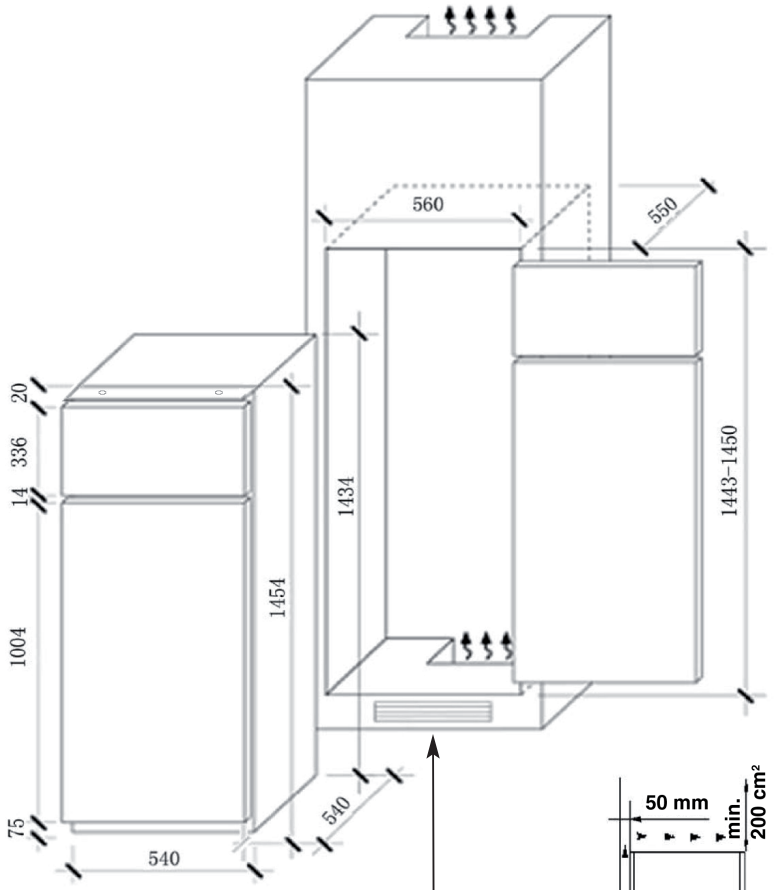

Fig. 3

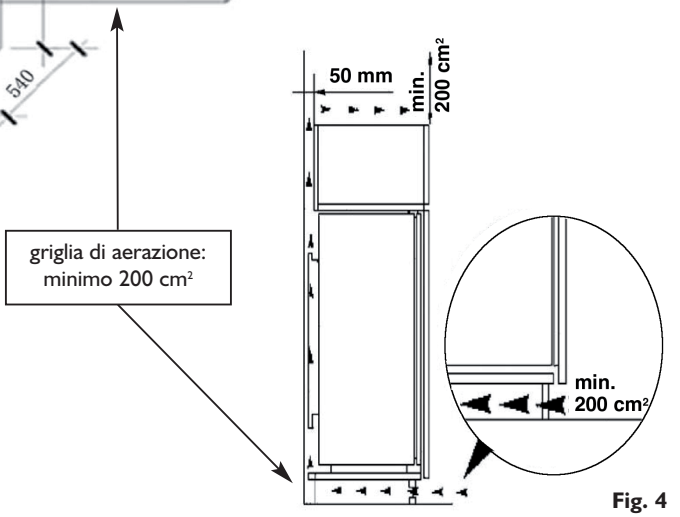

Fig. 4

Montaggio porta a trascinamento
Spingere l'apparecchio con cautela nel vano del mobile (**Fig. 5**) fino alla striscia di arresto "**A**".
Il materiale necessario all'installazione lo trovate all'interno del prodotto.

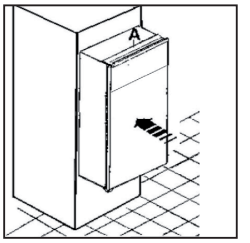

Fig. 5

Aprire la porta dell'apparecchio e spingere verso il lato opposto alla cerniera (**Fig. 6**). Fissare l'apparecchio con 4 viti, 2 viti al frontalino superiore e 2 alla squadretta laterale opposta alla cerniera centrale.

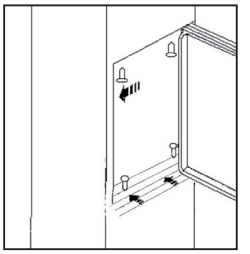
Fig. 6

Collocare la guida "**A**" secondo le quote indicate (**Fig. 7**) sul lato interno della porta del mobile e contrassegnare la posizione delle viti di fissaggio. Eseguire quindi i fori per le viti. Avvitare la guida.

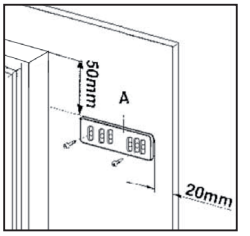

Fig. 7

Aprire la porta dell'apparecchio e del mobile di 90°. Spingere la squadretta "**B**" (**Fig. 8**) sulla guida "**A**". Fare aderire bene la porta del mobile e quella dell'apparecchio e contrassegnare la posizione dei fori al centro, come indicato in figura (**Fig. 8**). Rimuovere la squadretta "**B**" ed eseguire i fori per le viti con una punta da 2 mm Ø. Spingere nuovamente la squadretta sulla guida e fissarla con le viti fornite.

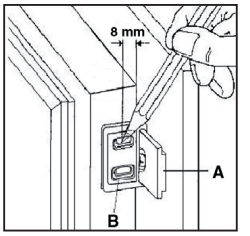

Fig. 8

Se è necessario regolare la porta del mobile, utilizzare lo slot longitudinale nella squadretta "**B**" (**Fig. 9**).

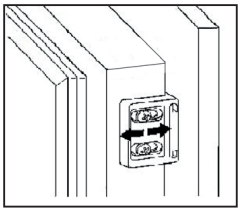
Fig. 9

Inserire a pressione il coperchio in dotazione "**D**", a seconda del modello, sulla squadretta "**B**".

La porta dello scomparto congelatore viene montata con 1 cerniera per porta a battente, mentre per la porta del frigorifero sono necessarie 2 cerniere di questo tipo.

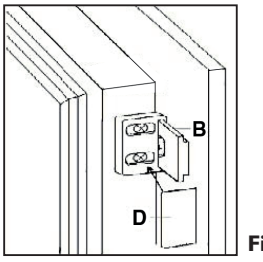

Fig. 10

5019 600 00468

F I

05/13