AKZM 8380/IXL

12NC: 852583810100

Штрих-код (EAN) код: 8003437830310

Whirlpool
SENSING THE DIFFERENCE

Вбудована електрична духова шафа Whirlpool: колір нержавіючої сталі, автоматичне очищення - AKZM 8380/IXL

Характеристики вбудованої духої шафи Whirlpool: технологія StarClean - екологічний автоматичний цикл очищення, який допоможе Вам досягнути чистоти за 35 хвилин без зайвих зусиль, всього в один дотик. Технології, які дозволять заощаджувати електроенергію. Галогенові лампи для ще більшої енергоефективності. Ексклюзивна технологія 6th SENSE дозволить Вам обрати з-поміж безлічі попередньо запрограмованих рецептів та автоматично налаштує температуру, комбінацію нагрівальних елементів та час для максимальних результатів за мінімальних зусиль. Інноваційна функція Cook3 дозволить Вам одночасно готувати до трьох різних страв. Ви можете бути певними, що запахи не змішаються.

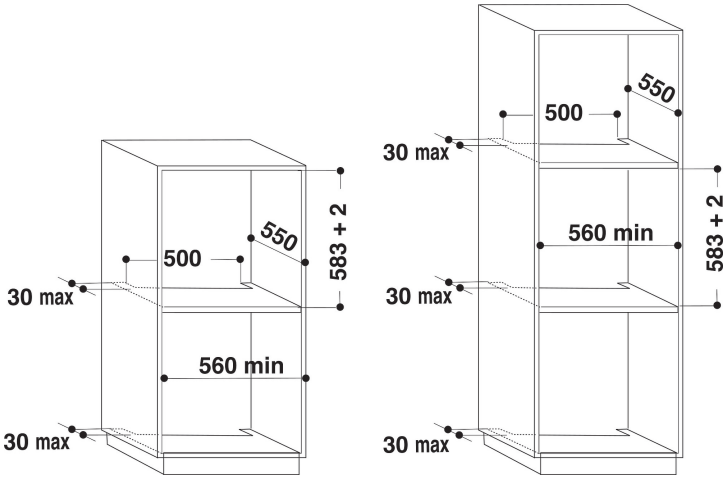

Технологія 6TH SENSE
Смачні та прості у приготуванні рецепти. Оберіть один з 30 циклів приготування і духова шафа самостійно обере найкращу функцію, потужність та час приготування, гарантуючи найкращі результати.

Ready2cook
Забудьте про попердній нагрів. Функція Ready2Cook використовує потужну систему конвекції, щоб швидко досягти необхідної температури і повністю позбавити Вас від попереднього розігріву.

Cook3
Без змішування запахів. З інноваційною функцією Cook3 можна приготувати до трьох страв одночасно без змішування ароматів.

iXelium
Довготривала краса. Революційне покриття iXelium захищає Вашу духову шафу від подряпин і корозії, завжди забезпечуючи ідеальний блиск та простоту очищення.

Дотягувач SoftClosing
Плавне закриття. Ваша духова шафа закриватиметься легко та тихо завдяки новому дотягувачу SoftClosing.

Простота очищення
Для очищення Вашої духової шафи просто використовуйте теплу воду і м'яку тканину. Забудьте про використання агресивних хімікатів або абразивних чистячих засобів.

- Технологія 6TH Sense
- 30 рецептів
- Система очищення SmartClean
- Клас енергоефективності A+
- Об'єм камери73 л
- Cook3
- Ready2Cook
- Функція Розморозка
- Программа приготування: Примусова вентиляція+вентилятор
- Гриль
- Емаль простого очищення
- Функція Турбо-гриль
- Великі порції
- Функція Вечірка
- Дотягувач Soft Closing
- Улюблені рецепти

AKZM 8380/IXL

12NC: 852583810100

Штрих-код (EAN) код: 8003437830310

Whirlpool
SENSING THE DIFFERENCE

MAIN FEATURES

Група продуктів	Духова шафа
Комерційний код	AKZM 8380/IXL
Основний колір продукту	Нержавіюча сталь
Тип конструкції	Вбудована
Тип управління	Електронне
Тип управління	-
Чи є вбудовані системи контролю варильної поіверхні?	Ні
Який тип варильної поверхні можна контроолювати?	-
Автоматичні програми	Так/Є
Струм (А)	16
Напруга (В)	220-240
Частота (Гц)	50/60
Length of Electrical Supply Cord (cm)	90
Тип вилки	Ні
Глибина з відкритими на 90 градусів дверцятами (мм)	-
Висота продукту	595
Ширина продукту	595
Глибина продукту	564
Мінімальна висота ніші	0
Мінімальна ширина ніші	0
Глибина ніші	0
Вага нетто (кг)	36
Корисний об'єм	73
Вбудована система очищення	Гідролітична (-ий)
Кількість решіток	1
Деко	3

TECHNICAL FEATURES

Таймер	-
Контроль часу	Електронне
Налаштування часу	Старт та Стоп
Система захисту	-
Внутрішнє освітлення	Так/Є
Кількість елементів освітлення	1
Розташування елементів освітлення	Дальня/Задня
Направляючі духової шафи	Телескопічні(-ий)
Теромщуп	Ні

ENERGY LABEL
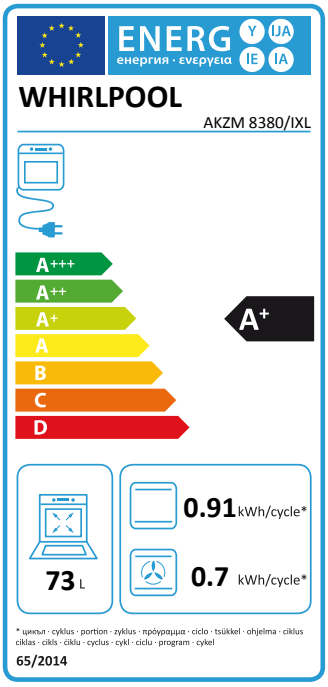
Підключення до мережі	Електричний
Тип камери	Елетрика
Клас енергоефективності - NEW (2010/30/EU)	A+
Річне енергоспоживання у режимі конвекція - NEW (2010/30/EU)	0.91
Річне енергоспоживання у режимі примусова вентиляція - NEW (2010/30/EU)	0.7