# AKWL 628/IXL

**12NC: 859991596210**

**GTIN (EAN) kodas: 8003437608551**

Whirlpool
SENSING THE DIFFERENCE

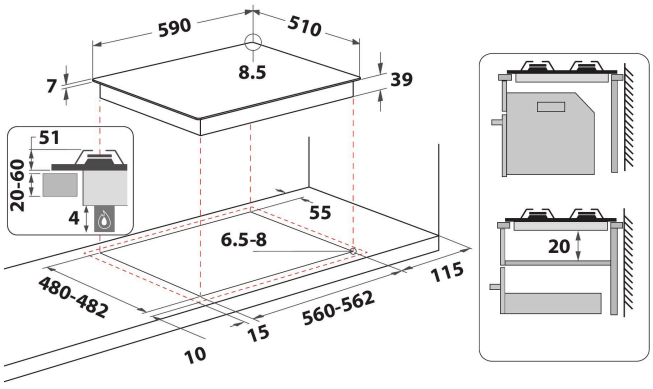


- Ketaus keptuvės atramos
- Elektromagnetinis saugumo įtaisas kiekvienam degikliui
- Šlifuotas chromas rankenėlės
- 2 W Collection Aphrodite 2 Ketaus grotelės
- Priekis valdymas
- 60 cm kaitlentė
- Uždegimo tipas: rankenėlė
- 4 degiklių
- 4 degiklių: 1 DCC medium 3500 W degiklis, 1 „Semirapid“ 1750 W degiklis, 1 „Semirapid“ 1750 W degiklis ir 1 „Auxiliar“ 1000 W degiklis.
- Matmenys, AxPxG: 41x590x510 mm
- Nišos matmenys, AxPxG: 38x560x480 mm
- Įtampa; 230 V
- Dujų jungtis: 8000 W
- Dujų tipas: G20
- Priekinė kairioji zona: 130 mm Ø, DCC medium 3500 W

## „Whirlpool“ dujinė kaitlentė: 4 dujiniai degikliai - AKWL 628/IXL

„Whirlpool“ dujinės kaitlentės charakteristikos: „iXelium“ lengvai valomas, atsparus dėmėms paviršius.

**iXelium**
Ilgalaikis blizgesys. Revoliucinė „iXelium“ technologija apsaugo jūsų kaitlentę nuo įbrėžimų ir korozijos, kad ji visuomet spindėtų. Ir labai lengva valyti: jums tereikia vandens ir minkštos šluostės.

**Maksimali galia 3500W**
3,5 kW degiklis. Mėgaukitės skanesniais rezultatais per trumpesnį laiką. Tobulai gaminkite mėsą, užvirinkite vandenį greičiau ir mėgaukitės puikiais skrudintais patiekalais, naudodami puikųjį, galingą 3 500 W degiklį.

**Booster**
Mėgaukitės itin greitu užvirimo laiku su „Booster“ gaminimo zona.

**Greitas užvirimas**
Mėgaukitės greitesniu virimu. Mūsų novatoriška technologija, veiksmingai išnaudodama liepsnos energiją, užtikrina, kad didesnė kaitra tiesiogiai veiktų jūsų puodus ir keptuves, kas leidžia greičiau mėgautis idealiais rezultatais.

**Platūs ketaus puodų laikikliai**
Dėl plačių ketaus puodų laikiklių ir išskirtinio dizaino kepimo paviršius padidėja, todėl keptuves galima lengvai paslinkti nuo vieno degiklio prie kito jų nekeliant, be to, jue pakankamai patvarūs, kad atlaikytų smūgius, nerūdytų ir nesusibraižytų. Kaitlentės puodų laikikliai pagaminti iš ketaus, puikios kokybės medžiagos, kuri atspari aukštai temperatūrai, patvari ir puikiai perduoda kaitrą. Pakoreguotos, kad būtų patogesnės ir gražesnės, išskirtinio dizaino ergonominės rankenėlės užtikrina lengvesnį naudojimą, geresnį valdymą ir lengvą plieninių ir stiklinių modelių valymą

**4 galingi dujiniai degikliai (PB)**
Galingas gaminimas. Ši „Whirlpool“ kaitlentė pasižymi 4 galingais degikliais, kurie garantuoja papildomą kaitrą ir pagreitina užvirimą, kepimą ir gaminimą garuose, tuo pat metu užtikrindama didelį energijos efektyvumą.

**Daugiapakopė liepsna**
9 liepsnos lygiai skirtingiems kepimo būdams. Visada gaukite idealią liepsną savo kepimo būdams, kad be vargo pasiektumėte puikių kepimo rezultatų.

**Lengva valyti**
Lengvas valymas. Dėl mūsų lengvai valomų paviršių, kad jūsų kaitlentė būtų švari, jums tereikia drėgnos šluostės.

# AKWL 628/IXL

**12NC: 859991596210**

**GTIN (EAN) kodas: 8003437608551**

Whirlpool
SENSING THE DIFFERENCE

## PAGRINDINĖS YPATYBĖS

| | |
|---|---|
| Produkto grupė | Kaitlentė |
| Konstrukcijos tipas | Integruota |
| Valdymo tipas | Nėra |
| Valdymo nustatymų tipas | Rankenėlė |
| Dujinių degiklių skaičius | 4 |
| Elektrinių gaminimo zonų skaičius | 0 |
| Elektrinių gaminimo zonų skaičius | 0 |
| Radialinių kaitviečių skaičius | 0 |
| Halogeninių plokščių skaičius | 0 |
| Indukcinių gaminimo zonų skaičius | 0 |
| Elektrinių šildymo zonų skaičius | 0 |
| Valdymo panelės vieta | Priekis |
| Pagrindinė paviršiaus medžiaga | Nerūdijančio plieno danga |
| Pagrindinė gaminio spalva | „Ixelium“ nerūdijantis plienas |
| Elektros jungties galia (W) | 0 |
| Dujų galia (W) | 8000 |
| Dujų tipas | G20 |
| Srovė (A) | 0,2 |
| Įtampa (V) | 230 |
| Dažnis (Hz) | 50 |
| Maitinimo laido ilgis (cm) | 85 |
| Kištuko tipas | Ne |
| Dujų jungtis | Cilindrinis |
| Gaminio plotis | 590 |
| Gaminio aukštis | 41 |
| Gaminio gylis | 510 |
| Mažiausias nišos aukštis | 38 |
| Mažiausias nišos aukštis | 560 |
| Nišos gylis | 480 |
| Grynasis (neto) svoris (kg) | 10.5 |
| Automatinės programos | Ne |

## TECHNINĖS SAVYBĖS

| | |
|---|---|
| Įjungimo indikatorius | Ne |
| Indikatorių skaičius | 0 |
| Reguliavimo tipas | Reguliuojama temperatūra |
| Gaubto tipas | Be |
| Likutinės šilumos indikatorius | Be |
| Maitinimo jj. / išj. jungiklis | Ne |
| Saugos įtaisas | - |
| Laikmatis | Ne |

## ENERGINĖ KORTELĖ

| | |
|---|---|
| Energijos įvestis | Dujos |