GHID DE REFERINȚĂ
PENTRU UTILIZARE ZILNICĂ

VĂ MULȚUMIM CĂ AȚI ACHIZIȚIONAT UN PRODUS HOTPOINT- ARISTON. Pentru a beneficia de servicii complete de asistență, vă rugăm să vă înregistrați aparatul pe: **www.hotpoint.eu/register**

Puteți descărca Instrucțiunile privind siguranța şi Ghidul de utilizare şi întreținere vizitând site-ul nostru web **docs.hotpoint.eu** şi urmând instrucțiunile de pe coperta din spate a acestei broşuri.

Înainte de a utiliza aparatul, citiți cu atenție Ghidul privind sănătatea şi siguranța.

DESCRIEREA PRODUSULUI

APARATUL

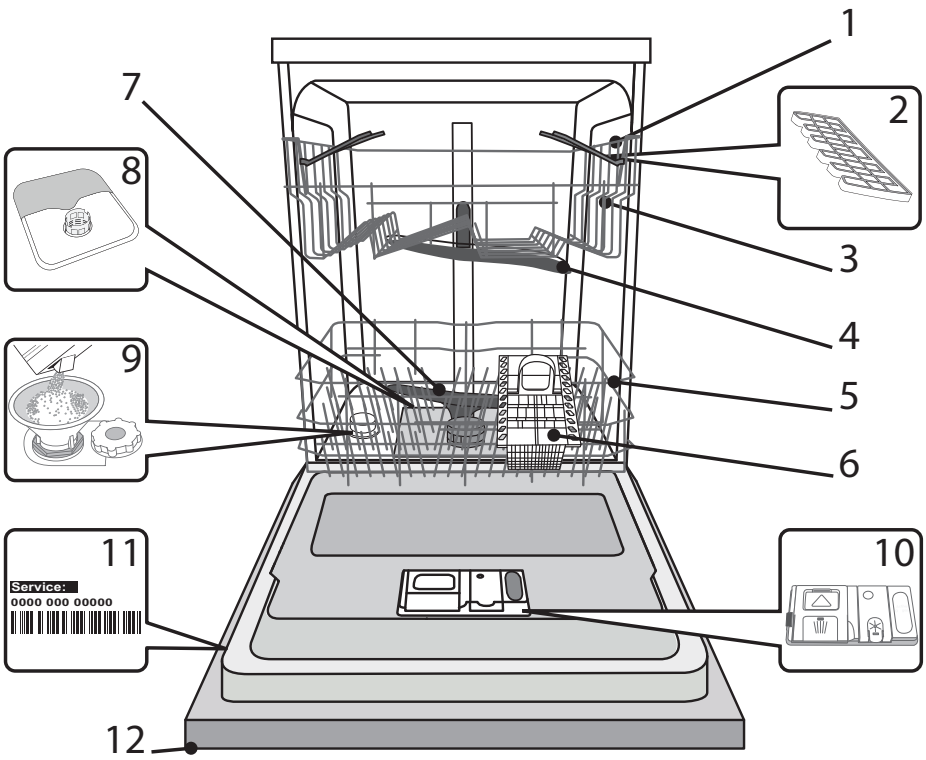

1. Coşul superior
2. Clapete rabatabile
3. Mecanism de reglare a înălțimii raftului superior
4. Brațul de pulverizare superior
5. Coşul inferior
6. Coşul pentru tacâmuri
7. Brațul de pulverizare inferior
8. Ansamblu de filtre
9. Compartimentul pentru săruri
10. Dozatoare de detergent şi agent de clătire
11. Plăcuța cu datele tehnice
12. Panoul de comandă

PANOUL DE COMANDĂ

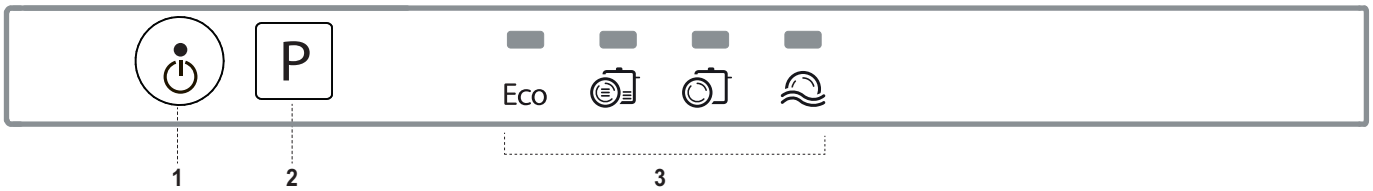

1. Buton Pornire/Oprire/Resetare cu indicator luminos
2. Butonul pentru selectarea programelor
3. Indicatori luminoşi programe

PRIMA UTILIZARE
SĂRURI, AGENT DE CLĂTIRE ŞI DETERGENT

RECOMANDĂRI PRIVIND PRIMA UTILIZARE
După instalare, demontaţi opritoarele rafturilor şi elementele elastice de fixare a raftului superior.

UMPLEREA COMPARTIMENTULUI PENTRU SĂRURI
Utilizarea sărurilor previne formarea DEPUNERILOR DE CALCAR pe vase şi pe componentele funcţionale ale maşinii.
- Este important ca compartimentul pentru săruri să nu fie niciodată gol.
- Este important să setaţi duritatea apei.

Compartimentul pentru săruri este amplasat în partea inferioară a maşinii de spălat vase *(consultaţi DESCRIEREA PRODUSULUI)* şi trebuie umplut atunci când flotorul verde de pe capacul compartimentului pentru săruri nu mai este vizibil.

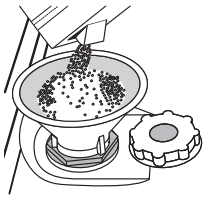

1.Demontaţi raftul inferior şi desfiletaţi capacul compartimentului (în sens antiorar).
2.Numai la prima operaţiune de acest fel: umpleţi compartimentul pentru săruri cu apă.
3.Poziţionaţi pâlnia *(consultaţi figura)* şi umpleţi compartimentul pentru săruri până la margine (aproximativ 1 kg); este perfect normal să curgă puţină apă în afară.
4. Scoateţi pâlnia şi ştergeţi resturile de săruri de pe deschidere.

Asiguraţi-vă că este înfiletat bine capacul, astfel încât să nu intre detergent în compartiment în timpul programului de spălare (acest lucru poate avaria iremediabil instalaţia de dedurizare a apei).
Oricând trebuie să adăugaţi săruri, este obligatoriu să finalizaţi procedura înainte de a începe ciclul de spălare.

SETAREA DURITĂŢII APEI
Pentru a permite instalaţiei de dedurizare a apei să funcţioneze perfect, este esenţial ca setarea durităţii apei să se bazeze pe nivelul de duritate a apei din locuinţa dumneavoastră. Aceste informaţii pot fi obţinute de la furnizorul local de apă.
Setarea din fabrică se aplică pentru un nivel mediu de duritate a apei (2).
- Porniţi aparatul apăsând pe butonul **PORNIRE/OPRIRE**.
- Opriţi aparatul apăsând pe butonul **PORNIRE/OPRIRE**.
- Ţineţi apăsat butonul **P** timp de 5 secunde, până când auziţi un semnal sonor.
- Porniţi aparatul apăsând pe butonul **PORNIRE/OPRIRE**.
- Indicatorul luminos al programului pentru nivelul setat în mod curent clipeşte.
- Apăsaţi butonul **P** pentru a selecta nivelul de duritate dorit *(consultaţi TABELUL DURITĂŢII APEI)*.

Tabelul durităţii apei			
Nivel		**°dH** Grade germane	**°fH** Grade franceze
1	Moale-Medie	0 - 11	0 - 20
2	Normală	12 - 17	21 - 30
3	Dură	18 - 34	31 - 60
4	Foarte dură	35 - 50	61 - 90

- Opriţi aparatul apăsând pe butonul **PORNIRE/OPRIRE**.

Setarea este finalizată!
După finalizarea acestei proceduri, rulaţi un program fără a încărca maşina.
Utilizaţi numai săruri concepute special pentru maşini de spălat vase.
După ce aţi introdus sărurile în maşină, indicatorul luminos de nivel al sărurilor se stinge.
Dacă compartimentul pentru săruri nu este umplut, poate rezulta deteriorarea instalaţiei de dedurizare a apei şi a rezistenţei.

UMPLEREA DOZATORULUI PENTRU AGENT DE CLĂTIRE
Agentul de clătire facilitează uscarea vaselor. Dozatorul pentru agentul de clătire **A** trebuie umplut atunci când indicatorul optic de culoare închisă de pe uşa **C** a dozatorului devine transparent..

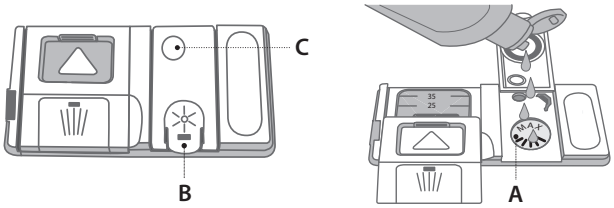

1. Deschideţi dozatorul **B** apăsând şi trăgând în sus clapeta de pe capac.
2. Introduceţi cu grijă agentul de clătire până la marcajul de referinţă maxim (110 ml) al spaţiului de umplere - evitaţi scurgerile. În caz contrar, curăţaţi imediat folosind o lavetă uscată.
3. Apăsaţi capacul în jos până când auziţi un clic de închidere.

Nu turnaţi NICIODATĂ agentul de clătire direct în cuvă.

REGLAREA DOZEI DE AGENT DE CLĂTIRE
Dacă nu sunteţi pe deplin mulţumit de rezultatele de uscare, puteţi regla cantitatea de agent de clătire utilizat.
- Porniţi maşina de spălat vase folosind butonul **PORNIRE/OPRIRE**.
- Opriţi-o folosind butonul **PORNIRE/OPRIRE**.
- Apăsaţi pe butonul **P** de trei ori - se va auzi un semnal sonor.
- Porniţi maşina folosind butonul **PORNIRE/OPRIRE**.
- Indicatorul luminos al programului pentru nivelul setat în mod curent clipeşte.
- Apăsaţi pe butonul **P** pentru a selecta cantitatea de agent de clătire care trebuie alimentată.
- Opriţi maşina folosind butonul **PORNIRE/OPRIRE**

Setarea este finalizată!
Dacă nivelul de agent de clătire este setat la ZERO (ECO), nu se va alimenta cu agent de clătire. Indicatorul luminos pentru NIVEL SCĂZUT DE AGENT DE CLĂTIRE nu se va aprinde dacă agentul de clătire este consumat.
Pot fi setate maxim 4 niveluri în conformitate cu modelul de maşină de spălat vase. Setarea din fabrică este specifică modelului, vă rugăm să respectaţi instrucţiunile de mai sus pentru a verifica setarea adecvată pentru maşina dumneavoastră.
- Dacă observaţi urme albăstrui pe vase, setaţi un număr mic (1-2).
- Dacă există urme de apă sau depuneri de calcar pe vase, setaţi un număr mare (3-4).

UMPLEREA DOZATORULUI DE DETERGENT

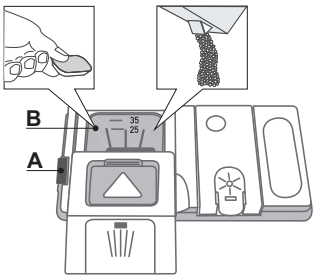

Pentru a deschide dozatorul de detergent, folosiţi dispozitivul de deschidere A.
Introduceţi detergent numai în compartimentul uscat B.
Introduceţi cantitatea de detergent pentru prespălare direct în cuvă.
1.Atunci când măsuraţi cantitatea de detergent, consultaţi informaţiile menţionate anterior pentru a adăuga cantitatea corespunzătoare. În interiorul dozatorului B există indicaţii care vă pot ajuta la dozarea detergentului.
2. Îndepărtaţi resturile de detergent de pe marginile dozatorului şi închideţi sonor capacul.
3. Închideţi capacul dozatorului de detergent trăgând în sus până când dispozitivul de închidere este fixat în poziţie.

Dozatorul de detergent se deschide automat la momentul potrivit, în conformitate cu programul.

TABEL CU PROGRAME

Program			Durate de uscare	Compartiment detergent		Durata programului de spălare (h:min)*)	Consum de apă (litri/ciclu)	Consum de energie (kWh/ciclu)
				Cuvă	B			
1. Eco	Eco	50°	√	√	√	3:20	12,0	1,04
2. Intensiv		65°	√	-	√	2:30	15,0	1,50
3. Normal		55°	√	-	√	2:00	15,0	1,35
4. Program scurgere		-	-	-	-	0:10	4,5	0,01

Datele programului ECO sunt stabilite în condiţii de laborator, în conformitate cu standardul european EN 50242.
Notă pentru laboratoarele de testări: pentru informaţii privind condiţiile testului comparativ EN, trimiteţi o solicitare la adresa: assistenza_en_lvs@indesitcompany.com
Nu este necesară tratarea în prealabil a vaselor înaintea oricăruia dintre aceste programe.
**) Durata programului indicată pe afişaj sau în broşură reprezintă o estimare calculată în condiţii standard. Durata actuală poate varia în funcţie de o multitudine de factori, cum ar fi temperatura şi presiunea apei la intrare, temperatura încăperii, cantitatea de detergent, dimensiunea şi tipul încărcăturii, distribuţia încărcăturii, opţiunile suplimentare selectate şi calibrarea senzorului. Calibrarea senzorului poate mări durata programului cu până la 20 min.*
Consum în modul Standby: Consum în modul Inactiv: 5 W - Consum în modul Oprit: 0,5 W

DESCRIEREA PROGRAMELOR

Instrucţiuni privind selectarea ciclului de spălare.

ECO
Vase normal murdare. Programul standard, cel mai eficient din punctul de vedere al consumului combinat de energie electrică şi apă.

INTENSIV
Program recomandat pentru vase foarte murdare, adecvat în special pentru tigăi şi cratiţe (a nu se utiliza în cazul articolelor delicate).

NORMAL
Vase normal murdare. Ciclu zilnic, care asigură performanţe de curăţare optime într-un timp mai scurt.

PROGRAM SCURGERE
Vase care trebuie să fie spălate mai târziu. A nu se utiliza detergent cu acest program.

INote:
Pentru a reduce consumul şi mai mult, porniţi maşina de spălat vase numai atunci când este încărcată la maximum.

UTILIZAREA ZILNICĂ

1. **VERIFICAREA RACORDĂRII LA REȚEAUA DE ALIMENTARE CU APĂ**
   Verificați ca maşina de spălat vase să fie racordată la rețeaua de alimentare cu apă şi ca robinetul să fie deschis.
2. **PORNIREA MAŞINII DE SPĂLAT VASE**
   Deschideți uşa şi apăsați pe butonul de **PORNIRE/OPRIRE**.
3. **ÎNCĂRCAREA RAFTURILOR**
   (consultați ÎNCĂRCAREA RAFTURILOR)
4. **UMPLEREA DOZATORULUI DE DETERGENT**
   (consultați TABELUL CU PROGRAME).
5. **SELECTAREA PROGRAMULUI ŞI PERSONALIZAREA CICLULUI**
   Selectați cel mai adecvat program în conformitate cu tipul de veselă şi gradul de murdărie al acesteia *(consultați DESCRIEREA PROGRAMELOR)* apăsând pe butonul **P**.
6. **START**
   Porniți ciclul de spălare închizând uşa. La pornirea programului veți auzi un semnal sonor.
7. **TERMINAREA CICLULUI DE SPĂLARE**
   Terminarea ciclului de spălare este indicată de semnalele sonore, şi clipeşte indicatorul luminos al programului selectat . Deschideți uşa şi opriți aparatul apăsând pe butonul **PORNIRE/OPRIRE**.
   Aşteptați câteva minute înainte de a scoate vesela pentru a evita producerea arsurilor.
   Descărcați rafturile, începând cu cel inferior.

Maşina se va opri automat în timpul anumitor perioade prelungite de inactivitate, pentru a reduce consumul de electricitate.
Dacă vasele prezintă un grad redus de murdărie sau dacă au fost clătite cu apă înainte de a le introduce în maşina de spălat vase, reduceți în mod corespunzător cantitatea de detergent utilizat.

MODIFICAREA UNUI PROGRAM CARE RULEAZĂ

Dacă a fost selectat un program greşit, îl puteți schimba, cu condiția ca acesta abia să fi început: deschideți uşa **(atenție la aburii FIERBINȚI!)**, apăsați şi mențineți apăsat butonul **PORNIRE/OPRIRE**, iar maşina se va opri.
Reporniți maşina folosind butonul **PORNIRE/OPRIRE** şi selectați noul ciclu de spălare, precum şi opțiunile dorite; porniți ciclul închizând uşa şi

ADĂUGAREA DE VASE SUPLIMENTARE

Fără a opri maşina, deschideți uşa **(atenție la aburii FIERBINȚI!)** şi introduceți vesela în interiorul maşinii de spălat vase. Închideți uşa Ciclul va fi reluat din punctul în care a fost întrerupt.

ÎNTRERUPERI ACCIDENTALE

Dacă uşa este deschisă în timpul ciclului de spălare sau dacă s-a produs o pană de curent, ciclul se opreşte. Acesta reporneşte din punctul în care a fost întrerupt odată ce uşa este închisă sau alimentarea cu energie electrică este restabilită.

Pentru mai multe informații privind funcțiile, puteți solicita sau descărca de pe site-ul nostru web Ghidul de utilizare şi întreținere urmând instrucțiunile de la ultima pagină. www

SFATURI ŞI RECOMANDĂRI

RECOMANDĂRI

Înainte de a încărca rafturile, eliminați toate resturile de alimente de pe vase şi goliți paharele. **Nu este necesar să le clătiți în prealabil sub jet de apă curentă.**
Aranjați vesela astfel încât să fie bine poziționată şi să nu se răstoarne; de asemenea, aranjați recipientele cu deschiderile în jos şi aşezați înclinat articolele concave/convexe, pentru a permite apei să ajungă pe orice suprafață şi să curgă liber.
Avertisment: capacele, mânerele, tăvile şi tigăile nu trebuie să împiedice rotirea brațelor de pulverizare.
Amplasați articolele mici în coşul pentru tacâmuri.
Vasele şi cratițele foarte murdare trebuie aşezate pe raftul inferior deoarece în această zonă jeturile de apă sunt mai puternice şi se înregistrează performanțe mai mari de spălare.
După încărcarea aparatului, asigurați-vă că brațele de pulverizare se pot roti liber.

IGIENĂ

Pentru a evita acumularea mirosurilor neplăcute şi a sedimentelor în maşina de spălat vase, vă rugăm să rulați un program de temperatură ridicată cel puțin o dată pe lună. Folosiți o măsură de detergent şi rulați un program fără a încărca vase pentru a curăța aparatul.

VESELĂ NECORESPUNZĂTOARE PENTRU SPĂLAREA ÎN MAŞINĂ

- Veselă şi tacâmuri din lemn.
- Pahare cu decorațiuni delicate, veselă artizanală şi veselă antică. Aceste decorațiuni nu sunt rezistente la spălarea în maşina de spălat vase.
- Articole din material sintetic care nu sunt rezistente la temperaturi ridicate.
- Veselă din cupru şi cositor.
- Veselă murdară de cenuşă, ceară, unsoare sau cerneală.

Culorile decorațiunilor de pe articolele din sticlă şi ale articolelor din aluminiu/argint se pot modifica şi pot albi în timpul procesului de spălare. Unele tipuri de articole din sticlă (de exemplu, obiecte de cristal) pot deveni opace după câteva cicluri de spălare.

DETERIORAREA PAHARELOR ŞI A VESELEI

- Utilizați numai pahare şi veselă din porțelan marcate de către producător ca fiind rezistente la spălarea în maşină.
- Utilizați un detergent delicat pentru veselă
- Scoateți paharele şi vesela din maşina de spălat vase imediat ce ciclul de spălare este finalizat.

ÎNCĂRCAREA RAFTURILOR

COŞUL SUPERIOR

Încărcaţi vasele delicate şi uşoare: pahare, ceşti, farfurioare, boluri pentru salată puţin adânci.

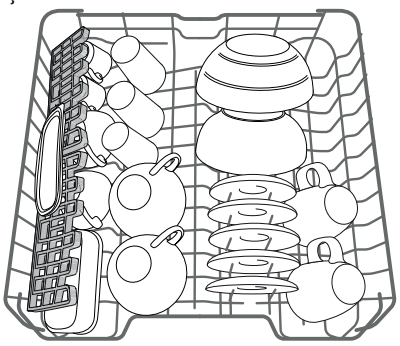

(exemplu de încărcare pentru raftul superior)

COŞUL INFERIOR

Pentru oale, capace, farfurii, boluri pentru salată, tacâmuri etc. În mod ideal, farfuriile şi capacele mari trebuie amplasate în părţile laterale, pentru a se evita interferenţele cu braţul de pulverizare.

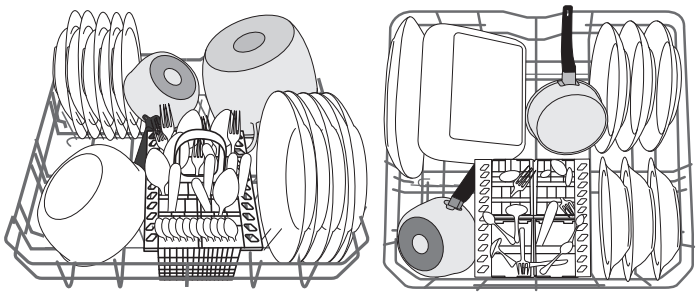

(exemplu de încărcare pentru raftul inferior)

REGLAREA ÎNĂLŢIMII RAFTULUI SUPERIOR

Înălţimea raftului superior poate fi reglată: în poziţie înaltă pentru a introduce vesela voluminoasă pe raftul inferior şi în poziţie joasă pentru a profita din plin de suporturile rabatabile, creând mai mult spaţiu în partea superioară şi evitând ciocnirea cu articolele de pe raftul inferior.

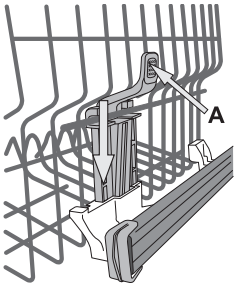

Raftul superior este prevăzut cu un **mecanism de reglare a înălţimii raftului superior** *(consultaţi figura)*; fără a apăsa pe manete, ridicaţi în sus ţinând pur şi simplu de părţile laterale ale raftului, şi fixaţi imediat ce raftul este stabil în poziţia de sus.

Pentru a reveni în poziţia inferioară, apăsaţi pe manetele **A** din părţile laterale ale raftului şi deplasaţi-l în jos.

Vă recomandăm cu insistenţă să nu reglaţi înălţimea raftului atunci când acesta este încărcat. Nu ridicaţi şi nu coborâţi NICIODATĂ raftul numai pe o singură parte.

COŞUL PENTRU TACÂMURI

Coşul modular este prevăzut cu grătare de înaltă calitate pentru dispunerea optimă a tacâmurilor. Coşul pentru tacâmuri trebuie poziţionat numai în partea din faţă a raftului inferior..

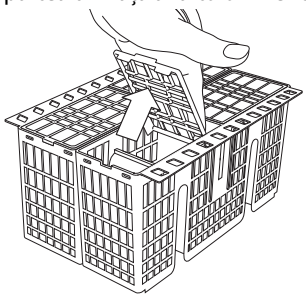

Cuţitele şi alte ustensile cu margini ascuţite trebuie amplasate în coşul pentru tacâmuri cu vârfurile orientate în jos sau poziţionate orizontal în compartimentele rabatabile ale raftului superior.

CLAPETE RABATABILE CU POZIŢIE REGLABILĂ

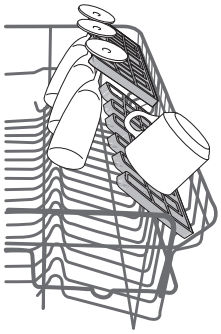

Clapetele rabatabile laterale pot fi poziţionate pe trei înălţimi diferite pentru a optimiza dispunerea veselei pe raft.

Paharele pentru vin pot fi aşezate în siguranţă pe clapetele rabatabile, introducând picioarele acestora în fantele corespunzătoare.

Pentru a obţine rezultate optime de uscare, înclinaţi mai mult clapetele rabatabile.

Pentru a modifica înclinarea, trageţi în sus clapeta rabatabilă, culisaţi-o uşor şi poziţionaţi-o după preferinţă.

CURĂȚAREA ŞI ÎNTREȚINEREA

CURĂȚAREA ANSAMBLULUI DE FILTRE

Curăţaţi în mod regulat ansamblul de filtre astfel încât filtrele să nu se înfunde şi apa reziduală să fie evacuată în mod corespunzător. Ansamblul de filtre este alcătuit din trei filtre care îndepărtează resturile de alimente din apa de spălare, permiţând apoi recircularea acesteia: pentru rezultate de spălare optime, trebuie să le menţineţi curate.

Maşina de spălat vase nu trebuie utilizată fără filtre sau dacă un filtru este desprins.

După câteva spălări, verificaţi ansamblul de filtre şi, dacă este necesar, curăţaţi-l temeinic sub jet de apă curentă, folosind o perie nemetalică şi respectând instrucţiunile de mai jos:

1. Rotiţi filtrul cilindric **A** în sens antiorar şi scoateţi-l afară *(Fig 1)*.
2. Demontaţi filtrul în formă de ceaşcă **B** apăsând uşor pe clapetele laterale *(Fig 2)*.
3. Culisaţi în afară placa din oţel inoxidabil a filtrului **C** *(Fig 3)*.
4. Examinaţi obturaţiile şi îndepărtaţi resturile de alimente.

NU DEMONTAŢI NICIODATĂ protecţia pompei acţionate în timpul ciclului de spălare (componentă neagră) *(Fig 4)*.

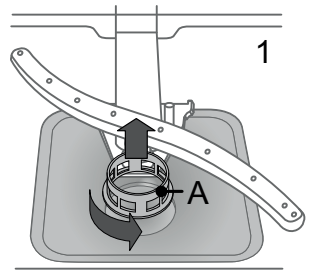

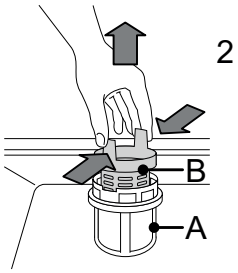

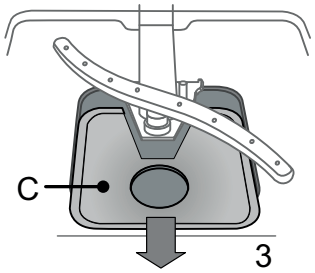

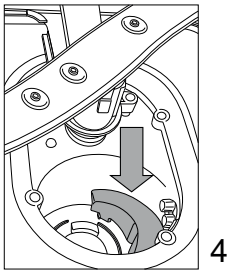

După curăţarea filtrelor, montaţi la loc ansamblul de filtre şi fixaţi-l în poziţia corectă; acest lucru este esenţial pentru menţinerea funcţionării eficiente a maşinii de spălat vase.

CURĂȚAREA BRAȚELOR DE PULVERIZARE

Ocazional, resturile de alimente se pot usca pe braţele de pulverizare şi pot bloca orificiile de pulverizare a apei. Prin urmare, se recomandă să verificaţi braţele din când în când şi să le curăţaţi folosind o perie nemetalică mică.

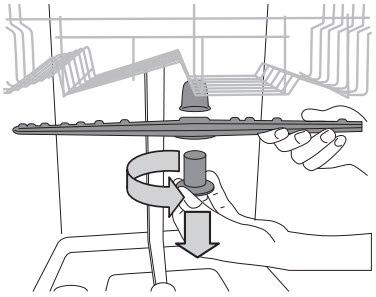

Pentru a demonta braţul de pulverizare superior, rotiţi inelul de fixare din plastic în sens antiorar. Braţul de pulverizare superior trebuie introdus astfel încât partea cu cele mai multe orificii să fie îndreptată în sus.

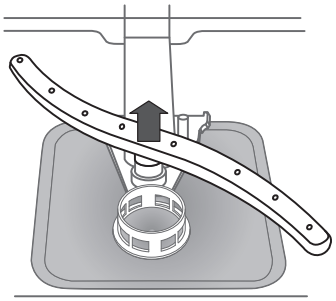

Braţul de pulverizare inferior poate fi demontat prin tragerea în sus.

CURĂȚAREA FURTUNULUI DE ALIMENTARE CU APĂ

Dacă furtunurile pentru apă sunt noi sau dacă nu au fost utilizate o perioadă lungă de timp, lăsaţi apa să curgă pentru a vă asigura că acestea sunt curate şi că nu prezintă impurităţi înainte de a efectua conexiunile necesare. Dacă nu luaţi măsurile de precauţie necesare, furtunul de alimentare cu apă se poate bloca şi poate deteriora maşina de spălat vase.

Hotpoint
ARISTON

REMEDIEREA PROBLEMELOR

Este posibil ca maşina dumneavoastră de spălat vase să nu funcţioneze corespunzător.
Înainte de a contacta centrul de service, verificaţi dacă problema poate fi remediată parcurgând următoarea listă.

PROBLEME	CAUZE POSIBILE	SOLUŢII
Maşina de spălat vase nu porneşte sau nu răspunde la comenzi.	Aparatul nu a fost conectat la priză în mod corespunzător.	Introduceţi ştecherul în priză.
	Pană de curent.	Maşina de spălat vase porneşte automat atunci când revine curentul.
	Uşa maşinii de spălat vase nu este închisă.	Împingeţi ferm uşa până când auziţi un *„clic”*.
	Aparatul nu răspunde la comenzi.	Opriţi aparatul apăsând pe butonul **PORNIRE/OPRIRE**, reporniţi-l după aproximativ un minut şi resetaţi programul.
Maşina de spălat vase nu evacuează apa.	Încă nu s-a terminat ciclul de spălare.	Aşteptaţi finalizarea ciclului de spălare.
	Furtunul de evacuare este îndoit.	Asiguraţi-vă că furtunul de evacuare nu este îndoit *(consultaţi INSTRUCŢIUNILE DE INSTALARE)*.
	Conducta de evacuare a chiuvetei este blocată.	Curăţaţi conducta de evacuare a chiuvetei.
	Filtrul este înfundat cu resturi de alimente	Curăţaţi filtrul *(consultaţi CURĂŢAREA ANSAMBLULUI DE FILTRE)*.
Maşina de spălat vase produce zgomot excesiv.	Vasele se lovesc unele de celelalte.	Aranjaţi corect vesela *(consultaţi ÎNCĂRCAREA RAFTURILOR)*.
	S-a produs o cantitate excesivă de spumă.	Detergentul nu a fost măsurat corect sau nu este adecvat pentru utilizare în maşini de spălat vase *(consultaţi UMPLEREA DOZATORULUI DE DETERGENT)*. Resetaţi maşina de spălat vase apăsând pe butonul DRENARE *(consultaţi OPŢIUNI ŞI FUNCŢII)* şi rulaţi noul program, fără detergent.
Vasele nu sunt curate.	Vesela nu a fost aranjată corespunzător.	Aranjaţi corect vesela *(consultaţi ÎNCĂRCAREA RAFTURILOR)*.
	Braţele de pulverizare nu se pot roti liber, acestea fiind împiedicate de vase.	Aranjaţi corect vesela *(consultaţi ÎNCĂRCAREA RAFTURILOR)*.
	Ciclul de spălare este prea lejer.	Selectaţi un ciclu de spălare corespunzător *(consultaţi TABELUL CU PROGRAME)*.
	S-a produs o cantitate excesivă de spumă.	Detergentul nu a fost măsurat corect sau nu este adecvat pentru utilizare în maşini de spălat vase *(consultaţi UMPLEREA DOZATORULUI DE DETERGENT)*.
	Capacul compartimentului pentru agent de clătire nu a fost închis corect.	Asiguraţi-vă că este închis capacul dozatorului pentru agent de clătire.
	Filtrul este murdar sau înfundat.	Curăţaţi ansamblul de filtre *(consultaţi secţiunea ÎNGRIJIRE ŞI ÎNTREŢINERE)*.
	Lipsesc sărurile.	Umpleţi compartimentul pentru săruri *(consultaţi UMPLEREA COMPARTIMENTULUI PENTRU SĂRURI)*.

GHID DE ÎNTREŢINERE ŞI DE REMEDIERE A DEFECŢIUNILOR

Pentru informaţii suplimentare, consultarea procedurilor de întreţinere şi de depanare, consultaţi ***Ghidul de utilizare şi întreţinere***.
Ghidul de utilizare şi întreţinere poate fi obţinut:
• De la serviciul de asistenţă tehnică post-vânzare; consultaţi numărul de telefon specificat în certificatul de garanţie.
• prin descărcarea de pe site-ul web: **docs.hotpoint.eu**
• utilizând codul QR:

FIŞA CU DATE TEHNICE

Datele tehnice privind consumul de energie pot fi descărcate de pe site-ul web: **docs.hotpoint.eu**

CONTACTAREA SERVICIULUI DE ASISTENŢĂ TEHNICĂ POST-VÂNZARE

Când contactaţi serviciul de asistenţă tehnică post-vânzare, trebuie să specificaţi codurile indicate pe plăcuţa cu date tehnice ataşată pe partea stângă sau dreaptă de pe interiorul uşii maşinii de spălat vase. Numărul de telefon este indicat în certificatul de garanţie sau pe site-ul web:
www.hotpoint.eu

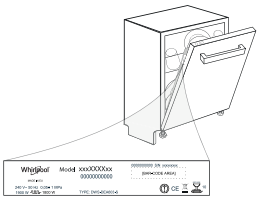

400011299565
08/2018 mk - Xerox Fabriano

Hotpoint
ARISTON