BRBE 2B19 X

Integrierbarer Geschirrspüler (60 cm)

Bauknecht
Für mich und mein Zuhause

TOP 4
- Übersichtliches Display mit Restzeitanzeige und 2, 4, 8 Std. Startzeitvorwahl
- 3 verschiedene Reinigungstemperaturen
- Doppelscharnier
- Vollwasserschutz

EDELSTAHL

BRBE 2B19 X
EAN 40 11577 85079 6

AUSSTATTUNG
- 13 Maßgedecke
- Übersichtliches Display mit Restzeitanzeige und 2, 4, 8 Std. Startzeitvorwahl
- Akustisches Signal zeigt das Programmende an
- Elektronische Salz- und elektronische Klarspülernachfüllanzeige
- Edelstahl-Innenraum für maximale Hygiene
- Doppelscharnier
- Vollwasserschutz

SPÜLPROGRAMME
- **5 Standardprogramme**
- 3 verschiedene Reinigungstemperaturen
- Spülprogramme: ECO, Kalt Vorspülen, Expressprogramm, Intensivprogramm, Mix-Programm

BETRIEBSARTEN
- Halbe Beladung
- Option für Spültabs

GESCHIRRKÖRBE
- Oberkorb herausnehmbar und höhenverstellbar, auch beladen
- 2 klappbare Tassenablagen im Oberkorb
- Herausnehmbarer Besteckkorb
- Graue Geschirrkörbe

VERBRAUCHSDATEN
- Energieeffizienzklasse A+, Reinigungseffizienzklasse A, Trocknungswirkungsklasse A[1]
- 12 Liter Wasser, 1,06 kWh Strom im Standardprogramm
- Jährlicher Verbrauch im Standardprogramm bei 280 Spülgängen: 3360 Liter Wasser, 296 kWh Strom

TECHNISCHE DATEN
- Nur 49 dB(A) im Normalprogramm
- Warmwasseranschluss bis 60 °C möglich
- Anschlusskabellänge 130 cm
- Gerätehöhe verstellbar von 820 – 900 mm
- Schalterblende von 115 bis 145 mm höhenverstellbar
- Gerätemaße (HxTxB): 820x555x598 mm

WPRO-ZUBEHÖR (OPTIONAL)
- CALBLOCK+ Antikalk-Filter
  CAL300, EAN 8015250608076
- 3 in 1 Entkalker für Waschmaschinen und Geschirrspüler, 6er Pack
  DES618, EAN 8015250590647
- Wasserstoppventil
  ACQ002, EAN 8015250500721
- POWERPRO Entfetter für den Geschirrspüler
  DDG114, EAN 8015250595857
- Entkalker für Waschmaschinen und Geschirrspüler
  DES508, EAN 8015250590654

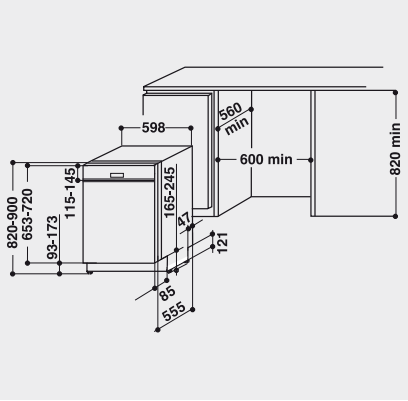

[1] Energieeffizienzklassen-Spektrum von A+++ bis D

Technische Daten entnehmen Sie bitte dem EU-Datenblatt, oder fordern Sie diese unter www.bauknecht-eu-daten.net an · Liefermöglichkeiten, Änderungen und Irrtümer vorbehalten
Nutzung/Veröffentlichung von Bildern/Texten, auch in anderen Medien, ganz oder teilweise, nur mit Genehmigung des Herausgebers · Stand 05.08.2020