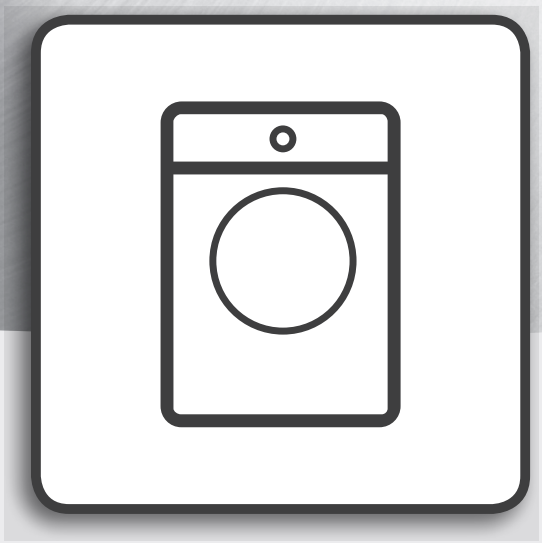

دليل الصحة والسلامة، الاستخدام والعناية والتركيب

العربية AR

دليل الصحة والسلامة 3
تعليمات السلامة 3
الحفاظ على البيئة 6
شهادة المطابقة 6
التركيب 7

تعليمات السلامة

تعليمات مهمة يتعين قراءتها والالتزام بها

قبل استخدام الجهاز، احرص على القراءة المتأنية لأدلة الصحة والسلامة والاستخدام والعناية.
احتفظ بهذه التعليمات في متناول اليد للرجوع إليها في المستقبل.

تعد سلامتك وسلامة الآخرين أمرا بالغ الأهمية.

يحتوي هذا الدليل والجهاز نفسه على تحذيرات مهمة تخص السلامة ويجب قراءتها ومراعاتها في جميع الأوقات.
هذا هو رمز تحذير السلامة.
ينبهك هذا الرمز إلى المخاطر المحتملة

التي قد ينجم عنها الوفاة أو الإصابة لك أو الآخرين.
يسبق جميع رسائل السلامة رمز إنذار السلامة أو عبارة "**خطر**" أو "**تحذير**".
وهذه الكلمات تعني:

⚠ خطر

يشير إلى موقف خطر، يؤدي عدم تجنبه إلى حدوث إصابة جسيمة.

⚠ تحذير

يشير إلى موقف خطر، يؤدي عدم تجنبه إلى احتمالية حدوث إصابة جسيمة.

تتيح جميع تحذيرات السلامة تفاصيل خاصة بالخطر المحتمل وتشير إلى طريقة الحد من خطر الإصابة أو التلف أو الصدمة الكهربائية الناجمة عن الاستخدام غير الصحيح للجهاز. التزم بالتعليمات الآتية بكل دقة.
من الخطورة بمكان عدم الالتزام بهذه التعليمات. وترفض الجهة الصانعة أن تتحمل أي مسؤولية عن إصابة الأشخاص أو الحيوانات أو تلف الممتلكات في حالة عدم مراعاة هذه الإرشادات والاحتياطات.

الأطفال الصغار جدا (0-3 سنوات) والأطفال الصغار (3-8 سنوات) يجب إبعادهم ما لم يتم مراقبتهم باستمرار.
يمكن استخدام هذا الجهاز من قبل الأطفال اعتبارا من عمر 8 سنوات وما بعدها، والأشخاص الذين لديهم انخفاض في القدرات البدنية والحسية والعقلية أو نقص في الخبرة والمعرفة إذا تم الإشراف عليهم وتوجيههم إلى استخدام الجهاز بطريقة آمنة وفهم الأخطار المتعلقة به.
يجب أن لا يلعب الأطفال بهذا الجهاز.
لا يجوز أن يقوم الأطفال بتنظيف هذا الجهاز وإجراء أعمال الصيانة المسموحة للمستخدم عليه دون إشراف.

اخلع براغي النقل
الجهاز مزود ببراغي نقل لتجنب أي ضرر محتمل للجهاز من الداخل أثناء عملية النقل. قبل استخدام الغسالة، يلزم خلع براغي النقل.
وبعد خلعها، قم بتغطية الفتحات باستخدام الأغطية البلاستيكية الأربع الموردة.
لا تقم أبدا بفتح الباب بقوة أو تقف عليه.

القطع المتسخة بمواد مثل زيت الطعام أو الأسيتون أو الكحول أو البنزين أو الكيروسين أو مزيلات البقع أو زيت التربنتين أو المواد الشمعية ومزيلات الشمع ينبغي غسلها في ماء ساخن مع كمية إضافية من المنظف قبل تجفيفها في مجفف الملابس.
القطع مثل المطاط الإسفنجي (فوم اللاتكس) وقبعة الاستحمام والمنسوجات المقاومة للماء والقطع المقواة بالمطاط والملابس أو الوسادات المزودة ببطانات من المطاط الأسفنجي لا ينبغي تجفيفها في مجفف الملابس.
أخرج جميع الأشياء من جيوب الملابس مثل الولاعات وأعواد الثقاب.
لا تستخدم مجفف الملابس في حالة استخدام مواد كيميائية في التنظيف.

القطع المشبعة بالزيت تشتعل تلقائيا خاصة عند تعرضها لمصادر الحرارة مثل مجفف الملابس. تصبح القطع ساخنة مما يسبب تفاعل الأكسدة في الزيت. تتسبب الأكسدة في نشوء حرارة. في حالة عدم خروج هذه الحرارة قد تسخن القطعة لدرجة الاشتعال. تجميع أو تكديس أو تخزين القطع المشبعة بالزيت قد يمنع الحرارة من الخروج مما يسبب خطر الحريق.

لا توقف الجهاز أبدا قبل نهاية دورة التجفيف إلا في حالة إخراج القطع بسرعة وفردها حتى تتبدد الحرارة.

أخرة مرحلة في دورة التجفيف تتم بدون حرارة (مرحلة التبريد)، لضمان أن يظل الغسيل في مستوى درجة حرارة لا يسبب أضرار للغسيل.

الغرض المخصص لاستخدام المنتج

صُمم هذا الجهاز للاستخدام المنزلي فقط. وممنوع استخدام الجهاز للأغراض التجارية. وترفض الجهة الصانعة تحمل أي مسؤولية عن الاستخدام غير الملائم أو الضبط الخاطئ لعناصر التحكم.

تنبيه: الجهاز غير مخصص للاستخدام عن طريق مؤقت خارجي أو نظام تشغيل عن بعد مستقل.

⚠ تحذير

لا تستخدم الجهاز في الهواء الطلق.
لا تقم بتخزين مواد قابلة للانفجار أو الاشتعال مثل عبوات الأيروسول ولا تضع أو تستخدم البنزين أو المواد الأخرى القابلة للاشتعال بالقرب من الجهاز: فقد يندلع حريق عند تشغيل الجهاز دون قصد.

هذا الجهاز مصمم خصيصا لغسل الملابس القابلة للغسل في الغسالات بكميات تتناسب مع الاستخدام المنزلي.

التركيب

يجب إجراء عمليات التركيب والإصلاح بواسطة فني مؤهل وفقا لتعليمات الجهة

الصانعة وتشريعات السلامة المحلية.
لا تقم بإصلاح أو استبدال أي جزء من أجزاء الجهاز ما لم ينص على ذلك بصفة خاصة في دليل الاستخدام.
يجب ألا يقوم الأطفال بإجراء عمليات التركيب. واحرص على إبعاد الأطفال أثناء تركيب الجهاز. اجعل مواد التغليف (أكياس بلاستيكية، أجزاء البوليسترين، وغيرها) بعيدة عن متناول الأطفال أثناء وبعد تركيب الجهاز.

استخدم قفازات واقية عند تفريغ الجهاز من عبوته وعند تركيبه.
بعد إخراج الجهاز من عبوته، تحقق من عدم تضرره أثناء النقل. في حالة وجود مشاكل، اتصل بالوكيل أو أقرب مركز لخدمة ما بعد البيع.
يجب نقل الجهاز وتركيبه بواسطة شخصين على الأقل.
واحرص على إبعاد الأطفال أثناء تركيب الجهاز.

يجب فصل الجهاز عن مصدر الكهرباء قبل إجراء أية أعمال للتركيب.
أثناء التركيب، تحقق من عدم تلف كابل الكهرباء الخاص بالجهاز.
لا تقم بتفعيل الجهاز إلا بعد الانتهاء من عملية التركيب.

انتظر بضع ساعات بعد تركيب الغسالة قبل تشغيلها، لتتأقلم مع الظروف البيئية في الغرفة.
لا تقم بتركيب الجهاز في مناطق قد يتعرض فيها لظروف قاسية، مثل: ضعف التهوية، درجات الحرارة المرتفعة أو الأقل من ° 5م أو أعلى من ° 35م.

عند تركيب الجهاز، تأكد من ثبات الأرجل الأربعة واستقرارها على الأرضية، واضبطها حسب الحاجة، وتحقق من الاستواء التام للجهاز باستخدام ميزان ماء.

في حالة الأرضيات الخشبية أو ما يسمى "بالأرضيات العائمة" (على سبيل المثال، بعض أرضيات الباركيه أو القشرة)، ضع الجهاز على لوح من الخشب الرقائقي مقاس 60 × 60 عرض/عمق بسمك 3 سم على الأقل مع تثبيته على الأرضية.

اقتصر على استخدام خراطيم جديدة عند توصيل الجهاز بمصدر المياه.
يلزم تجنب استخدام الخراطيم المستهلكة والتخلص منها.

حرّك الجهاز دون رفعه باستخدام منصة تحريك.

قم بتوصيل خرطوم (خراطيم) مدخل المياه بمصدر الماء وفقا للتشريعات السارية لمرفق المياه المحلي.
بالنسبة للطرازات المخصصة للماء البارد فقط: لا تقم بتوصيلها بمصدر للماء الساخن.
أما الموديلات المصممة للعمل بالماء الساخن: يجب ألا تتجاوز درجة حرارة الماء الداخل ° 60م.

تحقق من عدم انسداد فتحات التهوية بقاعدة الجهاز (إن كانت موجودة بالموديل الخاص بك) بفعل السجاد أو المواد الأخرى.

يجب أن يتراوح ضغط إمداد المياه بين 0.1-1 ميجا باسكال.

يجب ألا يتم تركيب الجهاز خلف باب قابل للغلق أو باب جرار أو باب مزود بمفصلة في الاتجاه المقابل لمجفف الملابس بحيث يعيق ذلك الفتح الكامل للجهاز.

التحذيرات الكهربائية

تحقق من ملاءمة الجهد المحدد بلوحة الصنع مع ذلك المستخدم في منزلك.
لكي تتوافق عملية التركيب مع تشريعات السلامة السارية حاليا، يلزم وجود مفتاح أحادي القطب ذو فجوة تلامس 3 مم على الأقل.
تشترط التشريعات تأريض الجهاز.

بالنسبة للأجهزة المزودة بقابس، اتصل بفني مؤهل في حالة عدم ملاءمة القابس مع المقبس الخاص بك.
لا تقم بتمديد الوصلات أو المقابس المتعددة أو المهايئات. لا تقم بتوصيل الجهاز بمقبس يعمل بجهاز تحكم عن بعد.
يجب أن يكون كابل الكهرباء طويلا بما يكفي لتوصيل الجهاز بمصدر الكهرباء عند تركيبه في موضعه.
لا تقم بسحب كابل الكهرباء.
في حالة تلف كابل الكهرباء، يجب تغييره بكابل آخر مطابق. يجب تغيير كابل الكهرباء بواسطة فني مؤهل وفقا لتعليمات الجهة الصانعة وتشريعات السلامة السارية في حينه. اتصل بمركز خدمة معتمد.

لا تقم بتشغيل الجهاز إذا كان هناك تلف في السلك أو القابس، أو إذا لم يكن يعمل بالطريقة الصحيحة، أو إذا كان تالفا، أو إذا وقع على الأرض. لا تقم بغمر سلك أو قابس مصدر الطاقة الرئيسي في الماء. حافظ على السلك بعيدًا عن الأسطح الساخنة.
يجب ألا تكون الأجزاء الكهربائية في متناول المستخدم بعد التركيب.
لا تلمس الجهاز بأي جزء مبتل من جسمك ولا تقم بتشغيله حافي القدمين.

التوصيلات الكهربائية في بريطانيا وأيرلندا فقط

استبدال الفيوز
إذا كان كابل الكهرباء الخاص بالجهاز مزودا بقابس ذو مصهر 13 BS 1363A أمبير، استخدم مصهر BS 1362 مطابق لمواصفات A.S.T.A عند تغيير مصهر بهذا النوع

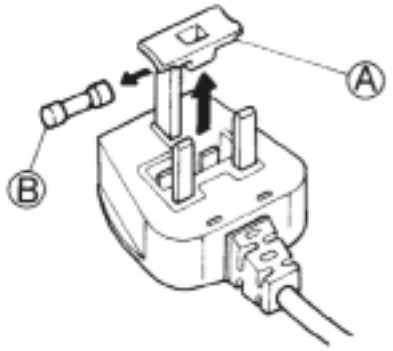

من القوابس وقم بما يلي:
1 .اخلع غطاء الفيوز (A) والفيوز (B))
2. ركّب الفيوز البديل 13 أمبير في غطاء الفيوز.
3. ركبهما معا في القابس.

هام:
يجب إعادة تركيب غطاء الفيوز عند تغيير فيوز، وفي حالة ضياع غطاء الفيوز، يجب ألا يتم استخدام القابس إلى حين تركيب بديل صحيح. يشار إلى اتجاه التركيب الصحيح بواسطة حشوة ملونة أو اللون المنقوش به الكلمات بقاعدة القابس. تتوفر أغطية بديلة للفيوز بمتاجر الكهرباء المحلية.

لجمهورية أيرلندا فقط
تكون البيانات الخاصة ببريطانيا سارية في كثير من الأحيان، غير أنه يتم أيضا استخدام نوع ثالث من القوابس والمقابس، وهي المؤرضة ثنائية السنون.

مقبس/قابس (صالح للبلدين)
إذا لم يكن القابس المتوفر ملائما للمقبس الخاص بك، يرجى الاتصال بخدمة ما بعد البيع لمزيد من الإرشادات. لا تحاول تغيير القابس بنفسك، يجب أن يتم هذا الإجراء بواسطة فني مؤهل وفقا لتعليمات الجهة الصانعة وتشريعات السلامة القياسية السارية.

الاستخدام الصحيح

لا تتجاوز كمية الغسيل القصوى المسموح بها. تحقق من كمية الغسيل القصوى المسموح بها بجدول البرنامج.

أغلق الصنبور في حالة عدم الاستخدام.

لا تستخدم أي مذيبات (مثل التربنتين والبنزين) أو المنظفات المشتملة على مذيبات أو مساحيق التنظيف أو منظفات الزجاج أو منظفات الاستخدامات العامة أو السوائل القابلة للاشتعال، لا تقم بغسل الأقمشة التي تمت معالجتها بمذيبات أو سوائل قابلة للاشتعال.

لا تقم بتجفيف الغسيل بشكل مفرط

ينبغي استخدام منعمات الملابس أو المنتجات الشبيهة كما هو محدد في تعليمات استخدام منعمات الملابس.

التنظيف والصيانة

يجب فصل الجهاز عن مصدر الكهرباء قبل إجراء أي عمليات تنظيف أو صيانة.

لا تقم مطلقا باستخدام أجهزة التنظيف بالبخار.

الحفاظ على البيئة

التخلص من مواد التغليف

مواد التغليف قابلة لإعادة التدوير بنسبة 100%، كما أنها تحمل رمز إعادة التدوير (*). لذا، يجب التخلص من أجزاء التغليف المختلفة بطريقة مسؤولة وبالتوافق التام مع تشريعات السلطات المحلية بخصوص التخلص من النفايات.

تكهين الأجهزة المنزلية

عند تكهين الجهاز، اجعله غير صالح للاستعمال عن طريق قطع سلك الكهرباء وخلع الأبواب والأرفف (إن وجدت) بحيث يصعب على الأطفال الارتقاء داخله بسهولة والتعرض للاحتجاز.

تم تصنيع هذا الجهاز باستخدام مواد قابلة لإعادة التدوير (*) أو إعادة الاستخدام. تخلص منها وفقا للتشريعات المحلية الخاصة بالتخلص من النفايات.

لمزيد من المعلومات حول المعالجة والاسترداد وإعادة التدوير للأجهزة الكهربائية المنزلية، اتصل بالجهة المحلية المختصة أو خدمة جمع النفايات المنزلية أو المتجر الذي اشتريت منه الجهاز.

هذا الجهاز مميز حسب المواصفة الأوروبية 2012/19/EU، الأجهزة الكهربائية والإلكترونية القديمة (WEEE).
من خلال التأكد من التخلص من هذا المنتج بالطريقة الصحيحة سوف تساعد في منع النتائج السلبية المحتملة للبيئة وصحة الإنسان، التي قد تنتج بخلاف ذلك عن التعامل غير الصحيح مع هذا المنتج.
يشير الرمز (*) الموجود على المنتج أو على المستندات المرافقة للمنتج إلى أنه لا ينبغي التعامل مع هذا المنتج على أنه من المخلفات المنزلية، ولكن يجب تسليمه إلى مركز تجميع ملائم لإعادة تدوير الأجهزة الكهربية والإلكترونية.

نصائح توفير الطاقة

احرص دائما على تجفيف كمية كاملة تبعا لنوع الغسيل والبرنامج/مدة التجفيف. لمزيد من المعلومات التفصيلية، انظر جدول البرامج.

يفضل استخدام أقصى عدد لفات عصر مسموح به للجهاز لأن تصريف المياه يدويا يتطلب قدرا أقل من الطاقة. ستوفر الوقت والطاقة عند تشغيل دورة التجفيف.

احرص دائما على اختيار البرنامج/مدة التجفيف المناسبين للكمية لتحقيق نتائج التجفيف المرغوبة.

اختر الوظيفة الاختيارية «خفيف» فقط عند تجفيف الكميات الصغيرة.

عند تجفيف الأقطان، مثلا، جفف كميات الغسيل ببرنامج التجفيف المناسب للكي والتجفيف المناسب للطي معا. ابدأ ببرنامج التجفيف المناسب للكي /إعداد مدة التجفيف، أخرج الغسيل المراد كيه في نهاية هذه الدورة وجفف بقية الكمية بالإعداد تجفيف مناسب للطي.

شهادة المطابقة

"تم تصميم وتصنيع وتسويق هذا الجهاز بالتوافق مع متطلبات السلامة الخاصة للمواصفات الأوروبية:
/03/4102 CME ,UE/53/4102 DVL
.UE/56/1102 SHoR ,UE

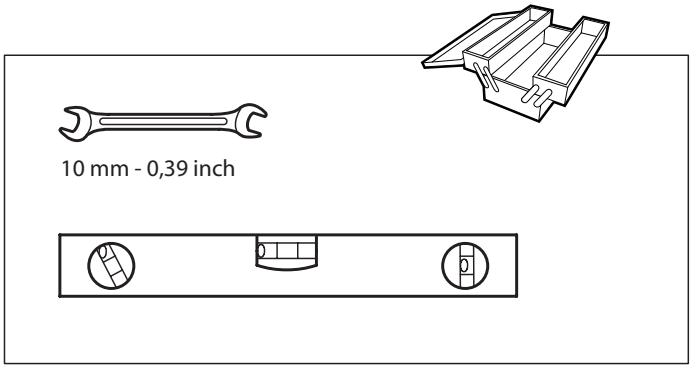

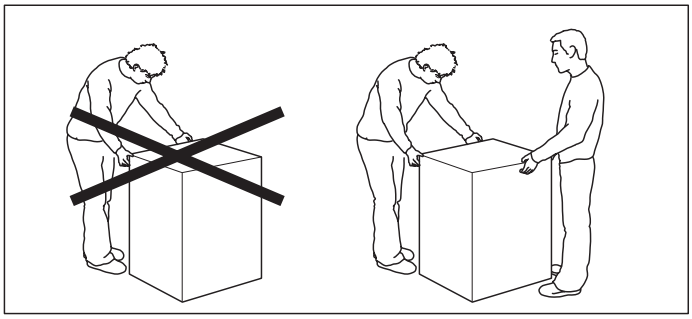

.2

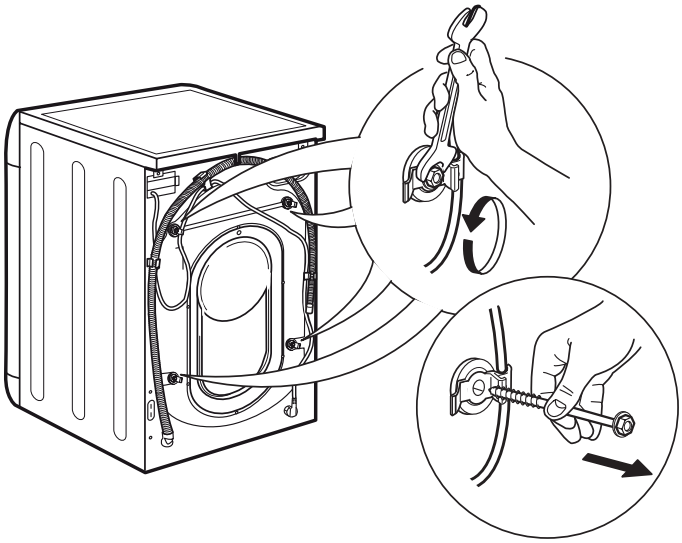

.1

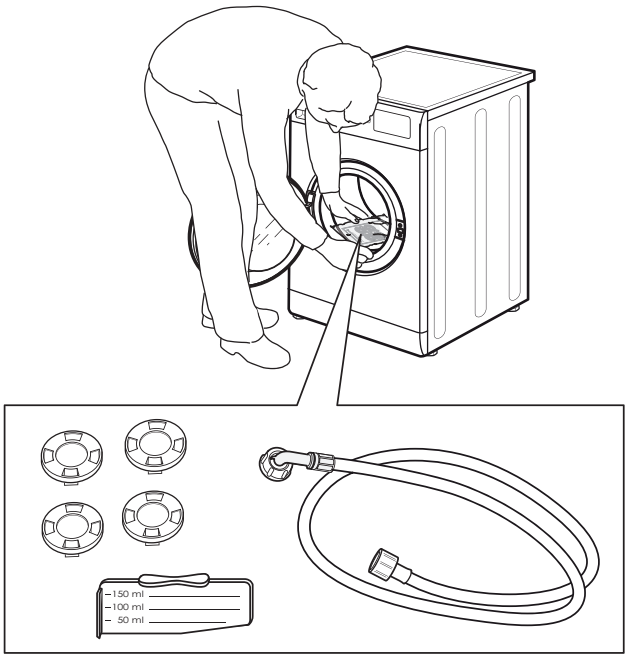

.3

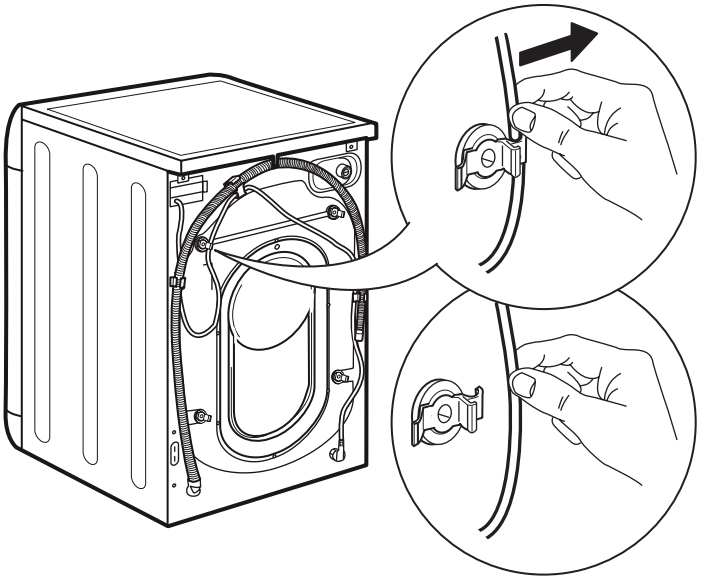

.4

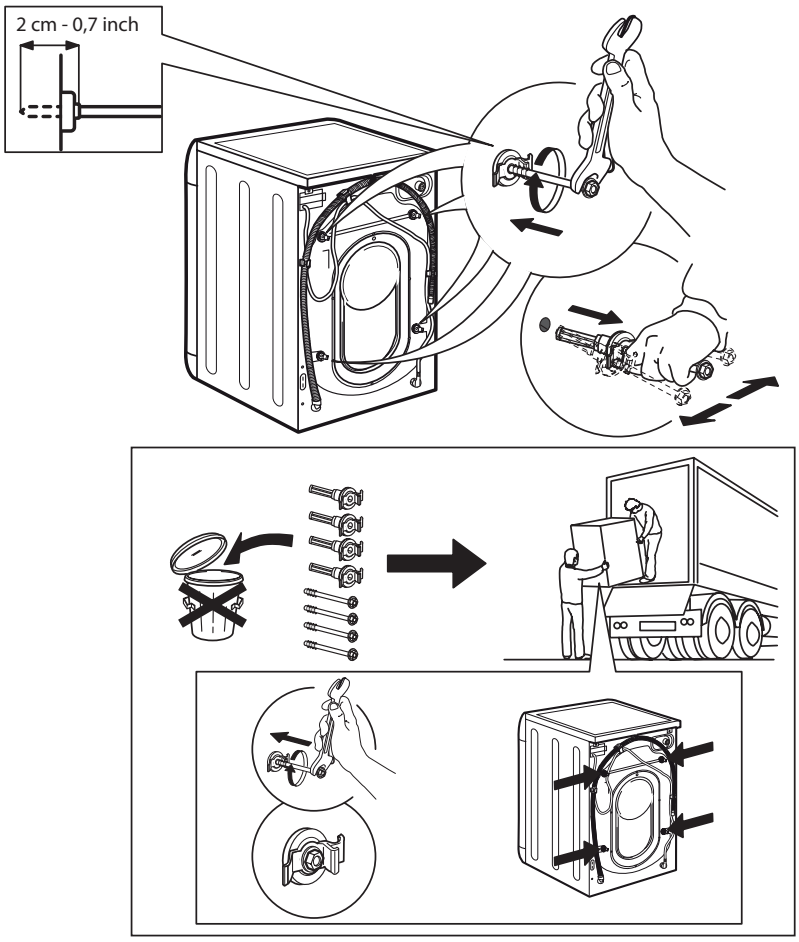

.6

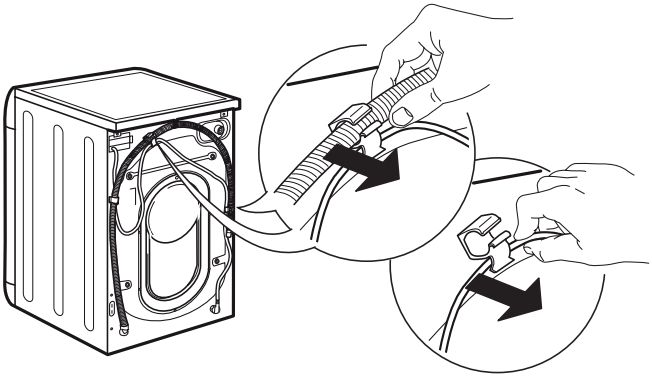

.5

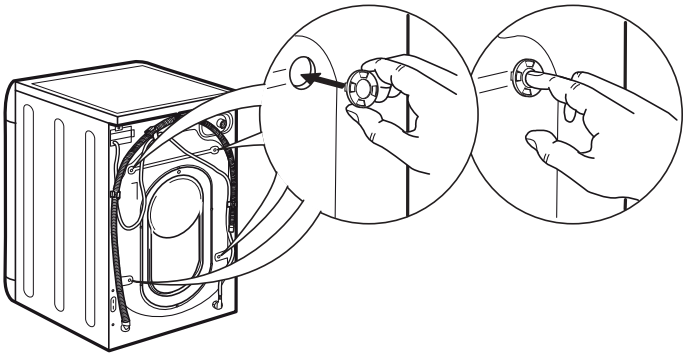

.8

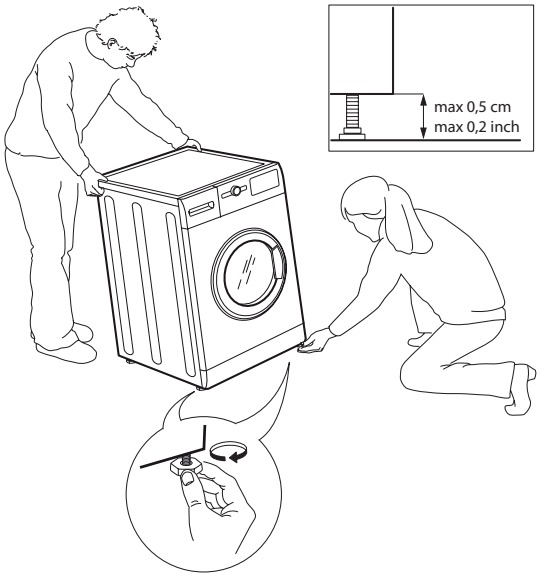

.7

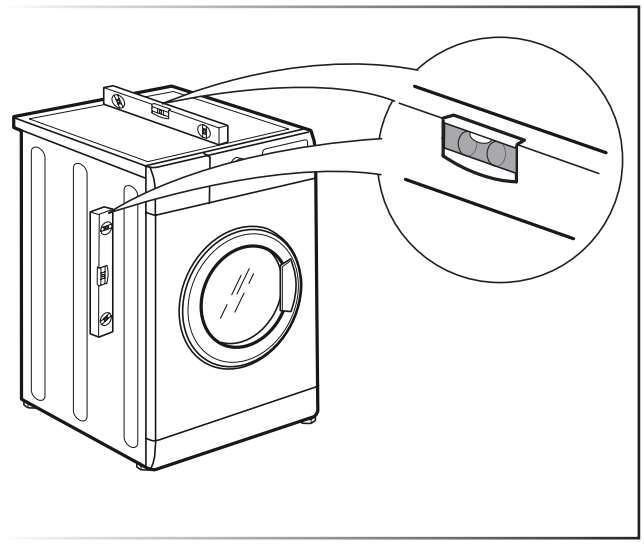

.10

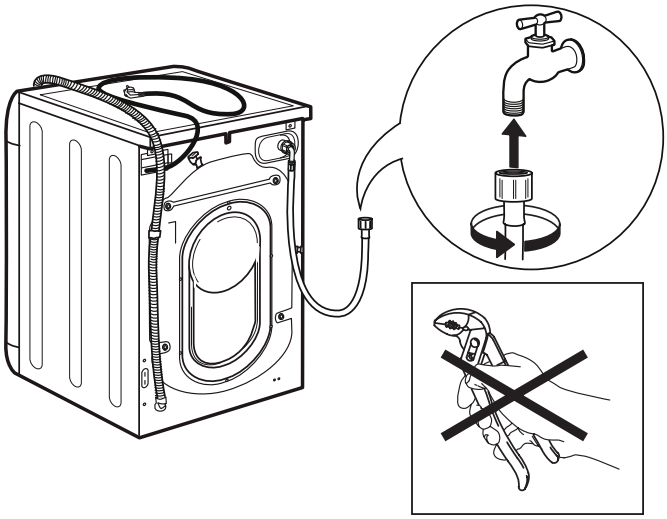

.9

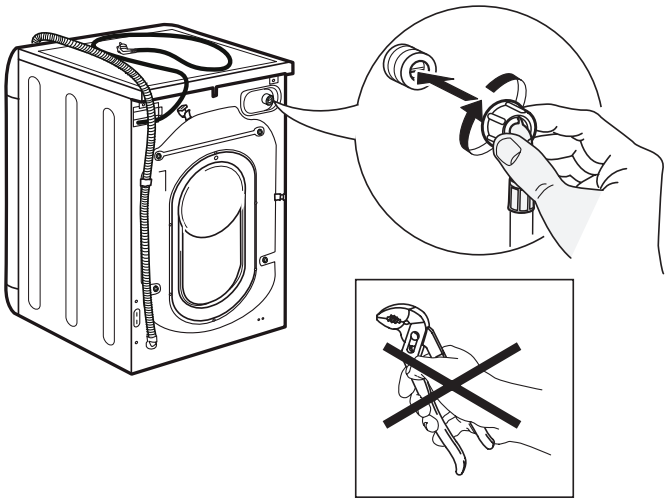

.11

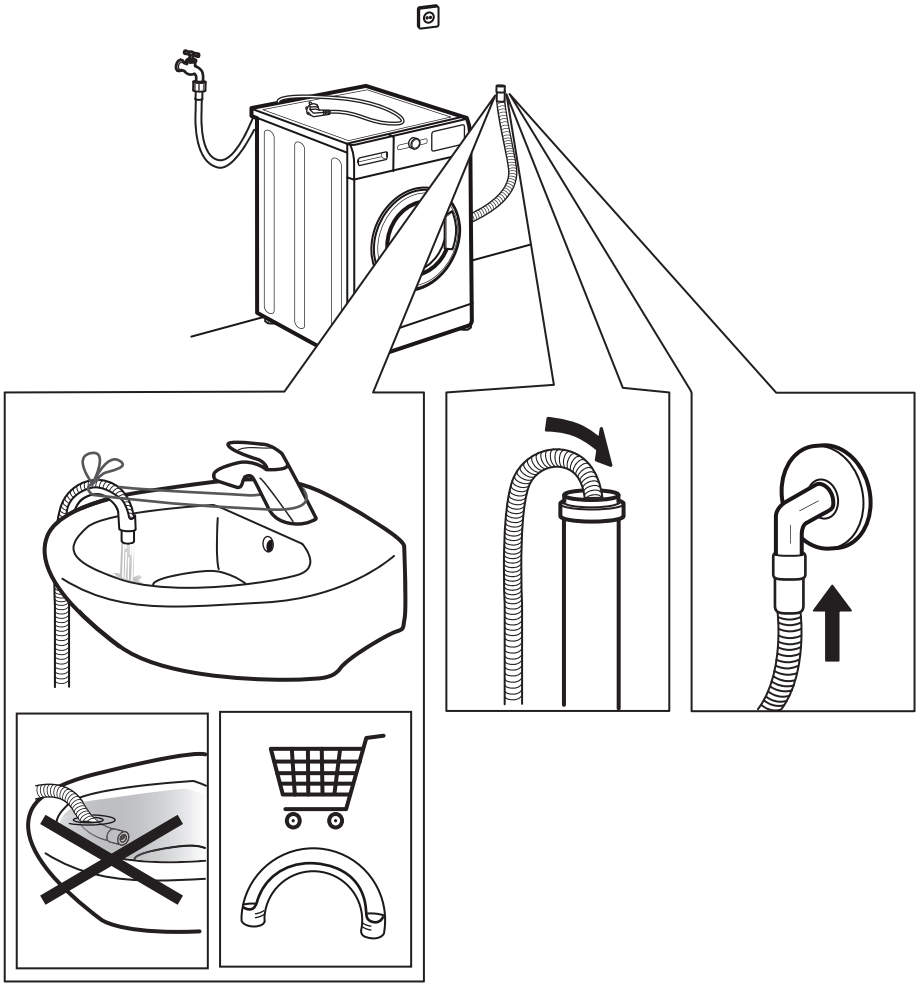

.12

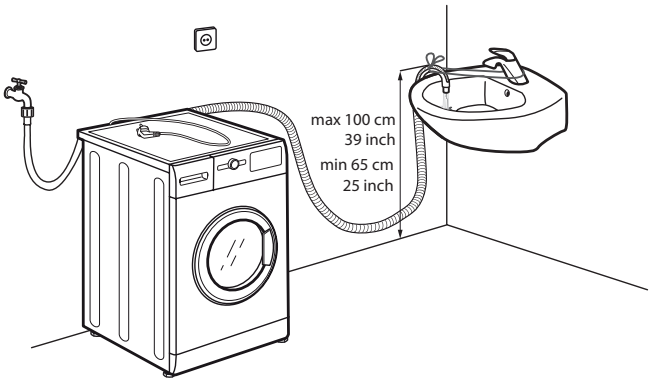
max 100 cm
39 inch
min 65 cm
25 inch

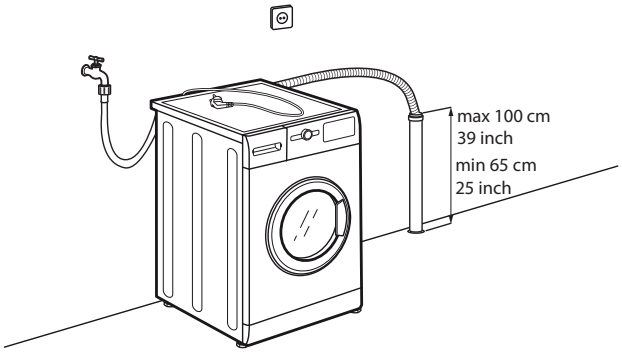
max 100 cm
39 inch
min 65 cm
25 inch

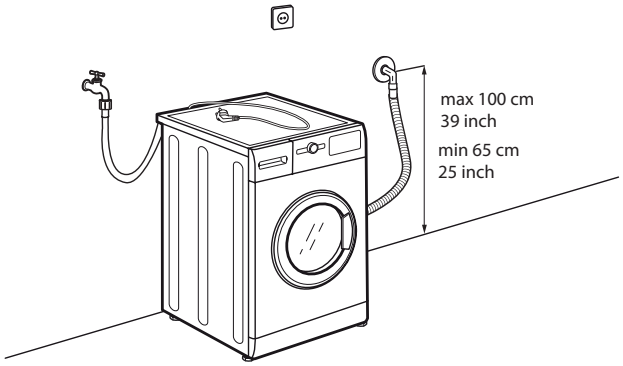
max 100 cm
39 inch
min 65 cm
25 inch

.13

.14

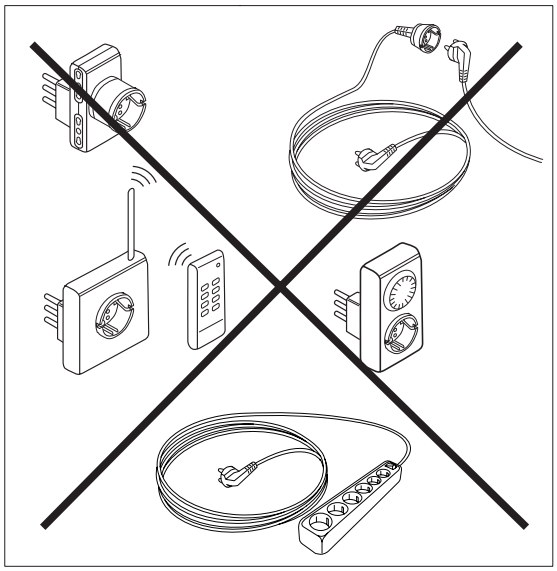

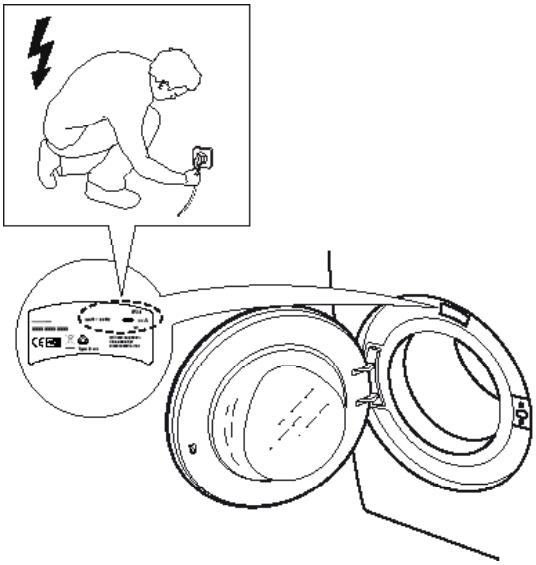

AR

195136991.04

Printed in Italy