ЩОДЕННИЙ ДОВІДНИК
З УСУНЕННЯ НЕСПРАВНОСТЕЙ

ДЯКУЄМО ЗА ПРИДБАННЯ ВИРОБУ INDESIT.
Для отримання більш повної допомоги зареєструйте свій прилад на веб-сайті: **www.indesit.eu/register**

Щоб завантажити інструкції з техніки безпеки та «Посібник з експлуатації та догляду», відвідайте наш веб-сайт **docs.indesit.eu** і дотримуйтесь інструкцій на задній обкладинці цього буклету.

Перед використанням приладу уважно прочитайте посібник «Безпека і здоров'я».

ОПИС ВИРОБУ

ВИРІБ

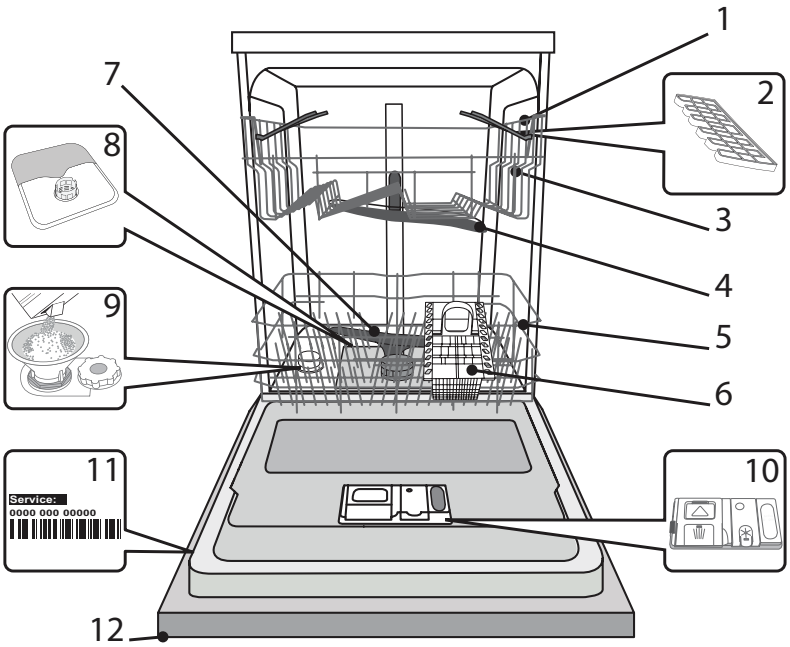

1. Верхній кошик
2. Складані полички
3. Регулятор висоти верхнього кошика
4. Верхній розбризкувач
5. Нижній кошик
6. Кошик для столових приборів
7. Нижній розбризкувач
8. Вузол фільтру
9. Бачок із сіллю
10. Дозатори миючого засобу та ополіскувача
11. Табличка з технічними даними
12. Панель керування

ПАНЕЛЬ КЕРУВАННЯ

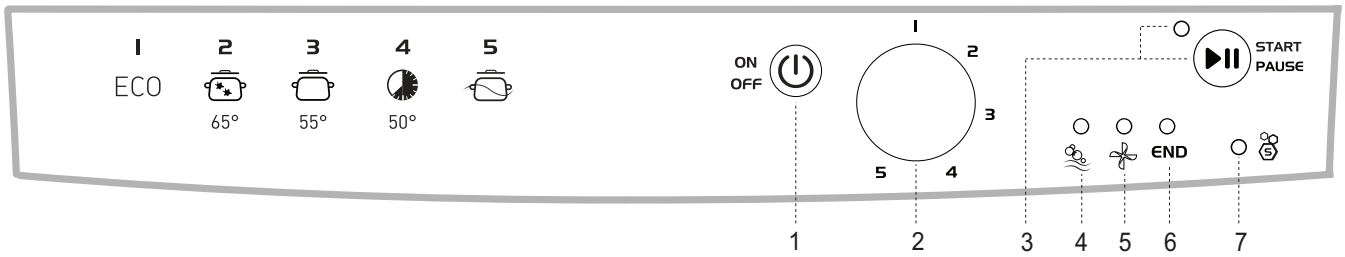

1. Кнопка «Увімк.-вимк./скидання»
2. Кнопка вибору програми
3. Кнопка «Старт/пауза» з індикаторною лампою
4. Індикатор Миття
5. Індикатор Сушіння
6. Індикатор Кінця програми
7. Індикаторна лампа заповнення сіллю

ПЕРШЕ ВИКОРИСТАННЯ
СІЛЬ, ОПОЛІСКУВАЧ І МИЮЧИЙ ЗАСІБ

ПОРАДИ ЩОДО ПЕРШОГО ВИКОРИСТАННЯ ПРИЛАДУ

Після установлення витягніть фіксатори із кошиків та підпірні еластичні елементи з верхнього кошика.

НАПОВНЕННЯ БАЧКА ДЛЯ СОЛІ

Використання солі запобігає утворенню НАКИПУ на посуді і на функціональних компонентах машини.

- Важливо, щоб бачок для солі ніколи не був пустим.
- Це важливо для встановлення належної жорсткості води.

Бачок для солі розташований у нижній частині посудомийної машини *(див. «ОПИС ПРОГРАМ»)*, його слід наповнювати, коли на панелі керування світиться **індикаторна лампа «ЗАПОВНЕННЯ СІЛЛЮ»** .

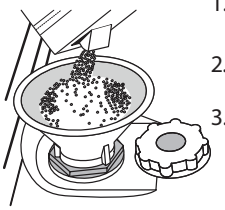

1. Вийміть нижній кошик і відкрутіть кришку бачка (проти годинникової стрілки).
2. Виконайте це лише при першому використанні: наповніть бачок для солі водою.
3. Вставте воронку (див. малюнок) і наповніть бачок для солі до краю (приблизно 1 кг); просочування невеликої кількості води ? це нормально.
4. Витягніть воронку і зітріть залишки солі з отвору.

Переконайтеся, що кришка щільно прилягає, щоб під час виконання програми миття миючий засіб не міг потрапити до контейнера (це може призвести до пошкодження пом'якшувача води, який не підлягає ремонту).

Якщо потрібно досипати сіль, обов'язково завершіть процедуру перед циклом миття.

НАЛАШТУВАННЯ ЖОРСТКОСТІ ВОДИ

Для належного функціонування пом'якшувача води дуже важливо, щоб налаштована жорсткість води базувалася на фактичному значенні жорсткості води у вашому будинку. Цю інформацію можна отримати у місцевій організації водопостачання.

Заводське налаштування відповідає середній (3) жорсткості води.

- Увімкніть прилад, натиснувши кнопку **«УВІМКН./ВИМКН.»**
- Вимкніть прилад, натиснувши кнопку **«УВІМКН./ВИМКН.»**
- Натисніть і утримуйте кнопку **«СТАРТ/ПАУЗА»** протягом 5 секунд, поки не пролунає звуковий сигнал.
- Увімкніть прилад, натиснувши кнопку **«УВІМКН./ВИМКН.»**
- Почне блимати індикатор солі (кількість блимань відповідає поточному вибору).
- Відрегулюйте рівень жорсткості води за допомогою регулятора «**ВИБІР ПРОГРАМИ**» *(див. «ТАБЛИЦЮ ЖОРСТКОСТІ ВОДИ»)*.

Таблиця жорсткості води

рівень солі		°dH Німецькі градуси	°fH Французькі градуси
1	М'яка	0 - 6	0 - 10
2	Середня	7 - 11	11 - 20
3	Звичайна	12 - 17	21 - 30
4	Жорстка	18 - 34	31 - 60
5	Дуже жорстка	35 - 50	61 - 90

- Вимкніть прилад, натиснувши кнопку **УВІМКН./ВИМКН.**

Налаштування завершено!

Як тільки цю процедуру буде завершено, запустіть програму без завантаження посуду.

Використовуйте лише сіль, що спеціально призначена для посудомийних машин.

Коли сіль буде засипано до машини, індикаторна лампа «ЗАПОВНЕННЯ СІЛЛЮ» вимкнеться.

Якщо контейнер для солі не заповнений, пом'якшувач води та нагрівальний елемент можуть пошкодитися.

ЗАПОВНЕННЯ ДОЗАТОРА ОПОЛІСКУВАЧА

Ополіскувач полегшує СУШІННЯ посуду. Дозатор для ополіскувача **A** необхідно заповнити, якщо темний оптичний покажчик на дверцятах **C** дозатора став прозорим.

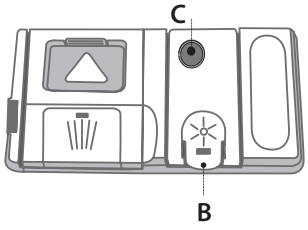

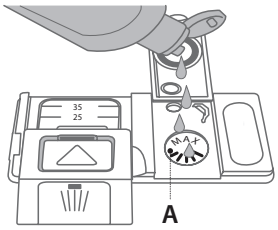

1. Відкрийте дозатор **B** натиснувши і потягнувши угору за виступ на кришці.
2. Обережно додайте максимальну кількість ополіскувача (110 мл) до контрольної риски у ємності, уникаючи проливання рідини. Якщо це сталося, негайно витріть рідину сухою тканиною.
3. Натискайте кришку донизу, поки не почуєте звук клацання.

НІКОЛИ не наливайте ополіскувач безпосередньо у бачок.

РЕГУЛЮВАННЯ ДОЗУВАННЯ ОПОЛІСКУВАЧА

Якщо ви не задоволені результатом сушіння, можна відрегулювати використовувану кількість ополіскувача.

- Увімкніть посудомийну машину за допомогою кнопки **«УВІМКН./ВИМКН.»**.
- Вимкніть її за допомогою кнопки **«УВІМКН./ВИМКН.»**
- Тричі натисніть кнопку **«СТАРТ/ПАУЗА»** - пролунає звуковий сигнал.
- Увімкніть її за допомогою кнопки **«УВІМКН./ВИМКН.»**
- Все вимкнене.
- Налаштуйте значення кількості ополіскувача для подачі за допомогою **кнопки «ВИБІР ПРОГРАМИ»** *(див. «ТАБЛИЦЮ ПРОГРАМ»)*.
- Вимкніть її за допомогою кнопки **«УВІМКН./ВИМКН.»**

Налаштування завершено!

Якщо рівень ополіскувача встановлено на 1 (ECO), подачу ополіскувача буде припинено. Якщо ополіскувач витікає, індикаторна лампа «НИЗЬКИЙ РІВЕНЬ ОПОЛІСКУВАЧА» не буде світитися.

Може бути встановлено до 5 рівнів у залежності від моделі посудомийної машини. Заводські налаштування вказані для моделі, щоб дізнатися налаштування для своєї машини, дотримуйтеся наведеної вище інструкції.

- Якщо на посуді з'являються блакитні смуги, встановіть низьке значення (2-3).
- Якщо на посуді з'являються краплі води або вапняний наліт, встановіть високе значення (4-5).

НАПОВНЕННЯ ДОЗАТОРА МИЮЧОГО ЗАСОБУ

Щоб відкрити дозатор миючого засобу, використовуйте механізм відкривання A. Додавайте миючий засіб тільки у сухий дозатор B. Додайте відповідну кількість миючого засобу для попереднього миття безпосередньо у бачок.

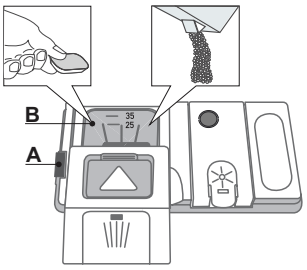

1. Щоб додати належну кількість, при відмірюванні миючого засобу звіртеся з інформацією, наведеною вище. Усередині дозатора **B** є індикатори, які забезпечують правильне дозування миючого засобу.
2. Видаліть залишки миючого засобу з країв дозатора и закривайте кришку, поки не почуєте клацання.
3. Закрийте кришку дозатора миючого засобу, тягнучи її вгору, поки запірний механізм не зафіксується.

Дозатор миючого засобу автоматично відкривається у потрібний момент відповідно до програми.

ТАБЛИЦЯ ПРОГРАМ

Програма			Сушіння цикл	Контейнер миючого засобу		Тривалість програми миття (г:хв)*)	Споживання води (літрів/цикл)	Споживання електроенергії (кВтг/цикл)
				Бачок	B			
1. Еко	ECO	50°	√	√	√	3:20	12,0	1,04
2. Інтенсивний		65°	√	-	√	2:30	15,0	1,50
3. Нормальний		55°	√	-	√	2:00	15,0	1,35
4. Експрес 40’		50°	-	-	√	0:40	9,0	0,90
5. Замочування		-	-	-	-	0:10	4,5	0,01

Дані програми «ECO» виміряно у лабораторних умовах відповідно до європейського стандарту EN 50242.
Примітка для контрольно-випробних лабораторій: щодо інформації з умов проведення порівняльних випробувань EN, зверніться за: assistenza_en_lvs@indesitcompany.com
Жодна програма не передбачає попередню обробку посуду.

**) Тривалість програми, яка відображається на дисплеї або яку вказано у буклеті, є оцінкою, яку розраховують за стандартних умов. Фактичний час може змінюватися у залежності від багатьох факторів, таких як температура і тиск води на впуску, кімнатна температура, кількість миючого засобу, кількість і тип завантаженого посуду, балансування завантаження, додаткові обрані опції і калібрування датчика. Через калібрування датчика тривалість виконання програми може збільшитися на період до 20 хв.*
Енергоспоживання у режимі очікування: Енергоспоживання пристрою, коли він залишений увімкненим: 6 Вт - Споживання у вимкненому стані: 0,5 Вт

ОПИС ПРОГРАМ

Інструкції з вибору циклу миття.

ЕКО
Посуд середнього рівня забрудненості. Стандартна програма, що є найбільш ефективною з точки зору споживання води й електроенергії.

ІНТЕНСИВНИЙ
Цю програму рекомендовано застосовувати для сильно забрудненого посуду, вона особливо підходить для каструль і сковорідок (не слід використовувати для крихкого посуду).

НОРМАЛЬНИЙ
Для миття посуду з різним ступенем забруднення. Для посуду середнього рівня забрудненості із засохлими залишками їжі.

ЕКСПРЕС 40’
Програму слід використовувати для незначно забрудненого посуду без будь-яких засохлих залишків їжі.

ЗАМОЧУВАННЯ
Використовуйте для замочування посуду, який плануєте помити пізніше. У цій програмі не використовуватиметься миючий засіб.

Примітки:
Зверніть увагу, що цикли на кшталт швидкого найкраще підходять для посуду з низьким рівнем забрудненості.
Щоб зменшити витрати на миття посуду, слід використовувати посудомийну машину лише з повним завантаженням.

ЩОДЕННЕ ВИКОРИСТАННЯ

1. **ПЕРЕВІРКА ПІДКЛЮЧЕННЯ ВОДИ**
   Переконайтеся, що посудомийна машина підключена до водопроводу і що кран відкритий.
2. **УВІМКНЕННЯ ПОСУДОМИЙНОЇ МАШИНИ**
   Натисніть кнопку **«УВІМКН./ВИМКН.».**
3. **ЗАВАНТАЖЕННЯ КОШИКІВ**
   (див. «ЗАВАНТАЖЕННЯ КОШИКІВ»)
4. **НАПОВНЕННЯ ДОЗАТОРА МИЮЧОГО ЗАСОБУ**
   (див. «ТАБЛИЦЮ ПРОГРАМ»).
5. **ВИБІР ПРОГРАМИ І НАЛАШТУВАННЯ ЦИКЛУ**
   Виберіть найбільш підходящу програму відповідно до типу посуду і ступеню його забруднення (див. «ОПИС ПРОГРАМ»), повернувши перемикач «ВИБІР ПРОГРАМИ» за годинниковою стрілкою.
6. **ПУСК**
   Запустіть цикл миття, натиснувши кнопку **«СТАРТ/ПАУЗА»**. У момент запуску програми пролунає звуковий сигнал.
7. **ЗАВЕРШЕННЯ ЦИКЛУ МИТТЯ**
   Наприкінці програми запалюється індикатор КІНЦЯ (горить постійно).
   Відкрийте дверцята і вимкніть прилад, натиснувши кнопку **«УВІМКН./ВИМКН.»**.
   Зачекайте кілька хвилин перед тим, як витягнути посуд, щоб уникнути опіків.
   Розвантажте кошики, починаючи з нижнього.

Через певний тривалий період простою машина автоматично вимикається , щоб мінімізувати споживання електроенергії. Якщо посуд незначно забруднений або якщо його промивали водою перед тим, як покласти до посудомийної машини, слід відповідно зменшити використовувану кількість миючого засобу.

ЗМІНА ДІЮЧОЇ ПРОГРАМИ
У разі невірного вибору програми можна змінити її за умови, що її виконання тільки почалося: натисніть і утримуйте кнопку **«УВІМКН./ВИМКН.»**, машина вимкнеться.
Знову увімкніть машину за допомогою кнопки **«УВІМКН./ВИМКН.»** і оберіть новий цикл миття та будь-які бажані опції; запустіть цикл, натиснувши кнопку **«СТАРТ/ПАУЗА»**.

ДОДАВАННЯ ПОСУДУ
Натисніть кнопку **«СТАРТ/ПАУЗА»**, обережно відкрийте дверцята (**Увага! Може виходити гаряча пара**) та додайте посуд і кухонне начиння. Натисніть кнопку **«СТАРТ/ПАУЗА»**: цикл відновиться після тривалого звукового сигналу.

НЕПЕРЕДБАЧЕНІ ВИМКНЕННЯ
Якщо під час миття відкриються дверцята або відбудеться збій в електроживленні, програма переривається. При поверненні електроенергії або при закритті дверцят програма продовжить роботу з місця, де її було перервано.

Для отримання додаткової інформації про функції можна замовити або завантажити з Інтернету «Посібник з використання та догляду», дотримуючись інструкцій на останній сторінці. www

ПОРАДИ І РЕКОМЕНДАЦІЇ

ПОРАДИ
Перед завантаженням кошиків видаліть з посуду усі залишки їжі та очистіть скляні поверхні. **Не потрібно промивати їх заздалегідь під проточною водою.**
Розташовуйте посуд таким чином, щоб він міцно утримувався на місці і не міг перекинутися; і розташовуйте контейнери таким чином, щоб отвори були знизу, а увігнуті/опуклі частини нахилені, для того, щоб вода потрапляла на всі поверхні і вільно стікала.
Попередження: кришки, ручки, піддони і сковорідки з ручками не повинні перешкоджати обертанню розпилювачів.
Кладіть будь-які дрібні предмети у кошик для столових приборів. Дуже забруднений посуд і сковорідки необхідно розміщувати у нижньому кошику, тому що у цій частині машини водяні струмені сильніші, завдяки чому досягається вища продуктивність миття.
Після завантаження посуду у прилад переконайтеся, що розпилювачі можуть вільно обертатися.

ГІГІЄНА
Щоб уникнути виникнення запаху і осаду, який може накопичуватися у посудомийній машині, щонайменше один раз на місяць необхідно запускати високотемпературну програму. Щоб очистити прилад, використайте чайну ложку миючого засобу і запустіть цикл без завантаження посуду.

НЕПРИДАТНИЙ ПОСУД
- Дерев'яний посуд і столові прибори.
- Тонкий декоративний скляний посуд, вироби декоративно-прикладного мистецтва та антикварний посуд. Їх оздоблення нестійке.
- Частини з синтетичного матеріалу, які не витримують дію високих температур.
- Мідний і олов'яний посуд.
- Посуд, забруднений золою, воском, мастилом або чорнилом.

Кольори скляного оздоблення і алюмінієвих/срібних деталей можуть змінюватися і зникати в процесі миття. Деякі типи скла (наприклад, кришталевий посуд) можуть також стати непрозорими після декількох циклів миття.

ПОШКОДЖЕННЯ СКЛА І ПОСУДУ
- Використовуйте тільки такий скляний і фарфоровий посуд, який згідно рекомендацій його виробника можна безпечно мити у посудомийній машині.
- Використовуйте делікатний миючий засіб, що підходить для посуду
- Витягайте скляний посуд і столові прилади з посудомийної машини відразу після закінчення циклу миття.

ЗАВАНТАЖЕННЯ КОШИКІВ

ВЕРХНІЙ КОШИК

Завантажуйте сюди легкий і крихкий посуд: склянки, чашки, блюдця, низькі салатниці.

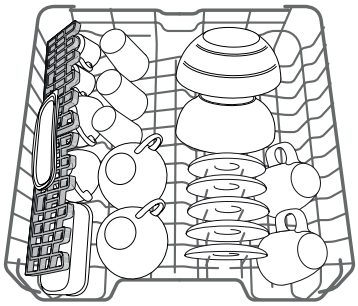

(приклад завантаження для верхнього кошика)

РЕГУЛЮВАННЯ ВИСОТИ ВЕРХНЬОГО КОШИКА

Висоту верхнього кошика можна регулювати: верхнє положення дозволяє розміщувати у нижньому кошику об'ємний посуд, а встановлення більшості відкидних опор у нижньому положенні дозволяє вивільнити більше місця зверху і уникнути зіткнення з посудом, завантаженим у нижній кошик.

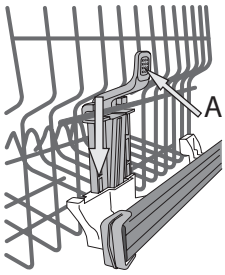

Верхній кошик оснащено регулятором висоти верхнього кошика (див. малюнок), не натискаючи на важелі підніміть його, просто тримаючи за бічні сторони, поки кошик не опиниться у верхньому положенні. Для повернення у нижнє положення натисніть на важелі A на бічних сторонах кошика і перемістіть його вниз.

Настійно рекомендуємо не виконувати регулювання висоти кошика, коли у ньому знаходиться посуд.

НІКОЛИ не піднімайте та не опускайте тільки одну зі сторін кошика.

СКЛАДАНІ ПОЛИЧКИ З РЕГУЛЮЄМИМ ПОЛОЖЕННЯМ

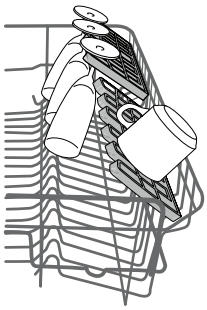

Бічні складані полички можна розмістити на трьох різних рівнях, щоб оптимізувати розташування посуду усередині кошика. Келихи можна надійно встановити на складаних поличках, вставивши ніжку кожного келиха у відповідний паз. Для оптимального сушіння сильніше нахиляйте складані полички. Щоб відрегулювати нахил, потягніть за складану поличку, трохи посуньте її і встановіть у потрібне положення.

НИЖНІЙ КОШИК

Призначений для каструль, кришок, тарілок, салатниць, столових приборів і т. ін. Великі тарілки і кришки мають бути ідеально розміщені з боків, щоб вони не заважали роботі розбризкувача.

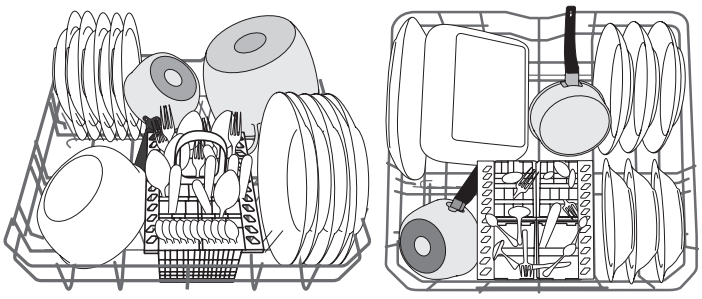

(приклад завантаження для нижнього кошика)

КОШИК ДЛЯ СТОЛОВИХ ПРИБОРІВ

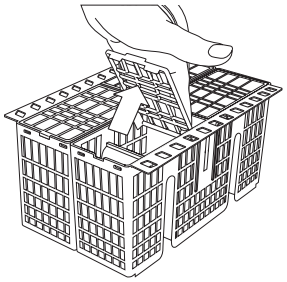

Кошик оснащено верхніми решітками для зручного складання столових приборів. Кошик для столових приборів слід встановлювати лише на передню частину нижнього кошика.

Ножі та інші столові прибори з гострими краями слід розміщувати у кошику для столових приборів вістрям донизу, або їх слід класти горизонтально у відкидні відділення верхнього кошика.

ДОГЛЯД І ТЕХНІЧНЕ ОБСЛУГОВУВАННЯ

ОЧИЩЕННЯ ВУЗЛА ФІЛЬТРУ

Регулярно очищуйте вузол фільтра, щоб не допускати забивання фільтрів і щоб використана вода могла вільно витікати.
Вузол фільтра складається з трьох фільтрів, які затримують залишки їжі з промивної води і забезпечують рециркуляцію води: для найбільш ефективного миття слід регулярно очищувати їх.
Посудомийну машину не можна використовувати без фільтрів або з незакріпленим фільтром.
Після кількох циклів миття перевіряйте вузол фільтра та за необхідності ретельно очищуйте його під проточною водою, використовуючи неметалічну щітку і дотримуючись інструкцій, наведених нижче:

1. Поверніть циліндричний фільтр **A** у напрямку проти годинникової стрілки і витягніть його *(Мал. 1)*.
2. Зніміть фільтр кришки **B**, легко натискуючи на бічні стулки *(Мал. 2)*.
3. Витягніть пластинчастий фільтр з нержавіючої сталі **C** *(Мал. 3)*.
4. Перевірте уловлювач і видаліть усі залишки їжі.

НІКОЛИ НЕ ЗНІМАЙТЕ захисну накладку насосу циклу миття (деталь чорного кольору) *(Мал. 4)*.

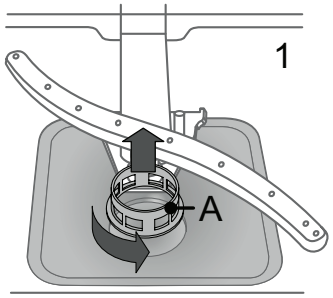

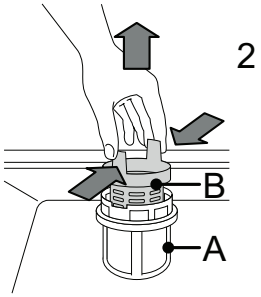

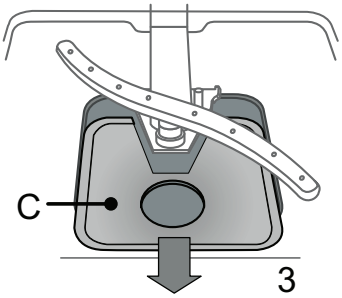

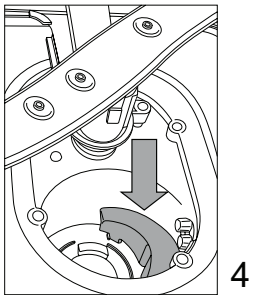

Після очищення фільтрів встановіть вузол фільтра на місце та закріпіть його у цьому положенні належним чином; це дуже важливо для ефективного функціонування посудомийної машини.

ОЧИЩЕННЯ РОЗБРИЗКУВАЧІВ

В окремих випадках залишки їжі можуть затвердіти на розбризкувачах і блокувати отвори, призначені для розпилення води. Тому рекомендується час від часу перевіряти розбризкувачі і очищувати їх невеликою неметалевою щіткою.

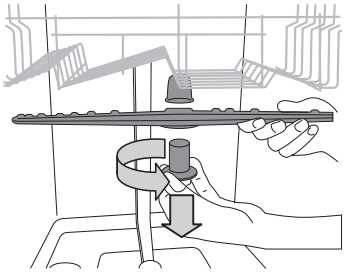

Щоб зняти верхній розбризкувач, поверніть пластмасове стопорне кільце проти годинникової стрілки. Верхній розбризкувач слід розташовувати таким чином, щоб сторона з великою кількістю отворів була спрямована вгору.

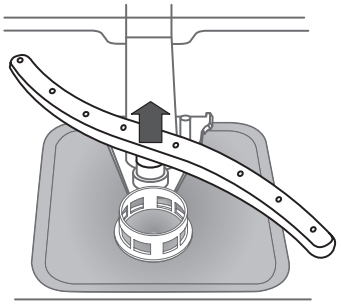

Нижній розприскувач можна зняти, потягнувши його вгору.

ОЧИЩЕННЯ ШЛАНГУ ПОДАЧІ ВОДИ

Якщо водяні шланги нові або не використовувалися протягом тривалого часу, перед приєднанням пустіть по ним воду, щоб переконатися, що виходить чиста вода без будь-яких домішок. Якщо цей запобіжний захід не буде виконано, подачу води може бути заблоковано, через що посудомийна машина може пошкодитися.

УСУНЕННЯ НЕСПРАВНОСТЕЙ

Прилад працює неправильно.
Перш ніж звернутися до сервісного центру спробуйте вирішити проблему за допомогою наступного списку.

ПРОБЛЕМИ	МОЖЛИВІ ПРИЧИНИ	РІШЕННЯ
Посудомийна машина не запускається або не реагує на команди.	Прилад не підключений до розетки.	Вставте штекер у розетку електроживлення.
	Відключення електропостачання.	При відновленні електропостачання посудомийна машина запуститься автоматично.
	Дверцята машини не закриті.	Енергійно натискуйте на дверцята, поки не почуєте звук «клацання».
	Прилад не реагує на команди.	Вимкніть прилад, натиснувши кнопку «**УВІМКН./ВИМКН.**», приблизно через хвилину увімкніть його знову і скиньте програму.
З посудомийної машини не витікає вода.	Цикл миття ще не закінчено.	Зачекайте, поки закінчиться цикл миття.
	Зливний шланг вигнутий.	Переконайтеся, що зливний шланг не вигнутий *(див. ІНСТРУКЦІЮ З УСТАНОВЛЕННЯ)*.
	Трубу зливної системи заблоковано.	Очистіть трубу зливної системи.
	Фільтр закупорений залишками їжі	Очистіть фільтр *(див. «ОЧИЩЕННЯ ВУЗЛА ФІЛЬТРУ»)*.
Посудомийна машина породжує надмірний шум.	Посуд деренчить.	Правильно розташуйте посуд *(див. «ЗАВАНТАЖЕННЯ КОРЗИН»)*.
	Виробляється надмірна кількість піни.	Неправильно відміряно потрібну кількість миючого засобу або він не підходить для використання у посудомийних машинах *(див. «НАПОВНЕННЯ ДОЗАТОРА МИЮЧОГО ЗАСОБУ»)* . Перезапустіть посудомийну машину, натиснувши кнопку «ЗЛИВ» *(див. «ОПЦІЇ ТА ФУНКЦІЇ»)* , і запустіть нову програму без миючого засобу.
Посуд не очищено.	Посуд було неправильно розміщено.	Правильно розташуйте посуд *(див. «ЗАВАНТАЖЕННЯ КОРЗИН»)*.
	Розбризкувач не може вільно обертатися, йому перешкоджає посуд.	Правильно розташуйте посуд *(див. «ЗАВАНТАЖЕННЯ КОРЗИН»)*.
	Цикл миття занадто м'який.	Виберіть відповідний цикл миття *(див. «ТАБЛИЦЮ ПРОГРАМ»)*.
	Виробляється надмірна кількість піни.	Неправильно відміряно потрібну кількість миючого засобу або він не підходить для використання у посудомийних машинах *(див. «НАПОВНЕННЯ ДОЗАТОРА МИЮЧОГО ЗАСОБУ»)*.
	Кришку відділення ополіскувача не закрито належним чином.	Переконайтеся, що кришку дозатора ополіскувача закрито.
	Фільтр забруднений або забитий.	Очистіть вузол фільтра *(див. «ДОГЛЯД І ТЕХНІЧНЕ ОБСЛУГОВУВАННЯ»)*.
	Відсутня сіль.	Наповніть бачок для солі *(див. «НАПОВНЕННЯ БАЧКА ДЛЯ СОЛІ»)*.

ПОСІБНИК З ТЕХНІЧНОГО ОБСЛУГОВУВАННЯ ТА УСУНЕННЯ НЕСПРАВНОСТЕЙ

Для отримання більш докладної інформації щодо процедур технічного обслуговування та усунення несправностей див.
Посібник з експлуатації та догляду.
Інструкцію з експлуатації та догляду можна отримати:

- У центрі післяпродажного обслуговування; номер телефону вказано у гарантійному талоні.
- завантажити з веб-сайту: **docs.indesit.eu**
- використати QR-код:

TECHNICAL DATASHEET

Технічну інформацію, яка містить дані про споживання електричної енергії, можна завантажити з веб-сайту: **docs.indesit.eu**

ЗВЕРНЕННЯ ДО ЦЕНТРУ ПІСЛЯПРОДАЖНОГО ОБСЛУГОВУВАННЯ

При зверненні до Центру післяпродажного обслуговування необхідно надати коди, вказані на табличці з технічними даними, яку прикріплено до лівої чи правої внутрішньої сторони дверцят посудомийної машини. Номер телефону зазначено у гарантійному талоні або на веб-сайті: **www.indesit.eu**

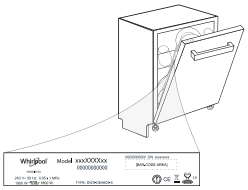

400011309125
10/2018 jk - Xerox Fabriano

INDESIT