DBHF 63 LB X

Dunstabzugshaube (Wand/60cm)

Bauknecht
Für mich und mein Zuhause

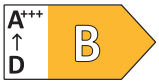

TOP 4
- Für Abluft- und Umluftbetrieb geeignet
- 1 leistungsstarker Lüftermotor mit Doppelabsaugung, 4 Leistungsstufen inkl. Intensiv-Stufe
- Ruhe-Funktion
- Steuerung über Leichtdrucktasten

EDELSTAHL

DBHF 63 LB X
EAN 40 11577 85164 9

BAUART
- Edelstahl-Kamin
- Für Abluft- und Umluftbetrieb geeignet

AUSSTATTUNG
- **Ruhe-Funktion**
- Steuerung über Leichtdrucktasten
- Kochstellenbeleuchtung LED, 2x2.5 Watt
- 1 leistungsstarker Lüftermotor mit Doppelabsaugung, 4 Leistungsstufen inkl. Intensiv-Stufe
- Filtersättigungsanzeige mittels LED

ZUBEHÖR
- Montage- und Befestigungsmaterial, inkl. Schacht
- 1 Aluminium-Fettfilter, auswaschbar
- Rückstauklappe für Abluftbetrieb

ALS SONDERZUBEHÖR LIEFERBAR
- Aktivkohlefilter für den Umluftbetrieb AMC 027

VERBRAUCHSWERTE
- Jahresenergieverbrauch: 69.7 kWh
- Energieeffizienzklasse B[1]

TECHNISCHE DATEN
- Gebläseleistung im Abluftbetrieb: **max. Normalstufe 432 m³/h, Intensivstufe 713 m³/h**
- Betriebsgeräusch im Abluftbetrieb: min. 35 – max. 72 dB/A
- Abluftstutzen Ø 150 mm
- Gesamte Gerätehöhe verstellbar von 690 bis 1130 mm
- Spannung: 220-240 V
- Außenmaße (HxBxT): 1130x598x449 mm
- **Mindestabstand zum Elektrokochfeld 500 mm**
- **Mindestabstand zum Gaskochfeld 650 mm**

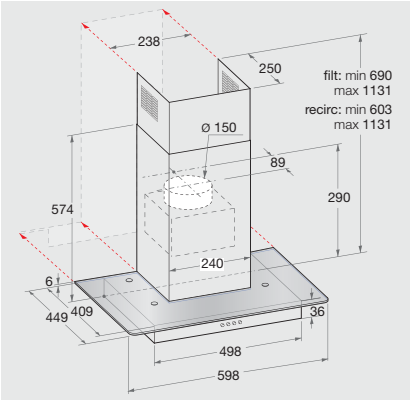

[1] Energieeffizienzklassen-Spektrum von A+++ bis D

Technische Daten entnehmen Sie bitte dem EU-Produktdatenblatt, oder fordern Sie diese unter https://docs.bauknecht.eu/ an · Liefermöglichkeiten, Änderungen und Irrtümer vorbehalten · Nutzung/Veröffentlichung von Bildern/Texten, auch in anderen Medien, ganz oder teilweise, nur mit Genehmigung des Herausgebers · Stand 17.12.2024