OMR58HU1B

12NC: 859991659950

EAN-code: 8003437939266

Whirlpool
SENSING THE DIFFERENCE

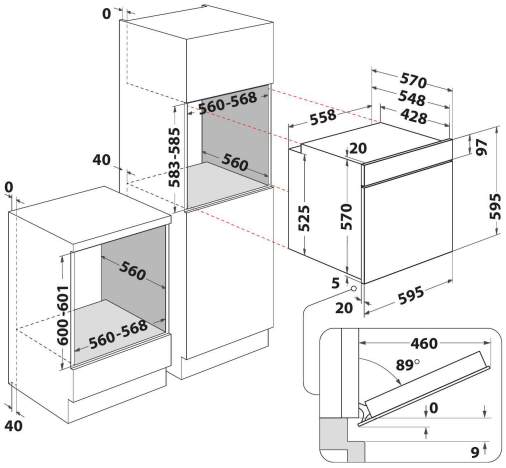

- StarClean reiniging
- Energieklasse A+
- Inhoud ovenruimte 71 liter
- Cook3: 3 verschillende gerechten tegelijk bereiden
- Hete Lucht
- Grill
- Eenvoudig te reinigen emaillen binnenkant
- Turbo Grill
- Maxi Cooking functie voor het bereiden van grote stukken vlees
- Pizza/Brood-functie
- Eco Hetelucht
- Rijzen
- Speciale functies
- Grill regelbaar op 3 standen
- Boven- en Onderwarmte
- Verzinkbare bedieningsknoppen

Whirlpool inbouw elektrische oven: kleur zwart, zelfreinigend - OMR58HU1B

Kenmerken van deze Whirlpool inbouwoven: geavanceerde elektrische technologie laat u tijdens het koken energie besparen. Innovatieve Cook3 functie laat u tot drie aparte gerechten tegelijk koken, zonder dat de aroma's zich met elkaar vermengen.

Cook3
Geen overdracht van geur en smaak. Met de innovatieve Cook3 functie kunt u koken tot drie afzonderlijke gerechten tegelijkertijd, zonder het risico dat er overdracht van geur en smaak ontstaat.

Multifunction 8
Verschillende kookmethodes. De Multifunction 8 optie biedt flexibele kookfuncties, om perfecte resultaten te verzekeren voor elk recept.

EasyClean deur
Het interne glas van de deur kan eenvoudig worden verwijderd om schoon te maken.

Uitschuifbare rails
Stabiliteit. De uitschuifbare rails met automatische blokkering zorgen voor het gemakkelijk hanteren en uitnemen van hete en zware schotels, zonder gevaar voor kantelen of verbranden. De rails zijn verwijderbaar en kunnen op elk niveau geïnstalleerd worden. Het aantal deels of volledig uitschuifbare rails zijn verschillend naargelang het type oven. Raadpleeg de gebruiksaanwijzing voor gedetailleerde informatie.

Push push
De 'Push push' knoppen geven extra gebruiksgemak en een luxe uitstraling.

Standaard ovenruimte
Deze Whirlpool oven beschikt over een standaard ovenruimte.

Energieklasse A+
Grotere energie-efficiëntie. Met de energieklasse A+ geeft dit Whirlpool apparaat zowel ideale resultaten als een zeer efficiënt energieverbruik.

Elektronische bediening
Elektronische temperatuur bediening.

Pizza
Krijg de beste resultaten en een krokante bodem voor je pizza's.

Automatisch gebak
Bak eenvoudig jouw gebakgerechten. Zodra de functie is geselecteerd door aan de knop te draaien, worden de tijd en temperatuur automatisch ingesteld. De oven stopt na 45 minuten.

OMR58HU1B

12NC: 859991659950

EAN-code: 8003437939266

Whirlpool
SENSING THE DIFFERENCE

BELANGRIJKSTE KENMERKEN

Productgroep	Oven
Productnaam	OMR58HU1B
Belangrijkste kleur van het product	Zwart
Uitvoering	Inbouw
Type besturing	Elektronisch
Type bedienings- en signaleringselementen	-
Is de bediening van de kookplaat (deels) geïntegreerd?	Nee
Welk type kookplaat kan worden geregeld?	-
Automatische programma's	Ja
Stroom	13
Spanning	220-240
Frequentie	50/60
Lengte elektriciteitssnoer	100
Type stekker	Schuko
Diepte met 90° geopende deur	-
Hoogte van het product	595
Breedte van het product	595
Diepte van het product	551
Minimale nishoogte	0
Minimale nisbreedte	0
Nisdiepte	0
Nettogewicht	26.9
Bruikbare inhoud (van ovenruimte)	71
Geïntegreerd reinigingssysteem	Hydrolyse
Roosters	1
Bakplaten	2

TECHNISCHE KENMERKEN

Timer	ja
Tijdregeling	Elektronisch
Opties tijdinstelling	Stop
Veiligheidssysteem	-
Binnenverlichting	Ja
Aantal binnenverlichtingspunten	1
Positie binnenverlichtingspunten	Voor links
Ovengeleiders	Telescopisch
Braadthermometer	Nee

VERBRUIKSWAARDEN
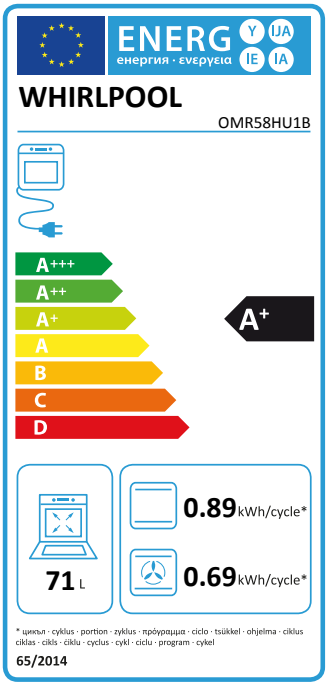
Energietype	Elektrisch
Energietype	Elektriciteit
Energie-efficiëntieklasse - NIEUW (2010/30/EU)	A+
Energieverbruik per cyclus conventioneel - NIEUW (2010/30/EU)	0.89
Energieverbruik per cyclus hetelucht convectie - NIEUW (2010/30/EU)	0.69