OMR58HU1B

12NC: 859991659950

Código EAN: 8003437939266

Whirlpool
SENSING THE DIFFERENCE

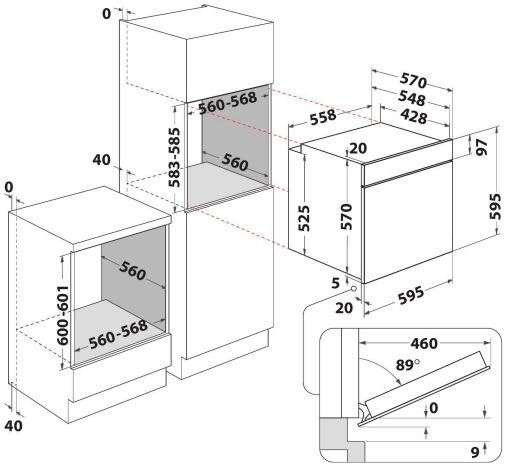

Horno eléctrico de encastre Whirlpool: color negro, auto limpieza - OMR58HU1B

Las características de este horno de encastre Whirlpool: tecnología avanzada que te permite cocinar ahorrando energía. Innovadora función Cook3, que permite cocinar hasta 3 diferentes platos simultáneamente, sin el riesgo de mezclar los olores. Sin transmisión de olores entre los platos.

Cook3
Sin mezcla de olores. Con la innovadora función Cook3, puedes cocinar hasta 3 diferentes platos simultáneamente, sin el riesgo de mezclar los olores.

Multifunción 8
Multiples métodos de cocción. Multifunción 8 ofrece opciones de cocción flexibles, para asegurar resultados perfectos, independientemente de la receta.

Puerta EasyClean
El vidrio interno de la puerta se puede quitar fácilmente para limpiarlo.

Guías Telescópicas
Movimiento suave. Este horno Whirlpool cuenta con estantes de deslizamiento suave, para una mayor facilidad de uso.

Push-Push
Los mandos Push-Push están diseñados para garantizar un uso cómodo y un aspecto Premium.

Cavidad estándar
Este horno Whirlpool dispone de una cavidad de tamaño estándar.

Clase energética A+
Mayor eficiencia energética. Con su clase energética A+, este electrodoméstico Whirlpool te permitirá disfrutar de un prestaciones ideales y de excelentes consumos energéticos .

Control electrónico
Control electrónico de la temperatura.

Pizza
Consigue los mejores resultados y una base crujiente para tus pizzas.

Pastelería Automática
Hornea fácilmente tus platos de repostería. Una vez seleccionada la función girando el mando, el tiempo y la temperatura se configuran automáticamente. El horno se detiene después de 45 minutos.

- Sistema de limpieza hidrolítico SmartClean
- Clase energética: A+
- Capacidad de litros 71 L
- Función Cook 3
- Cocción con ventilador de aire forzado
- Grill
- Interior esmaltado de fácil limpieza
- Función Turbo grill
- Maxi cocción
- Función Pizza/pan
- Eco aire forzado
- Leudado
- Funciones de cocción especiales
- Grill inclinable para facilitar la limpieza
- Cocción convencional
- Panel de Mandos Push-Push
- Puerta fría desmontable con 2 cristales

OMR58HU1B

12NC: 859991659950

Código EAN: 8003437939266

Whirlpool
SENSING THE DIFFERENCE

CARACTERÍSTICAS PRINCIPALES

Grupo de producto	Horno
Código comercial del producto	OMR58HU1B
Color principal del producto	Negro
Tipo de construcción	Integrable
Tipo de control	Electrónica
Control e indicadores	-
Controles de placa de cocina integrados	No
Tipos de placa de cocina regulables	-
Programa automático	Si
Intensidad corriente eléctrica	13
Tensión	220-240
Frecuencia	50/60
Longitud del cable de alimentación eléctrica	100
Tipo de clavija	Schuko
Fondo con puerta abierta a 90 grados	-
Altura del producto	595
Anchura del producto	595
Fondo del producto	551
Altura mínima del hueco	0
Anchura mínima del nicho	0
Fondo del hueco	0
Peso neto	26.9
Volúmen útil (de la cavidad)	71
Sistema de limpieza integrado	Hidrolítico
Rejillas	1
Bandejas	2

CARACTERÍSTICAS TÉCNICAS

Temporizador	si
Control de tiempo	Electrónica
Opciones de ajuste de tiempo	Detener
Dispositivo de seguridad	-
Luz interior	Si
Número de luces internas	1
Posición de luces internas	Front left
Raíles del horno	Telescópicas
Sonda térmica	No

DATOS DE CONSUMO
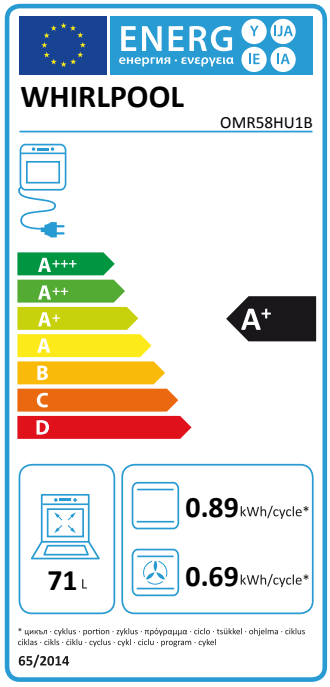
Entrada de energía	Eléctrico
Tipo de energía - Cavidad 1	Electricidad
Clasificación de eficiencia energética - NUEVA (2010/30/EU)	A+
Consumo de energía por ciclo convencional - NUEVO (2010/30/CE)	0.89
Consumo de energía por ciclo de convección por aire forzado - NUEVO (2010/30/CE)	0.69