WSIC 3M17 C

12NC: 859991616310

Codice EAN: 8003437232916

Whirlpool
SENSING THE DIFFERENCE

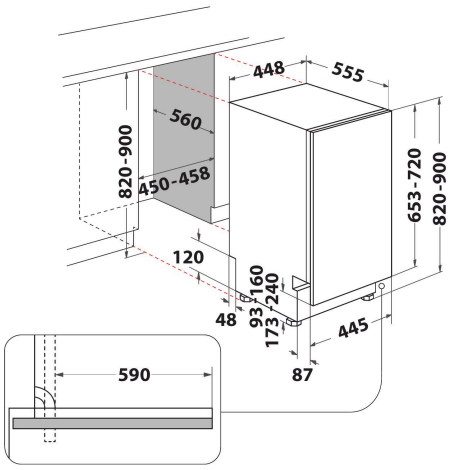

- Tipo di installazione: Incasso
- Classe energetica A+
- 10 coperti
- 45 cm di larghezza
- Tecnologia 6° SENSO
- Silenziosità: 47 dB(A)
- 9 lt per ciclo (2520 lt annui)
- Terzo Cestello: Vaschetta
- Filtro autopulente
- Partenza ritardata 1-12 h
- Cesto superiore regolabile in altezza e removibile
- Multizona
- Cesto portaposate
- Pastiglie "All in One"
- Prelavaggio
- Rapido
- Carico acqua calda fino a 60°

Lavastoviglie da incasso Whirlpool: colore argento, slim - WSIC 3M17 C

Caratteristiche di questa lavastoviglie da incasso Whirlpool: color argento. Classe di efficienza energetica A+. Piedini regolabili in altezza per una stabilità perfetta su ogni superficie. Eccellente capacità di pulizia per risultati di lavaggio ideali. Eccellente capacità di asciugatura, con ottimi risultati finali.

Multizona
Possibilità di lavare un solo cestello alla volta selezionandolo quando si programma il ciclo.

Piedini regolabili
Pensata su misura per te. Questa lavastoviglie Whirlpool è dotata di piedini regolabili che ti permettono di regolare l'altezza dell'elettrodomestico a seconda delle tue esigenze.

EcoFriendly
Risparmi straordinari. La tecnologia 6° SENSO Eco compatibile è caratterizzata da sensori intelligenti cui ruolo è quello di monitorare continuamente il ciclo di lavaggio e rilevare il grado di sporcizia per adattare di conseguenza l'utilizzo delle risorse. Goditi una pulizia perfetta e risparmia fino al 50% di energia, acqua e tempo.* (* Comparazione tra il consumo minimo e massimo dei programmi 6° SENSO).

10 coperti
Tutto lo spazio di cui hai bisogno. Questa lavastoviglie Whirlpool offre 10 coperti per goderti tutto lo spazio di cui hai bisogno.

Silenziosa
Prestazioni silenziose. La tua lavastoviglie Whirlpool è stata pensata per garantire risultati di lavaggio perfetti mantenendo la rumorosità ai livelli più bassi possibili.

Tecnologia 6° SENSO
I sensori intelligenti 6° senso rilevano il livello di sporco e adattano i parametri del lavaggio, riducendo il consumo di acqua

Classe Energetica: F
Il risparmio energetico è assicurato in classe energetica F.

Cestello superiore removibile
Il cestello superiore removibile della tua lavastoviglie ti consente di creare tutto lo spazio di cui hai bisogno e ti permette di accomodare senza sforzo anche oggetti dalla forma irregolare.

WSIC 3M17 C

12NC: 859991616310

Codice EAN: 8003437232916

Whirlpool
SENSING THE DIFFERENCE

CARATTERISTICHE PRINCIPALI

Tipologia costruttiva del prodotto	Da incasso
Tipo di installazione	Totalmente integrato
Tipo di controllo	Elettronico
Tipologia dei dispositivi di controllo e segnalazione	-
Piano removibile	No
Porta pannellabile	Non disponibile
Colore principale	Silver
Dati nominali collegamento elettrico	1900
Corrente	10
Tensione	220-240
Frequenza	50
Lunghezza del cavo di alimentazione elettrica	130
Tipo di spina	Schuko
Lunghezza tubo entrata	155
Lunghezza tubo uscita	150
Zoccolo regolabile	No
Altezza con piano di lavoro	0
Piedini regolabili	Sì - tutti dal davanti
Altezza del prodotto	820
Larghezza del prodotto	448
Profondità del prodotto	555
Profondità con porta aperta a 90 gradi	-
Altezza minima della nicchia	820
Altezza massima della nicchia	900
Larghezza minima della nicchia	450
Larghezza massima della nicchia	600
Profondità della nicchia	560
Peso netto	29.6
Peso lordo	31.6

SPECIFICHE TECNICHE

Programmi automatici	Sì
Massima temperatura immissione acqua	60
Opzioni partenza ritardata	Regolazione continua
Tempo massimo di partenza ritardata	12
Indicatore avanzamento programma	-
Indicatore digitale conto alla rovescia	Sì
Spia esaurimento sale	Sì
Spia brillantante	Sì
Dispositivo di sicurezza	Sì
Cestello superiore regolabile	Sì
Dimensioni massime piatto caricabile su cestello superiore	0
Dimensioni massime piatto caricabile su cestello inferiore	0
Numero di coperti	10

PRESTAZIONI
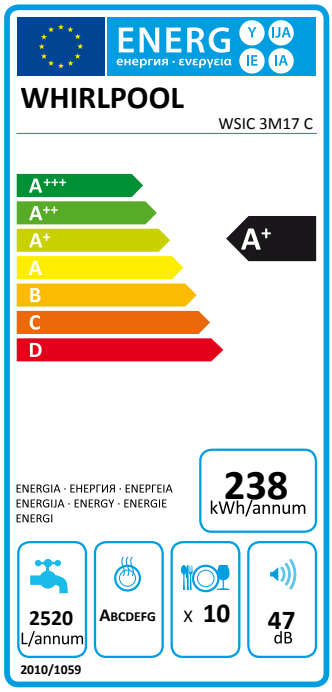
Classe di efficienza energetica - nuova (2010/30/EU)	A+
Consumo di energia annuale - nuova (2010/30/EC)	238
Durata della modalità stand-by - nuova (2010/30/EC)	12
Consumo in modalità stand-by - Nuova (2010/30/EU)	5
Consumo in modalità spento - Nuova (2010/30/EU)	0.5
Consumo d'acqua annuo - nuovo (2010/30/EC)	2520
Rumorosità	47