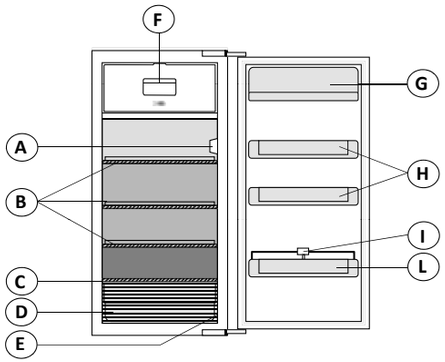

A. Thermostateinheit mit Leuchte
B. Ablagen
C. Ebene über dem Obst- und Gemüsefach
D. Obst- und Gemüsefach
E. Typenschild (An der Seite des Obst- und Gemüsefachs)
F. Gefrierfach (falls vorhanden)
G und H. Türablagen
I. Flaschenkamm (falls vorhanden)
L. Flaschengestell

Am wenigsten kalter Bereich
Mittlerer Bereich
Kältester Bereich
Bereich für Obst und Gemüse

Hinweis: Schublade, Türablagen und Ablagen können entfernt werden.

Die ideale Temperatur zur Lagerung von Lebensmitteln sind bereits vom Hersteller eingestellt.

Lesen Sie vor Gebrauch des Kühlschranks die Anleitungen aufmerksam durch.
Ausstattung, technische Daten und Abbildungen können von Modell zu Modell unterschiedlich ausfallen.

Frische Lebensmittel einfrieren
(Falls der Kühlschrank über ein Gefrierfach verfügt)
Geben Sie frische Lebensmittel, die eingefroren werden sollen, auf den Boden des Gefrierfachs.
Nach 24 Stunden ist der Gefriervorgang abgeschlossen.

Referenzmarkierung für die Thermostatposition

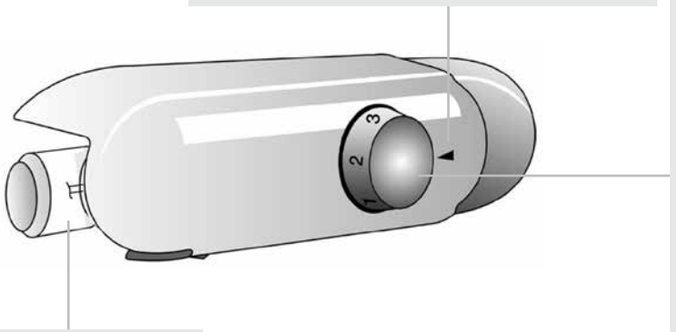

Glühlampe / LED-Glühlampe

Temperatur Gefrier- und Kühlfach
Dieser Kühlschrank/Gefrierschrank wird über eine Thermostateinheit im Innern des Kühlfachs betrieben.

Die Temperatur beider Fächer wird durch Drehen des Thermostatschalters reguliert.

Thermostat auf **1/2: Temperatur weniger kalt**
Thermostat auf **3/5: mittlere Temperatur**
Thermostat auf **6/7: Temperatur kälter**

Wenn Sie den Thermostatschalter auf • drehen, schaltet der komplette Kühlschrank ab.

Was tun, wenn...	Mögliche Ursachen	Abhilfe
Das Gerät funktioniert nicht.	Das Gerät kann ein Problem mit der Stromversorgung haben.	Überprüfen Sie: • ob ein Stromausfall vorliegt • ob der Stecker richtig in die Steckdose eingesteckt ist und der zweipolige Schalter, falls vorhanden, sich in der richtigen Position befindet. • ob die Schutzrelais für die Elektrik im Haushalt ordnungsgemäß funktionieren • ob das Netzkabel beschädigt ist • ob sich der Thermostatschalter nicht in der Position „•“ befindet
Die Innenleuchte ist ohne Funktion.	Unter Umständen muss die Glühlampe gewechselt werden.	Trennen Sie das Gerät von der Stromversorgung, prüfen Sie die Glühlampe und wechseln Sie sie gegebenenfalls aus (siehe Abschnitt „Auswechseln der Glühlampe“ in der Gebrauchsanleitung).
Die Innentemperatur der Fächer ist nicht kalt genug.	Hierfür können verschiedene Gründe vorliegen (siehe Spalte „Abhilfe“).	Überprüfen Sie: • ob die Türen korrekt geschlossen sind • ob das Gerät neben einer Wärmequelle aufgestellt wurde • ob die Temperatur ordnungsgemäß eingestellt ist • ob die Luftzirkulation nicht durch zugesetzte Belüftungsöffnungen am Boden des Geräts behindert ist (siehe Installationsanleitung).
Wasser sammelt sich am Boden des Kühlfachs.	Der Tauwasserablaufkanal ist verstopft.	Reinigen Sie die Abflussöffnung (siehe Abschnitt „Wartung und Reinigung des Geräts“ in der Gebrauchsanleitung).
Übermäßig viel Reif im Gefrierfach.	Die Tür zum Gefrierfach ist nicht korrekt geschlossen.	- Prüfen Sie, ob etwas die Tür am ordnungsgemäßen Schließen hindern kann. - Gefrierfach entfrosten. - Stellen Sie sicher, dass der Kühlschrank ordnungsgemäß aufgestellt wurde.
Die Temperatur des Gefrierfachs ist zu niedrig.	- Die eingestellte Temperatur ist zu niedrig. - Es wurde eine große Menge an Lebensmitteln im Gefrierfach eingelagert.	- Versuchen Sie, eine nicht so kalte Temperatur einzustellen. - Falls frische Lebensmittel im Gefrierfach eingelagert wurden, warten Sie, bis diese völlig gefroren sind.

Hinweis: Einige Geräusche, wie z. B. Gluckern und leichtes Zischen sind normale Betriebsgeräusche des Kältekreises.