INDESIT

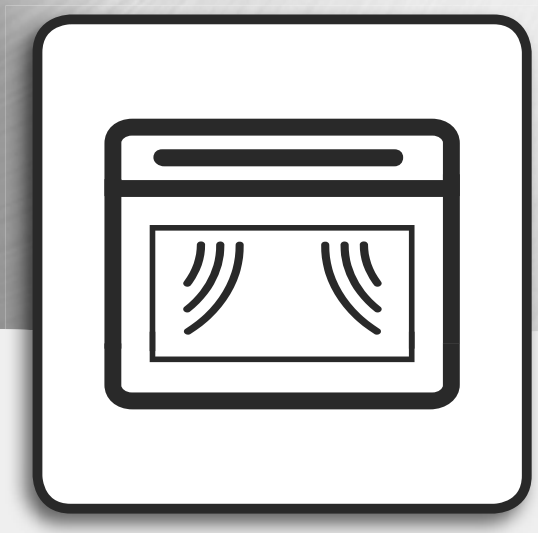

www.indesit.com/register

SK

Obsah

Bezpečnostné pokyny, 3
Ochrana životného prostredia, 5
Nastavenie rúry, 6
Návod na obsluhu, 7
Riešenie problémov, 11
Pokyny na inštaláciu, 12

BEZPEČNOSTNÉ POKYNY

DÔLEŽITÉ! PREČÍTAJTE SI A DODRŽIAVAJTE

Pred použitím spotrebiča si starostlivo prečítajte tieto bezpečnostné pokyny. Odložte si ich pre budúce použitie.
V týchto pokynoch a na samotnom spotrebiči sú uvedené dôležité upozornenia týkajúce sa bezpečnosti, ktoré treba vždy dodržiavať. Výrobca odmieta zodpovednosť v prípade nedodržania týchto bezpečnostných pokynov, nenáležitého používania spotrebiča alebo nesprávneho nastavenia ovládania.

BEZPEČNOSTNÉ UPOZORNENIA

Veľmi malé (0–3 roky) a malé deti (3–8 rokov) by sa nemali zdržiavať v okolí spotrebiča, ak nebudú pod neustálym dohľadom.
Deti od 8 rokov a osoby so zníženými fyzickými, zmyslovými a mentálnymi schopnosťami alebo s nedostatkom skúseností a znalostí môžu používať tento spotrebič len v prípade, ak sú pod dozorom alebo dostali pokyny týkajúce sa používania spotrebiča bezpečným spôsobom a chápu hroziace nebezpečenstvá. Deti sa so spotrebičom nesmú hrať. Čistenie a používateľskú údržbu nesmú vykonávať deti bez dozoru.
UPOZORNENIE: Spotrebič a jeho prístupné časti sa počas používania zohrievajú, deti vo veku menej ako 8 rokov sa k spotrebiču nesmú priblížiť, pokiaľ nie sú pod stálym dozorom.
UPOZORNENIE: Nedotýkajte sa ohrevných článkov ani vnútorného povrchu – nebezpečenstvo popálenia.
Nikdy nenechávajte spotrebič bez dozoru pri sušení potravín.
Ak je spotrebič vhodný na použitie teplotnej sondy, používajte len teplotnú sondu odporúčanú pre túto rúru.
UPOZORNENIE: Ak sú dvierka alebo tesnenie dvierok poškodené, rúru nepoužívajte, až kým ich neopraví kvalifikovaný odborník.
UPOZORNENIE: Kvapaliny, ani iné potraviny sa nesmú ohrievať v uzavretých nádobách, pretože by mohli vybuchnúť.
Mikrovlnná rúra je určená na zohrievanie jedál a nápojov. Sušenie potravín alebo odevov a ohrev ohrievacích vankúšikov, papúč, špongií, vlhkých utierok a podobných predmetov môže viesť k nebezpečenstvu poranenia, vznietenia alebo požiaru.
Dávajte pozor pri ohrievaní jedál v plastových alebo papierových nádobách, ktoré sa môžu vznietiť.
Nápoje ohrievané mikrovlnami môžu oneskorene zovrieť, preto s nádobou naplnenou nápojom zaobchádzajte opatrne.
Obsah dojčenských fliaš a nádob s jedlom pre deti pred podávaním premiešajte alebo potraste a skontrolujte ich teplotu, aby nedošlo k popáleniu.
V rúre neohrievajte vajíčka v škrupine, ani celé vajcia uvarené na tvrdo, pretože môžu prasknúť, a to aj po ukončení mikrovlnného ohrevu.
Používajte iba nádoby, ktoré sú vhodné pre mikrovlnnú rúru.
Ak z rúry vychádza dym, vypnite ju alebo odpojte od elektrickej siete a nechajte dvierka zatvorené, aby sa uhasili prípadné plamene.
Nepoužívajte mikrovlnnú rúru na smaženie, pretože teplotu oleja nemožno kontrolovať.
Oblečenie a iné horľavé materiály uchovávajte mimo dosahu spotrebiča, kým všetky komponenty úplne nevychladnú.
Prehriate tuky a oleje sa môžu ľahko vznietiť. Počas prípravy mastných jedál, jedál s obsahom oleja alebo alkoholu (napr. rum, koňak, víno) dávajte vždy veľký pozor – hrozí nebezpečenstvo požiaru.
Na odloženie hrncov a príslušenstva používajte rukavice alebo chňapky a dávajte pozor, aby ste sa nedotkli ohrevných článkov.
Po ukončení prípravy jedla dávajte pri otváraní dvierok spotrebiča pozor. Horúci vzduch alebo paru nechajte pred prístupom do rúry postupne uniknúť.
Neblokujte vetracie otvory na horúci vzduch na prednej strane rúry.

POUŽITIE NA URČENÝ ÚČEL

UPOZORNENIE: Spotrebič sa nesmie zapínať prostredníctvom externého časovača ani samostatným diaľkovým ovládačom.
Tento spotrebič je určený na použitie v domácnosti alebo na podobné účely ako napr.:
- v kuchynkách pre zamestnancov v dielňach, kanceláriách a na iných pracoviskách;
- na farmách;
- pre hostí v hoteloch, moteloch alebo iných ubytovacích zariadeniach;
- v zariadeniach poskytujúcich ubytovacie a stravovacie služby.

Tento spotrebič je určený iba na použitie v domácnosti, a nie na profesionálne účely.

Spotrebič nepoužívajte vonku.
V blízkosti spotrebiča neskladujte horľavé látky, ako sú aerosólové nádoby, a neukladajte ani nepoužívajte benzín či iné horľavé látky. V prípade náhodného zapnutia spotrebiča by mohlo dôjsť k požiaru.
Nie je povolené používať ho na iné účely (napr. vykurovanie miestností).

INŠTALÁCIA

So spotrebičom musia manipulovať a inštalovať ho minimálne dve osoby. Pri vybaľovaní a inštalácii spotrebiča používajte ochranné rukavice.
Tento spotrebič je určený na používanie ako zabudovaný spotrebič. Nepoužívajte ho ako voľne stojaci spotrebič.
Inštaláciu a opravy musí vykonávať kvalifikovaný technik, v súlade s pokynmi výrobcu a vnútroštátnymi predpismi. Nikdy neopravujte ani nevymieňajte žiadnu časť spotrebiča, ak to nie je uvedené v návode na používanie.
Deti nesmú vykonávať inštalačné práce. Počas inštalácie by deti nemali byť v blízkosti spotrebiča. Obaly (plastové vrecia, polystyrénové časti a pod.) počas inštalácie a po nej uchovávajte mimo dosahu detí.
Po vybalení spotrebiča sa uistite, že sa počas prepravy nepoškodil. V prípade problémov sa obráťte na predajcu alebo najbližšie servisné stredisko.
Pred vykonávaním inštalačných prác musíte spotrebič odpojiť od elektrického napájania.
Počas inštalácie dávajte pozor, aby ste spotrebičom nepoškodili napájací kábel.
Spotrebič zapnite až po úplnom dokončení inštalácie.
Po inštalácii nesmie byť spodná časť spotrebiča prístupná.
Pred vsadením spotrebiča do nábytkového príslušenstva urobte všetky potrebné výrezy a odstráňte drevené odrezky a piliny.
Neblokujte minimálnu medzeru medzi pracovnou doskou a horným okrajom rúry.
Spotrebič vyberte z polystyrénovej penovej základne až tesne pred inštaláciou.
Neinštalujte spotrebič za dekoratívne dvierka – nebezpečenstvo požiaru.
Po vybalení spotrebiča sa uistite, že sa jeho dvierka správne zatvárajú.
V prípade problémov sa obráťte na predajcu alebo popredajný servis.

VAROVANIA PRI POUŽÍVANÍ ELEKTRICKÉHO SPOTREBIČA

V súlade s platnými bezpečnostnými predpismi musí mať spotrebič namontovaný na dostupnom mieste vypínač, ktorý dokáže vypnúť všetky póly, so vzdialenosťou medzi kontaktmi aspoň 3 mm, a spotrebič musí byť uzemnený.
Poškodený prívodný elektrický kábel vymeňte za nový s rovnakými charakteristikami. Elektrický napájací kábel smie vymeniť iba kvalifikovaný technik v súlade s pokynmi výrobcu a vnútroštátnymi bezpečnostnými predpismi. Kontaktujte autorizované servisné stredisko.
Musí byť možné odpojiť spotrebič od napájania buď vytiahnutím zástrčky (pokiaľ je ľahko dostupná), alebo prostredníctvom prístupného viacpólového prepínača nainštalovaného pred zásuvkou v súlade s národnými bezpečnostnými normami pre elektrotechniku.
Výrobný štítok je umiestnený na prednom okraji rúry, viditeľný pri otvorených dvierkach.
V prípade výmeny sieťového kábla sa obráťte na autorizovaný servis.
Pri spotrebičoch s namontovanou zástrčkou, ktorá nie je vhodná do vašej elektrickej zásuvky, sa obráťte na kvalifikovaného technika.
Prívodný elektrický kábel musí byť dostatočne dlhý, aby sa spotrebič, zabudovaný do kuchynskej linky, dal zapojiť do elektrickej siete. Neťahajte za napájací elektrický kábel.
Nepoužívajte predlžovacie káble, rozdvojky ani adaptéry.
Spotrebič neuvádzajte do činnosti, ak je poškodený napájací kábel alebo zástrčka, ak nepracuje správne alebo ak je poškodený alebo ak spadol. Nedovoľte, aby sa prívodný elektrický kábel dostal do blízkosti horúcich povrchov.
Po inštalácii spotrebiča nesmú byť jeho elektrické časti prístupné používateľom.
Vyhýbajte sa dotyku spotrebiča vlhkými časťami tela a nepoužívajte ho, ak ste naboso.

ČISTENIE A ÚDRŽBA

Nikdy nepoužívajte zariadenie na čistenie parou.
UPOZORNENIE: Pred výmenou žiarovky sa uistite, že je spotrebič vypnutý, aby ste zabránili možnému zásahu elektrickým

prúdom.
Nepoužívajte drsné abrazívne čistiace prostriedky ani ostré kovové škrabky na čistenie skla dvierok rúry, pretože môžu poškriabať povrch, čo môže spôsobiť roztrieštenie skla.
UPOZORNENIE: Ak sa pri oprave odmontuje akýkoľvek ochranný kryt proti pôsobeniu mikrovlnnej energie, je nebezpečné zveriť opravu niekomu inému, ako kompetentnému servisnému technikovi.
Nedostatočná starostlivosť o čistotu rúry môže viesť k poškodeniu povrchu, čo môže mať nepriaznivý vplyv na životnosť spotrebiča a vznik nebezpečnej situácie.
Rúru treba pravidelne čistiť od všetkých zvyškov jedla.
Pri čistení a údržbe používajte ochranné rukavice.
Pred vykonávaním údržby musíte spotrebič odpojiť od elektrického napájania.
Pred čistením alebo údržbou spotrebiča sa uistite, že vychladol.

OCHRANA ŽIVOTNÉHO PROSTREDIA

LIKVIDÁCIA OBALOVÉHO MATERIÁLU

Obalové materiály sa môžu na 100 % recyklovať a sú označené symbolom recyklácie . Rôzne časti obalu likvidujte zodpovedne, v plnom súlade s platnými miestnymi predpismi o likvidácii odpadov.

LIKVIDÁCIA DOMÁCICH SPOTREBIČOV

Pri šrotovaní spotrebiča je potrebné znefunkčniť ho odrezaním napájacieho kábla a odmontovaním dvierok a políc (ak sú súčasťou výbavy), aby doň nemohli vliezť deti a zostať uväznené vnútri.
Tento spotrebič je vyrobený z recyklovateľných alebo znovu použiteľných materiálov. Zlikvidujte ho v súlade s miestnymi predpismi o likvidácii odpadov.

Podrobnejšie informácie o zaobchádzaní, zbere a recyklácii tohto spotrebiča dostanete na miestnom úrade, v zberných surovinách alebo v obchode, kde ste spotrebič kúpili.
- Tento spotrebič je označený v súlade s Európskou smernicou o likvidácii elektrických a elektronických zariadení 2012/19/ES (OEEZ).
Zabezpečením likvidácie výrobku správnym spôsobom pomôžete predísť potenciálnym negatívnym dopadom na životné prostredie a ľudské zdravie, ktoré by sa v inom prípade mohli vyskytnúť pri nevhodnom zaobchádzaní pri likvidácii tohto výrobku.

Symbol na spotrebiči alebo na sprievodných dokumentoch znamená, že s týmto výrobkom sa nesmie zaobchádzať ako s domácim odpadom, ale je potrebné odovzdať ho v zbernom dvore pre elektrické a elektronické zariadenia.

NASTAVENIE RÚRY

SK

Názvy častí rúry a príslušenstva

Vyberte rúru a všetky materiály z kartónovej škatule a zvnútra rúry.
K vašej rúre je priložené nasledujúce príslušenstvo:

Sklený tanier	1
Vodiaci kruh otočného taniera	1
Návod na obsluhu	1

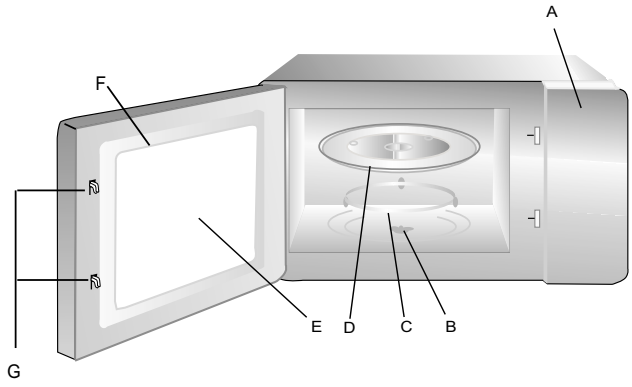

A) Ovládací panel
B) Hriadeľ otočného taniera
C) Vodiaci kruh otočného taniera
D) Sklený tanier
E) Okienko
F) Zostava dvierok
G) Bezpečnostný uzamykací systém

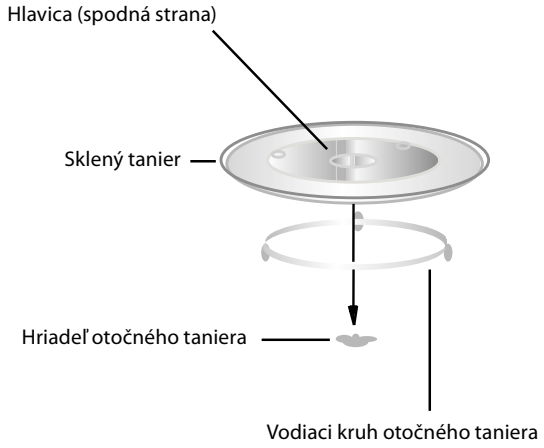

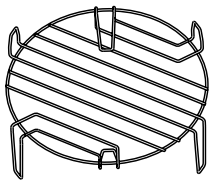

Grilovací rošt (iba pre sériu s grilom)

V súčasnosti je na trhu bohatá ponuka príslušenstva. Pred nákupom sa presvedčte, či je vhodné na použitie v mikrovlnných rúrach a odolné voči teplotám v rúre.

Kovové nádoby na potraviny alebo nápoje sa nikdy nesmú počas prípravy jedál v mikrovlnnej rúre používať.

Vždy zaistite, aby potraviny a príslušenstvo neprišli do kontaktu s vnútornými stenami rúry.

Pred zapnutím rúry vždy skontrolujte, či sa otočný tanier voľne otáča. Dávajte pozor, aby ste pri vkladaní a vyberaní ďalšieho príslušenstva nezhodili otočný tanier.

NÁVOD NA OBSLUHU

1. Nastavenie hodín

Keď sa mikrovlnná rúra zapne, na displeji sa zobrazí „0:00“, jeden raz zaznie bzučiak.

1) Jedenkrát stlačte „ / “. Zobrazí sa „00:00“.

2) Otočením „ “ nastavíte číslice označujúce hodiny, vložený čas by mal byť medzi 0--23 (24-hodinový režim).

3) Stlačte „ / “ , začnú blikať číslice označujúce minúty.

4) Otočením „ “ nastavíte číslice označujúce minúty, vložený čas by mal byť medzi 0--59.

5) Nastavenie hodín ukončíte stlačením „ / “ : začne blikať.

Poznámka: 1) Ak hodiny nie sú nastavené, po zapnutí nebudú fungovať.
2) Ak počas nastavovania hodín stlačíte „PAUSE STOP“, rúra sa automaticky vráti do predchádzajúceho stavu.

2. Príprava mikrovlnami

Po stlačení „ “ sa na displeji zobrazí „P100“.

Stláčaním „ “ alebo otáčaním „ “ zvoľte požadovaný výkon a po každom ďalšom stlačení sa zobrazí „P100", „P80“, „P50“, „P30“ alebo „P10“. Potom potvrďte stlačením „START“ a otočením „ “ nastavte čas prípravy jedla od 0:05 do 95:00.
Opätovným stlačením „START“ spustíte prípravu jedla.

Príklad: Ak chcete použiť 80 % mikrovlnného výkonu na 20-minútovú prípravu jedla, budete postupovať nasledovne.

1) Jedenkrát stlačíte „ “ a na displeji sa zobrazí „P100“.

2) Znova stlačíte „ “ alebo pootočíte „ “, čím zvolíte 80 % mikrovlnného výkonu.

3) Potvrdíte stlačením „START“ a na displeji sa zobrazí „P80“.

4) Otáčaním „ “ nastavíte čas prípravy, kým sa na displeji neukáže „20:00“.

5) Stlačením „START“ sa spustí príprava jedla.

3. Gril alebo kombinovaná príprava jedla

Po stlačení „ “ sa na displeji zobrazí „P100“ a stláčaním toho istého tlačidla alebo otáčaním „ “ zvolíte želaný výkon a po každom ďalšom stlačení sa zobrazí „G“, „C-1“ alebo „C-2“. Potom potvrďte stlačením „START“ a otočením „ “ nastavte čas prípravy jedla od 0:05 do 95:00. Opätovným stlačením „START“ spustíte prípravu jedla.

Príklad: Ak chcete použiť 55 % mikrovlnného výkonu a 45 % výkonu grilu (C-1) na 10-minútovú prípravu jedla, budete postupovať nasledovne.

1) Jedenkrát stlačíte „ “ a na displeji sa zobrazí „P100“.

2) Stláčaním „ “ alebo otáčaním „ “ zvoľte kombinovanú prípravu. Model 1.

3) Potvrdíte stlačením „START“ a na displeji sa zobrazí „C-1“.

4) Otáčaním „ “ nastavíte čas prípravy, kým sa na displeji neukáže „10:00“.

5) Stlačením „START“ sa spustí príprava jedla.

Poznámka: Po uplynutí polovice času grilovania sa dva razy ozve zvukový signál. To je normálne. Aby bol účinok grilovania lepší, mali by ste jedlo obrátiť, zatvoriť dvierka a potom stlačiť „START“, aby príprava jedla pokračovala . Ak jedlo neobrátite, rúra bude pracovať ďalej.

4. Rýchly štart

1) V stave čakania stlačte „START“, čím sa začne príprava jedla so 100 % výkonom, po každom ďalšom stlačení sa čas prípravy predĺži o 30 sekúnd až do 95 minút.
2) Pri varení mikrovlnami alebo rozmrazovaní každé stlačenie „START“ môže čas prípravy predĺžiť o 30 sekúnd.
3) V stave čakania otočením „ “ doľava nastavte čas prípravy jedla so 100 % mikrovlnným výkonom, potom stlačte „START“ , čím spustíte prípravu jedla.

5. Rozmrazovanie podľa hmotnosti

1) Jedenkrát stlačte „ “ a na displeji sa zobrazí „dEF1“.

2) Otočením „ “ zvoľte hmotnosť jedla od 100 do 2 000 g.

3) Stlačením „START“, spustite rozmrazovanie.

„ “ Návod k panelu

Poradie	Displej	Mikrovlnný výkon	Výkon grilu
1	P100	100 %	
2	P80	80 %	
3	P50	50 %	
4	P30	30 %	
5	P10	10 %	
6	G	0 %	100 %
7	C-1	55 %	45 %
8	C-2	36 %	64 %

6. Rozmrazovanie podľa času

1) Dvakrát stlačte „ “ a na displeji sa zobrazí „dEF2“.

2) Otáčaním „ “ zvoľte čas rozmrazovania. Maximálny čas je 95 minút.

3) Stlačením „START“, spustite rozmrazovanie.

Rozmrazovací výkon je P30 a nezmení sa.

7. Kuchynský časovač

1) Dva razy stlačte „ / “ a na displeji sa zobrazí 00:00.

2) Otáčaním „ “ vložte správny čas. (Maximálna doba prípravy je 95 minút.)

3) Stlačením „START“ potvrďte nastavenie.

4) Po uplynutí nastaveného času kontrolka časovača zhasne. Bzučiak 5 ráz zazvoní.
Ak sú nastavené hodiny (24-hodinový režim), na displeji sa zobrazí aktuálny čas.

Poznámka: Na časovači je iba nastavený čas: má len funkciu „budíka“.

8. Funkcia zisťovania

1) Keď prebieha príprava jedla mikrovlnami, grilom alebo kombinovaná príprava, stlačte „ “ a na 3 sekundy sa zobrazí aktuálny výkon. Po 3 sekundách sa rúra vráti do predchádzajúceho stavu.

2) Ak chcete zistiť čas, počas prípravy jedla stlačte „ / “ a čas sa na 3 sekundy zobrazí.

9. Automatické menu

1) Otáčaním „ “ doprava vyberte menu a zobrazí sa „A-1“ až „A-10“.

2) Stlačením „START“ potvrďte.

3) Otáčaním „ “ zvoľte štandardnú hmotnosť podľa tabuľky jedál.

4) Stlačením „START“ sa spustí príprava jedla.

Príklad: Ak chcete použiť „Automatické menu“ na prípravu 350 g rýb.

1) Otáčajte „ “ doprava, kým sa nezobrazí „A-4“.

2) Stlačením „START“ potvrďte.

3) Otáčaním „ “ vyberajte hmotnosť rýb, kým sa nezobrazí „350“.

4) Stlačením „START“ sa spustí príprava jedla.

10. Príprava jedla postupne s viacerými funkciami

Pri príprave jedla možno nastaviť najviac 2 funkcie. Pri príprave jedla postupne s viacerými funkciami, ak je jedna funkcia rozmrazovanie, potom musí byť rozmrazovanie na prvom mieste.

Príklad: Ak chcete jedlo 5 minút rozmrazovať a potom variť 7 minút s mikrovlnným výkonom 80 %, postupujte nasledovne:

1) Dvakrát stlačte „ “ a na displeji sa zobrazí „dEF2“.

2) Otáčaním „ “ zvoľte čas rozmrazovania, kým sa nezobrazí „5:00“.

3) Jedenkrát stlačíte „ “ a na displeji sa zobrazí „P100“.

4) Znova stlačíte „ “ alebo pootočíte „ “, aby ste zvolili 80 % mikrovlnného výkonu.

5) Potvrdíte stlačením „START“ a na displeji sa zobrazí „P80“.

6) Otáčaním „ “ nastavíte čas prípravy, kým sa na displeji neukáže „7:00“.

7) Stlačením „START“ spustíte prípravu jedla a bzučiak jeden raz oznámi prvú časť prípravy, odpočítava sa čas rozmrazovania; bzučiak zaznie znova na začiatku druhej funkcie. Po skončení prípravy jedla bzučiak zaznie päť ráz.

11. Funkcia detskej zámky

Uzamknutie: V stave čakania na 3 sekundy stlačte „PAUSE STOP“, ozve sa dlhé pípnutie oznamujúce aktivovanie detskej zámky a zobrazí sa aktuálny čas, ak bol nastavený čas, inak sa na displeji zobrazí „[- -]“.

Deaktivovanie zámky: V stave uzamknutia na 3 sekundy stlačte „PAUSE STOP“ a ozve sa dlhé pípnutie oznamujúce, že zámka je deaktivovaná.

Tabuľka jedál:

Menu	Hmotnosť (g)	Displej
A-1 Pizza	200 g	200
	400 g	400
A-2 Zemiaky	200 g	200
	400 g	400
	600 g	600
A-3 Mäso	250 g	250
	350 g	350
	450 g	450
A-4 Ryby	250 g	250
	350 g	350
	450 g	450
A-5 Zelenina	200 g	200
	300 g	300
	400 g	400
A-6 Nápoj	1 šálka (120 ml)	1
	2 šálky (240 ml)	2
	3 šálky (360 ml)	3
A-7 Cestoviny	50 g (so 450 ml studenej vody)	50
	100 g (s 800 ml studenej vody)	100
A8 Pukance	50 g	50
	100 g	100
A-9 Hydina	400	400
	800	800
	1 200	1 200
A-10 Zohrievanie	200	200
	400	400
	600	600

RIEŠENIE PROBLÉMOV

Problém	Možná príčina	Odstránenie chyby
Rúra nefunguje.	Výpadok prúdu. Odpojenie od elektrickej siete.	Skontrolujte, či je elektrická sieť pod napätím a či je rúra pripojená k elektrickej sieti. Rúru vypnite a znova zapnite a skontrolujte, či problém pretrváva.
Rúra nezohrieva.	Dvierka nie sú zatvorené	Zatvorte dvierka

AKO ZÍSKAŤ NÁVOD NA POUŽÍVANIE A ÚDRŽBU

> www Návod na používanie a údržbu si stiahnite z našej webovej stránky **docs.indesit.eu** (môžete použiť tento QR kód), pričom uveďte kód výrobku.

> Prípadne kontaktujte náš klientsky popredajný servis.

KONTAKTOVANIE POPREDAJNÉHO SERVISU

Naše kontaktné údaje nájdete v servisnej knižke. Pri kontaktovaní nášho klientskeho popredajného servisu uveďte kód z výrobného štítku vášho výrobku.

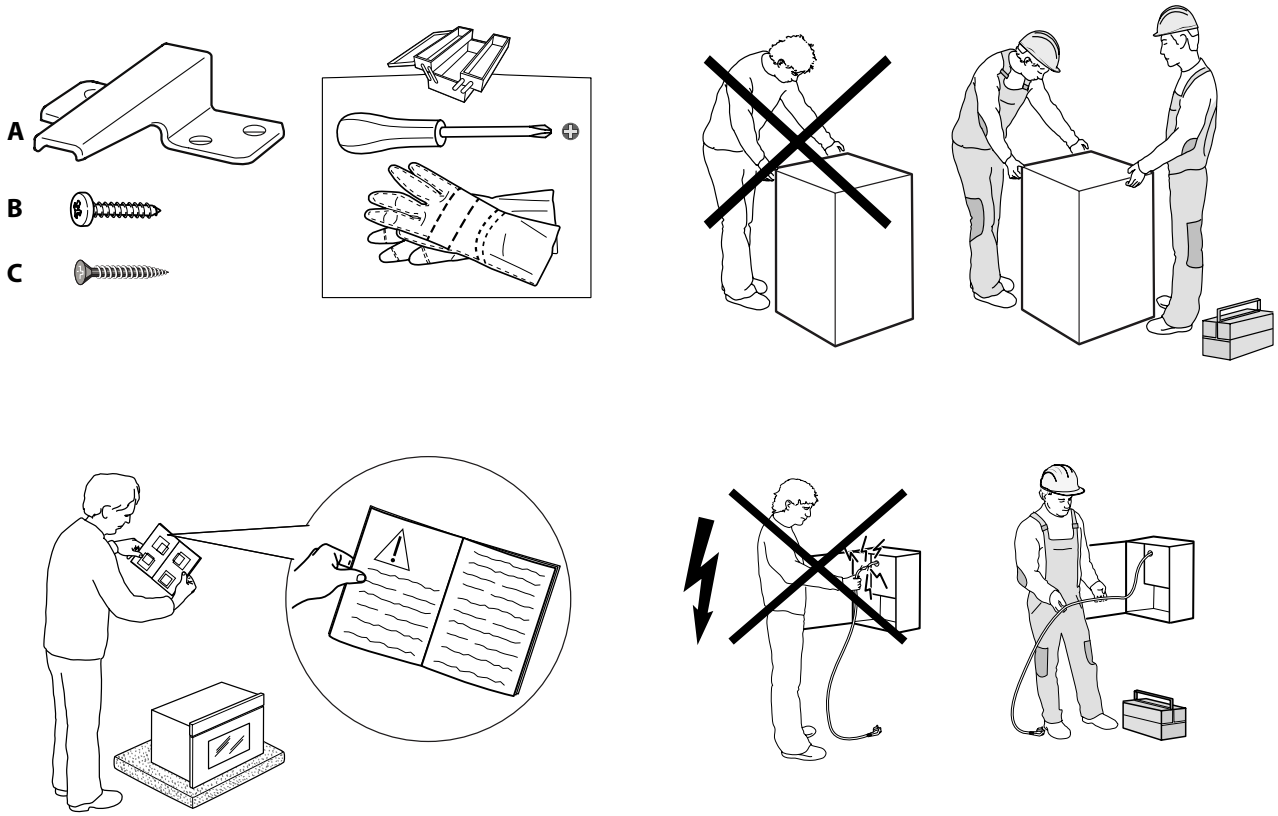
A
B
C

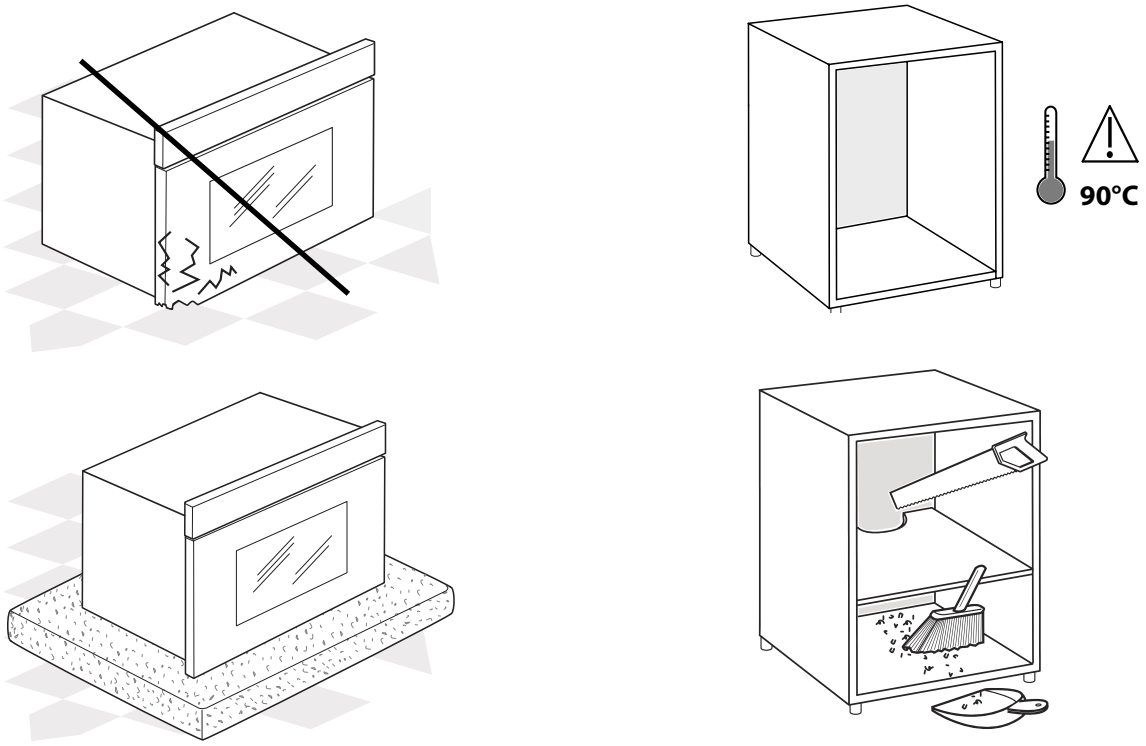
90°C

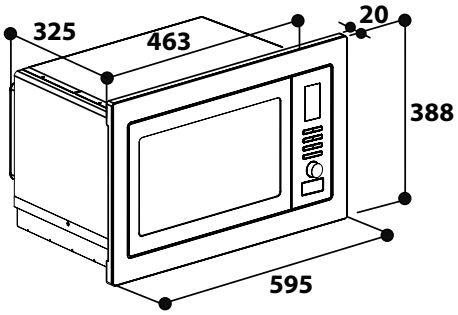
325
463
20
388
595

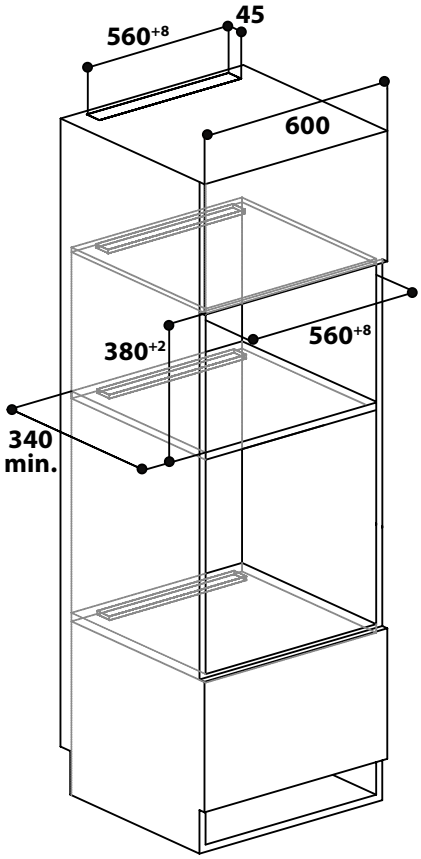
560+8
45
600
380+2
560+8
340
min.

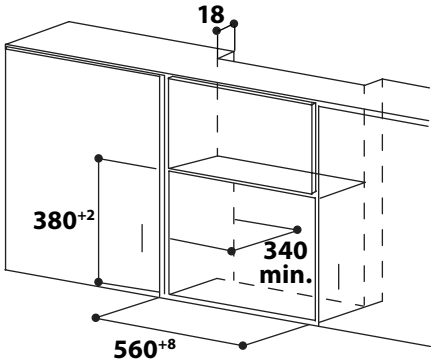
18
380+2
340
min.
560+8

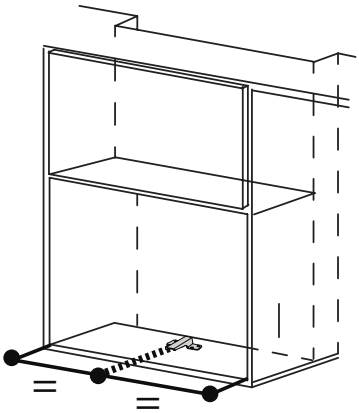

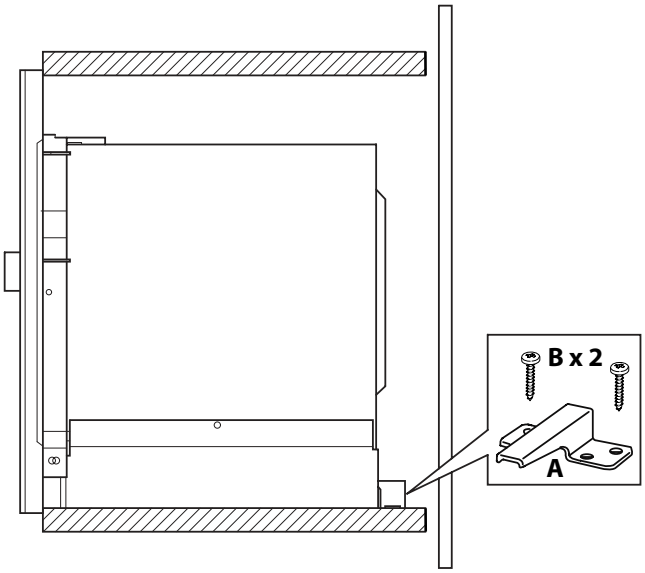
B x 2
A

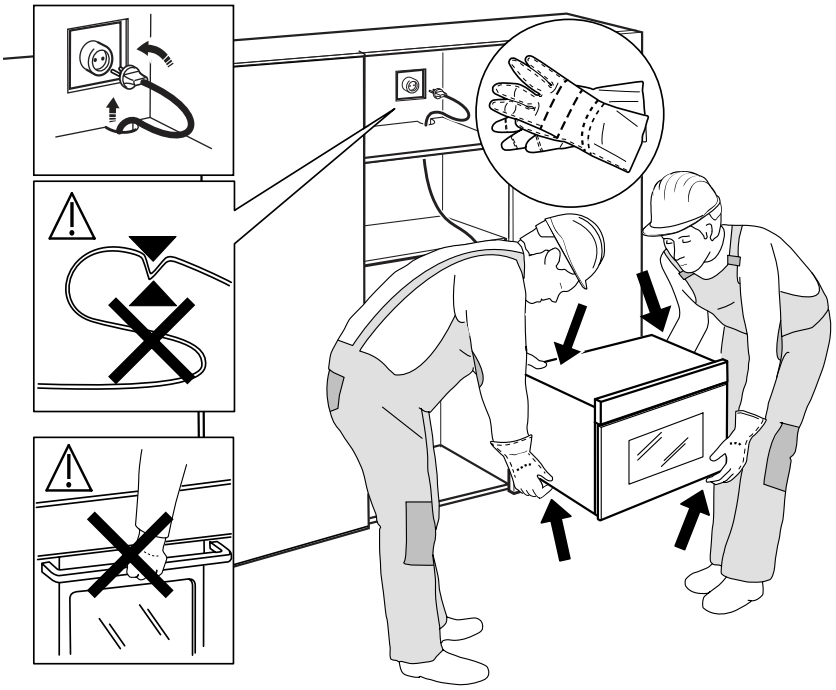

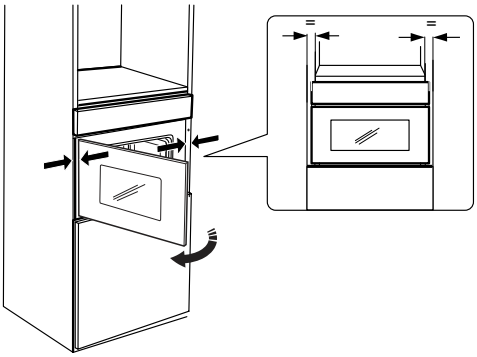

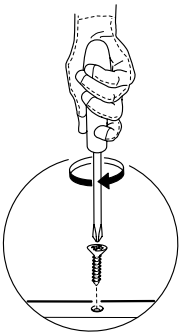

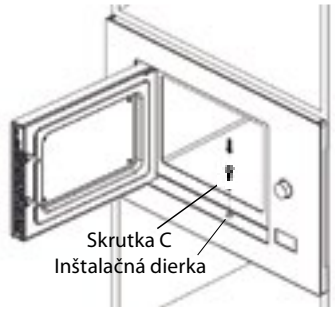

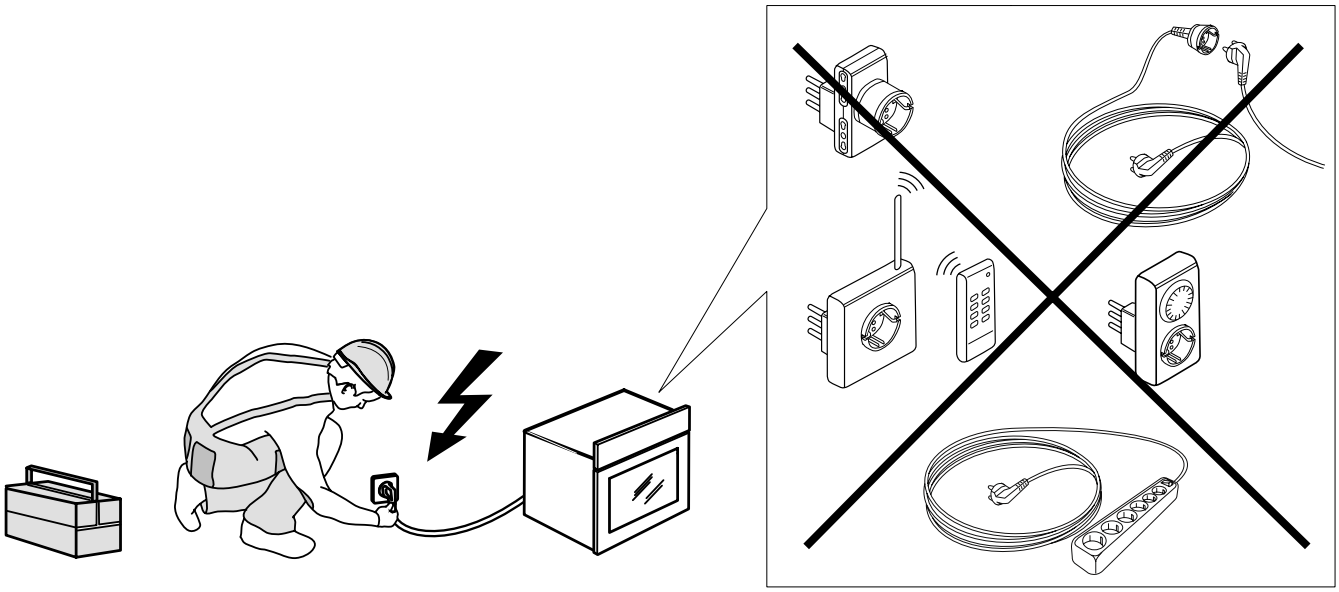

400011026997