BS 7277F NE

Induktions-Kochfeld

Bauknecht
Für mich und mein Zuhause

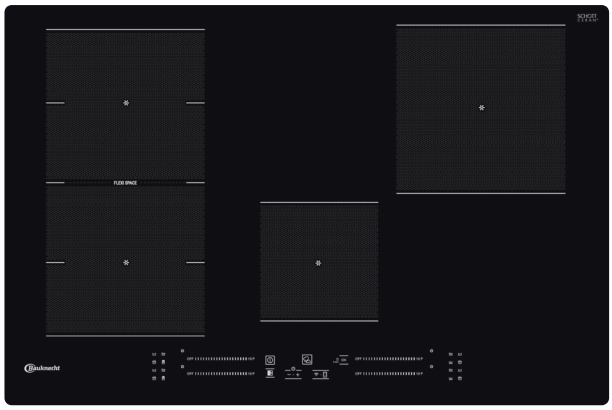

TOP 4
- FlexiSpace – flexible Kochzone
- ActiveHeat – professionelles Kochen mit voreingestellten Temperaturzonen
- My Menu – 4 Automatik-Funktionen
- Direct Access – Touch Control mit Slider-Funktion für jede Kochzone

RAHMENLOS

BS 7277F NE
EAN 40 11577 85678 1

DESIGN
- Rahmenlos

KOCHZONEN
- 4 elektronisch geregelte **Induktions-Kochzonen**, mit Schmelzstufe und Turbostufe, davon **eine Flexizone**
- Alle Kochzonen mit Booster-Funktion
- **FlexiSpace** – flexible Kochzone
- Einfache Bedienung durch vorne angeordnete Bedienelemente
- **Vorne links:** 19/22 cm Ø, 1750 Watt, **Booster** 2000 Watt
- **Hinten links:** 19/22 cm Ø, 1750 Watt, **Booster** 2000 Watt
- **Hinten rechts:** 21 cm Ø, 2100 Watt, **Booster** 3000 Watt
- **Vorne:** 14,5 cm Ø, 1200 Watt, **Booster** 1600 Watt

AUSSTATTUNG
- **My Menu** – 4 Automatik-Funktionen: Kochen, Köcheln (Simmern), Warmhalten, Schmelzen
- **ActiveHeat** – professionelles Kochen, Sieden oder Warmhalten mit voreingestellten Temperaturzonen
- Direct Access – Touch Control mit Slider-Funktion für jede Kochzone
- Digitalanzeige der eingestellten Leistung für jede Kochzone
- Mit Simmer-Funktion zum Kochen auf niedriger Garstufe
- Timer für jede Kochzone mit Abschaltautomatik (1 – 99 Min.)
- 4-fach Restwärmeanzeige
- Kindersicherung
- Kontrolllampe
- Hauptschalter Ein/Aus

TECHNISCHE DATEN
- Gesamt-Anschlusswert: 7,2 kW
- Einbauhöhe: 50 mm
- Ausschnittmaße (BxT): 750x480 mm

ZUBEHÖR/SONDERZUBEHÖR
- Passender Schutzboden SPI7750

WPRO-ZUBEHÖR (OPTIONAL)
- Set Glaskeramikreiniger KVC017, EAN 8015250599275
- wpro Glaskeramikreiniger VTC108, EAN 8015250613698
- Schaber für Glaskeramikkochfelder SCR309, EAN 8015250608380
- terrabianca Putzstein UNC502, EAN 8015250613858
- ACTIV'inox Edelstahlreiniger IXC125, EAN 8015250475951

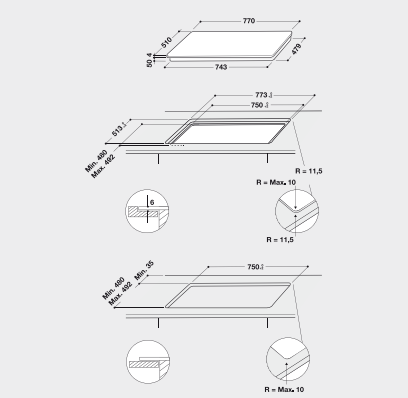

Technische Daten entnehmen Sie bitte dem EU-Produktdatenblatt, oder fordern Sie diese unter https://docs.bauknecht.eu/ an · Liefermöglichkeiten, Änderungen und Irrtümer vorbehalten · Nutzung/Veröffentlichung von Bildern/Texten, auch in anderen Medien, ganz oder teilweise, nur mit Genehmigung des Herausgebers · Stand 13.02.2021