POW 75D2/NB FR

12NC: 859991548720

Code EAN: 8003437232367

Whirlpool
SENSING THE DIFFERENCE

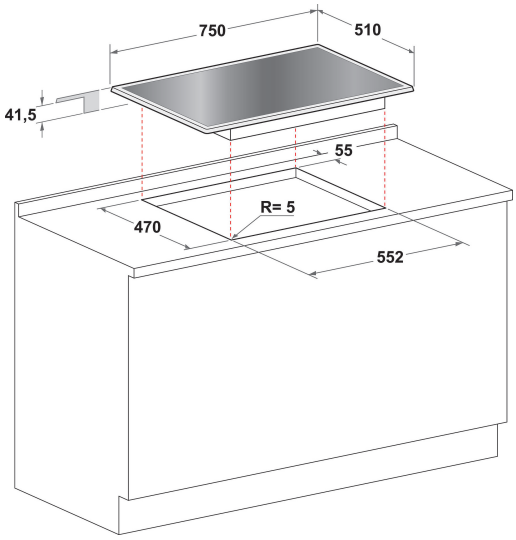

- iXelium traitement
- Supports de casseroles en fonte
- Sécurité thermocouple : interrompt l'arrivée du gaz lorsque la flamme s'éteint
- Boutons Brossé chrome
- 3 grilles W Collection PreciseFlame fonte grilles
- Commande Front
- Plaque de cuisson 75 cm
- Allumage électronique d'une main
- Table de cuisson au gaz Noir Collection W
- 5 brûleurs
- 5 brûleurs: 1 brûleur Auxiliaire 1000 W, 1 brûleur Semi-rapide 1900 W, 1 brûleur Semi-rapide 1900 W, 1 brûleur Auxiliaire 1000 W, 1 brûleur Rapide 3000 W
- Cordon d'alimentation inclus
- Dimensions (HxLxP): 41x750x510 mm
- Tension: 220-240 V

Gazinière Whirlpool: gaz 5 feux - POW 75D2/NB FR

Profitez des technologies et fonctionnalités Whirlpool.

PreciseFlame
Grâce à une très faible inclinaison, la flamme entre plus rapidement en contact avec les casseroles : la transmission de la chaleur est améliorée et la consommation de gaz réduit.

iXelium
Le traitement révolutionnaire iXelium. Protection incomparable pour un éclat durable et un entretien minimal.

Booster
Portez vos préparation à ébullition en un rien de temps.

Flush design
The flush burners with a PreciseFlame vertical flame heat the base of the pan directly for reduced heat dispersion, which saves gas and increases efficiency. The sleek design stylishly reflects the latest appliance trends, providing a fabulous focal point for any modern kitchen. The flush design of the burners with a maximum height of 10,5 mm ensures the hobs are even easier to clean. Cooktop grids are made of cast iron, a top performing material resistant to high temperatures, durable in time and perfectly transmit heat for outstanding functionality and aesthetics.

Grilles en fonte de pleine largeur
Le design innovant des modèles PreciseFlame en acier et en verre permet aux cuisiniers de faire glisser facilement les casseroles sur toute la plaque de cuisson avec moins d'efforts. La conception affleurante des brûleurs, d'une hauteur maximale de 10,5 mm, permet de nettoyer les plaques de cuisson encore plus facilement. Les grilles des tables de cuisson sont en fonte, un matériau très performant résistant aux températures élevées, durable dans le temps et transmettant parfaitement la chaleur pour une fonctionnalité et une esthétique exceptionnelles.

Commandes frontales
Les boutons de commande, de saisie facile, sont situés sur un panneau de commande frontal très pratique.

POW 75D2/NB FR

12NC: 859991548720

Code EAN: 8003437232367

Whirlpool
SENSING THE DIFFERENCE

CARACTERISTIQUES PRINCIPALES

Groupe de produit	Table de cuisson
Type de construction	Encastrable
Type de commande	N/A
Types de dispositifs de réglage et d'alarme	-
Nombre de brûleurs	5
Nombre de foyers électriques	0
Nombre de plaques électriques	0
Nombre de plaques radiantes	0
Nombre de plaques halogènes	0
Nombre de plaques à induction	0
Nombre de zones de chauffe-plat électriques	0
Emplacement du bandeau de commande	Front
Matériau de base de la surface	Verre
Couleur principale du produit	Noir
Puissance de raccordement	0
Puissance de raccordement au gaz	8800
Intensité	0
Tension	220-240
Fréquence	50/60
Longueur du cordon électrique	0
Type de prise	Non
Raccordement au gaz	N/A
Largeur du produit	750
Hauteur du produit	41
Profondeur du produit	510
Hauteur minimale de la niche d'encastrement	0
Largeur minimale de la niche d'encastrement	555
Profondeur de la niche d'encastrement	475
Poids net	17
Programmes automatiques	Non

CARACTERISTIQUES TECHNIQUES

Témoin de mise sous tension	Non
Témoin de fonctionnement des plaques	0
Type de régulation	Réglage continu
Type de couvercle	Sans
Témoin de chaleur résiduelle	Sans
Interrupteur Marche/Arrêt	Non
Dispositif de sécurité	-
Minuterie	Non

PERFORMANCES

Type d'énergie	Gaz